GENERAL CATALOGUE



euroventilatori international®

CE

ErP 2013 2015

euroventilatori international®

VENTILATORI INDUSTRIALI *INDUSTRIAL FANS*

CATALOGO GENERALE
GENERAL CATALOGUE
CATALOGUE GÉNÉRAL
GESAMTKATALOG
CATÁLOGO GENERAL

2017

Catalogo generale edizione Gennaio 2017

January 2017 general catalogue edition
Catalogue général edition Janvier 2017
Gesamtkatalog Ausgabe Jänner 2017
Catálogo general edición Enero 2017

Concetti generali sui ventilatori centrifughi.
Costruzione, orientamenti, caratteristiche, rumorosità, accessori, costruzioni speciali, esecuzioni costruttive.
General concepts on centrifugal fans. Construction, orientations, characteristics, noise level, fittings, special constructions, constructive executions.
Idées générales sur les ventilateurs centrifuges. Construction, orientations, caractéristiques, niveau sonore, accessoires, constructions spéciales, executions constructives.
Allgemeines über Radialventilatoren. Bauart, Gehäusestellungen, Eigenschaften, Schallpegel, Zubehör, Sonderausführungen, diese ventilatoren verden.
Conceptos generales sobre los ventiladores centrífugos. Construcción, orientaciones, características, intensidad acústica, accesorios, construcciones especiales, realizaciones constructivas . ..... pag. 4 - 12
Direttiva europea ErP 2009/125/CE,
European directive, Directive européenne, Europäische Richtlinie, Directiva Europea ..... pag. 13 -15

Ventilatori serie BP - BPR - BT - Fans series BP - BPR - BT - Ventilateurs série BP - BPR - BT
Ventilatoren Serie BP - BPR - BT - Ventiladores serie BP - BPR - BT
Impiego - Use - Emploi - Anwendung - Uso ..... pag. 16 - 17 (BT 32)
Prestazioni, dati **ErP** 2015 e quote d'ingombro - Performances, **ErP** data and overall dimensions - Performances, données **ErP** et côtes d'encombrement
Leistungen, data **ErP** und Abmessungen - Rendimientos, datos **ErP** y dimensiones máximas ..... pag. 18 - 33

Ventilatori serie BPc - Fans series BPc - Ventilateurs série BPc
Ventilatoren Serie BPc - Ventiladores serie BPc
Impiego - Use - Emploi - Anwendung - Uso ..... pag. 34 - 35
Prestazioni e quote d'ingombro - Performances and overall dimensions - Performances et côtes d'encombrement
Leistungen und Abmessungen - Rendimientos y dimensiones máximas ..... pag. 36 - 48
Dati **ErP** - **ErP** data - Données **ErP** - Daten **ErP** - **ErP** datos ..... pag. 49 - 51

Ventilatori serie BPrc - Fans series BPrc - Ventilateurs série BPrc
Ventilatoren Serie BPrc - Ventiladores serie BPrc
Impiego - Use - Emploi - Anwendung - Uso ..... pag. 52 - 53
Prestazioni e quote d'ingombro - Performances and overall dimensions - Performances et côtes d'encombrement
Leistungen und Abmessungen - Rendimientos y dimensiones máximas ..... pag. 54 - 83
Dati **ErP** - **ErP** data - Données **ErP** - Daten **ErP** - **ErP** datos ..... pag. 84 - 87

Ventilatori serie EU - EUM - MPR - TR - MPRc - Fans series EU - EUM - MPR - TR - MPRc - Ventilateurs série EU - EUM - MPR - TR - MPRc
Ventilatoren Serie EU - EUM - MPR - TR - MPRc - Ventiladores serie EU - EUM - MPR - TR - MPRc
Impiego - Use - Emploi - Anwendung - Uso ..... pag. 88 - 89
Prestazioni, dati **ErP** 2015 e quote d'ingombro - Performances, **ErP** data and overall dimensions - Performances, données **ErP** et côtes d'encombrement
Leistungen, data **ErP** und Abmessungen - Rendimientos, datos **ErP** y dimensiones máximas ..... pag. 90 - 109

Ventilatori serie EUc - Fans series EUc - Ventilateurs série EUc
Ventilatoren Serie EUc - Ventiladores serie EUc
Impiego - Use - Emploi - Anwendung - Uso ..... pag. 110 - 111
Prestazioni e quote d'ingombro - Performances and overall dimensions - Performances et côtes d'encombrement
Leistungen und Abmessungen - Rendimientos y dimensiones máximas ..... pag. 112 - 131
Dati **ErP** - **ErP** data - Données **ErP** - Daten **ErP** - **ErP** datos ..... pag. 132 - 135

Ventilatori serie EUMc - Fans series EUMc - Ventilateurs série EUMc
Ventilatoren Serie EUMc - Ventiladores serie EUMc
Impiego - Use - Emploi - Anwendung - Uso ..... pag. 136 - 137
Prestazioni e quote d'ingombro - Performances and overall dimensions - Performances et côtes d'encombrement
Leistungen und Abmessungen - Rendimientos y dimensiones máximas ..... pag. 138 - 154
Dati **ErP** - **ErP** data - Données **ErP** - Daten **ErP** - **ErP** datos ..... pag. 155 - 157

Ventilatori serie TRc - Fans series TRc - Ventilateurs série TRc
Ventilatoren Serie TRc - Ventiladores serie TRc
Impiego - Use - Emploi - Anwendung - Uso ..... pag. 158 - 159
Prestazioni e quote d'ingombro - Performances and overall dimensions - Performances et côtes d'encombrement
Leistungen und Abmessungen - Rendimientos y dimensiones máximas ..... pag. 160 - 174
Dati **ErP** - **ErP** data - Données **ErP** - Daten **ErP** - **ErP** datos ..... pag. 175 - 177

Ventilatori serie AP - Fans series AP - Ventilateurs série AP
Ventilatoren Serie AP - Ventiladores serie AP
Impiego - Use - Emploi - Anwendung - Uso ..... pag. 178
Prestazioni, dati **ErP** 2015 e quote d'ingombro - Performances, **ErP** data and overall dimensions - Performances, données **ErP** et côtes d'encombrement
Leistungen, data **ErP** und Abmessungen - Rendimientos, datos **ErP** y dimensiones máximas ..... pag. 179 - 189

Ventilatori serie APR - Fans series APR - Ventilateurs série APR
Ventilatoren Serie APR - Ventiladores serie APR
Impiego - Use - Emploi - Anwendung - Uso ..... pag. 190
Prestazioni, dati **ErP** 2015 e quote d'ingombro - Performances, **ErP** data and overall dimensions - Performances, données **ErP** et côtes d'encombrement
Leistungen, data **ErP** und Abmessungen - Rendimientos, datos **ErP** y dimensiones máximas ..... pag. 191 - 205

Ventilatori serie APEc - APFc - APGc - Fans series APEc - APFc - APGc - Ventilateurs série APEc - APFc - APGc
Ventilatoren serie APEc - APFc - APGc - Ventiladores serie APEc - APFc - APGc
Impiego - Use - Emploi - Anwendung - Uso ..... pag. 206
Curve di funzionamento - Characteristic curve - Courbes de functionnement - Leistungskurven - Curvas de funcionamiento ..... pag. 207
Serie - Series - Série - Serie - Serie...APEc
Prestazioni e quote d'ingombro - Performances and overall dimensions - Performances et côtes d'encombrement
Leistungen und Abmessungen - Rendimientos y dimensiones máxima ..... pag. 208 - 213

Serie - Series - Série - Serie - Serie...APFc
Prestazioni e quote d'ingombro - Performances and overall dimensions - Performances et côtes d'encombrement
Leistungen und Abmessungen - Rendimientos y dimensiones máxima ..... pag. 214 - 218

Serie - Series - Série - Serie - Serie...APGc
Prestazioni e quote d'ingombro - Performances and overall dimensions - Performances et côtes d'encombrement
Leistungen und Abmessungen - Rendimientos y dimensiones máxima ..... pag. 219 - 224
Dati **ErP** - **ErP** data - Données **ErP** - Daten **ErP** - **ErP** datos ..... pag. 225 - 229

Ventilatori serie APRFc - APRGc - APRHc - APRIc - APRLc - Fans series APRFc - APRGc - APRHc - APRIc - APRLc - Ventilateurs série APRFc - APRGc - APRHc - APRIc - APRLc - Ventilatoren serie APRFc - APRGc - APRHc - APRIc - APRLc - Ventiladores serie APRFc - APRGc - APRHc - APRIc - APRLc
Impiego - Use - Emploi - Anwendung - Uso ..... pag. 230
Curve di funzionamento - Characteristic curve - Courbes de functionnement - Leistungskurven - Curvas de funcionamiento ..... pag. 231 - 232

Serie - Series - Série - Serie - Serie...APRFc
Prestazioni e quote d'ingombro - Performances and overall dimensions - Performances et côtes d'encombrement
Leistungen und Abmessungen - Rendimientos y dimensiones máxima ..... pag. 233 - 239

Serie - Series - Série - Serie - Serie...APRGc
Prestazioni e quote d'ingombro - Performances and overall dimensions - Performances et côtes d'encombrement
Leistungen und Abmessungen - Rendimientos y dimensiones máxima ..... pag. 240 - 247

Serie - Series - Série - Serie - Serie...APRHc
Prestazioni e quote d'ingombro - Performances and overall dimensions - Performances et côtes d'encombrement
Leistungen und Abmessungen - Rendimientos y dimensiones máxima ..... pag. 248 - 255

Serie - Series - Série - Serie - Serie...APRIc
Prestazioni e quote d'ingombro - Performances and overall dimensions - Performances et côtes d'encombrement
Leistungen und Abmessungen - Rendimientos y dimensiones máxima ..... pag. 256 - 262

Serie - Series - Série - Serie - Serie...APRLc
Prestazioni e quote d'ingombro - Performances and overall dimensions - Performances et côtes d'encombrement
Leistungen und Abmessungen - Rendimientos y dimensiones máxima ..... pag. 263 - 269
Dati **ErP** - **ErP** data - Données **ErP** - Daten **ErP** - **ErP** datos ..... pag. 270 - 277

Ventilatori serie APR./N8 - Fans series APR./N8 - Ventilateurs série APR./N8
Ventilatoren Serie APR./N8 - Ventiladores serie APR./N8
Impiego - Use - Emploi - Anwendung - Uso ..... pag. 278
Prestazioni, dati **ErP** 2015 e quote d'ingombro - Performances, **ErP** data and overall dimensions - Performances, donées **ErP** et côtes d'encombrement
Leistungen, data **ErP** und Abmessungen - Rendimientos, datos **ErP** y dimensiones máximas ..... pag. 279 - 289

Ventilatori serie APRD - Fans series APRD - Ventilateurs série APRD
Ventilatoren Serie APRD - Ventiladores serie APRD
Impiego - Use - Emploi - Anwendung - Uso ..... pag. 290
Prestazioni, dati **ErP** 2015 e quote d'ingombro - Performances, **ErP** data and overall dimensions - Performances, donées **ErP** et côtes d'encombrement
Leistungen, data **ErP** und Abmessungen - Rendimientos, datos **ErP** y dimensiones máximas ..... pag. 279 - 289

Ventilatori serie TPA - TQ - Fans series TPA - TQ - Ventilateurs série TPA - TQ
Ventilatoren Serie TPA - TQ - Ventiladores serie TPA - TQ
Impiego - Use - Emploi - Anwendung - Uso ..... pag. 296 - 297
Prestazioni, dati **ErP** 2015 e quote d'ingombro - Performances, **ErP** data and overall dimensions - Performances, donées **ErP** et côtes d'encombrement
Leistungen, data **ErP** und Abmessungen - Rendimientos, datos **ErP** y dimensiones máxima ..... pag. 298 - 301

Ventilatori serie TTRc - Fans series TTRc - Ventilateurs série TTRc
Ventilatoren Serie TTRc - Ventiladores serie TTRc
Impiego - Use - Emploi - Anwendung - Uso ..... pag. 302 - 303
Prestazioni e quote d'ingombro - Performances and overall dimensions - Performances et côtes d'encombrement
Leistungen und Abmessungen - Rendimientos y dimensiones máxima ..... pag. 304 - 313
Dati **ErP** - **ErP** data - Données **ErP** - Daten **ErP** - **ErP** datos ..... pag. 314 - 315

Ventilatori serie TF - TG - TH - TFc - TGc - THc - Fans series TF - TG - TH - TFc - TGc - THc - Ventilateurs série TF - TG - TH - TFc - TGc - THc
Ventilatoren Serie TF - TG - TH - TFc - TGc - THc - Ventiladores serie TF - TG - TH - TFc - TGc - THc
Impiego - Use - Emploi - Anwendung - Uso ..... pag. 316 - 317
Prestazioni e quote d'ingombro - Performances and overall dimensions - Performances et côtes d'encombrement
Leistungen und Abmessungen - Rendimientos y dimensiones máxima ..... pag. 318 - 340
Dati **ErP** - **ErP** data - Données **ErP** - Daten **ErP** - **ErP** datos ..... pag. 341 - 346

Ventilatori serie EVP - EVF - EVL - Fans series EVP - EVF - EVL - Ventilateurs série EVP - EVF - EVL
Ventiladores serie EVP - EVF - EVL - Ventilatoren Serie EVP - EVF - EVL
Impiego - Use - Emploi - Anwendung - Uso + Particolarità - Features - Caractéristiques - Baueirgershaften - Características ..... pag. 348 - 349
Prestazioni e quote d'ingombro - Performances and overall dimensions - Performances et côtes d'encombrement
Prestazioni, dati **ErP** 2015 e quote d'ingombro - Performances, **ErP** data and overall dimensions - Performances, donées **ErP** et côtes d'encombrement
Leistungen, data **ErP** und Abmessungen - Rendimientos, datos **ErP** y dimensiones máxima ..... pag. 350 - 357

Ventilatori serie EVC - Fans series EVC - Ventilateurs série EVC
Ventilatoren Serie EVC - Ventiladores serie EVC
Impiego - Use - Emploi - Anwendung - Uso + Particolarità - Features - Caractéristiques - Baueirgershaften - Características ..... pag. 358 - 359
Prestazioni e quote d'ingombro - Performances and overall dimensions - Performances et côtes d'encombrement
Leistungen und Abmessungen - Rendimientos y dimensiones máxima ..... pag. 360 - 367
Dati **ErP** - **ErP** data - Données **ErP** - Daten **ErP** - **ErP** datos ..... pag. 367 - 368

Ventilatori serie EVT - Fans series EVT - Ventilateurs série EVT
Ventilatoren Serie EVT - Ventiladores serie EVT
Impiego - Use - Emploi - Anwendung - Uso + Particolarità - Features - Caractéristiques - Baueirgershaften - Características ..... pag. 369 - 370
Prestazioni, dati **ErP** 2015 e quote d'ingombro - Performances, **ErP** data and overall dimensions - Performances, donées **ErP** et côtes d'encombrement
Leistungen, data **ErP** und Abmessungen - Rendimientos, datos **ErP** y dimensiones máxima ..... pag. 370 - 371

Accessori - Accessories - Accessoires - Zubehörteile - Accesorios ..... pag. 372 - 379
Basamenti (Es. 12) - Beplate - Embase - Grundplatte - Base ..... pag. 380 - 384
Tipo di supporto e cuscinetti - Type of support and bearings - Sorte de support et paliers
Typ der lagerung und lager - Tipo de soporte y cojinetes ..... pag. 385 - 389
Sezione - Section - Querschnitt - Sección ..... pag. 390 - 396
Nomenclatura - Spare parts - Nomenclature - Ersatzteile - Lista de recambios ..... pag. 398
Targhette - Rating plates - Plaquettes - Kenndatenschilden - Placas ..... pag. 398 - 400
Scheda RDO - Form RFP - Carte DP - Karte RFP - RFP Tarjeta ..... pag. 401

Simboli e unità di misura usate nelle pagine del catalogo.

V m^3/min = Portata in m^3/min
V m^3/h = Portata in m^3/h
pt kgf/m^2 = Pressione totale in mm H_2O o kgf/m^2
pt Pa = Pressione totale in Pascal
pd kgf/m^2 = Pressione dinamica in mm H_2O o kgf/m^2
pd Pa = Pressione dinamica in Pascal
c2 = Velocità in m/s sulla bocca di uscita
n = Giri ventilatore
Lp = Rumorosità espressa in dB/A
P = Potenza assorbita in kW
η = Rendimento del ventilatore

Symboles et unités de mesure employés dans le catalogue.

V m^3/min = Débit en m^3/min
V m^3/h = Débit en m^3/h
pt kgf/m^2 = Pression totale en mm H_2O ou kgf/m^2
pt Pa = Pression totale en Pascal
pd kgf/m^2 = Pression dynamique en mm H_2O ou kgf/m^2
pd Pa = Pression dynamique en Pascal
c2 = Vitesse en m/s sur la bouche refoulante
n = Tours ventilateur
Lp = Niveau sonore exprimé en dB/A
P = Puissance absorbée en kW
η = Rendement du ventilateur

Symbols and measurement units used in the catalogue.

V m^3/min = Delivery in m^3/min
V m^3/h = Delivery in m^3/h
pt kgf/m^2 = Total pressure in mm H_2O or kgf/m^2
pt Pa = Total pressure in Pascal
pd kgf/m^2 = Dynamic pressure in mm H_2O or kgf/m^2
pd Pa = Dynamic pressure in Pascal
c2 = Speed in m/s on pressing throat
n = Fan rounds
Lp = Noise level indicated in dB/A
P = Power absorbed in kW
η = Fan output

Im Katalog benützte Maßeinheiten und Symbole.

V m^3/min = Fördermenge in m^3/min
V m^3/h = Fördermenge in m^3/h
pt kgf/m^2 = Gesamtdruck in mm H_2O oder kgf/m^2
pt Pa = Gesamtdruck in Pascal
pd kgf/m^2 = Dynamischer Druck in mm H_2O oder kgf/m^2
pd Pa = Dynamischer Druck in Pascal
c2 = Geschwindigkeit in m/sec auf der Druckseite
n = Drehzahl des Ventilators
Lp = Schallpegel in dB/A
P = Aufgenommene Leistung in kW
η = Wirkungsgrad des Ventilators

Símbolos y unidades de medida utilizados en las páginas del catálogo.

V m^3/min = Caudal en m^3/min
V m^3/h = Caudal en m^3/h
pt kgf/m^2 = Presión total en mm H_2O o kgf/m^2
pt Pa = Presión total en Pascal
pd kgf/m^2 = Presión dinámica en mm H_2O o kgf/m^2
pd Pa = Presión dinámica en Pascal
c2 = Velocidad en m/s sobre la boca de salida
n = Revoluciones del ventilador
Lp = Intensidad acústica indicada en dB/A
P = Potencia absorbida en kW
η = Rendimiento del ventilador

Tabella orientamenti
Table of positions of discharge
Tableau d'orientation
Tabelle der Gehäusestellungen
Tabla de las orientaciones

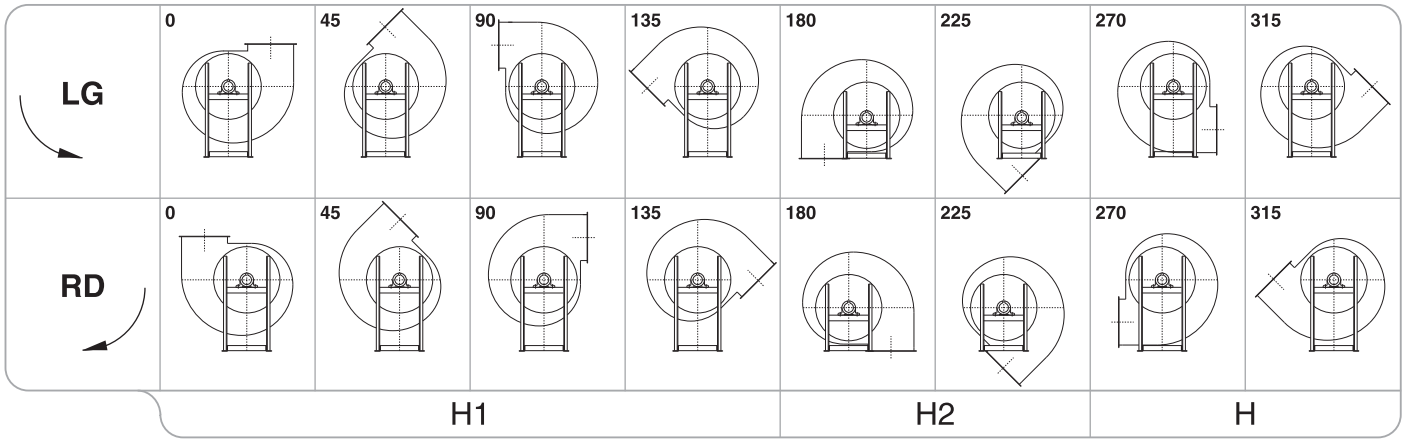

Concetti generali sui ventilatori centrifughi

Il ventilatore centrifugo è costituito da una coclea nel cui interno ruota una girante sotto l'azione di una sorgente di energia esterna (normalmente un motore elettrico). Le caratteristiche principali distintive di un ventilatore centrifugo sono:

a) portata
b) pressione
c) rendimento
d) velocità di rotazione

PORTATA
È rappresentata dal volume del fluido aspirato dal ventilatore nell'unità di tempo; viene espressa normalmente in m^3/sec., m^3/min., o m^3/h.

PRESSIONE
Viene comunemente espressa in kgf/m^2 o Pa. La pressione generata da un ventilatore viene chiamata TOTALE (pt); essa rappresenta la somma di due pressioni distinte: STATICA + DINAMICA. La pressione statica (p.s.), è l'energia potenziale atta a vincere le resistenze opposte dal circuito al passaggio del fluido.
La pressione dinamica (pd), è l'energia cinetica posseduta dal fluido in movimento e dipende dalla velocità media di uscita dell'aria dalla bocca premente del ventilatore; si ricava dalla:

$$pd = \frac{C^2}{2g} \cdot 1.226 \qquad C = \frac{V}{A}$$

dove:
V = portata in m^3/sec.
A = superficie bocca premente in m^2
c = velocità media dell'aria sulla bocca premente in m/sec.
g = accelerazione di gravità (9,81 m/sec)
1,226 = peso specifico aria in kg/m^3 a 15°C e 760 mm di Hg.

RENDIMENTO
È il rapporto fra l'energia fornita dal ventilatore al fluido e l'energia spesa dalla sorgente esterna per azionare il ventilatore stesso. Secondo il sistema convenzionale si ricava dalla:

$$\eta = \frac{V \cdot pt}{6120 \cdot P}$$

dove:
V = portata in m^3/min.
pt = pressione totale in kgf/m^2
P = potenza assorbita ventilatore in kW
η = rendimento ventilatore

VELOCITÀ DI ROTAZIONE
È rappresentata dal numero dei giri al minuto primo a cui deve ruotare la girante per fornire le caratteristiche richieste.
NB. Le caratteristiche riportate dalle tabelle che seguono, sono riferite al funzionamento con aria +15°C alla pressione barometrica di 760 mmHg peso specifico 1,226 kg/m^3 e sono ricavate da collaudo secondo norme UNI EN ISO 5801:2009 (UNI 10531:1995).
In caso di necessità da parte del cliente di ottenere caratteristiche intermedie a quelle fornite dalle tabelle, oppure per aspirazione di aria a temperatura diversa da 15°C e quindi peso specifico diverso da 1,226, occorre attenersi alle seguenti leggi fondamentali che regolano le variazioni delle caratteristiche nei ventilatori in seguito a variazioni della velocità di rotazione e del peso specifico del fluido aspirato.

a) Variazione velocità di rotazione (n) a peso specifico aria costante.
1. La portata (V) varia direttamente con il rapporto dei giri:

$$V_1 = V \cdot \frac{n^1}{n}$$

2. La pressione (pt) varia con il quadrato del rapporto dei giri:

$$pt_1 = pt \cdot \left(\frac{n^1}{n}\right)^2$$

3. La potenza (P) varia con il cubo del rapporto dei giri:

$$p_1 = P \cdot \left(\frac{n^1}{n}\right)^3$$

b) Variazione del peso specifico (γ) dell'aria a velocità di rotazione costante.
1. La portata (V) rimane costante.
2. La pressione (pt) e la potenza (P) variano direttamente con il rapporto dei peso specifici.

$$pt_1 = pt \cdot \frac{\gamma^1}{\gamma} \qquad P_1 = P \cdot \frac{\gamma^1}{\gamma}$$

Il peso specifico dell'aria alle varie temperature si ricava dalla:

$$\gamma = \frac{1{,}293 \cdot 273}{(273+t)} \quad (kg/m^3)$$

Il peso specifico dell'aria al variare della pressione si ricava dalla seguente formula:

$$\gamma = \frac{Pb \cdot 13.59}{29.27 \cdot (273 + t)} \quad (kg/m^3)$$

dove:
γ = peso specifico dell'aria a t °C
1,293 = peso specifico dell'aria a 0°C
t = temperatura dell'aria in °C
273 = zero assoluto
Pb = Pressione barometrica in mm Hg

Dalla tabella seguente si potrà leggere direttamente il peso dell'aria alle varie temperature:

t°C	-20	-10	0	+10	+15	+20	+30	+40	+50	+60	+70	+80	+90	+100	+120	+140	+160	+180	+200	+220	+240	+260	+280	+300	+325	+350
γ	1,396	1,342	1,293	1,248	1,226	1,205	1,165	1,128	1,093	1,060	1,029	1,000	0,973	0,947	0,90	0,85	0,82	0,78	0,75	0,72	0,69	0,66	0,64	0,62	0,59	0,56

Tabella per leggere direttamente la pressione barometrica alle varie altitudini sul livello del mare:

mt	0	500	1000	1500	2000	2500	3000	3500	4000	4500
Pb mm Hg	760	720	680	640	600	560	530	500	470	440

General concepts abouts centrifugal fans

The centrifugal fan essentially in a scroll in which a wheel rotates. The wheel's movement is caused by an external energy source, that is usually an electric motor. The main characteristics of a centrifugal fan are:

a) delivery c) efficiency
b) pressure d) rotation speed

DELIVERY

It is indicated by the value of the fluid intaken through the fan in the time unit; normally this is stated by the ratio m³/sec., m³/min., or m³/h.

PRESSURE

It is usually indicated by the ratio kgf/m² or Pa. The pressure generated through a fan is named TOTAL (pt); it is the sum of two different pressures: STATIC + DYNAMIC. The static pressure (p.s.) is the potential energy that wins the circuit resistance when the fluid is passing through the circuit. The dynamic pressure (pd) is the kinetic energy of the moving fluid and it depends on the medium exit speed of the air from the fan throat; the formula is:

$$pd = \frac{C^2}{2g} \bullet 1.226 \qquad C = \frac{V}{A}$$

where:
V = delivery m³/sec. A = throat surface m²
c = medium speed of the air m/sec. g = acceleration of gravity (9,81 m/sec)
1,226 = air specific gravity kg/m³ at 15°C and 760 mm Hg.

ENERGY

It consists in the radio between the energy sypplied by the fan to the fluid and the energy used by the external source to put in operation the fan.
The formula is:

$$\eta = \frac{V \bullet pt}{6120 \bullet P}$$

where:
V = delivery m³/min. pt = total pressure kgf/m²
P = used energy by the fan indicated in kW η = fan efficiency

ROTATION SPEED

It is indicated by the number of roundes per minute: at this speed the wheel must rotate in order to get the required performances. N.B.The following tables show the characteristics of an operating device at air 15°C, barometric pressure 760 mm Hg, specific gravity 1,226 kg/m³, test according to UNI EN ISO 5801:2009 (UNI 10531:1995) rules. If customer wishes get different perfomances with intermediary value in respect of the value shown in the tables or if he prefers a device operating with air suction at different temperature in respect of 15°C and with different specific gravity in respect of 1,226 we suggest to follow these rules the characteristics of fans change according to the variation in speed rotation and considering the specific gravity of the fluid intaken.

a) Variation of rotation speed (n) with air specific gravity constant.
1. The delivery (V) varies directly with rotations ratio:

$$V_1 = V \bullet \frac{n^1}{n}$$

2. The pressure varies with square number of rotations ratio:

$$pt_1 = pt \bullet \left(\frac{n^1}{n}\right)^2$$

3. The energy (P) varies with cube of rotations ratio:

$$p_1 = P \bullet \left(\frac{n^1}{n}\right)^3$$

b) Variations of specific gravity (γ) of the air when rotation speed is constant.
1. The delivery (V) remains constant.
2. The pressure (pt) and the energy (P) vary directly with the ratio of specific gravities.

$$pt_1 = pt \bullet \frac{\gamma^1}{\gamma} \qquad P1 = P \bullet \frac{\gamma^1}{\gamma}$$

The specific gravity of the air at different temperatures is obtained through the formula:

$$\gamma = \frac{1{,}293 \bullet 273}{(273 + t)} \ (kg/m^3)$$

The air density depensing on a change of the atmospheric pressure is given by the following formula:

$$\gamma = \frac{Pb \bullet 13.59}{29.27 \bullet (273 + t)} \ (kg/m^3)$$

where:
γ = specific gravity at °C 1,293 = specific gravity of the air at 0°C
t = air temperature indicated in °C 273 = absolute zero
Pb = atmospheric pressure mm Hg

Généralités sur les ventilateurs centrifuges

Le ventilateur centrifuge est constitué essentiellement par une bâche spirale où une couronne mobile tournante dans l'intérieur sous l'action d'une source d'énergie extérieure (normalement un moteur éléctrique). Les caractéristiques principales distinctives d'un ventilateur centrifuge sont:

a) débit c) rendement
b) pression d) vitesse de rotation

DEBIT

Il est représenté par la valeur du fluide aspiré par le ventilateur dans l'unité de temp.s.; il est exprimé normalement en m³/sec., m³/min., ou m³/h.

PRESSION

Elle est exprimée en kgf/m² ou Pa. La pression produite par un ventilateur s'appele TOTALE (pt); elle représente la somme de deux pressions distinctes: STATIQUE + DYNAMIQUE.
La pressione statique (p.s.) est l'énergie potentielle qui sert à vaincre les resistances opposées par le circuit au passage du fluide.
La pression dynamique (pd) est l'énergie cinétique que le fluide en mouvement possède et elle dépende de la vitesse moyenne de sortie de l'air de la bouche refoulante du ventilateur; de cela on résulte que:

$$pd = \frac{C^2}{2g} \bullet 1.226 \qquad C = \frac{V}{A}$$

où:
V = débit en m³/sec.
A = surface bouche refoulante en m²
c = vitesse moyenne de l'air sur le refoulement en m/sec.
g = accélération de la pesanteur (9,81 m/sec)
1,226 = poids spécifique de l'air kg/m³ a 15°C et 760 mm di Hg.

RENDEMENT

Il est le rapport entre l'énergie fournie par le ventilateur au fluide et l'énergie dépensée par la source extérieure pour mettre en marche le ventilateur même. Selon le système conventionnel on résulte que:

$$\eta = \frac{V \bullet pt}{6120 \bullet P}$$

où:
V = débit en m³/min. pt = pression totale en kgf/m²
P = puissance absorbée ventilateur en kW η = rendement ventilateur

VITESSE DE ROTATION

Elle est représentée par le numero de tours par minute auquel la couronne mobile doit tourner pour fournir les caractéristiques demandées. N.B. Les caractéristiques mentionnées ci-dessous, sont rapportées au fonctionnement avec air à+15°C à la pression barométrique de 760 mm Hg poids spécifique 1,226 kg/m³ et elles sont tirées par essai selon les normes UNI EN ISO 5801:2009 (UNI 10531:1995). En cas de besoin du client qui veut des caractéristiques intermédiaires à celles fournies par les tableaux, ou pour aspiration d'air température différente de 15°C et donc poids spécifique différent de 1,226, il faut se tenir aux lois fondamentales qui règlent les variations des caractéristiques des ventilateurs à la suite de variations de la vitesse de rotation et du poids spécifique du fluide aspiré.

a) Variation vitesse de rotation (n) à poids spécifique air constant.
1. Le débit (V) varie directement suivant le rapport des tours:

$$V_1 = V \bullet \frac{n^1}{n}$$

2. La pression (pt) varie suivant le carré du rapport des tours:

$$pt_1 = pt \bullet \left(\frac{n^1}{n}\right)^2$$

3. La puissance (P) varie suivant le cube du rapport des tours:

$$p_1 = P \bullet \left(\frac{n^1}{n}\right)^3$$

b) Variation du poids spécifique (γ) de l'air à vitesse de rotation constante.
1. Le debit (V) reste constant.
2. La pression (pt) et la puissance (P) varient directement suivant le rapport des poids spécifiques.

$$pt1 = pt \bullet \frac{\gamma^1}{\gamma} \qquad P1 = P \bullet \frac{\gamma^1}{\gamma}$$

Le poids spécifique de l'air aux plusieurs températures est tiré par:

$$\gamma = \frac{1{,}293 \bullet 273}{(273+t)} \ (kg/m^3)$$

Le poids spécifique de l'air a pression barométrique changeante, s'exprime par la formule suivante:

$$\gamma = \frac{Pb \bullet 13.59}{29.27 \bullet (273 + t)} \ (kg/m^3)$$

où:
γ = poids spécifique de l'air à t °C 1,293 = pois spécifique de l'air à 0°C
t = température de l'air en °C 273 = zéro absolu
Pb = Pression barométrique en mm Hg

This table shows directly the air specific gravity at different temperatures:

Par le tableau suivant our pourra lire directement le poids de l'air à quelques températures:

t°C	-20	-10	0	+10	+15	+20	+30	+40	+50	+60	+70	+80	+90	+100	+120	+140	+160	+180	+200	+220	+240	+260	+280	+300	+325	+350
γ	1,396	1,342	1,293	1,248	1,226	1,205	1,165	1,128	1,093	1,060	1,029	1,000	0,973	0,947	0,90	0,85	0,82	0,78	0,75	0,72	0,69	0,66	0,64	0,62	0,59	0,56

Atmospheric pressure depending on altitude above sea-level:

Tableau démontrant la pression barométrique par rapport à l'altitude au dessus du niveau de la mer:

mt	0	500	1000	1500	2000	2500	3000	3500	4000	4500
Pb mm Hg	760	720	680	640	600	560	530	500	470	440

Allgemeines über Radialventilatoren

Der Radialventilator besteht im wesentlichen aus einem Gehäuse, in dem sich ein Laufrad dreht, welches von einer außen befindlichen Energiequelle angetrieben wird. Die wichtigsten Parameter welche einen Ventilator bestimmen sind folgende:

a) Fördermenge c) Wirkungsgrad
b) Druck d) Drehzahl

FÖRDERMENGE

Sie ist von der Menge der vom Ventilator abgesaugten Flüssigkeit in der Zeiteinheit dargestellt. Sie wird in m³/sec., m³/min., oder m³/h spezifiziert.

DRUCK

Der Druck ist meistens in kgf/m² oder Pa. Der von einem Ventilator erzeugte Druck heisst GESAMTDRUCK (pt): er stellt die Summe vom statischen + dynamischen Druck dar. Der statische Druck (p.s.) ist die potentielle Energie, die den Widerstand in den Luftleitungen überwindet. Der dynamische Druck (pd) ist die kynetische Energie der Flüssigkeit in Bewegung und hängt von der durchschnittlichen Geschwindigkeit der Luft aus der Druckseite ab. Diese lässt sich mit der Formel ableiten:

$$pd = \frac{C^2}{2g} \bullet 1.226 \qquad C = \frac{V}{A}$$

Wo:
V = Fördermenge in m³/sec.
A = Fläche der Drucköffnung in m²
c = Durchschnittgeschwindigkeit der Luft auf Druckseite in m/sec.
g = Erdbeschleunigung (9,81 m/sec²)
1,226 = Spezifisches Gewicht der Luft in kg/m³ bei 15°C und 760 mm Hg.

WIRKUNGSGRAD

Das ist das Verhältnis zwischen der vom Ventilator auf die Flüssigkeit übertragenen Energie und der zur Fortbewegung des Ventilators aufgewandten Energie. Nach dem herkömmlichen Vorgehen lässt er sich ermitteln aus:

$$\eta = \frac{V \bullet pt}{6120 \bullet P}$$

Wo:
V = Fördermenge in m³/min. pt = Gesamtdruck in kgf/m²
P = Aufgenommene Leistung in kW η = Wirkungsgrad des Ventilators

DREHGESCHWINDIGKEIT

Sie entspricht der Drehzahl in der Minute, bei welcher sich das Laufrad drehen muss, um die geforderten Eigenschaften zu erreichen. ZU BEACHTEN: die in der Tabelle angezeigten Daten beziehen sich auf Luft bei einer Temperatur von 15°C, barometrischem Druck 760 mm Hg und auf ein spezifisches Gewicht der Luft von 1,226 kg/m³ und ergeben sich aus Abnahme nach UNI EN ISO 5801:2009 (UNI 10531:1995). Wenn der Benutzer andere, zwischenliegende Werte braucht, als in der Tabelle angegeben, oder Luft mit einer höheren Temperatur als 15°C und daher mit anderem spezifischem Gewicht als 1,226 benötigt, muss er sich an die folgende Gesetze halten, welche die Eigenschaften der Ventilatoren infolge der Änderung der Drehzahl und des spezifischen Gewichtes der abgesaugten Flüssigkeit ändern.

a) Änderung der Drehzahl (n) bei konstantem spezifischem Gewicht.
1. Die Fördermenge (V) ändert sich direkt nach dem Drehzahlverhältnis:

$$V_1 = V \bullet \frac{n^1}{n}$$

2. Der Druck (pt) ändert sich nach der Quadratzahl des Drehzahlverhältnis:

$$pt_1 = pt \bullet \left(\frac{n^1}{n}\right)^2$$

3. Die Leistung (P) ändert sich nach der Kubikzahl des Drehzahlverhältnis:

$$p_1 = P \bullet \left(\frac{n^1}{n}\right)^3$$

b) Veränderung des spezifischen Gewichtes (γ) der Luft bei gleichbleibender Drehgeschwindigkeit.
1. Die Fördermenge (V) bleibt unverändert.
2. Der Druck (pt) und die Leistung (P) verändern sich direkt nach dem Verhältnis des spezifischen Gewichtes.

$$pt_1 = pt \bullet \frac{\gamma^1}{\gamma} \qquad P1 = P \bullet \frac{\gamma^1}{\gamma}$$

Das spezifische Gewicht der Lutf zu den verschiedenen Temperaturen ergibt sich aus:

$$\gamma = \frac{1{,}293 \bullet 273}{(273 + t)} \ (kg/m^3)$$

Das spezifische Gewicht der Luft in Abhängigkeit des Luftdrucks wird mit folgender Formel ermittelt:

$$\gamma = \frac{Pb \bullet 13.59}{29.27 \bullet (273 + t)} \ (kg/m^3)$$

γ = spezifisches Gewicht der Luft 1,293 = spezifisches Gewicht der Luft bei 0°C
t = Lufttemperatur in °C 273 = Absoluter Nullpunkt
Pb = Luftdruck Hg

Conceptos generales sobre los ventiladores centrífugos

El ventilador centrífugo está formado de una cóclea, en cuyo interior gira una rueda de paletas bajo la acción de una fuente de energía exterior (normalmente un motor eléctrico). Las características distintivas principales de un ventilador centrífugo son:

a) caudal b) presión
c) rendimiento d) velocidad de rotación

CAUDAL

Está representado por el volumen del fluido aspirado por el ventilador en la unidad de tiempo; generalmente, se expresa en m³/seg, m³/min., o m³/h.

PRESIÓN

Generalmente, está indicada en kgf/m² o Pa. La presión producida por un ventilador se llama TOTAL (pt); la misma representa la suma de dos presiones diferentes: ESTÁTICA + DINÁMICA.
La presión estática (ps) es la energía potencial, que sirve para vencer las resistencias opuestas por el circuito cuando pasa el fluido.
La presión dinámica (pd) es la energía cinética que posee el fluido en movimiento y depende de la velocidad media de salida del aire del orificio impelente del ventilador; se obtiene de la fórmula:

$$pd = \frac{C^2}{2g} \bullet 1.226 \qquad C = \frac{V}{A}$$

en donde:
V = caudal en m²/seg.
A = superficie orificio impelente en m²
c = velocidad media del aire en el orificio impelente en m/seg.
g = aceleración de gravedad (9,81 m/seg.)
1,226 = peso específico del aire en kg/m² a 15°C y 760 mm de Hg.

RENDIMIENTO

Es la relación entre la energía que el ventilador suministra al fluido, y la energía que la fuente exterior consume para accionar el ventilador mismo. Según el sistema convencional, se obtiene de la fórmula:

$$\eta = \frac{V \bullet pt}{6120 \bullet P}$$

où:
V = caudal en m³/seg. pt = presión total en kgf/m²
P = Potencia absorbida por el ventilador en kW η = rendimiento del ventilador

VELOCIDAD DE ROTACIÓN

Es el número de revoluciones por minuto al que tiene que girar la rueda de paletas para alcanzar las características requeridas. N.B. Las características indicadas en las siguientes tablas se refieren al funcionamiento con aire a +15°C, con una presión barométrica de 760 mm Hg, peso específico 1,226 kg/m³ y se obtienen mediante pruebas efectuadas de acuerdo con las normas UNI EN ISO 5801:2009 (UNI 10531:1995).
En el caso en que el cliente necesite obtener características que sean intermedias a las indicadas en las tablas, o bien, para aspiraciones de aire con temperaturas diferentes de 15°C y peso específico distinto de 1,226, hay que atenerse a las siguientes leyes fundamentales, que regulan las variaciones de las características de los ventiladores consiguientes a las variaciones de la velocidad de rotación y del peso específico del fluido aspirado.

a) Variación de la velocidad de rotación (n) con un peso específico del aire constante.
1. El caudal (V) varía directamente con la relación de las revoluciones:

$$V_1 = V \bullet \frac{n^1}{n}$$

2. La presión (pt) varía con el cuadrado de la relación de las revoluciones:

$$pt_1 = pt \bullet \left(\frac{n^1}{n}\right)^2$$

3. La potencia (P) varía con el cubo de la relación de las revoluciones:

$$p_1 = P \bullet \left(\frac{n^1}{n}\right)^3$$

b) Variación del peso específico (γ) del aire con una velocidad de rotación constante.
1. El caudal (V) permanece constante.
2. La presión (pt) y la potencia (P) varían directamente con la relación de los pesos específicos.

$$pt1 = pt \bullet \frac{\gamma^1}{\gamma} \qquad P1 = P \bullet \frac{\gamma^1}{\gamma}$$

El peso específico del aire, a las diferentes temperaturas, se obtiene de la fórmula:

$$\gamma = \frac{1{,}293 \bullet 273}{(273+t)} \ (kg/m^3)$$

El peso específico del aire al variar la presión, se obtiene de la fórmula:

$$\gamma = \frac{Pb \bullet 13.59}{29.27 \bullet (273 + t)} \ (kg/m^3)$$

où:
γ = peso específico del aire a t°C 1,293 = peso específico del aire a 0°C
t = temperatura del aire en °C 273 = cero absoluto
Pb = Presión barométrica en mm Hg.

Aus der folgenden Tabelle ist das spezifische Gewicht der Luft bei den verschiedenen Temperaturen zu entnehmen: En la siguiente tabla podrá leer directamente el peso del aire a las diferentes temperaturas:

t°C	-20	-10	0	+10	+15	+20	+30	+40	+50	+60	+70	+80	+90	+100	+120	+140	+160	+180	+200	+220	+240	+260	+280	+300	+325	+350
γ	1,396	1,342	1,293	1,248	1,226	1,205	1,165	1,128	1,093	1,060	1,029	1,000	0,973	0,947	0,90	0,85	0,82	0,78	0,75	0,72	0,69	0,66	0,64	0,62	0,59	0,56

Luftdruck in Abhängigkeit von der Höhe über dem Meeresspiegel: Tabla para leer directamente la presión barométrica a las diferentes altitudes con respecto al nivel del mar:

mt	0	500	1000	1500	2000	2500	3000	3500	4000	4500
Pb mm Hg	760	720	680	640	600	560	530	500	470	440

CARATTERISTICHE

Le caratteristiche riportate sui diagrammi sono riferite ad aria alla temperatura di +15°C, alla pressione barometrica di 760 mm Hg, con peso specifico di 1,226 Kg/m^3.

RUMOROSITÀ

I valori di pressione sonora indicati in catalogo sono espressi in decibel scala A (db/A), si intendono misurati in campo libero alla distanza di **m.1,5** dal ventilatore funzionante alla portata di massimo rendimento e collegato **a tubazione in aspirante o in premente** (norme UNI EN ISO 3740-3744-3746-13347).

ORIENTAMENTI

Tutti i ventilatori possono essere costruiti in 16 posizioni diverse della bocca di mandata (8 con senso di rotazione orario RD e 8 con senso di rotazione antiorario LG) come indicato dalle tabelle orientamenti.
Si fa presente che il senso di rotazione viene definito guardando il ventilatore dal lato della trasmissione. Alcune grandezze di questi ventilatori sono orientabili fermo restando il senso di rotazione. Questa informazione è riportata in calce alle varie tabelle delle dimensioni d'ingombro. Flange a norme DIN 24154-24158.

ACCESSORI (fornitura a richiesta)

- **controflange aspirante e premente;**
- **portello ispezione:** serve per l'ispezione e la pulizia della girante e dell'interno della coclea;
- **tappo di scarico:** serve per eliminare l'eventuale condensa che può formarsi all'interno del ventilatore, è posto sul punto più basso della coclea;
- **giunti antivibranti in aspirante e in premente:** servono per evitare il propagarsi delle vibrazioni alle tubazioni;
- **rete di protezione bocca aspirante:** viene impiegata a scopo antinfortunistico quando il ventilatore aspira dall'ambiente;
- **serranda di regolazione sulla mandata:** viene impiegata per la regolazione della portata del ventilatore;
- **regolatore di portata sull'aspirazione:** viene impiegato per regolare la portata del ventilatore, mantenendone elevato il rendimento anche in fase di regolazione.

COSTRUZIONI SPECIALI

Costruzione antiscintilla: nei casi di trasporto di fluidi esplosivi oppure di installazione in ambienti pericolosi, le parti a contatto con il fluido aspirato, che rischiano lo sfregamento, vengono costruite con materiali non ferrosi, così come il motore potrà essere richiesto in costruzione speciale.
Costruzione anticorrosiva: nei casi di trasporto di fluidi corrosivi, le parti a contatto con il fluido possono essere rivestite con vernici speciali, oppure essere costruiti con materiali speciali come: acciai inossidabili austenitici (AISI 304-316 ecc.). Altre costruzioni speciali possono essere prese in considerazione a seconda di particolari necessità del cliente.

CHARACTERISTICS

The features listed in the diagrams are refered to air at the temperature of + 15°C and at the barometrical pressure of 760 mm.Hg with specific gravity 1,226 Kg/m^3.

NOISE LEVEL

The noise level values indicated are expressed in decibel scale A (dB/A) they are understood measured in a free range at the distance of **1.5 m** from the fan operating with the highest output capacity, connected **to inlet or outlet pipe connections** (rules UNI EN ISO 3740-3744-3746-13347).

ORIENTATIONS

All the fans can be constructed with the delivery mouth in 16 different positions (8 in clockwise rotation RD and 8 in counterclockwise rotation LG) as indicated on the orientation tables. Please note that the direction of rotation is determined by looking at the fan from the transmission side. Some sizes of these fans are revolvable always considering the rotation direction. This information is indicated at the end of the various tables of the overall dimensions. Flange see DIN 24154-24158.

ACCESSORIES (delivery on request)

- **intaking and pressing counterflange;**
- **inspection door:** to inspect and to clean the wheel and the scroll inside;
- **discharge cap:** it eliminates the condensate if any inside the fan and it is situated on the lowest part of the scroll.
- **vibrating proof joints in intaking and pressing time:** they are used to avoid the spreading of vibrations to the pipes;
- **safety grate for intaking throat:** it is used to avoid accidents when the fan is intaking from the room;
- **regulation lock on delivery:** it is used to regulate the fan delivery;
- **regulator of the flow rate in intaking time:** it is used to regulate the fan flow rate and it maintains high the efficiency level, also in regulating time.

SPECIAL CONSTRUCTIONS

Spark proof construction: when explosive fluids are carried or when the plant is installed in dangerous environments, the parts that come into contact with the intaken fluid are constructed by material without iron content to avoid rubbing, motor on request is supplied in special construction.
Corosionproofing construction: when corrosive fluids are carried, the parts that come into contact with the fluid are painted with special paints or they are constructed with special materials as austentic stainless steels (AISI 304-316 etc.). Constructions can be effected according to the customer's particular needs.

CARACTÉRISTIQUES

Les caractéristiques mentionnées sur les diagrammes sont rapportées àl'air à la température de + 15°C, à la pression barometrique de 760 mm Hg, avec un poids specifique de 1,226 Kg/m^3.

NIVEAU SONORE

Les valeurs de pression sonore indiquées en catalogue sont exprimées en décibel échelle A (db/A), elle sont mesurées en champs libre à la distance de **m. 1,5** du ventilateur qui fonctionne à régime de rendement maximum et qui est racordè **à tubulure d'aspiration ou de refoulement** sélon les normes UNI (sélon UNI EN ISO 3740-3744-3746-13347).

ORIENTATIONS

Tous les ventilateurs peuvent être construits en 16 positions différentes de la bouche de refoulement (8 avec sens de rotation à droite RD et 8 avec sens de rotation à gauche LG) comme indique dans les tableaux orientations. Il faut tenir compte que le sens de rotation est défini en regardant le ventilateur du côte de la transmission. Quelques modeles de ces ventilateurs ne sont pas orientables. Cette information est mentionnée au bas de chaque tableau des dimensions d'encombrement. Brides selon DIN 24154-24158.

ACCESSOIRES (fourniture sur demande)

- **contre-brides aspirante et refoulante;**
- **porte d'inspection:** elle sert pour l'inspection et le nettoyage de la turbine et de l'intérieur de la coque;
- **bouchon de vidange:** il sert à éliminier l'éventuelle condensation qui peut se former à l'intérieur du ventilateur, il se trouve au point le plus bas de la coque;
- **joints antivibratoires en aspiration et en refoulement:** ils servent à éviter que les vibrations se propagent aux conduites;
- **grillage de protection bouche aspirante:** il est employé contre les accidents quand le ventilateur aspire a bouche libre.
- **rideau de réglage sur le refoulement:** il est employé pour le réglage du débit du ventilateur.
- **régulateur de débit sur l'aspiration:** il est employé pour le réglage du débit du ventilateur, en gardant élevé le rendement même en phase de réglage.

CONSTRUCTIONS SPECIALES

Construction antiétincelles: en cas de transport de fluides explosifs ou de installation en milieux dangéreux, les parties au contact du fluide aspiré, qui risquent le frottement, sont construites en matériels non ferreux, pour le même motif le moteur pourra etre démandé en construction spéciale.
Construction anticorrosion: en cas de transport de fluides corrosifs,les parties au contact du fluide peuvent être revetues de peintures speciales, ou étre construites en materiaux spéciaux comme: aciers inoxydables austénitiques (AISI 304-316 etc.). D'autres constructions spéciales peuvent être prises en consideration sélon particulières nécessités du client.

EIGENSCHAFTEN
Die Parameter in den Tabellen beziehen sich auf Luft mit einer Temperatur von 15°C bei einem Luftdruck von 760 mm Hg. (Spezifisches Gewicht der Luft 1,226 Kg/m^3).

SCHALLPEGEL
Die Schallwerte sind in Dezibel, Skala A db (A) angegeben. Sie wurden im Freifeld im Abstand von **1,5 m** entfernten, unten Vollast arbeitenden, **saug-oder drückseitig** angeschlossenem Ventilator entsprechend (Normen UNI EN ISO 3740-3744-3746-13347).

GEHÄUSESTELLUNGEN:
Alle Radialventilatoren können mit 16 verschiedenen Stellungen der Drucköffnung gebaut werden (8 mit Uhrzeigersinn RD und 8 mit Gegenuhrzeigersinn LG) wie in der Tabelle der Einstellungen angegeben. Die Drehrichtung versteht sich von der Antriebsseite aus gesehen. Flansche nach DIN Norm 24154-24158.

ZUBEHOEHRTEILE (Auf Anfrage)
- **Gegenflansche auf Saug- und Druckseite**;
- **Reinigungsöffnung:** zur Überprüfung und Reinigung des Gehäuses und Laufrades;
- **Kondensatstutzen:** Er liegt an der untersten Stelle des Gehäuses;
- **Druck-und saugseitige elastiche Verbindungen:** verhindern das Übergreifen von Schwingungen auf die Rohrleitungen;
- **Schutzgitter auf der Saugseite:** zur Unfallsverhütung, falls der Ventilator frei ansaugt;
- **Mengenregler auf Druchseite:** regelt die Fördermenge des Ventilators;
- **Mengenregler auf der Saugseite (Drallregler):** wird zur Regelung des Volumenstromes verwendet.

SPEZIALAUSFÜHRUNGEN
Funkensichere Bauart: für die Förderung von explosiven Luftströmen oder für die Aufstellung in explosionsgefährdeten Räumen.
Ansaugstutzen und Wellendurchgang sind mit nichtfunkenziehendem NE-Metallen versehen, ebenso kann auch ein Ex-geschützter Motor angeboten werden.
Korrosionshemmende Ausführungen: falls korrosive Luftströme gefördert werden, können die luftberührten Teile mit einen Spezialanstrich versehen werden, oder aus rost-und säurebeständigem Stahl AISI 304 - DIN 1.4301, AISI 316 - DIN 1.4571 usw. gefertigt werden Weitere spezielle Ausführungen Können nach Kundenwunsch angetertigt werden.

CARACTERÍSTICAS
Las características indicadas en los diagramas se refieren al aire a + 15°C de temperatura, con una presión barométrica de 760 mm Hg y con peso específico de 1,226 kg/m^3.

INTENSIDAD ACÚSTICA
Los valores de presión sonora, mencionados en el catálogo, están indicados en decibel, escala A (dB/A). Se entienden medidos sin resistencia a una distancia de **1,5 m** del ventilador funcionando al máximo y conectado **a tuberías en aspiración o impulsión** (normas UNI EN ISO 3740-3744-3746-13347).

ORIENTACIONES
Todos los ventiladores pueden fabricarse con 16 diferentes posiciones del orificio de empuje (8 con sentido de rotación hacia la derecha RD, y 8 con sentido de rotación hacia la izquierda LG), como muestran las tablas de las orientaciones.
Nótese que el sentido de rotación se define mirando el ventilador desde el lado de la transmisión. Algunos modelos de estos ventiladores están posicionados teniendo en cuenta el sentido de rotación. Dicha información está indicada al pie de las diferentes tablas de las dimensiones máximas. Las bridas son conformes a las normas DIN 24154-24158.

ACCESORIOS (suministro a pedido)
- **contrabrida aspirante e impelente;**
- **registro de inspección:** sirve para inspeccionar y limpiar la rueda de paletas y el interior de la cóclea;
- **tapón de descarga:** sirve para eliminar el posible líquido de condensación que puede formarse en el interior del ventilador; está colocado en el punto más bajo de la cóclea;
- **juntas antivibrantes en la aspiración y en el empuje:** sirven para que las vibraciones no lleguen a las tuberías;
- **red de protección orificio de aspiración:** se emplea para la prevención de accidentes cuando el ventilador aspira del local;
- **válvula de regulación en el empuje:** se utiliza para regular el caudal del ventilador;
- **regulador de caudal en la aspiración:** se emplea para regular el caudal del ventilador, manteniendo el rendimiento alto incluso durante la regulación.

CONSTRUCCIÓN ESPECIAL
Construcción a prueba de chispas: en los casos en que se transportan fluidos explosivos, o cuando los ventiladores se instalan en locales peligrosos, las piezas que tienen contacto con el fluido aspirado, y corren el riesgo de fricción, están fabricadas de materiales no ferrosos. También el motor podrá pedirse en construcción especial.
Construcción anticorrosiva: en los casos en que se transportan fluidos corrosivos, las piezas que tienen contacto con el fluido pueden estar recubiertas de pinturas especiales, o bien pueden estar fabricadas con materiales especiales como: aceros inoxidables austeníticos (AISI 304-316, etc). Otras construcciones especiales pueden tomarse en consideración de acuerdo con las exigencias específicas del cliente.

ALCUNI VALORI PRATICI DI VELOCITÀ DELL'ARIA DA TENERE NELLE CONDOTTE IN FERRO PER IMPIANTI DI ASPIRAZIONE DI:

Polveri di cereali	16÷19 m/s
Polveri di vernice	15÷18 m/s
Trucioli di legno e segatura	18÷24 m/s
Polvere di prodotti chimici secca	17÷20 m/s
Polverino di carbone	20÷25 m/s
Polveri di lavorazione materie plastiche	18÷23 m/s
Fumi di fonderia	15÷18 m/s
Ruote smerigliatrici, affilatrici e pulitrici	20÷25 m/s
Fumi di solventi di sgrassatura	12÷17 m/s
Trucioli e polveri metalliche	25÷38 m/s
Polvere di gomma	17÷20 m/s
Polveri tossiche di qualsiasi genere	15÷25 m/s
Polveri di ossido di zinco	18÷21 m/s
Polveri di marmo	20÷25 m/s
Smerigliatura pelli	18÷23 m/s

ALCUNI DATI PRATICI SUL NUMERO DI RICAMBI DELL'ARIA PREVISTI NEGLI AMBIENTI CIVILI, INDUSTRIALI ED AGRICOLI:

Ambienti	N. ricambi/ora
Allevamenti ovicoli	8
Allevamenti bovini-suini	10
Atri d'albergo - sale - corridoi	4
Autorimesse	8
Banche	6
Bagni - docce	6
Bagni galvanici	25
Carpenterie - saldature	12
Centrali termiche	60
Chiese	15
Caffè - bar - ristoranti	10
Cinema - teatri	15
Colorifici	15
Concerie	18
Essicazioni pelli	35
Fabbrica gomme	12
Fabbrica paste alimentari	6
Fabbrica prodotti chimici	15
Falegnamerie	6
Filature - tessiture	5
Fonderie	25
Fucine	25
Lavanderie a vapore	30
Locali forni elettrici	30
Locali forni industriali	20
Magazzini merci deperibili	15
Magazzini merci non deperibili	5
Manifatture tabacchi	12
Molini	20
Negozi vari	5
Ospedali	6
Palestre	20
Panetterie	15
Piscine	25
Sale da ballo	20
Sale da gioco	10
Sale d'aspetto	10
Scuole	6
Stabilimenti metallurgici	5
Supermercati	5
Tintorie	30
Tipografie	20
Toilette	30
Uffici tecnici	15

SOME VALUES OF AIR SPEED THAT MUST BE OBSERVED INSIDE THE IRON PIPES FOR SUCTION PLANTS, RELATING TO FOLLOWING MATERIALS:

Cereals dust	16÷19 m/s
Varnisch dust	15÷18 m/s
Wooden shaving and sawdust	18÷24 m/s
Dry dust of chemicals	17÷20 m/s
Coal dust	20÷25 m/s
Dust of plastic material working	18÷23 m/s
Foundry fumes	15÷18 m/s
Lapping sharpening and bufing wheels	20÷25 m/s
Fumes of solvents for degreasing	12÷17 m/s
Metallic shaving and dust	25÷38 m/s
Rubber dust	17÷20 m/s
Any toxic dust	15÷25 m/s
Zinc oxide dust	18÷21 m/s
Saw dust of marble	20÷25 m/s
Hides buffing	18÷23 m/s

SOME DATA ABOUT THE NUMBER OF THE AIR CHANGINGS FORESEEN IN CIVIL, INDUSTRIAL AND AGRICULTURAL ENVIRONMENTS:

Enviroments	No. changings/hour
Hen - hutch	8
Bovine - swine breeding	10
Hotel halls -rooms - corridors	4
Garages	8
Banks	6
Bathrooms - showerbaths	6
Galvanic baths	25
Carpenter shops - welding shops	12
Heating plants	60
Churches	15
Coffee - houses - bars - restaurants	10
Cinemas - theatres	15
Dye works	15
Tanneries	18
Hide drying processes	35
Facrories for rubber production	12
Factories for alimentary pastes	6
Factories for chemicals production	15
Joineries	6
Spinning - and weaving mills	5
Foundries	25
Forge shops	25
Steam laundries	30
Rooms for electric furnaces	30
Rooms for furnace	20
Warehouses for perishable goods	15
Warehouses for unperishable goods	5
Tobacco manufactures	12
Grinding mills	20
Shops	5
Hospitals	6
Gymnasiums	20
Baker shops	15
Swimming-pools	25
Dance-halls	20
Card-rooms	10
Waiting-rooms	10
Schools	6
Metallurgical works	5
Supermarkets	5
Dyeing plants	30
Printing shops	20
Toilettes	30
Technical departments	15

QUELQUES VALEURS PRATIQUES DE VITESSE DE L'AIR A GARDER DANS LES CONDUITES EN FER POUR INSTALLATIONS D'ASPIRATION DE:

Poudres de céréales	16÷19 m/s
Poudres de vernis	15÷18 m/s
Copeaux de bois et sciure	18÷24 m/s
Poudre de produits chimiques sèche	17÷20 m/s
Charbon poussier	20÷25 m/s
Poudres de travail de matériel plastique	18÷23 m/s
Fumées de fonderie	15÷18 m/s
Roues à poncer, affûteuses et polisseuses	20÷25 m/s
Fumées de solvants de dégraissage	12÷17 m/s
Riblons et poudres métalliques	25÷38 m/s
Poudre de caoutchouc	17÷20 m/s
Poussières toxiques de n'importe quel genre	15÷25 m/s
Poussières de oxyde de zinc	18÷21 m/s
Poudres de marbre	20÷25 m/s
Ponçage de peaux	18÷23 m/s

QUELQUES DONNEES PRATIQUES SUR LE NUMERO DE RECHANGES DE L'AIR PREVUS DANS LES MILIEUX CIVILS, INDUSTRIELS ET AGRICOLS:

Milieuw	N. rechanges/heure
Elevages avicoles	8
Elevages bovins - porcins	10
Le hall d'un hôtel - salles - couloires	4
Garages	8
Banques	6
Salles de bains - douches	6
Bains galvaniques	25
Charpenteries - soudures	12
Centrales thermiques	60
Eglises	15
Cafés - restaurant	10
Cinémas - théatres	15
Fabriques de colorants	15
Tanneries	18
Séchage peaux	35
Industrie de caoutchouc	12
Industrie de pâtes alimentaires	6
Industrie de produits chimiques	15
Menuiseries	6
Filatures - tissages	5
Fonderies	25
Forges	25
Blanchisseries à vapeur	30
Fours éléctriques locaux	30
Fours industriels locaux	20
Magasins marchand. périssables	15
Magasins marchand. pas périssable	5
fabrique de tabacs	12
Moulins	20
Magasins géneraux	5
Hôpitaux	6
Gymnase	20
Boulangeries	15
Piscines	25
Salles de dance	20
Salles de jeu	10
Salles d'attante	10
Ecoles	6
Industre métallurgique	5
Supermarchés	5
Teintureries	30
Imprimeries	20
Toilettes	30
Bureaux techniques	15

EINIGE PRAKTISCHE WERTE FÜR LUFTGESCHWINDIGKEITEN IN BLECHROHRLEITUNGEN VON ABSAUGANLAGEN:

Getreidestaub	16÷19 m/s
Lackpulver	15÷18 m/s
Holzspäne und Holzmehl	18÷24 m/s
Trockenes Chemikalienpulver	17÷20 m/s
Kohlensaub	20÷25 m/s
Kunststoffpulver	18÷23 m/s
Giessereirauch	15÷18 m/s
Schmiergel- und Schleifmaschinen	20÷25 m/s
Weichmacherdämpfe	12÷17 m/s
Metallspäne und Metallstaub	25÷38 m/s
Gummipulver	17÷20 m/s
Beliebiger, schädlicher Staub	15÷25 m/s
Zinkoxydstaub	18÷21 m/s
Marmorstaub	20÷25 m/s
Schmirgelstaub von Häuten	18÷23 m/s

EINIGE PRAKTISCHE ANGABEN ÜBER DIE LUFTWECHSELZAHL IM ZIVILEN, GEWERBLICHEN UND LANDWIRTSCHAFTKICHEN BEREICH:

Umgebungen	Nr. Luftwechsel/Stunde
Schafzucht	8
Ochsen- oder Schweinzucht	10
Hallen, Säle, Gänge in Hotels	4
Garagen	8
Banken	6
Bäder, Duschen	6
Galvanische Bäder	25
Stahlbauschlossereien, Schweissereien	12
Kraftwerke	60
Kirchen	15
Cafés, Gaststätten, Bars	10
Kinos - Theater	15
Farbenfabriken	15
Gerbereien	18
Trockenanlagen für Felle	35
Gummifabriken	12
Teigwarenfabriken	6
Chemiefabriken	15
Tischlereien	6
Webereien, Spinnereien	5
Giessereien	25
Schmieden	25
Dampfwäschereien	30
Räume an elektrischen Öfen	30
Räume an Industrieöfen	20
Lager für verderbliche Ware	15
Lager für nicht verderbliche Ware	5
Tabakfabriken	12
Mühlen	20
Geschäfte	5
Krankenhäuser	6
Turnhallen	20
Bäckereien	15
Schwimmhallen	25
Tanzlokale	20
Spiellokale	10
Wartesäle	10
Schulen	6
Metallverarbeitende Betriebe	5
Supermarkets	5
Färbereien	30
Druckereien	20
Toiletträume	30
Technische Büros	15

ALGUNOS VALORES PRÁCTICOS DE VELOCIDAD DEL AIRE QUE TIENEN QUE REGISTRARSE EN LOS CONDUCTOS DE HIERRO PARA INSTALACIONES DE ASPIRACIÓN

Polvos de cereales	16÷19 m/s
Polvos de pintura	15÷18 m/s
Virutas de madera y aserrín	18÷24 m/s
Polvo seco de productos químicos	17÷20 m/s
Polvillo de carbón	20÷25 m/s
Polvos de la elaboración de materias plásticas	18÷23 m/s
Humos de fundición	15÷18 m/s
Ruedas esmeriladoras, afiladoras y pulidoras	20÷25 m/s
Humos de disolventes de desengrasado	12÷17 m/s
Virutas y polvos metálicos	25÷38 m/s
Polvo de caucho	17÷20 m/s
Polvos tóxicos de cualquier tipo	15÷25 m/s
Polvos de óxido de zinc	18÷21 m/s
Polvos de mármol	20÷25 m/s
Esmerilado de pieles	18÷23 m/s

ALGUNOS DATOS PRÁCTICOS ACERCA DEL NÚMERO DE RENOVACIONES DE AIRE PREVISTOS EN LOS LOCALES CIVÍLES, INDUSTRIALES Y AGRÍCOLAS

Locales	N° de renovaciones/hora
Criaderos avícolos	8
Criaderos bovinos - porcinos	10
Halls de hoteles - salas - pasillos	4
Garajes colectivos	8
Bancos	6
Baños - duchas	6
Baño de galvanizado	25
Carpinterías metálicas - soldaduras	12
Centrales térmicas	60
Iglesias	15
Cafés - bares - restaurantes	10
Cines - teatros	15
Fábrica de colores	15
Curtidurías	18
Secados de pieles	35
Fábrica de caucho	12
Fábrica de pastas alimenticias	6
Fábrica de productos químicos	15
Carpinterías	6
Hilanderías - tejedurías	5
Fundiciones	25
Herrerías	25
Lavanderías a vapor	30
Locales hornos eléctricos	30
Locales hornos industriales	20
Depósitos de mercancías perecedera	15
Depósitos de mercancías no perecedera	5
Tabacaleras	12
Molinos	20
Negocios varios	5
Hospedales	6
Gimnasios	20
Panaderías	15
Piscinas	25
Salas de baile	20
Salas de juego	10
Salas de espera	10
Escuelas	6
Establecimientos metalúrgicos	5
Supermercados	5
Tintorerías	30
Tipografías	20
Lavabos	30
Oficinas técnicas	15

Esecuzioni costruttive dei ventilatori secondo le norme UNI EN ISO 13349 (2009).
Fans constructive executions in conformity with rules UNI EN ISO 13349 (2009).
Executions constructives des ventilateurs sélon UNI EN ISO 13349 (2009).
Diese Ventilatoren werden nach den Normen gebaut UNI EN ISO 13349 (2009).
Realizaciones constructivas de los ventiladores de conformidad con las normas UNI EN ISO 13349 (2009).

ESECUZIONE 1
Accoppiamento a cinghie. Girante calettata a sbalzo. Supporto montato su sedia al di fuori del circuito dell'aria. Temperatura max dell'aria 90 °C senza ventolina di raffreddamento; 350 °C con ventolina.

EXECUTION 1
For belt drive. Whee keyed overhung. Supports mounted on a base outside the air stream. Max air temperature 90 °C without cooling fan; 350 °C whenfitted with cooling fan.

EXECUTION 1
Bout d'arbre nu - turbine clavetée en bout d'arbre - paliers montés sur socle à l'exterieur du circuit d'air - température maxima du flu de 90 °C, sans turbine de refrodissement; 350 °C avec turbine de regrodissement.

AUSFÜHRUNG 1
Kelriemenantrieb Flügerad auf Welle montiert. Die Lagerung ist außerhald des Luftstromes auf einem Sockel montiert. Maximale Fördermitteltemperatur 90 °C ohne Kühlflügel, 350 °C mit Kühlflügel.

REALIZACIÓN 1
Acoplamiento de correas. Rueda de paletas ensamblada en saliente. Soporte montado sobre la base fuera del circuito del aire. Temperatura máx. del aire 90°C, sin ventilador de refrigeración, 350°C con ventilador de refrigeración.

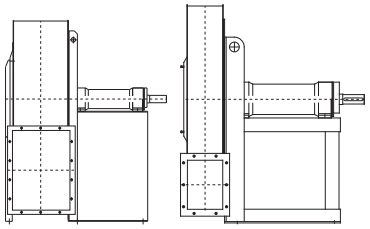

ESECUZIONE 4
Accoppiamento diretto. Girante calettata direttamente sull'albero del motore che é sostenuto dalla sedia. Temperatura max dell'aria 80 °C; con ventolina 150 °C.

EXECUTION 4
For direc drive. Wheel keyed to motorshaft. Motor is supported by the base. Max air temperature 80 °C; when fitted with cooling fan 150 °C.

EXECUTION 4
Accouplement direct - turbine clavetée directement sur le bout d'arbre du moteur qui est fixé sur le socle - temperature maxima dell'air 80 °C; avec turbine de regroidissement 150 °C.

AUSFÜHRUNG 4
DIrektantrieb. Flügelrad direkf auf der Welle des Motors montiert, der auf dem Sockel befesting ist. Maximale Fördermitteltemperatur 80 °C; in Sonderausführung bis 150 °C.

REALIZACIÓN 4
Acoplamiento directo. Rueda de paletas ensamblada directamente en el árbol motor que está sostenido por la base. Temperatura máx. del aire 80 °C, con ventilador de refrigeración 150 °C.

ESEC. 4

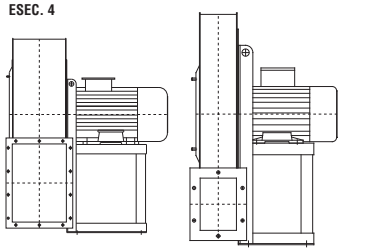

ESECUZIONE 5
Accoppiamento diretto. Girante calettata direttamente sull'albero del motore flangiato che è sostenuto dalla cassa. Temperatura max dell'aria 80 °C.

EXECUTION 5
For direct drive. Wheel keyed to motor shaft. Motor is supported by the case. Max. air temperature: 80 °C.

EXECUTION 5
Accouplement direct - turbine clavetée directement sur le bout d'arbre du moteur qui est fixé sur le boitier - temperature maxima de l'air 80 °C.

AUSFÜHRUNG 5
Direktantrieb. Flügelrad direkt auf der Welle des Motors montiert, der auf dem Gehäuse befestigt ist. Maximale Fördermitteltemperatur 80 °C.

REALIZACIÓN 5
Acoplamiento directo. Rueda de paletas ensamblada directamente en el árbol motor embridado, que está sostenido por la caja. Temperatura máx. del aire 80 °C.

ESEC. 5

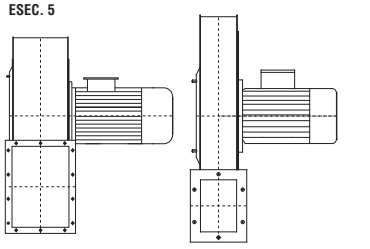

ESECUZIONE 8
Accoppiamento diretto a mezzo giunto elastico. Girante calettata a sbalzo. Supporto montato su base al di fuori del circuito dell'aria. Temperatura dell'aria 90 °C senza ventolina di raffreddamento; 350 °C con ventolina. Base unica per ventilatore supporto-motore.

EXECUTION 8
Direct coupling by means of an elastic joint. Protecting keyed fan wheel. Support assembled on a base out of the air circuit. Temperature ot the air 90 °C without cooling fan; 350 °C with fan. Only one base for fa-support-motor.

EXECUTION 8
Accouplement direct au moyen d'un joint élastique. Turbine montée en porte-à-faux. Suppor monté sur chassis hors du circuit d'air. Température de l'air 90 °C sans turbine de refroidissement, 350 °C avec turbine. Chassis unique pour le ventilateur et le support moteur.

AUSFÜHRUNG 8
Direkt gekuppelt mit elastischer Kupplung, einseitig gelagertes Laufrad, Lagerung und Motor auf einem Sockel aussehalb des Luftstrommes montiert. Temperatu ren des Luftstromes sind bis 90 °C ohne, bis 350 °C mit Kühlscheiben zulässig. Gemeinsamer Sockel für Ventilator, Lagerung und Motor.

REALIZACIÒN 8
Acoplamiento directo mediante junta elástica. Rueda de paletas ensamblada en saliente. Soporte montado sobre base fuera del circuito del aire. Temperatura máx. del aire 90 °C, sin ventilador de refrigeración, 350 °C con ventilador de refrigeración. Base única para ventilador soporte motor.

ESEC. 8

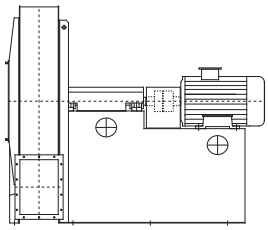

ESECUZIONE 9
Accoppiamento a cinghie. É uguale alla esecuzione 1 col motore sostenuto sul fianco della sedia. Temperatura massima dell'aria 90 °C senza ventolina di raffreddamento, 350 °C con ventolina. Posizione del motore W o Z.

EXECUTION 9
For belt drive. Same as arrangement 1 with motor supported by the side wall of base. Max air temperature: 90 °C without cooling fan; 350 °C when fitted with cooling fan. Position of motor W or Z.

EXECUTION 9
Entraîment par courroies - Il est identique à l'agencement 1 avec moteur fixé sur le côte du socle - Température maxima de l'air 90 °C sans turbine de refroidissement; 350 °C avec turbine de refroidissement. Position du moteur W ou Z

AUSFÜHRUNG 9
Keilriemenantrieb. Die Ausführung ist wie bei Nr. 1, wobei der Motor auf einer Seite des Sockels montiert ist. Maximale fördermitteltemperatur 90 °C ohne Kühlflügel; 350 °C mit Kühlflügel. Position des Motors W oder Z.

REALIZACIÓN 9
Acoplamiento por correas. Es igual a la realización 1 con el motor sostenido al costado de la base. Temperatura máx. del aire 90 °C, sin ventilador de refrigeración, 350 °C con ventilador de refrigeración. Posición del motor W o Z.

ESEC. 9

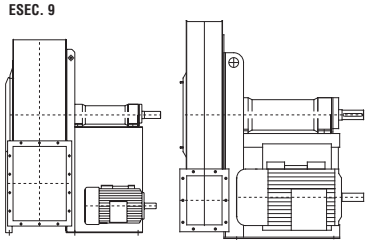

ESECUZIONE 12
Accoppiamento a cinghie. È uguale alla esecuzione 1 col. ventilatore e motore sostenuti dal telaio di fondazione. Temperatura massima dell'aria 90 °C senza ventolina di raffreddamento; 350 °C con ventolina. Posizione del motore W o Z (eccezionalmente X o Y).

EXECUTION 12
For belt drive. Same as arrangement 1 with both fan and motor supported by the foundation frame. Max. air temperature: 90 °C without cooling fan; 350 °C when fitted with cooling fan. Position of motor W or Z (exceptionally X or Y).

EXECUTION 12
Entraînement par courroies - Il est identique à l'agencement 1 avec moteur fixé sur le chassis agrandi. Temperature maxima de l'air 90 °C sans turbine de refroidissement; 350 °C avec turbine de refroidissement. Position du moteur W ou Z (excetionnellement X ou Y).

AUSFÜHRUNG 12
Kelriemenantrieb. Die Ausführung ist wie bei Nr. 1, wobei der Ventilator und der Motor am Grundrahmen montiert sind. Maximale Fördermitteltemperatur 90 °C ohne Kühlflügel, 350 °C mit Kühlflügel. Position des Motors W oder Z (ausnahmsweise X oder Y).

REALIZACIÓN 12
Acoplamiento por correas. Es igual a la Realización 9 con el ventilador y motor sostenidos por el bastidor de fundación. Temperatura máx. del aire 90 °C, sin ventilador de refrigeración, 350 °C con ventilador de refrigeración. Posición del motor W o Z, (excepcionalmente X o Y).

ESEC. 12

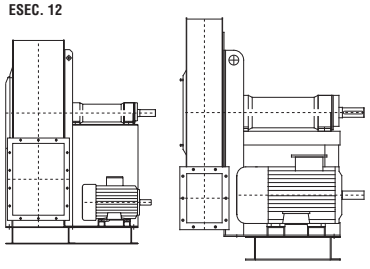

Designazione in pianta delle posizioni dei motori per trasmissione a cinghie.

Plan for motor positioning belt drive.

Désignation relative à la position du moteur pour entraînement par courroies.

Bezeichnung der Anordung des Motors bei Keilriemenantrieb.

Indicacíon en el plano de las posiciones de los motores para transmisión por correas.

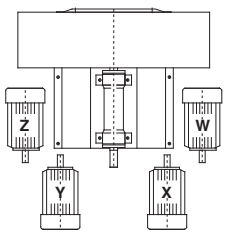

Esecuzioni costruttive dei ventilatori secondo le norme UNI EN ISO 13349 (2009).
Fans constructive executions in conformity with rules UNI EN ISO 13349 (2009).
Executions constructives des ventilateurs sélon UNI EN ISO 13349 (2009).
Diese Ventilatoren werden nach den Normen gebaut UNI EN ISO 13349 (2009).
Realizaciones constructivas de los ventiladores de conformidad con las normas UNI EN ISO 13349 (2009).

Esec. 4

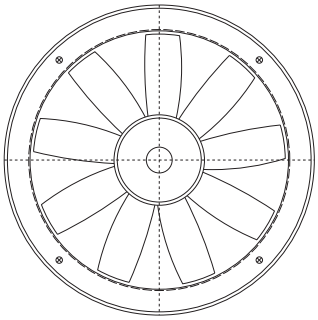

ESECUZIONE 4
Accoppiamento diretto. Girante calettata direttamente sull'albero del motore elettrico. Temperatura d'esercizio da - 20° a + 60°C.

EXECUTION 4
Direct coupling. Fan wheel directly splined to the shaft of the electric motor. Working temperature from - 20° a + 60°C.

EXECUTION 4
Entrainement direct - turbine montée directement sur l'arbre du moteur èlectrique. Temperature de service: de - 20° à + 60°C.

AUSFÜHRUNG 4
DIrechtgekuppelte Ausführung. Ventilatorlaufrad direkt auf Motorwellenstummel befestigt. Betriehstemperatur - 20° C bis + 60°C.

REALIZACIÓN 4
Acoplamiento directo. Rueda de paletas ensamblada directamente en el árbol del motor elétrico.Temperatura de trabajo desde - 20° C hasta + 60°C.

Esec. 9

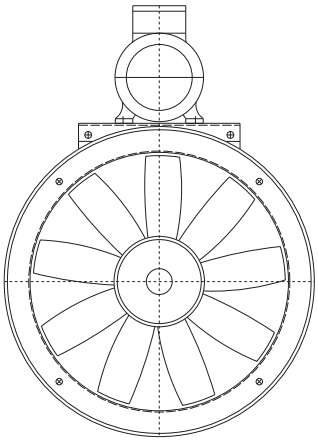

ESECUZIONE 9
Per accoppiamento a cinghie. Il motore è sistemato sul tamburo del ventilatore. Temperatura d'esercizio da - 20° a + 70°C.

EXECUTION 9
Coupling by means of belts. The motor is located on the drum of the fan. Working temperature from - 20° to + 70°C.

EXECUTION 9
Entrainement à courroies. Le moteur est monté sur la virole du ventilateur. Temperature de service: de - 20° a + 70°C.

AUSFÜHRUNG 9
Mit Keilriemenantrieb. Der motor ist auf dem Ventilatorgehäuse aufgebaut. Betriebstemperaturen von - 20° bis + 70°C.

REALIZACIÓN 9
Acoplamiento por correa. El motor está colocado sobre el tambor del ventilador.Temperatura de trabajo desde - 20°C hasta + 70°C.

Esec. 12

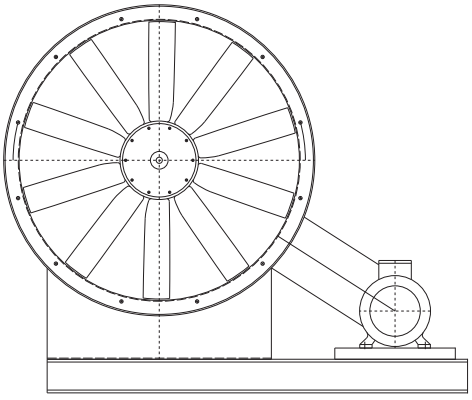

ESECUZIONE 12
Accoppiamento a cinghie. Ventilatore e motore fissati sul telaio di fondazione. Temperatura d'esercizio da - 20° a + 70°C.

EXECUTION 12
Coupling by means of belts. Fan and motor fixed on the foundation frame. Working temperature from - 20° to + 70°C.

EXECUTION 12
Entrainement à courroies. Ventilateur et moteur sont fixés sur le chassis support. Temperature de service: de - 20° à + 70°C.

AUSFÜHRUNG 12
Keilriemengetriebene Ausführung. Ventilator und Motor auf gemeinsamen Grundrahmen befestig. Betriebstemperatur - 20° C bis + 70°C.

REALIZACIÓN 12:
Acoplamiento por correa. Ventilador y motor fijados al bastidor de fundación. Temperatura de trabajo desde - 20° a +70°C.

In un ventilatore elicoidale la posizione angolare del motore (esecuzione 9), della portella d'ispezione, della morsettiera, delle uscite degli ingrassatori esterni, ecc. viene indicata con l'angolo in gradi tra un asse di riferimento perpendicolare alla base di appoggio e l'asse dell'elemento accessorio, ruotando attorno all'asse del ventilatore in senso orario, visto dal lato comando. Se manca la base di appoggio l'asse di riferimento si fa coincidere con l'asse di un elemento accessorio. scelto arbitrariamente.

In an helicoidal fan the angular position of the motor (esecution 9), of the inspection door, of the terminal board, of the exits of the external lubricators etc. Is indicated with the angle in degrees between the fiducial axis which is perpendicular to the supporting base and to the axis of the accessory element, by rotating around the axis of the fan in clockwise direction, as seen from the guide side.
If the supporting base is missing the fiducial axis must coincide with the axis of an accessory element, which can be arbitrary choosen.

Sur un ventilateur hélicoidal, la position angulaire du moteur (exécution 9), de la trappe de visite des sorties des graisseurs externes, etc. est définie par l'angle en degrés formé par un axe de référence perpendiculaire à la base d'appui et l'axe de l'élément accessoire, en tournant autour de l'axe du ventilateur dans le sens horaire, vu du coté transmission. S'il n'y a pas de base d'appui, on prendra comme axe de reférence, l'axe d'un élément accessoire choisi arbitrairement.

Die Lage des Motors, der Reinigungsöffnung, des Klemmkastens, der Ausgange der außenliegenden Schmiernippel, etc. Wird bei einem Axialventilator der Bauform 9 in Winkelgradenvon der Antriebsseite aus gesehen im Uhrzeigersinn drehend - angegeben. Als Horizontale zur senkrechten Bezugsachse nehme man den Grundrahmen oder den Motorbock an.

En un ventilador helicoidal, la posición angular del motor (realización 9), del registro, del tablero de bornes, de las salidas de los engrasadores exteriores, etc. está indicada con el ángulo en grados entre un eje de referencia perpendicular a la base de apoyo y el eje del accesorio, girando alrededor del eje del ventilador hacia la derecha, visto desde el lado del mando.
Si falta la base de apoyo, se hace coincidir el eje de referencia con el eje de un accesorio, escogido arbitrariamente.

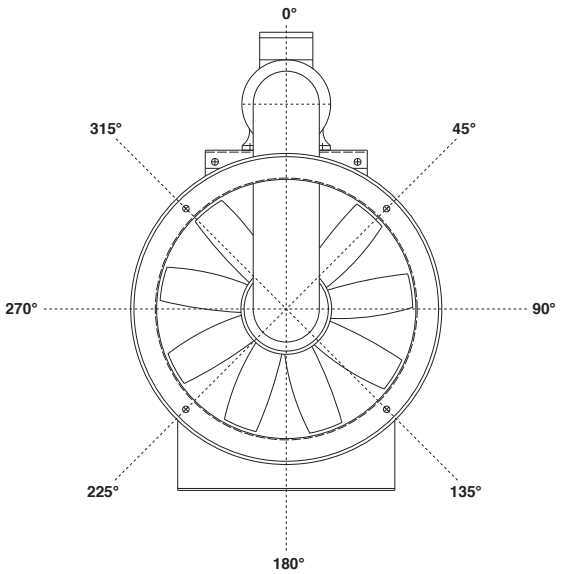

Normative

La Direttiva Ecodesign 2005/32/CE, introdotta il 6 luglio 2005 come "Energy Using Product" Directive (EuP), punta a fornire un quadro normativo comune per stabilire i requisiti per la progettazione ecocompatibile dei prodotti, senza impatti negativi su salute, sicurezza e funzionalità del prodotto.
Applicata inizialmente solamente ai prodotti che utilizzano e producono energia è stata sostituita dalla Direttiva 2009/125/CE che ne estende il campo di applicazione a tutti i prodotti connessi all'energia ("Energy Related Products" - ErP) in conseguenza del piano strategico "20-20-20", con il quale l'Unione Europea ha fissato gli obiettivi di riduzione del 20% delle emissioni di gas serra, l'aumento del 20% del risparmio energetico negli usi finali e l'incremento del 20% di consumo di energia da fonti rinnovabili entro il 2020.
È importante sottolineare come la Direttiva ErP ed il relativo Regolamento Europeo n. 327/2011 prendono in considerazione tutto l'insieme del ventilatore, dall'alimentazione dell'inverter (quando è compreso nel calcolo del rendimento obiettivo) al motore ed alla girante. In tal caso è irrilevante se il ventilatore funziona come singola unità o se è inserito come componente in un altro insieme o processo produttivo.

Il Regolamento reca le modalità di applicazione di tale Direttiva in merito ai ventilatori con potenza elettrica di ingresso compresa tra 125 W e 500 kW e prevede, a partire:

Dal 1° gennaio 2013, i ventilatori non potranno avere un'efficienza energetica inferiore a quella definita nell'allegato I, sezione 2, tabella 1

Dal 1° gennaio 2015, i ventilatori non potranno avere un'efficienza energetica inferiore a quella definita nell'allegato I, sezione 2, tabella 2

Il Regolamento Europeo definisce le formule da utilizzare per calcolare l'efficienza minima (target) per ogni ventilatore, tale procedura prende in considerazione diversi intervalli di potenza per ogni tipologia di ventilatore. Il grado di efficienza "N" è una costante nel calcolo dell'efficienza obiettivo il cui valore aumenterà a partire dal 2015 rispetto a quello definito per il 2013.
Ne consegue che tutti i costruttori e gli importatori europei di ventilatori non potranno più immettere sul mercato europeo ventilatori che non raggiungano il livello di efficienza obiettivo stabilito dal Regolamento Europeo n. 327/2011.

Qui sotto si riportano le curve di efficienza energetica obbiettivo e le formule con cui vengono calcolate, entrambe chiaramente definite dal legislatore europeo.

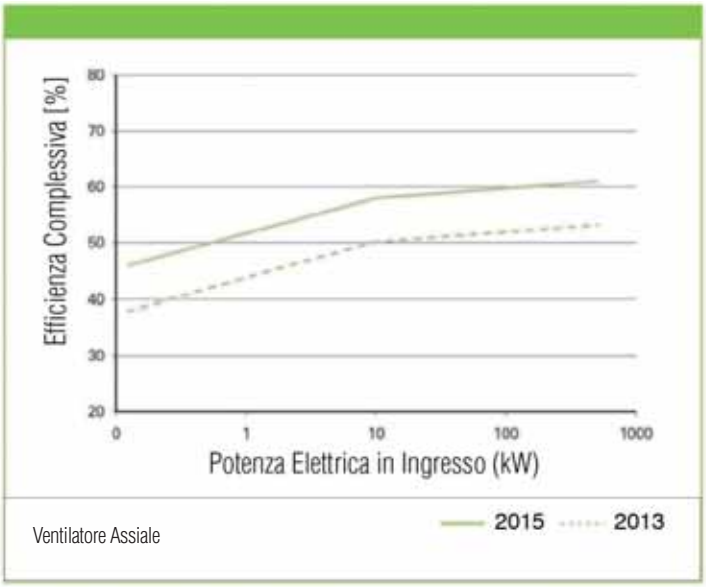

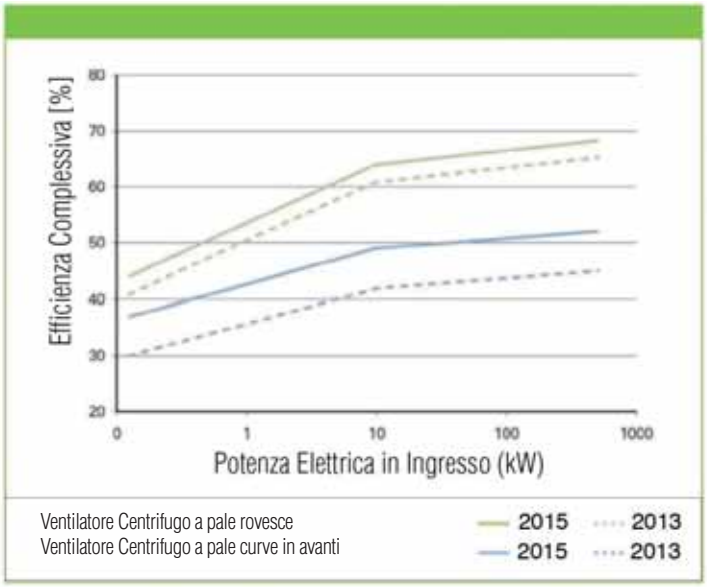

TIPO DI VENTILATORE	CATEGORIA DI MISURA	CATEGORIA DI EFFICIENZA	INTERVALLO DI POTENZA P in kW	EFFICIENZA ENERGETICA OBIETTIVO	GRADO DI EFFICIENZA "N" 1a FASE 01.2013	GRADO DI EFFICIENZA "N" 2a FASE 01.2015
VENTILATORE ASSIALE	B	TOTALE	0,125 ≤ P ≤ 10	ηtarget = 2,74 · ln(P) - 6,33 + N	50	58
			10 ≤ P ≤ 500	ηtarget = 0,78 · ln(P) - 1,88 + N		
VENTILATORE CENTRIFUGO A PALE CURVE IN AVANTI	B	TOTALE	0,125 ≤ P ≤ 10	ηtarget = 2,74 · ln(P) - 6,33 + N	42	49
			10 ≤ P ≤ 500	ηtarget = 0,78 · ln(P) - 1,88 + N		
VENTILATORE CENTRIFUGO A PALE ROVESCE	B	TOTALE	0,125 ≤ P ≤ 10	ηtarget = 4,56 · ln(P) - 10,5 + N	61	64
			10 ≤ P ≤ 500	ηtarget = 1,1 · ln(P) - 2,6 + N		

Eccezioni alla norma

Il Regolamento Europeo n. 327/2011 non si applica a ventilatori che sono progettati per funzionare:

- In atmosfere potenzialmente esplosive (rif. Dir. 94/9/CE)
- Con temperature di esercizio del gas circolante superiori a 100 °C
- Con temperatura ambiente di esercizio del motore, se collocato al di fuori del flusso di gas, superiore a 65 °C
- Con temperatura media annua del gas circolante e/o la temperatura ambiente di esercizio del motore, inferiore -40 °C
- Solo in casi di emergenza, per brevi periodi (rif. Dir. 89/106/ CE)
- Con una tensione di alimentazione > 1000 Vac o > 1500 Vdc
- In ambienti tossici, altamente corrosivi o infiammabili o in ambienti con sostanze abrasive

Le specifiche di efficienza energetica non si applicano inoltre ai ventilatori progettati per funzionare:

- Con un'efficienza energetica ottimale a 8000 rpm o più
- In applicazioni nelle quali il "rapporto specifico" è superiore a 1,11
- Per il trasporto di sostanze non gassose in applicazioni industriali

Standards

The EcoDesign Directive 2005/32/EC, introduced on 6th July 2005 as the "Energy Using Product" Directive (EuP), aims at providing a general standard framework for establishing the requirements for the eco-compatible design of products with no negative impacts on health, safety or product functionality.
Initially applied only to products using and producing energy, it has now been substituted by the 2009/125/EC Directive that extends its field of application to all energy related products (ErP) as a result of the "20-20-20" strategic plan with which the European Union has fixed the reduction targets at 20% of greenhouse gas emissions, a 20% increase in energy savings in the end uses and a 20% increase in the consumption of energy from renewable sources by the year 2020.
It is important to underline how the ErP Directive and relevant European Regulation no. 327/2011, taking a whole fan assembly in consideration, from powering the inverter (when included in the objective efficiency calculation) to the motor and rotor. In this case, it is irrelevant if the fan is working as a single unit or as a component part of another assembly or production process.

Below are the objective energy efficiency curves and the formulas they are calculated with, both clearly defined by European legislature.



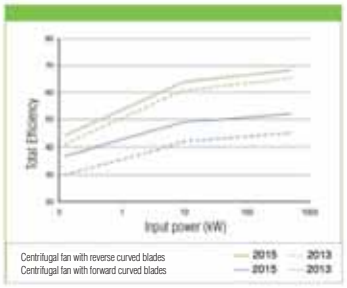

The Regulation explains how this Directive has to be applied as regards to fans with input powers ranging between 125W and 500W and foresees that, starting on:

1st January 2013, fans cannot have an energy efficiency below that defined in Annex I, section 2, Table 1

1st January 2015, fans cannot have an energy efficiency below that defined in Annex I, section 2, Table 2

The European Regulation defines the formulas to use to calculate minimum efficiency (target) for each fan. This procedure takes different power ranges into consideration for each fan type. Efficiency degree "N" is a constant in calculating objective efficiency the value of which will be increasing as from the year 2015 with respect to that defined for the year 2013. As a result, all European fan manufacturers and importers will no longer be able to put fans on the European market that do not reach the objective efficiency level established by the European Regulation no. 327/2011.

FAN TYPE	MEASURING CATEGORY	EFFICIENCY CATEGORY	POWER INTERVAL P in kW	OBJECTIVE ENERGY EFFICIENCY	EFFICIENCY DEGREE "N" 1st PHASE 01.2013	EFFICIENCY DEGREE "N" 2nd PHASE 01.2015
AXIAL FAN	B	TOTAL	0,125 ≤ P ≤ 10	ηtarget = 2,74 · ln(P) - 6,33 + N	50	58
			10 ≤ P ≤ 500	ηtarget = 0,78 · ln(P) - 1,88 + N		
CENTRIFUGAL FAN WITH FORWARD CURVED BLADES	B	TOTAL	0,125 ≤ P ≤ 10	ηtarget = 2,74 · ln(P) - 6,33 + N	42	49
			10 ≤ P ≤ 500	ηtarget = 0,78 · ln(P) - 1,88 + N		
CENTRIFUGAL FAN WITH REVERSE CURVED BLADES	B	TOTAL	0,125 ≤ P ≤ 10	ηtarget = 4,56 · ln(P) - 10,5 + N	61	64
			10 ≤ P ≤ 500	ηtarget = 1,1 · ln(P) - 2,6 + N		

Exceptions to the standard

The European Regulation no. 327/2011 is not applied to fans designed to work:

- In potentially explosive atmospheres (ref. Dir. 94/9/EC)
- With working temperatures of circulating gas higher than 100 °C
- With ambient working temperatures of the motor, if located outside the gas flow, higher than 65 °C
- With annual mean temperatures of the circulating gas and/or ambient working temperatures of the motor, lower than -40 °C
- Only in emergencies, for short periods of time (ref. Dir. 89/106/EC)
- With a supply voltage > 1000 Vac or > 1500 Vdc
- In toxic, highly corrosive or flammable environments or environments with abrasive substances

The energy efficiency specifications are not applied either to fans designed to work:

- With an optimum energy efficiency of 8000 rpm or more
- In applications where the "specific ratio" is greater than 1,11
- For transporting non gaseous substances in industrial applications

Règlementations

La Directive Ecodesign 2005/32/CE, introduite le 6 juillet 2005 et intitulée "Energy Using Product" Directive (EuP), a le but de dresser un cadre règlementaire commun pour fixer les exigences pour la conception écologique des produits, sans impacts négatifs sur la santé, la sécurité et la fonctionnalité du produit.
Tout au début, elle a été appliquée exclusivement aux produits qui utilisent et produisent de l'énergie; ensuite, elle a été remplacée par la Directive 2009/125/CE qui élargie son champ d'application à tous les produits liés à l'énergie ("Energy Related Products" - ErP) à la suite du plan d'action "20-20-20", avec lequel l'Union Européenne a fixé les objectifs de réduction de 20% des émissions de gaz à effet de serre, la hausse de 20% de l'économie d'énergie dans les emplois finaux et l'augmentation de 20% de la consommation d'énergie à partir des sources renouvelables d'ici 2020. Il faut remarquer que la Directive ErP et le relatif Règlement Européen no. 327/2011 prennent en considération tout l'ensemble du ventilateur, de l'alimentation de l'onduleur (s'il est inclus dans le calcul du rendement cible) au moteur et au rouet. Dans ce cas, il n'est pas important si le ventilateur fonctionne en tant qu'unité individuelle ou s'il est intégré comme composant dans un autre ensemble ou processus productif.

Veuillez trouver ci-dessous les courbes d'efficacité énergétique cible et les formules nécessaires pour les calculer, les deux définies par le législateur européen.

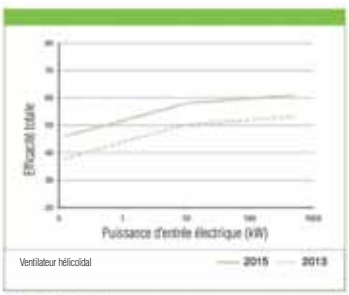

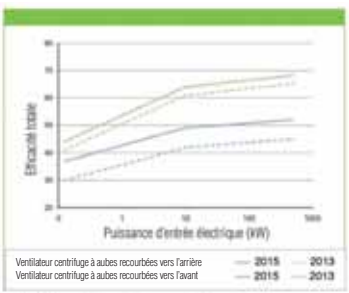

Règlement précise les modalités d'application de cette Directive sur les ventilateurs ayant une puissance électrique entre 125 W et 500 kW et prévoit que, à partir:

Du 1er janvier 2013, les ventilateurs ne pourront pas avoir une efficacité énergétique inférieure au rendement indiqué dans l'annexe I, sect. 2, tableau 1.

Du 1er janvier 2015, les ventilateurs ne pourront pas avoir une efficacité énergétique inférieure au rendement indiqué dans l'annexe I, sect. 2, tableau 2.

Le Règlement Européen fixe les formules à utiliser pour calculer l'efficacité minimale (target) par ventilateur; cette procédure prend en considération plusieurs intervalles de puissance, par typologie de ventilateur.
Le degré d'efficacité "N" est une constante dans le calcul de l'efficacité cible dont la valeur va augmenter à partir de 2015 par rapport à la valeur fixée pour 2013.
Par conséquent, tous les fabricants et les importateurs européens de ventilateurs ne pourront plus mettre sur le marché européen des ventilateurs qui n'atteignent pas le niveau d'efficacité cible établi par le Règlement Européen no. 327/2011.

TYPE DE VENTILATEUR	CATÉGORIE DE MESURE	CATÉGORIE D'EFFICACITÉ	INTERVALLE DE PUISSANCE P EN KW	EFFICACITÉS ÉNERGÉTIQUE CIBLE	DEGRÉ D'EFFICACITÉ "N" 1ÈRE PHASE 01.2013	DEGRÉ D'EFFICACITÉ "N" 2ÈRE PHASE 01.2015
VENTILATEUR HÉLICOÏDAL	B	TOTALE	0,125 ≤ P ≤ 10	ηtarget = 2,74 · ln(P) - 6,33 + N	50	58
			10 ≤ P ≤ 500	ηtarget = 0,78 · ln(P) - 1,88 + N		
VENTILATEUR CENTRIFUGE À AUBES RECOURBÉES VERS L'AVANT	B	TOTALE	0,125 ≤ P ≤ 10	ηtarget = 2,74 · ln(P) - 6,33 + N	42	49
			10 ≤ P ≤ 500	ηtarget = 0,78 · ln(P) - 1,88 + N		
VENTILATEUR CENTRIFUGE À AUBES RECOURBÉES VERS L'ARRIÈRE	B	TOTALE	0,125 ≤ P ≤ 10	ηtarget = 4,56 · ln(P) - 10,5 + N	61	64
			10 ≤ P ≤ 500	ηtarget = 1,1 · ln(P) - 2,6 + N		

Exceptions à la règle

Le Règlement Européen no. 327/2011 ne s'applique pas aux ventilateurs conçus pour être exploités:

- Où l'atmosphère est potentiellement explosive (réf. Dir. 94/9/CE)
- Avec des températures d'exploitation du gaz en circulation supérieures à 100 °C
- Avec une température ambiante d'exploitation du moteur, si placé hors du flux de gaz, supérieure à 65 °C
- Avec une température moyenne annuelle du gaz en circulation et/ou une température ambiante d'exploitation du moteur, inférieure à -40 °C
- Seulement en cas d'urgence, pour des courts périodes (réf. Dir. 89/106/ CE)
- Avec une tension d'alimentation > 1000 Vac ou > 1500 Vdc
- Dans des lieux toxiques, hautement corrosifs ou inflammables ou dans des lieux avec des substances abrasives

En plus, les spécifications d'efficacité énergétique ne s'appliquent pas aux ventilateurs conçus pour être exploités:

- Avec une efficacité énergétique optimale à 8000 tr/min ou davantage
- Pour des applications où le " rapport spécifique " est supérieur à 1,11
- Pour le transport de substances non gazeuses pour applications industrielles

Normenbezüge

Die am 6. Juli 2005 als „Energy Using Product" Directive (EuP) eingeführte Ökodesign-Richtlinie 2005/32/EG dient der Schaffung eines Rahmens für die Festlegung von Anforderungen an die umweltgerechte Gestaltung energieverbrauchsrelevanter Produkte ohne negative Einflüsse auf Gesundheit, Sicherheit und Funktionalität des Produkts.
Anfänglich nur auf energiebetriebene und energieerzeugende Produkte angewandt wurde sie infolge der „20-20-20"-Strategie, mit der die Europäische Union 20% weniger Treibhausgasemissionen, 20% mehr Energieeffizienz und 20 % Anteil an erneuerbaren Energien beschlossen hat, durch die Richtlinie 2009/125/EG ersetzt, die das Anwendungsgebiet auf alle energierelevanten Produkte („Energy Related Products" - ErP) erstreckt.
Dabei ist es wichtig zu unterstreichen, wie die ErP-Richtlinie und die entsprechende Europäische Verordnung Nr. 327/2011 die Gesamtheit des Ventilators berücksichtigt, von der Stromversorgung des Inverters (wenn in der Berechnung der Zieleffizienz enthalten) bis hin zum Motor und zum Laufrad. Es ist also unbedeutend, ob der Ventilator als Einzelgerät oder Bauteil einer Gruppe oder eines Produktionsverfahrens funktioniert.

Nachstehend die vom europäischen Gesetzgeber klar definierten Zieleffizienzkurven und Formeln, mit denen sie berechnet werden.

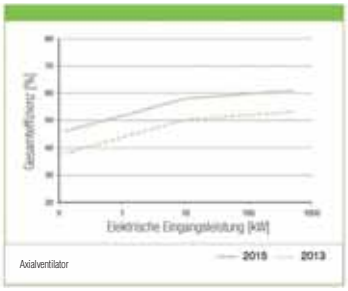

Axialventilator

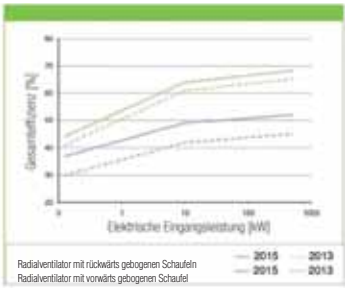

Radialventilator mit rückwärts gebogenen Schaufeln
Radialventilator mit vorwärts gebogenen Schaufel

Ausnahmen von der Norm

Die Europäische Verordnung Nr. 327/2011 findet keine Anwendung auf Ventilatoren, die speziell für den Betrieb unter folgenden Bedingungen ausgelegt sind:

In explosionsgefährdeten Bereichen (Bez. Richtl. 94/9/EG)
Bei Betriebstemperaturen des bewegten Gases von über 100 °C
Bei Betriebsumgebungstemperatur des Motors, falls jener außerhalb des Gasstroms liegt, von über 65 °C
Bei Jahresdurchschnittstemperatur des bewegten Gases und/oder Betriebsumgebungstemperatur des Motors von unter -40 °C
Nur für den Noteinsatz im Kurzzeitbetrieb (Bez. Richtl. 89/106/EWG)
Bei Versorgungsspannung > 1000 V AC oder > 1500 V DC
In toxischen, hochgradig korrosiven oder zündfähigen Umgebungen oder in Umgebungen mit abrasiven Stoffen

Die Verordnung enthält die Modalitäten zur Anwendung der Richtlinie für Ventilatoren mit einer elektrischen Eingangsleistung zwischen 125 W und 500 kW und sieht folgenden Zeitplan vor:

- ***Ab 1. Januar 2013 müssen die Ventilatoren eine Energieeffizienz von mindestens dem in Anhang I, Abschnitt 2, Tabelle 1 festgelegten Wert erreichen.***
- ***Ab 1. Januar 2015 müssen die Ventilatoren eine Energieeffizienz von mindestens dem in Anhang I, Abschnitt 2, Tabelle 2 festgelegten Wert erreichen.***

Die Europäische Verordnung definiert die Formeln zur Berechnung der Mindesteffizienz (ηtarget) für jeden Ventilator und berücksichtigt dabei für alle Ventilatortypen verschiedene Leistungsintervalle.
Der Effizienzgrad „N" ist eine Konstante in der Berechnung der Zieleffizienz, dessen Wert im Vergleich zu dem für 2013 definierten Wert ab 2015 zunehmen wird. Hieraus ergibt sich, dass europäische Konstrukteure und Importeure keine Ventilatoren mehr auf den europäischen Markt bringen dürfen, die die in der europäischen Verordnung Nr 327/2011 festgesetzten Zieleffizienzstufen nicht erreichen.

VENTILATORTYP	MESS-KATEGORIE	EFFIZIENZ-KATEGORIE	LEISTUNGSINTERVALL P in kW	ZIELENERGIEEFFIZIENZ	EFFIZIENZGRAD N 1. PHASE 01.2013	EFFIZIENZGRAD N 2. PHASE 01.2015
AXIALVENTILATOR	B	TOTAL	$0{,}125 \le P \le 10$	ηtarget = 2,74 · ln(P) - 6,33 + N	50	58
			$10 \le P \le 500$	ηtarget = 0,78 · ln(P) - 1,88 + N		
RADIALVENTILATOR MIT VORWÄRTS GEKRÜMMTEN SCHAUFELN	B	TOTAL	$0{,}125 \le P \le 10$	ηtarget = 2,74 · ln(P) - 6,33 + N	42	49
			$10 \le P \le 500$	ηtarget = 0,78 · ln(P) - 1,88 + N		
RADIALVENTILATOR MIT RÜCKWÄRTS GEKRÜMMTEN SCHAUFELN	B	TOTAL	$0{,}125 \le P \le 10$	ηtarget = 4,56 · ln(P) - 10,5 + N	61	64
			$10 \le P \le 500$	ηtarget = 1,1 · ln(P) - 2,6 + N		

Ausnahmen von der Norm

Die Energieeffizienzspezifikationen finden ferner keine Anwendungen auf Ventilatoren, die speziell für den Betrieb unter folgenden Bedingungen ausgelegt sind:

Mit einer optimalen Energieeffizienz bei 8000 Umdrehungen pro Minute oder darüber
In Anwendungen, bei denen das „spezifische Verhältnis" über 1,11 liegt;
Als Förderventilatoren zur Bewegung nicht gasförmiger Stoffe im Rahmen industrieller Anwendungen.

Normativas

La Directiva sobre el Diseño Ecológico 2005/32/CE, introducida el 6 de julio de 2005 como Directiva "Energy Using Product" (EuP), apunta a brindar un marco normativo común para establecer los requisitos para el diseño ecológico de los productos, sin impacto negativo para la salud, la seguridad y la funcionalidad del producto. En un primer momento se aplicó solamente a los productos que usaban y producían energía y fue sustituida por la Directiva 2009/125/CE que extendió el campo de aplicación a todos los productos relacionados con la energía ("Energy Related Products" - ErP) como resultado del plan estratégico 20-20-20, con el que la Unión Europea estableció los objetivos de reducción del 20% de las emisiones de gases de efecto invernadero, el aumento del 20% del ahorro energético en los usos finales y el incremento del 20% del consumo de energía de fuentes renovables antes de 2020. Cabe destacar la consideración que tienen tanto la Directiva ErP como el Reglamento Europeo n. 327/2011 del ventilador en su conjunto, desde la alimentación del inversor (cuando está incluido en el cálculo del objetivo de rendimiento) al motor y al rotor. En este caso, es irrelevante si el ventilador funciona como una única unidad o si está incorporado como componente de otro grupo o proceso productivo.

A continuación se detallan las curvas del objetivo de eficiencia energética y las fórmulas con las que se calculan, ambas perfectamente definidas por el legislador europeo.

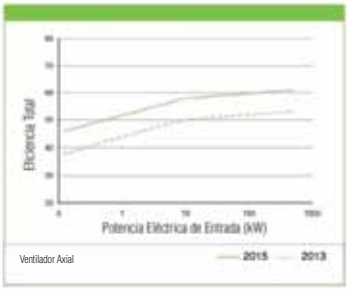

Ventilador Axial

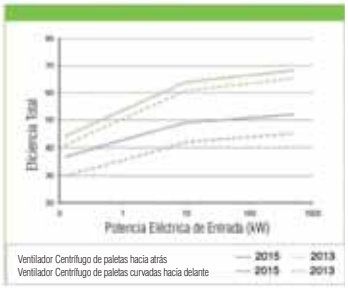

Ventilador Centrífugo de paletas hacia atrás
Ventilador Centrífugo de paletas curvadas hacia delante

Excepciones a la normativa

El Reglamento Europeo n. 327/2011 no se aplica a los ventiladores que son concebidos para funcionar:

En atmósferas potencialmente explosivas (ref. Dir. 94/9/CE)
Con temperaturas de funcionamiento del gas circulante superiores a 100 ºC
Con temperatura ambiente de funcionamiento del motor, si está posicionado fuera del flujo de gas, superior a 65 ºC
Con temperatura promedio anual del gas circulante y/o la temperatura ambiente de funcionamiento del motor, inferior a -40 ºC
Solo en casos de emergencia, por breves periodos (ref. Dir. 89/106/ CE)
Con una tensión de alimentación > 1000 Vac o > 1500 Vdc
En ambientes tóxicos, altamente corrosivos o inflamables o en ambientes con sustancias abrasivas

El Reglamento incluye las modalidades de aplicación de dicha Directiva en mérito a los ventiladores con potencia eléctrica de entrada comprendida entre los 125 W y 500 kW y establece que a partir:

Del 1º de enero de 2013, los ventiladores no podrán tener una eficiencia energética inferior a la descrita en el adjunto I, sección 2, tabla 1

Del 1º de enero de 2015, los ventiladores no podrán tener una eficiencia energética inferior a la descrita en el adjunto I, sección 2, tabla 2

El Reglamento Europeo define las fórmulas que se deben utilizar para calcular la eficiencia mínima (ntarget) para cada ventilador, tal procedimiento considera diferentes intervalos de potencia para cada tipología de ventilador. El grado de eficiencia (n) es una constante en el cálculo del objetivo de eficiencia cuyo valor aumentará a partir de 2015 con respecto a lo establecido para 2013. Se deduce que todos los fabricantes y los importadores europeos de ventiladores ya no podrán introducir al mercado europeo ventiladores que no alcancen el nivel del objetivo de eficiencia establecido por el Reglamento Europeo n. 327/2011.

TIPOS DE VENTILADOR	CATEGORÍA DE MEDICIÓN	CATEGORÍA DE EFICIENCIA	GAMA DE POTENCIA P EN KW	OBJETIVO DE EFICIENCIA ENERGÉTICA	GRADO DE EFICIENCIA "N" 1a FASE 01.2013	GRADO DE EFICIENCIA "N" 2a FASE 01.2015
VENTILADOR AXIAL	B	TOTAL	$0{,}125 \le P \le 10$	ηtarget = 2,74 · ln(P) - 6,33 + N	50	58
			$10 \le P \le 500$	ηtarget = 0,78 · ln(P) - 1,88 + N		
VENTILADOR CENTRÍFUGO DE PALETAS HACIA DELANTE	B	TOTAL	$0{,}125 \le P \le 10$	ηtarget = 2,74 · ln(P) - 6,33 + N	42	49
			$10 \le P \le 500$	ηtarget = 0,78 · ln(P) - 1,88 + N		
VENTILATORE CENTRÍFUGO DE PALETAS CURVADAS HACIA ATRÁS	B	TOTAL	$0{,}125 \le P \le 10$	ηtarget = 4,56 · ln(P) - 10,5 + N	61	64
			$10 \le P \le 500$	ηtarget = 1,1 · ln(P) - 2,6 + N		

Excepciones a la normativa

Las especificaciones de eficiencia energética tampoco se aplican a los ventiladores concebidos para funcionar:

Con una eficiencia energética óptima de 8000 rpm o mayor
En aplicaciones donde la "relación específica"sea superior a 1,11
Para el transporte de sustancias no gaseosas en aplicaciones industriales

IMPIEGO:
Per aspirazione di aria pulita o leggermente polverosa. Dotati di elevato rendimento e contenuta rumorosità, queste serie trovano largo impiego negli impianti di ventilazione, condizionamento, essicazione, raffreddamento, tiraggio meccanico ed eliminazione gas nocivi. La temperatura del fluido trasportato non deve superare gli 80°C. Per temperature superiori è necessario apportare alcune modifiche di adeguamento alla costruzione del ventilatore.
BP: Ventilatori centrifughi con girante a pale radiali o curve in avanti per i quali è previsto un Ntarget = 49.
BPR: Ventilatori centrifughi con girante a pale rovescie per i quali è previsto un Ntarget = 64.

USE:
For the removal of clean or slightly dusty air. They have high efficiency and reduced noise level, the fans of this series are largely used, inventilation, conditioning, drying, cooling, mechnical draft, and toxic gas elimination plants. The temperature of the fluid transported must not exceed 80°C. For higher temperatures it is necessary to modify the construction of the fan.
BP: Centrifugal forward curved fans or centrifugal radial bladed fans and therefore expected Ntarget = 49.
BPR: Centrifugal backward curved fans or centrifugal radial bladed fans and therefore expected Ntarget =64.

EMPLOI:
Pour aspiration d'air propre ou légèrement poussiereux. Ces séries, qui ont un rendement élevé et un faible niveau sonore, sont largement employées dans les installations de ventilation, de conditionnement, de séchage, de refroidissement, de tirage mécanique et de élimination de gaz toxiques. La température du fluide transporté ne doit pas depasser les 80°C. Pour des témperatures plus élevées, il faut modifier le ventilateur.
BP: Ventilateurs centrifuges avec roue à aubes radiales ou aubes recourbées vers l'avant pour lesquelles est prévu un Ntarget = 49.
BPR: Ventilateurs centrifuges avec à aubes curve à l'arrière pour lesquelles est prévu un Ntarget = 64.

ANWENDUNG:
Zum Absaugen von sauberer oder leicht staubiger Luft. Diese Serien weisen einen hohen Wirkungsgrad und einen niedrigen Schallpegel auf. Sie werden vor allem angewandt in: Entlüftungs- und Klimatisierungsanlagen, Kühlung, Entfernung von schädlichen Abgase. Trocknung. Die maximale Temperatur des Mediums darf 80°C nicht übersteigen. Bei höhere Temperaturen muss der Ventilator entsprechend umgebaut werden.
BP: Zentrifugalventilatoren mit radialen oder nach vorn gebogenen Schaufeln, für die ein Ntarget = 49.
BPR: Zentrifugalventilatoren mit nach zurück gebogenen Schaufeln, für die ein Ntarget = 64.

USO:
Para aspirar aire limpio o ligeramente polvoriento. Esta serie de ventiladores, de elevado rendimiento e intensidad acústica moderada, se utilizan en las instalaciones de ventilación, acondicionamiento, secado, refrigeración, tiro mecánico y eliminación de los gases nocivos. La temperatura del fluido transportado no tiene que superar 80°C. Para temperaturas superiores, hay que efectuar algunas modificaciones para adecuar la construción del ventilador.
BP: Ventiladores centrífugos con rotor de paletas radiales o curvadas hacia adelante para los que se prevé un Ntarget = 49.
BPR: Ventiladores centrífugos con rotor de paletas curvadas hacia atràs para los que se prevé un Ntarget = 64.

Legenda dati ErP - Legend data ErP - Données légende ErP - Eckdaten ErP - ErP Datos leyenda

Pn: Potenza nominale motore
n: Velocità di rotazione
Rapp. Spec.: Rapporto specifico
q: Portata volumetrica al punto di massimo rendimento
Pf: Pressione totale del ventilatore al punto di massimo rendimento
Pa: Potenza assorbita dal ventilatore al punto di massimo rendimento
Pe: Potenza elettrica in ingresso nel punto di massimo rendimento del ventilatore
ηe: Efficienza complessiva
ηe target 2015: Efficienza energetica obbiettivo 2015
N: Grado di efficienza del ventilatore calcolato

Pn: Nominal motor power
n: Rotational speed
Rapp. Spec.: Specific ratio
q: Flow rate of the fan to the point of maximum efficiency
Pf: Fan total pressure at the point of maximum efficiency
Pa: Power absorbed by the fan at the point of maximum efficiency
Pe: Electrical power input at the point of maximum efficiency of the fan
ηe: Overall efficiency
ηe target 2015: Target energy efficiency 2015
N: Efficiency grade of the fan calculated

Pn: Puissance nominale moteur
n: Vitesse de rotation
Rapp. Spec.: Rapport spécifique
q: Débit volumétrique au point maximal de rendement
Pf: Pression totale du ventilateur au point maximal de rendement
Pa: Puissance absorbée du ventilateur au point maximal de rendement
Pe: Puissance électrique absorbée au point de rendement maximum du ventilateur
ηe: Rendement global
ηe target 2015: Rendement énergétique objectif 2015
N: Niveau de rendement du ventilateur calculée

Pn: Motorennennleistung
n: Drehzahl
Rapp. Spec.: Spezifisches Verhältnis
q: Volumendurchsatz bei höchstem Wirkungsgrad
Pf: Gesamtdruck des Ventilators bei höchstem Wirkungsgrad
Pa: Vom Ventilator bei höchstem Wirkungsgrad entnommene Leistung
Pe: Vom Motor entnommene Leistung
ηe: Energieeffizienz
ηe target 2015: Zielenergieeffizienz 2015
N: Wirkungsgrad des Lüfters berechneten

Pn: Pn: Potencia nominal motor
n: Velocidad de rotación
Rapp. Spec.: Relación específica
q: Capacidad volumétrica en el punto de máximo rendimiento
Pf: Presión total del ventilador en el punto de máximo rendimiento
Pa: Potencia absorbida por el ventilador en el punto de máximo rendimiento
Pe: Entrada potencia eléctrica en el punto de eficiencia máxima del ventilador
ηe: Eficiencia global
ηe target 2015: Eficiencia energética objetivo de 2015
N: Grado de eficiencia del ventilador calculado

Dati riferiti all'assemblaggio definitivo con motori ad efficienza IE3 conformi alla IEC 60034-30, categoria di misura B-D e categoria di efficienza totale.

Data reported with final assembly efficiency motors IE3 according to IEC 60034-30, B-D measurement category and total efficiency category.

Données se rapportant à l'assemblage définitif avec moteurs à efficience IE3 conformes à la norme IEC 60034-30, catégorie de mesure B-D et catégorie d'efficience totale.

Daten rapportiert mit definitive Montage IE3 Wirkungsgrad Motoren nach IEC 60034-30, B-D Messung Kategorie und total Wirkungsgrad Kategorie.

Datos reportados con montaje de motores eficiencia IE3 según IEC 60034-30, categoría de medición B-D y categoría de eficiencia total.





BP



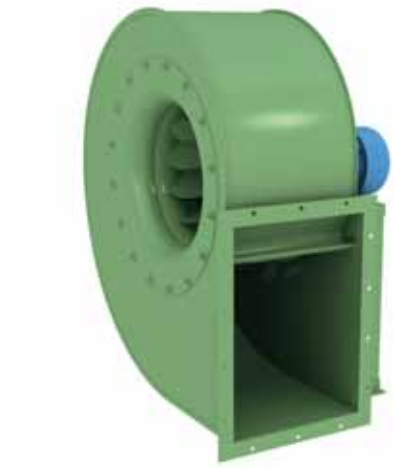

BPR
(dal 351÷631)

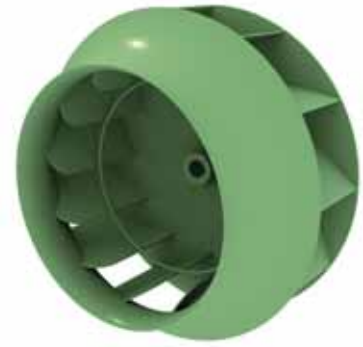



BPR
(dal 711÷1401)

Tipo - Type - Typ - Tipo					ErP								V = m³/min											
Ventilatore Fan Ventilateur Ventilator Ventilador	Motore Motor Moteur Motor Motor	kW inst.	n. min.⁻¹	Lp dB/A	Rapp. Spec.	q m³/min.	Pf kgf/m²	Pa kW	Pe kW	ηe	ηe target 2015	N	3	4	5	6	7	8	9	10	12	14	16	18
													Pt = kgf/m²											
BP 161/A	63 B2	0,25	2750	65	1,01	8	63	0,14	0,22	38,5	38,5	49			57	60	62	63	64	66				
BP 201/A	80 A2	0,75	2800	74	1,01	22	116	0,70	0,87	48,0	42,3	54,8										110	110	112
BP 201/B	80 B2	1,1	2830	75	1,01	27	120	0,83	1,01	51,8	42,7	58,1										110	110	112
BP 221/A	90 S2	1,5	2850	79	1,02	35	158	1,35	1,60	56,3	44,0	61,4												
BP 221/B	90 L2	2,2	2850	80	1,02	40	163	1,54	1,79	59,1	44,3	63,8												
BP 251/A	100 LA2	3	2900	83	1,02	56	209	3,00	3,44	55,5	46,1	58,5												
BP 251/B	112 M2	4	2900	84	1,02	64	211	3,34	3,78	58,0	46,3	60,7												
BP 161/B*	63 A4	0,18	1360	55	1,00	5	18	0,04	0,06	26,5	35	40,5	14	16	18	19	19							
BP 201/C	71 A4	0,25	1360	58	1,00	14	28	0,10	0,16	41,9	37,6	53,4				25	25	26	26	27	28	28	28	27
BP 221/C	71 B4	0,37	1360	59	1,00	24	39	0,24	0,34	44,3	39,7	53,6							32	33	34	36	37	38
BP 251/C	80 A4	0,55	1370	62	1,00	32	48	0,40	0,53	46,8	40,9	54,9									40	41	42	43
BP 281/A	80 B4	0,75	1380	66	1,01	45	62	0,70	0,85	53,7	42,2	60,5												51
BP 311/A	90 S4	1,1	1390	70	1,01	50	81	1,00	1,19	55,4	43,1	61,2												
BP 311/B	90 L4	1,5	1400	71	1,01	58	82	1,13	1,33	58,3	43,4	63,9												
BP 351/A	100 LA4	2,2	1420	73	1,01	80	109	2,15	2,48	57,2	45,2	61,0												
BP 351/B	100 LB4	3	1430	74	1,01	112	108	2,80	3,19	61,9	45,9	65,1												
BP 401/A	112 M4	4	1440	77	1,01	112	144	3,90	4,40	59,9	46,7	62,1												
BP 401/B	132 SA4	5,5	1440	78	1,01	120	146	4,16	4,63	61,7	46,9	63,8												
BP 401/C	132 MA4	7,5	1460	80	1,01	163	146	5,56	6,14	63,1	47,6	64,4												
BP 451/A	132 MA4	7,5	1460	80	1,02	150	173	6,41	7,08	59,6	48,0	60,6												
BP 451/B	132 MB4	9	1470	81	1,02	200	179	8,60	9,49	61,6	48,8	61,7												
BP 451/C	160 M4	11	1470	82	1,02	194	179	8,34	9,11	62,2	48,7	62,5												
BP 501/A	160 M4	11	1470	83	1,02	200	215	10,50	11,47	61,2	49,0	61,1												
BP 501/B	160 L4	15	1470	84	1,02	267	223	13,84	15,01	64,9	49,2	64,6												
BP 311/C	80 A6	0,37	930	61	1,00	40	36	0,36	0,52	45,3	40,9	53,4											30	30
BP 311/D	80 B6	0,55	930	62	1,00	48	36	0,43	0,57	50,4	41,1	58,3											30	30
BP 351/C	90 S6	0,75	930	63	1,00	63	48	0,70	0,89	55,6	42,3	62,3												
BP 351/D	90 L6	1,1	930	64	1,00	65	48	0,72	0,89	57,3	42,3	64,0												
BP 401/D	100 LA6	1,5	950	67	1,01	73	59	0,98	1,18	59,2	43,1	65,1												
BP 401/E	112 M6	2,2	950	68	1,01	71	59	0,95	1,13	60,3	43,0	66,3												
BP 451/D	132 SA6	3	950	70	1,01	126	76	2,21	2,58	60,8	45,3	64,5												
BP 501/D	132 MA6	4	960	74	1,01	63	81	1,10	1,27	65,9	43,3	71,5												
BP 501/E	132 MB6	5,5	960	75	1,01	63	81	1,10	1,25	66,8	43,3	72,5												

Tolleranza sulla portata ± 5 %
Capacity tolerance ± 5 %
Tolèrance sur le débit ± 5 %
Fördertoleranz ± 5 %
Tolerancia en el caudal ± 5%

I calcoli ErP prendono in considerazione motori con efficienza IE3 conformi alla IEC 60034-30.
ErP calculations take into account efficiency IE3 conforming to IEC 60034-30
Les calculs ErP prennent en compte des moteurs ayant une efficacité IE3 conformes à la IEC 60034-30.
Die ErP-Berechnungen berücksichtigen Motoren mit Effizienz IE3 gemäß IEC 60034-30.
Los cálculos ErP toman en consideración los motores con eficiencia IE3 conformes a la IEC 60034-30.

	V = m³/min																									
	20	**22**	**25**	**28**	**31**	**35**	**40**	**45**	**50**	**56**	**63**	**71**	**80**	**90**	**100**	**112**	**125**	**140**	**160**	**180**	**200**	**225**	**250**	**280**	**315**	**335**
	Pt = kgf/m²																									
	114	116																								
	114	116	120	120	120																					
	140	141	145	149	153	158																				
	140	141	145	149	153	158	163	163	162																	
				180	182	185	188	200	205	208																
				180	182	185	188	200	205	208	210	210														
	26																									
	39	39	39	38	36																					
	44	46	48	48	48	48	47																			
	52	53	55	57	60	61	62	62																		
			68	69	70	73	75	78	80																	
			68	69	70	73	75	78	80	82	82	82														
						90	91	93	95	97	100	105	108													
						90	91	93	95	97	100	105	108	110	110	108										
										120	122	125	130	135	140	145										
										120	122	125	130	135	140	145	145	148								
										120	122	125	130	135	140	145	145	148	145	140	135					
													150	150	152	155	160	170	175							
													150	150	152	155	160	170	175	180	175					
													150	150	152	155	160	170	175	180	175	175	170			
															185	185	190	195	200	210	215					
															185	185	190	195	200	210	215	220	225	225		
	31	32	33	34	35	36	36																			
	31	32	33	34	35	36	36	36	35	34	33															
		39	39	40	41	42	43	44	45	47	48															
		39	39	40	41	42	43	44	45	47	48	48	47	45												
						51	51	52	53	55	57	60	61	61	61											
						51	51	52	53	55	57	60	61	61	61	60	59									
								65	65	66	67	68	71	73	75	76	76	76	74							
											80	80	81	83	86	90	92	94	96	96						
											80	80	81	83	86	90	92	94	96	96	96	95				

Tolleranza sulla rumorosità + 3 dB
Noise level tolerance + 3 dB
Tolérance sur niveau sonore + 3 dB

Toleranz Schallpegel + 3 dB
Tolerancia de la intensidad acústica + 3 dB

★ErP non applicata perchè Pe <0,125 W.
ErP not applied because Pe <0,125 W.
ErP pas appliquée parce que Pe <0,125 W.
ErP nicht angewendet, da Pe <0,125 W.
ErP no se aplican porque Pe <0,125 W.

Pa (Pascal) = kgf/m² x 9,807

Tipo - Type - Typ - Tipo					ErP								V = m³/min											
Ventilatore Fan Ventilateur Ventilator Ventilador	Motore Motor Moteur Motor Motor	kW inst.	n. min.⁻¹	Lp dB/A	Rapp. Spec.	q m³/min.	Pf kgf/m²	Pa kW	Pe kW	ηe	ηe target 2015	N	22	25	28	32	36	40	45	50	56	63	71	80
													Pt = kgf/m²											
BPR 352/A	90 L2	2,2	2850	77	1,01	73	124	1,94	2,26	64,9	57,2	71,7						165	162	159	150	140	125	106
BPR 351/B	100 LA2	3	2900	78	1,01	98	143	2,79	3,20	71,2	58,8	76,4							190	188	185	179	170	162
BPR 402/A	112 M2	4	2900	79	1,02	116	171	3,91	4,43	73,3	60,3	77,0									210	210	208	205
BPR 401/B	132 SA2	5,5	2900	82	1,02	123	187	4,98	5,58	67,5	61,3	70,1										230	230	225
BPR 452/A	132 SB2	7,5	2900	84	1,02	163	217	7,43	8,24	69,9	63,1	70,8												265
BPR 451/B	160 MA2	11	2930	85	1,02	174	245	9,11	9,97	69,5	64,0	69,5												
BPR 502/A	160 M2	15	2935	88	1,02	250	250	13,00	14,13	72,2	64,3	71,9												
BPR 501/B	160 L2	18,5	2935	89	1,03	241	321	15,81	17,08	73,8	64,5	73,3												
BPR 352/C	71 A4	0,25	1360	64	1,00	38	31	0,23	0,37	53,3	48,9	68,4	37	36	35	34	32	30	26	22	16			
BPR 351/D	71 B4	0,37	1360	65	1,00	38	36	0,29	0,41	53,8	49,5	68,3	41	40	39	38	36	34	31	27	23	17		
BPR 401/C	80 A4	0,55	1370	67	1,00	61	41	0,52	0,70	59,0	51,8	71,2				53	52	50	48	46	43	40	35	30
BPR 452/C	80 B4	0,75	1380	69	1,00	82	45	0,72	0,88	68,5	52,9	79,6						58	57	56	55	53	51	46
BPR 451/D	90 S4	1,1	1390	70	1,01	82	57	1,00	1,19	64,2	54,3	73,9							70	68	66	64	61	58
BPR 502/C	90 L4	1,5	1400	71	1,01	112	63	1,40	1,64	70,8	55,8	79,1									79	78	77	76
BPR 501/D	100 LA4	2,2	1420	72	1,01	122	71	1,84	2,11	66,9	56,9	74,0										88	87	85
BPR 562/A	100 LB4	3	1430	73	1,01	164	82	2,81	3,19	68,9	58,8	74,1												100
BPR 561/B	112 M4	4	1430	73	1,01	176	87	3,34	3,76	66,2	59,5	70,6												
BPR 632/A	132 SA4	5,5	1440	75	1,01	238	105	5,18	5,78	70,6	61,5	73,1												
BPR 631/B	132 MA4	7,5	1450	76	1,01	242	118	6,12	6,76	69,3	62,2	71,1												
BPR 712/A	160 M4	11	1460	78	1,01	282	148	8,93	9,76	69,5	63,9	69,7												
BPR 711/B	160 L4	15	1460	79	1,02	218	180	8,46	9,17	69,9	63,6	70,3												
BPR 802/A	180 M4	18,5	1470	82	1,02	448	190	16,97	18,30	75,7	64,6	75,1												
BPR 801/B	180 L4	22	1470	83	1,02	437	203	18,22	19,57	74,1	64,7	73,5												
BPR 903/A	200 L4	30	1470	85	1,02	674	192	27,64	29,49	71,5	65,1	70,4												
BPR 902/B	225 S4	37	1475	86	1,02	633	234	32,06	34,09	71,0	65,3	69,7												
BPR 901/C	225 M4	45	1475	86	1,02	722	235	34,63	36,71	75,4	65,4	74,1												
BPR 1002/A	250 M4	55	1475	87	1,03	858	286	51,94	54,83	73,1	65,8	71,3												
BPR 1001/B	280 S4	75	1480	88	1,03	863	318	59,85	62,91	71,1	66,0	69,1												

Tolleranza sulla portata ± 5 %
Capacity tolerance ± 5 %
Tolèrance sur le débit ± 5 %
Fördertoleranz ± 5 %
Tolerancia en el caudal ± 5%

I calcoli ErP prendono in considerazione motori con efficienza IE3 conformi alla IEC 60034-30.
ErP calculations take into account efficiency IE3 conforming to IEC 60034-30
Les calculs ErP prennent en compte des moteurs ayant une efficacité IE3 conformes à la IEC 60034-30.
Die ErP-Berechnungen berücksichtigen Motoren mit Effizienz IE3 gemäß IEC 60034-30.
Los cálculos ErP toman en consideración los motores con eficiencia IE3 conformes a la IEC 60034-30.

	V = m³/min																										
	90	100	112	125	140	160	180	200	225	250	280	315	355	400	450	500	560	630	710	800	900	1000	1120	1250	1400	1600
	Pt = kgf/m²																									
	82																									
	152	140	125	100																						
	200	190	175	160	140	90																				
	220	215	200	185	165	140	110	70																		
	265	260	255	250	240	225	210	170	125																	
	300	298	292	282	275	260	238	215	190	158	100															
			350	348	342	335	325	305	290	260	225	150														
				380	377	388	380	347	335	310	280	250	205	120												
	24																									
	40	33	16																							
	54	48	42	34																						
	74	70	65	58	48	30																				
	83	80	76	70	62	51	40																			
	100	99	98	95	90	84	75	62	32																	
	112	110	108	105	100	95	85	80	65	55																
			135	133	130	126	122	118	110	100	85	50														
				150	148	142	138	132	123	115	105	95	74													
						165	165	183	160	156	150	140	120	105	75											
							180	180	177	172	185	180	145	130	115	97	65									
									215	215	214	210	205	200	192	170	150	90								
										235	230	228	220	210	200	185	170	145	118	90						
												250	250	248	242	232	220	205	180	145						
													265	263	260	255	250	235	215	180	125					
													300	295	290	285	270	255	240	215	185	155	110			
															330	330	325	320	315	300	275	245	200	130		
																370	385	355	345	330	310	290	280	230	195	140

Tolleranza sulla rumorosità + 3 dB
Noise level tolerance + 3 dB
Tolérance sur niveau sonore + 3 dB
Toleranz Schallpegel + 3 dB
Tolerancia de la intensidad acústica + 3 dB

Pa (Pascal) = kgf/m² x 9,807

Tipo - Type - Typ - Tipo					ErP								V = m³/min											
Ventilatore Fan Ventilateur Ventilator Ventilador	Motore Motor Moteur Motor Motor	kW inst.	n. min.⁻¹	Lp dB/A	Rapp. Spec.	q m³/min.	Pf kgf/m²	Pa kW	Pe kW	ηe	ηe target 2015	N	36	40	45	50	56	63	71	80	90	100	112	125
													Pt = kgf/m²											
BPR 502/E	80 A6	0,37	930	60	1,00	70	23	0,32	0,46	58,8	49,9	72,9	32	31	30	29	28	26	23	18	10			
BPR 501/F	80 B6	0,55	930	62	1,00	80	31	0,49	0,65	61,7	51,5	74,2		38	37	36	35	34	33	31	28	24	19	
BPR 562/C	90 S6	0,75	930	63	1,00	122	25	0,60	0,76	65,5	52,3	77,2				40	40	39	38	37	35	33	29	24
BPR 561/D	90 L6	1,1	930	65	1,00	124	36	0,97	1,19	61,4	54,3	71,1					48	47	46	45	43	41	39	36
BPR 632/C	100 LA6	1,5	950	66	1,00	140	43	1,30	1,57	62,4	55,6	70,9							54	53	52	51	49	47
BPR 631/D	112 M6	2,2	950	68	1,00	202	42	1,79	2,13	65,8	56,9	72,9								65	63	62	60	58
BPR 712/C	132 SA6	3	950	70	1,01	213	62	2,60	3,04	70,5	58,6	76,0										72	72	71
BPR 711/D	132 MB6	4	960	71	1,01	209	71	3,06	3,52	68,4	59,2	73,1											80	80
BPR 802/C	132 M6	5,5	960	74	1,01	286	84	4,79	5,44	72,1	61,2	74,9												
BPR 801/D	160 M6	7,5	965	75	1,01	306	90	5,52	6,19	72,5	61,8	74,7												
BPR 902/D	160 L6	11	965	76	1,01	430	104	8,96	9,91	73,9	64,0	73,9												
BPR 901/E	180 L6	15	970	76	1,01	429	109	9,97	10,92	70,1	64,0	70,1												
BPR 1002/C	200 LA6	18,5	970	77	1,01	571	132	15,33	16,69	73,5	64,5	73,0												
BPR 1001/D	200 LB6	22	970	78	1,01	459	152	14,58	15,80	72,3	64,4	71,8												
BPR 1122/C	225 M6	30	980	80	1,01	759	152	24,21	26,02	72,2	65,0	71,2												
BPR 1121/D	250 M6	37	980	81	1,02	929	164	31,78	34,01	73,1	65,3	71,9												
BPR 1252/C	280 M6	55	980	84	1,02	1086	187	43,62	46,29	71,7	65,6	70,1												
BPR 1251/D	315 S6	75	980	85	1,02	1268	208	55,09	58,15	74,0	65,9	72,1												
BPR 1402/C	315 MA6	90	990	89	1,02	1643	232	75,86	79,82	77,8	66,2	75,6												
BPR 1401/D	315 LA6	110	990	91	1,03	1892	264	99,33	104,29	78,0	66,5	75,5												

Tolleranza sulla portata ± 5 %
Capacity tolerance ± 5 %
Tolèrance sur le débit ± 5 %
Fördertoleranz ± 5 %
Tolerancia en el caudal ± 5%

I calcoli ErP prendono in considerazione motori con efficienza IE3 conformi alla IEC 60034-30.
ErP calculations take into account efficiency IE3 conforming to IEC 60034-30
Les calculs ErP prennent en compte des moteurs ayant une efficacité IE3 conformes à la IEC 60034-30.
Die ErP-Berechnungen berücksichtigen Motoren mit Effizienz IE3 gemäß IEC 60034-30.
Los cálculos ErP toman en consideración los motores con eficiencia IE3 conformes a la IEC 60034-30.

	V = m³/min																											
	140	160	180	200	225	250	280	315	355	400	450	500	560	630	710	800	900	1000	1120	1250	1400	1600	1800	1900	2000	2200	2500	2850
	Pt = kgf/m²																											
	13																											
	32	24																										
	43	36	26																									
	54	50	45	40	35	26																						
	70	69	67	64	59	51	36																					
	78	76	73	70	64	59	52	44	36																			
	95	95	94	93	92	89	85	79	70	53																		
		103	102	100	97	94	90	83	77	66	57	46																
				122	122	120	118	116	114	108	101	91	74															
					130	130	126	125	120	113	106	97	88	73	60													
							150	150	148	146	144	140	134	124	106	78												
								160	160	155	150	145	140	126	116	103	90	73										
											188	185	180	175	160	145	130	110	90	70								
												212	210	205	196	185	170	155	135	115	90							
														240	235	230	215	200	185	165	140	110						
															265	260	255	245	230	210	190	160	135	115				
																	306	300	295	280	265	240	212	200	185	160		
																		345	340	330	320	300	275	265	250	225	190	150

Tolleranza sulla rumorosità + 3 dB
Noise level tolerance + 3 dB
Tolérance sur niveau sonore + 3 dB
Toleranz Schallpegel + 3 dB
Tolerancia de la intensidad acústica + 3 dB

Pa (Pascal) = kgf/m² x 9,807

Campo di funzionamento
2 - 4 - 6 Poli

Operating range
2 - 4 - 6 Poles

Champe de Fonctionnement
2 - 4 - 6 Poles

Leistungsbereich
2 - 4 - 6 Polig

Funcionamiento
2 - 4 - 6 Polos

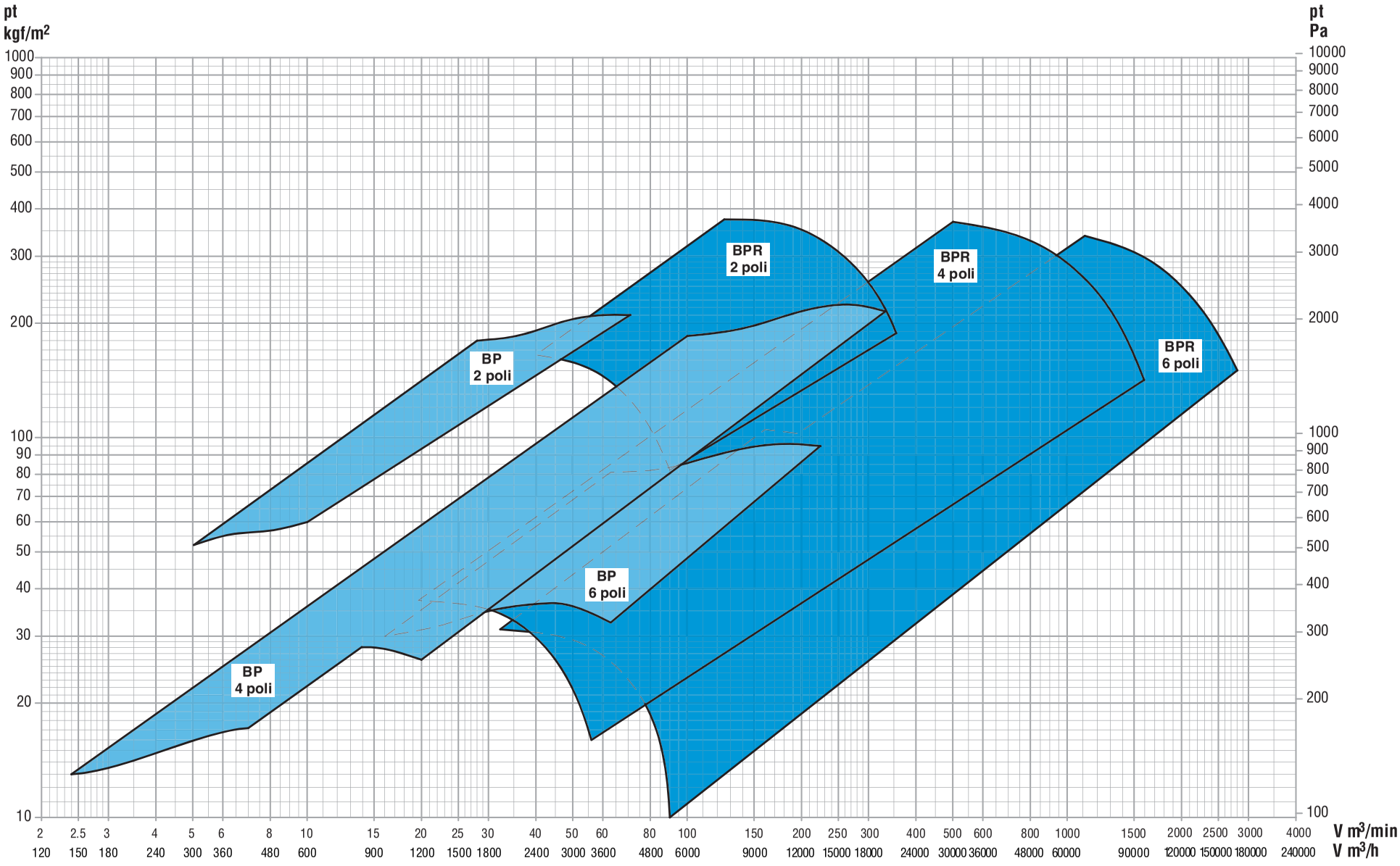

serie
series
série
serie
serie

BP - BPR

CAMPO DI FUNZIONAMENTO
OPERATING RANGE
CHAMPE DE FONCTIONNEMENT
LEISTUNGSBEREICH
FUNCIONAMIENTO

BP - BPR

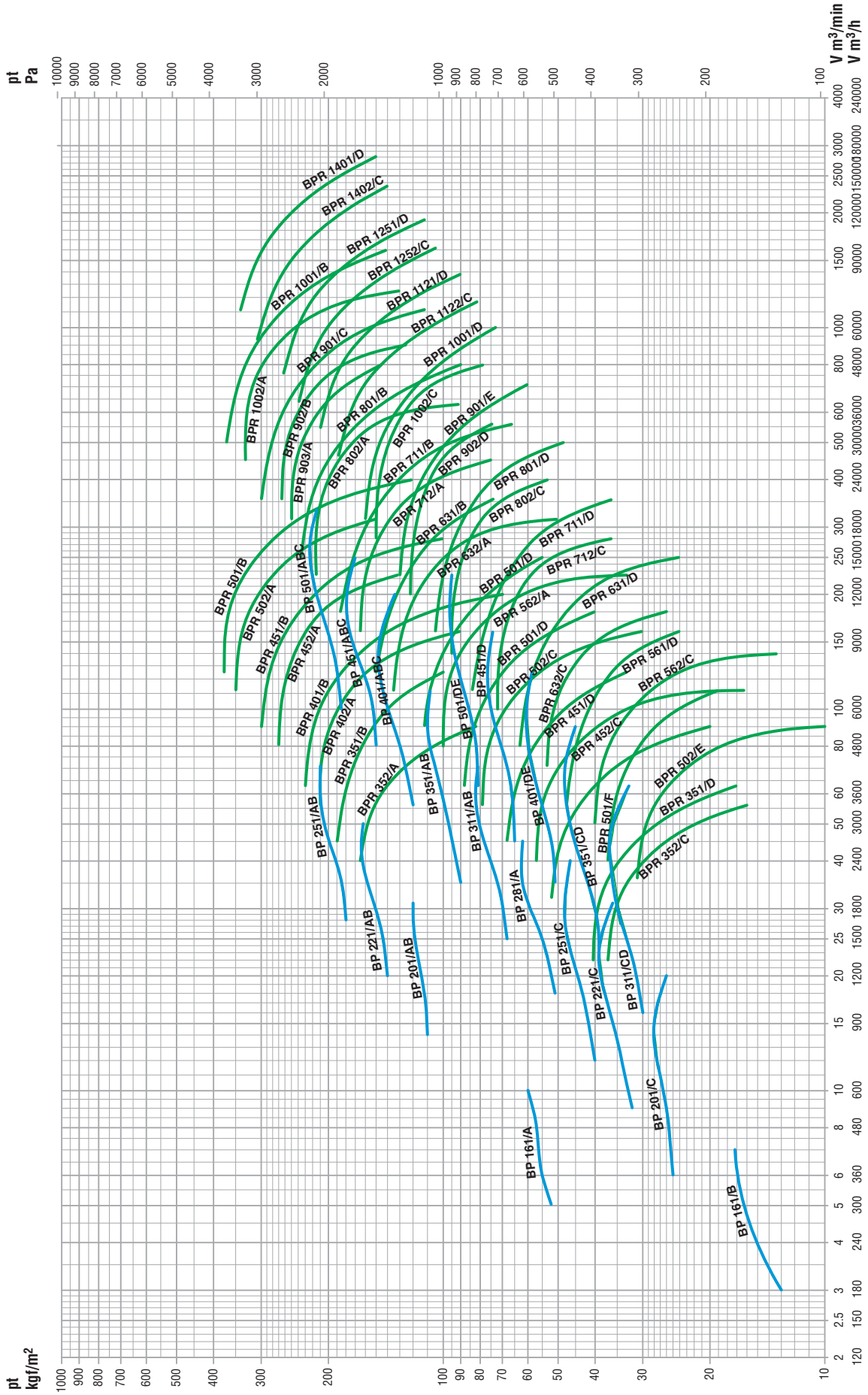
pt Pa
pt kgf/m²
V m³/min
V m³/h
BPR 1401/D
BPR 1402/C
BPR 1251/D
BPR 1252/C
BPR 1121/D
BPR 1122/C
BPR 1001/D
BPR 1002/C
BPR 901/E
BPR 902/D
BPR 801/D
BPR 802/C
BPR 711/D
BPR 712/C
BPR 631/D
BPR 632/C
BPR 561/D
BPR 562/C
BPR 502/E
BPR 501/F
BPR 451/D
BPR 452/C
BPR 401/D
BPR 402/C
BPR 351/D
BPR 352/C
BPR 1001/B
BPR 1002/A
BPR 901/C
BPR 902/B
BPR 801/B
BPR 802/A
BPR 711/B
BPR 712/A
BPR 631/B
BPR 632/A
BPR 501/D
BPR 502/C
BPR 451/C
BPR 452/A
BPR 401/C
BPR 402/A
BPR 351/C
BPR 352/A
BPR 501/B
BPR 502/A
BPR 451/B
BPR 452/A
BPR 401/B
BPR 402/A
BPR 351/B
BPR 352/A
BP 501/ABC
BP 451/ABC
BP 401/ABC
BP 501/DE
BP 451/D
BP 401/DE
BP 351/AB
BP 311/AB
BP 281/A
BP 251/AB
BP 221/AB
BP 201/AB
BP 161/A
BP 351/CD
BP 311/CD
BP 251/C
BP 221/C
BP 201/C
BP 161/B

Serie BP

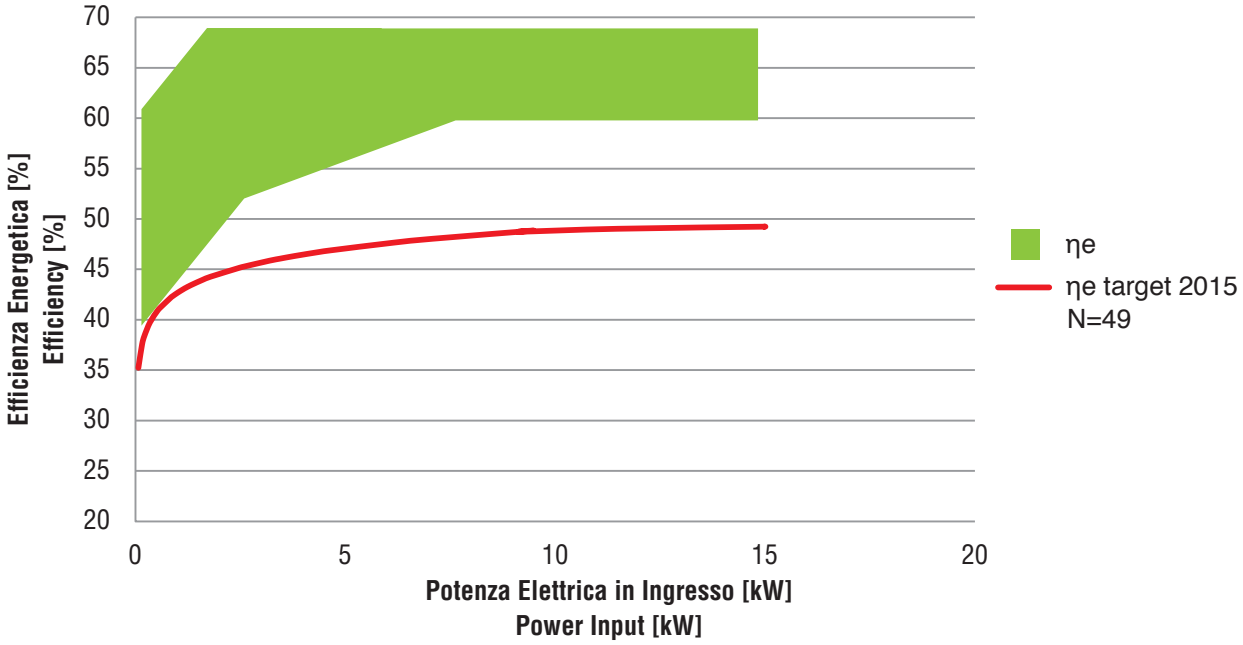

Serie BPR

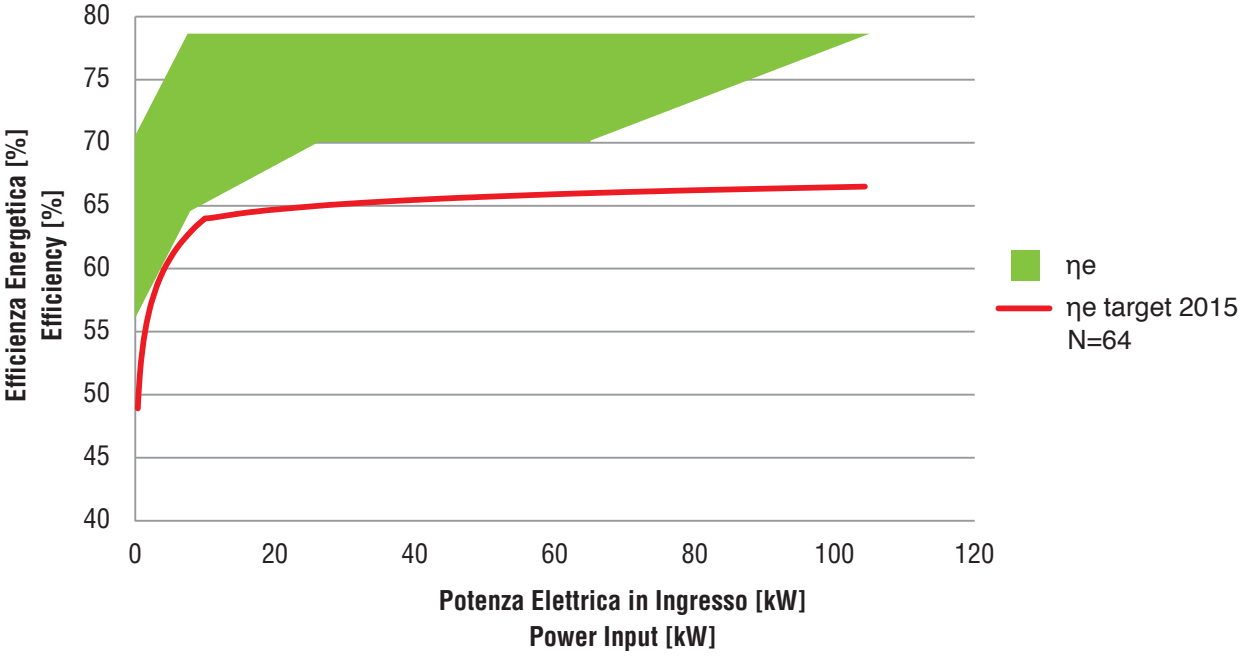

ES. 4

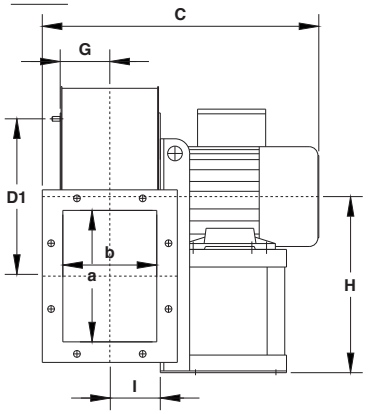

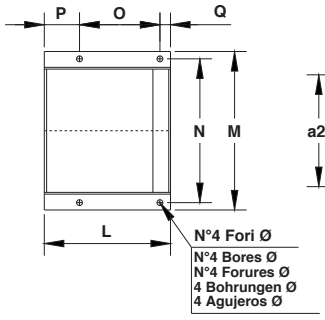

ES. 5

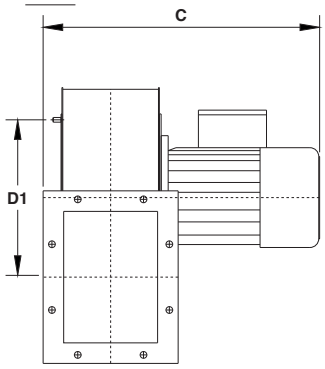

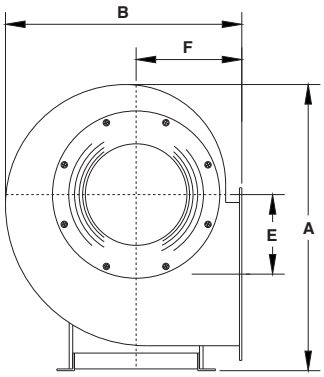

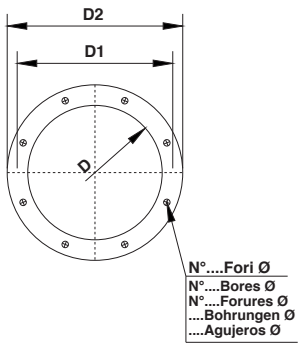

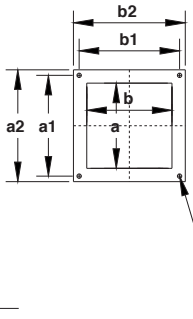

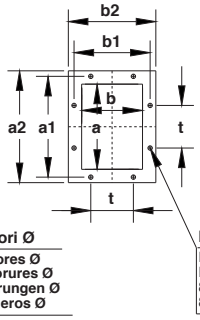

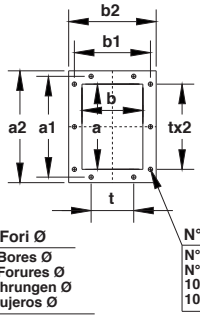

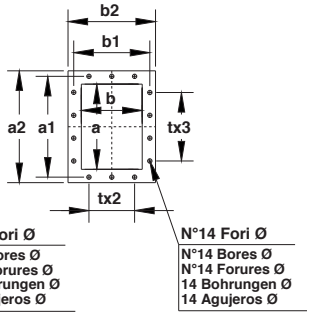

N.B.: Per motivi costruttivi interni, i ventilatori dalla grandezza 451÷501 verranno forniti con un orientamento di 30° anzichè 45°, ciò comporta che gli orientamenti sono: 0°, 30°, 60°, 90°, 120°, 150°, 180°, 210°, 240°, 270°, 300°, 330°.

N.B.: For constructive reasons, the fans from size 451÷501 follow an orientation with angles of 30° instead of 45°, this implies that the orientations are: 0°, 30°, 60°, 90°, 120°, 150°, 180°, 210°, 240°, 270°, 300°, 330°.

N.B.: Pour des raisons de construction, les ventilateurs de la grandeur 451÷501 suivent des orientation avec angles de 30° au lieu de 45°, ce qui implique que les orientations sont les suivantes: 0°, 30°, 60°, 90°, 120°, 150°, 180°, 210°, 240°, 270°, 300°, 330°.

N.B.: Aus bautechnischen Gründen kann die Gehäusestellung bei Ventilatoren der Serie 451÷501 nur mit einen Winkel von 30 anstatt 45, dies impliziert, dass die orientierungen: 0°, 30°, 60°, 90°, 120°, 150°, 180°, 210°, 240°, 270°, 300°, 330°.

N.B.: Por razones de fabricación, los ventiladores de dimensiones 451÷501 siguen una orientación con ángulos de 30° en vez de 45°, esto implica que las orientaciones son: 0°, 30°, 60°, 90°, 120°, 150°, 180°, 210°, 240°, 270°, 300°, 330°.

Tabella orientamenti
Table of discharge positions
Tableau d'orientation
Tabelle der Gehäusestellungen
Tabla de las orientaciones

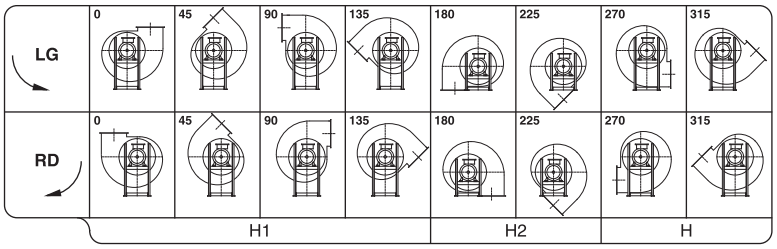

Il ventilatore è orientabile — **The fan is revolvable** — **Le ventilateur est orientable** — **Ventilatorgehäuse ist drehbar** — **El ventilador es orientable**

Tipo - Type - Typ - Tipo		Ventilatore Fan Ventilateur Ventilator Ventilador									Basamento Base Chassis Sockel Base								Flangia aspirante Inlet flange Bride a l'aspiration Flansch saugseitig Brida aspirante					Flangia premente Outlet flange Bride en refoulement Flansch druckseitig Brida impelente									Peso Weight Poids Gewicht Peso	PD² GD²
Ventilatore Fan Ventilateur Ventilator Ventilador	Motore Motor Moteur Motor Motor	A	B	C	E	F	G	H	H_1	H_2	I	L	M	N	O	P	Q	ø	D	D_1	D_2	N°	ø	a	b	a_1	b_1	a_2	b_2	t	N°	ø	Kg	Kg m²
BP 161/A	63 B2	330	275	310	110	125	48	200	200	125	50	150	196	175	85	50	15	10	145	160	180	4	8	90	90	115	115	133	133	—	4	8	8	0,01
BP 161/B*	63 A4			310							50	150	196	175	85	50	15	10															9	
BP 201/A	80 A2	440	370	415	125	165	75	265	265	165	75	190	235	215	125	50	15	10	205	241	275	8	11,5	200	140	241	182	270	210	112	8	11,5	15	0,03
BP 201/B	80 B2			415							75	190	235	215	125	50	15	10															16	
BP 201/C	71 A4			395							75	190	235	215	125	50	15	10															14	
BP 221/A	90 S2	490	405	475	135	180	85	300	300	180	85	215	270	245	137	60	18	10	229	265	299	8	11,5	224	160	265	200	294	230	112	8	11,5	19	0,07
BP 221/B	90 L2			475							85	215	270	245	137	60	18	10															20	
BP 221/C	71 B4			415							85	190	235	215	125	50	15	10															17	
BP 251/A	100 LA2	530	450	560	145	200	95	315	315	200	95	260	332	300	200	35	25	12	255	292	325	8	11,5	250	180	292	219	320	250	112	10	11,5	25	0,10
BP 251/B	112 M2			560							95	260	332	300	200	35	25	12															27	
BP 251/C	80 A4			460							95	190	235	215	125	50	15	10															22	
BP 281/A	80 B4	590	495	480	174	212	105	355	355	212	105	190	235	215	125	50	15	10	286	332	366	8	11,5	280	200	332	249	360	280	125	10	11,5	26	0,15
BP 311/A	90 S4	665	550	540	196	236	118	400	400	236	118	215	270	245	137	60	18	10	321	366	401	8	11,5	315	224	366	273	395	304	125	10	11,5	35	0,22
BP 311/B	90 L4			540							118	215	270	245	137	60	18	10															35	
BP 311/C	80 A6			500							118	190	235	215	125	50	15	10															32	
BP 311/D	80 B6			500							118	190	235	215	125	50	15	10															32	
BP 351/A	100 LA4	745	620	640	225	265	131	450	450	265	130	260	332	300	200	35	25	12	361	405	441	8	11,5	355	250	405	300	435	330	125	10	11,5	45	0,38
BP 351/B	100 LB4			640							130	260	332	300	200	35	25	12															45	
BP 351/C	90 S6			570							130	215	270	245	137	60	18	10															42	
BP 351/D	90 L6			570							130	215	270	245	137	60	18	10															42	
BP 401/A	112 M4	830	695	670	250	300	146	500	500	300	145	260	332	300	200	35	25	12	406	448	486	8	11,5	400	280	448	332	480	360	125	14	11,5	55	0,55
BP 401/B	132 SA4			730							145	320	392	360	250	45	25	12															60	
BP 401/C	132 MA4			730							145	320	392	360	250	45	25	12															60	
BP 401/D	100 LA6			670							145	260	332	300	200	35	25	12															53	
BP 401/E	112 M6			670							145	260	332	300	200	35	25	12															55	
BP 451/A	132 MA4	930	780	770	280	335	164	560	560	335	165	320	392	360	250	45	25	12	456	497	536	12	11,5	450	315	497	366	530	395	125	14	11,5	72	1
BP 451/B	132 MB4			770							165	320	392	360	250	45	25	12															72	
BP 451/C	160 M4			770							165	425	440	400	340	55	30	14															80	
BP 451/D	132 SA6			770							165	320	392	360	250	45	25	12															72	
BP 501/A	160 M4	1040	850	940	315	355	184	630	630	355	186	425	440	400	340	55	30	14	506	551	586	12	11,5	500	355	551	405	580	435	125	14	11,5	102	1,9
BP 501/B	160 L4			940							186	425	440	400	340	55	30	14															102	
BP 501/D	132 MA6			810							186	320	392	360	250	45	25	12															95	
BP 501/E	132 MB6			810							186	320	392	360	250	45	25	12															95	

Tabella non impegnativa
The above date are unbinding
Tableay sans engagement
Maße unverbindlich
Los datos de la tabla no son vinculantes

★ErP non applicata perchè Pe <0,125 W.
ErP not applied because Pe <0,125 W.
ErP pas appliquée parce que Pe <0,125 W.
ErP nicht angewendet, da Pe <0,125 W.
ErP no se aplican porque Pe <0,125 W.

Peso ventilatore in kg (senza motore)
Fan weight in kg (without motor)
Poids du ventilateur en kg (sans moteurs)
Ventilator Gewicht in kg (ohne Motor)
Peso del ventilador en kg (sin motor)

ES. 5

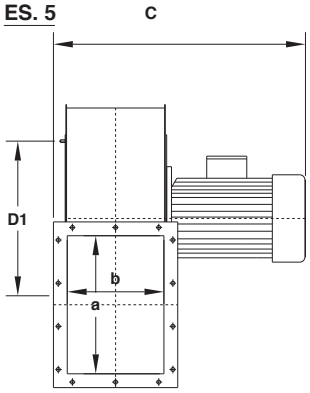

ES. 4

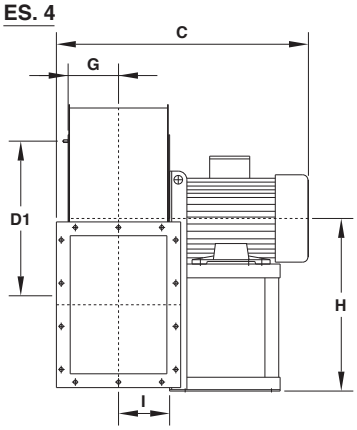

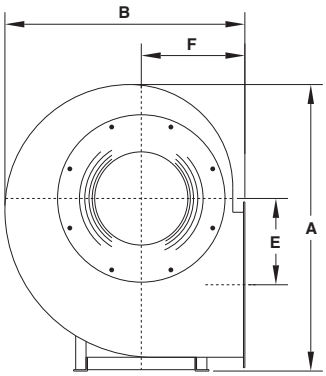

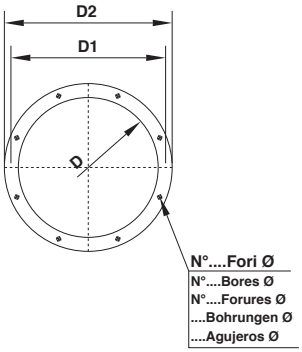

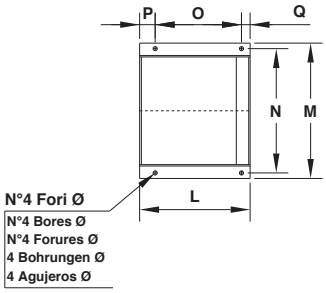

BPR 352 ÷ 801
Il ventilatore è orientabile
The fan is revolvable
Le ventilateur est orientable
Ventilatorgehäuse ist drehbar
El ventilador es orientable

N.B.: Per motivi costruttivi interni, i ventilatori dalla grandezza 451÷501 verranno forniti con un orientamento di 30° anzichè 45°, ciò comporta che gli orientamenti sono: 0°, 30°, 60°, 90°, 120°, 150°, 180°, 210°, 240°, 270°, 300°, 330°.

N.B.: For constructive reasons, the fans from size 451÷501 follow an orientation with angles of 30° instead of 45°, this implies that the orientations are: 0°, 30°, 60°, 90°, 120°, 150°, 180°, 210°, 240°, 270°, 300°, 330°.

N.B.: Pour des raisons de construction, les ventilateurs de la grandeur 451÷501 suivent des orientation avec angles de 30° au lieu de 45°, ce qui implique que les orientations sont les suivantes: 0°, 30°, 60°, 90°, 120°, 150°, 180°, 210°, 240°, 270°, 300°, 330°.

N.B.: Aus bautechnischen Gründen kann die Gehäusestellung bei Ventilatoren der Serie 451÷501 nur mit einen Winkel von 30 anstatt 45, dies impliziert, dass die orientierungen: 0°, 30°, 60°, 90°, 120°, 150°, 180°, 210°, 240°, 270°, 300°, 330°.

N.B.: Por razones de fabricación, los ventiladores de dimensiones 451÷501 siguen una orientación con ángulos de 30° en vez de 45°, esto implica que las orientaciones son: 0°, 30°, 60°, 90°, 120°, 150°, 180°, 210°, 240°, 270°, 300°, 330°.

Tipo - Type - Typ - Tipo Ventilatore / Fan / Ventilateur / Ventilator / Ventilador	Motore / Motor / Moteur / Motor / Motor	Ventilatore Fan Ventilateur Ventilator Ventilador A	B	C	E	F	G	H	H_1	H_2	I	Basamento Base Chassis Sockel Base L	M	N	N_1	O	P	Q	R	S
BPR 352/A	90 L2	740	620	575	225	265	130	450	450	265	132	215	270	245	–	137	60	18	–	–
BPR 351/B	100 LA2			640								260	332	300		200	35	25		
BPR 352/C	71 A4			500								190	235	215		125	50	15		
BPR 351/D	71 B4			500								190	235	215		125	50	15		
BPR 402/A	112 M2	830	695	670	250	300	146	500	500	300	148	260	332	300	–	200	35	25	–	–
BPR 401/B	132 SA2			730								320	392	360		250	45	25		
BPR 401/C	80 A4			560								190	235	215		125	50	15		
BPR 452/A	132 SB2	930	780	765	280	335	164	560	560	335	166	320	392	360	–	250	45	25	–	–
BPR 451/B	160 MR2			905								425	440	400		340	55	30		
BPR 452/C	80 B4			600								190	235	215		125	50	15		
BPR 451/D	90 S4			635								215	270	245		137	60	18		
BPR 502/A	160 M2	1040	850	945	315	355	184	630	630	355	186	425	440	400	–	340	55	30	–	–
BPR 501/B	160 L2			945								425	440	400		340	55	30		
BPR 502/C	90 L4			675								215	270	245		137	60	18		
BPR 501/D	100 LA4			745								260	332	300		200	35	25		
BPR 502/E	80 A6			635								190	235	215		125	50	15		
BPR 501/F	80 B6			635								190	235	215		125	50	15		
BPR 562/A	100 LB4	1170	955	800	355	400	207	710	560	400	208	260	332	300	–	200	35	25	–	–
BPR 561/B	112 M4			800								260	332	300		200	35	25		
BPR 562/C	90 S6			730								215	270	245		137	60	18		
BPR 561/D	90 L6			730								215	270	245		137	60	18		
BPR 632/A	132 SA4	1320	1075	910	400	450	233	800	630	450	235	320	392	360	–	250	45	25	–	–
BPR 631/B	132 MA4			910								320	392	360		250	45			
BPR 632/C	100 LA6			850								260	332	300		200	35			
BPR 631/D	112 M6			850								260	332	300		200	35			
BPR 712/A	160 M4	1490	1200	1100	450	500	258	900	710	500	260	425	440	400	800	340	–	30	513	50
BPR 711/B	160 L4			1100								425	440	400		340		30		
BPR 712/C	132 SA6			970								320	392	360		250		25		
BPR 711/D	132 MA6			970								320	392	360		250		25		
BPR 802/A	180 M4	1650	1340	1240	500	560	286	1000	800	560	283	470	930	870	870	370	–	35	573	60
BPR 801/B	180 L4			1240								470	930			370		35		
BPR 802/C	132 MB6			1030								320	930			250		25		
BPR 801/D	160 M6			1165								425	930			340		30		

Tabella non impegnativa
The above date are unbinding
Tableay sans engagement
Maße unverbindlich
Los datos de la tabla no son vinculantes.

ES. 4

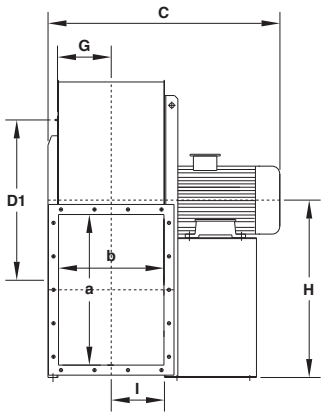

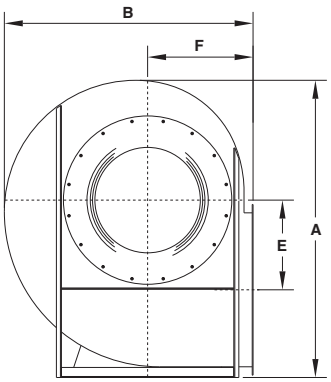

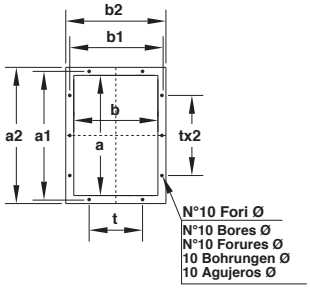

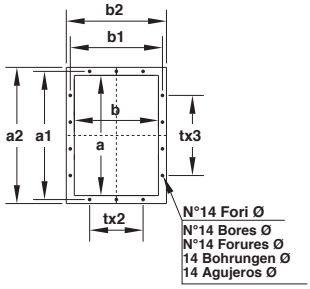

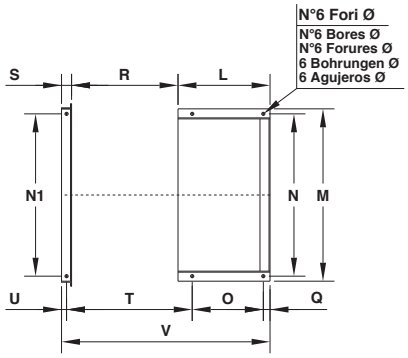

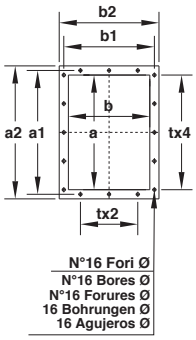

Tabella orientamenti
Table of discharge positions

Tableau d'orientation
Tabelle der Gehäusestellungen

Tabla de las orientaciones

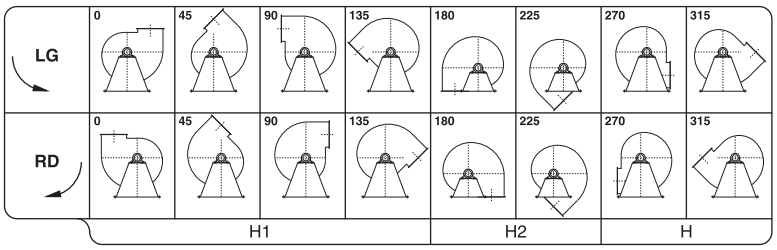

					Flangia aspirante Inlet flange Bride a l'aspiration Flansch saugseitig Brida aspirante					Flangia premente Outlet flange Bride en refoulement Flansch druckseitig Brida impelente									Peso Weight Poids Gewicht Peso	PD^2 GD^2
	T	U	V	ø	D	D_1	D_2	N°	ø	a	b	a_1	b_1	a_2	b_2	t	N°	ø	Kg	$Kg\ m^2$
	–	–	–	10 12 10 10	361	405	441	8	11,5	355	250	405	300	435	330	125	10	11,5	45 48 42 42	0,5 0,6 0,5 0,6
	–	–	–	12 12 10	405	448	485	8	11,5	400	280	448	332	480	360	125	14	11,5	60 65 58	0,95 1,25 1,25
	–	–	–	12 14 10 10	455	497	535	12	11,5	450	315	497	366	530	395	125	14	11,5	72 83 64 68	1,7 2,2 1,7 2,2
	–	–	–	14 14 10 12 10 10	506	551	586	12	11,5	500	355	551	405	580	435	125	14	11,5	112 114 95 98 92 93	2,9 3,3 2,9 3,3 2,9 3,3
	–	–	–	12 12 10 10	568	629	668	16	11,5	560	400	629	464	660	500	160	14	14	115 118 110 112	4,2 4,6 4,2 4,6
	–	–	–	12	638	698	738	16	11,5	630	450	698	513	730	550	160	14	14	147 149 138 139	5,4 6,2 5,4 6,2
	593 593 583 583	25	988 988 883 883	14 14 12 12	718	775	818	16	11,5	710	500	775	567	810	600	160	16	14	229 232 215 219	8,8 10,2 8,8 10,2
	668 668 648 658	30	1103 1103 953 1058	17	808	861	908	16	11,5	800	560	871	639	920	680	200	14	14	300 305 285 290	16,5 20 16,5 20

Peso ventilatore in kg (senza motore)
Fan weight in kg (without motor)
Poids du ventilateur en kg (sans moteurs)
Ventilator Gewicht in kg (ohne Motor)
Peso del ventilador en kg (sin motor)

ES. 4

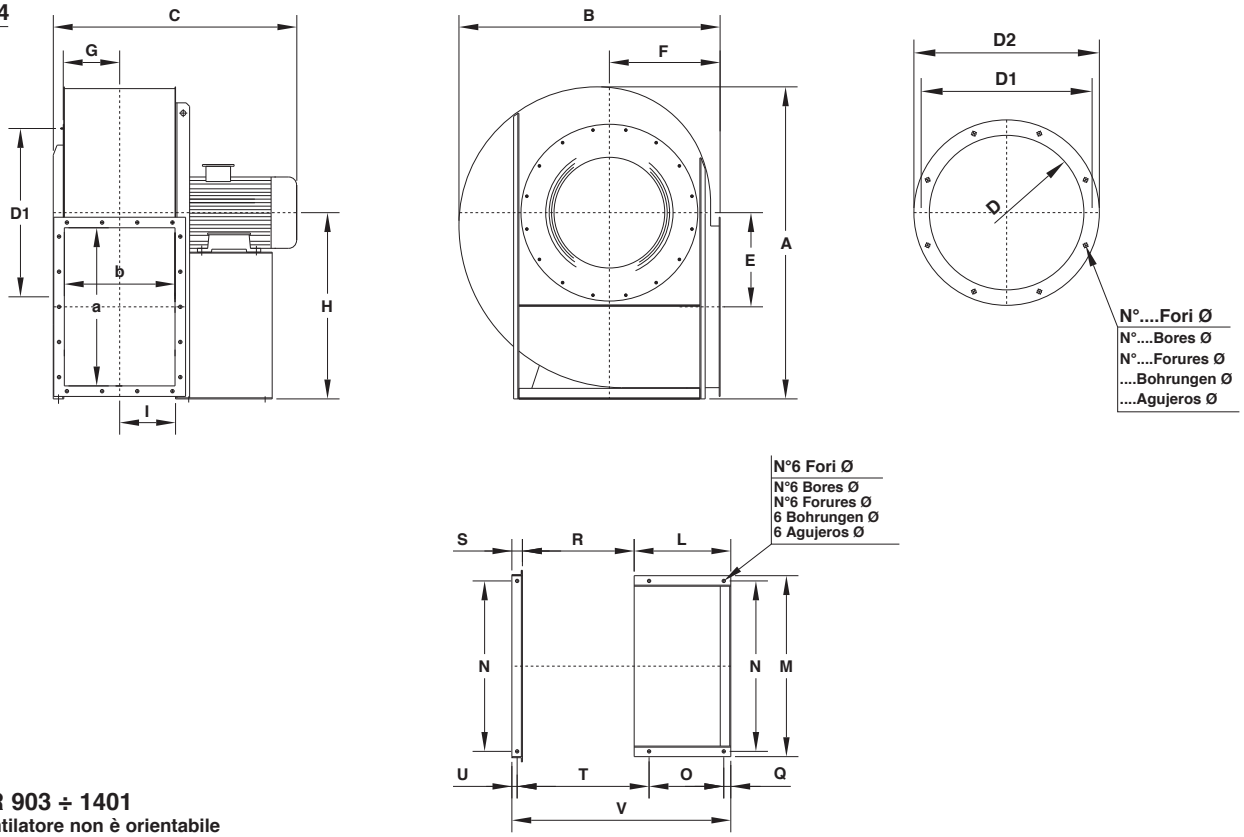

BPR 903 ÷ 1401

Il ventilatore non è orientabile
The fan is not revolvable
Le ventilateur n'est pas orientable
Ventilatorgehäuse ist nicht drehbar
El ventilador no es orientable

Tipo - Type - Typ - Tipo Ventilatore / Fan / Ventilateur / Ventilator / Ventilador	Motore / Motor / Moteur / Motor / Motor	Ventilatore / Fan / Ventilateur / Ventilator / Ventilador										Basamento / Base / Chassis / Sockel / Base						
		A	B	C	E	F	G	* H	* H_1	H_2	I	L	M	N	O	Q	R	S
BPR 903/A	200 L4			1310								500			385	40		
BPR 902/B	225 S4			1390								550			425	40		
BPR 901/C	225 M4	1780	1490	1390	535	630	322	1060	900	630	318	550	1030	970	425	40	636	60
BPR 902/D	160 L6			1235								425			340	30		
BPR 901/E	180 L6			1310								470			370	35		
BPR 1002/A	250 M4			1470								600			460	45		
BPR 1001/B	280 S4			1600								700			550	50		
BPR 1002/C	200 LR6	1980	1670	1390	610	710	362	1180	1000	710	360	500	1130	1060	385	40	718	60
BPR 1001/D	200 L6			1390								500			385	40		
BPR 1122/C	225 M6	2220	1880	1570	690	800	407	1320	1120	800	404	550	1270	1200	425	40	808	70
BPR 1121/D	250 M6											600			460	45		
BPR 1252/C	280 M6	2470	2010	1810	775	830	462	1500	* 1250	830	454	700	1400	1320	550	55	908	80
BPR 1251/D	315 S6			1960								820			650	60		
BPR 1402/C	315 MA6	2740	2300	2060	860	950	507	* 1650	* 1320	950	504	820	1580	1500	650	60	1008	80
BPR 1401/D	315 MB6																	

Tabella non impegnativa
The above date are unbinding
Tableay sans engagement
Maße unverbindlich
Los datos de la tabla no son vinculantes.

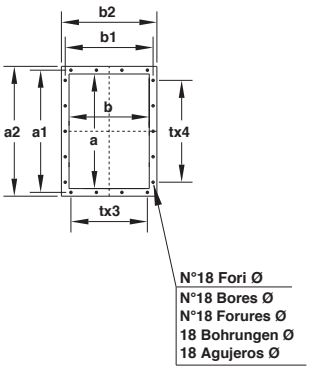

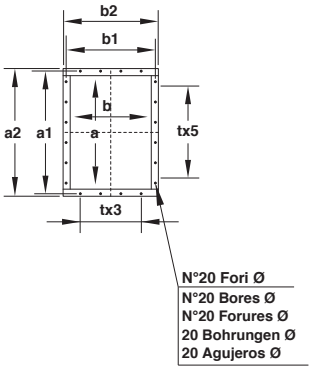

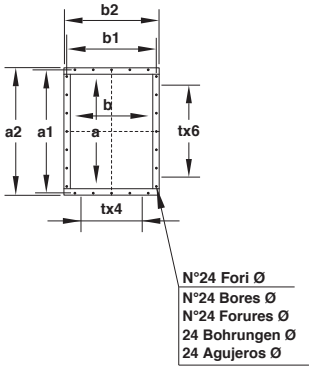

Tabella orientamenti
Table of discharge positions
Tableau d'orientation
Tabelle der Gehäusestellungen
Tabla de las orientaciones

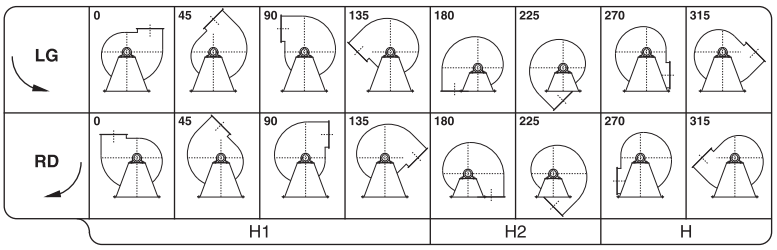

***BPR 1251 - RD/LG 90-135 H1 = 1000** ***BPR 1401 - RD/LG 90-135 H1 = 1120** ***BPR 1401 - RD/LG 315 H = 1500**

					Flangia aspirante Inlet flange Bride a l'aspiration Flansch saugseitig Brida aspirante					Flangia premente Outlet flange Bride en refoulement Flansch druckseitig Brida impelente									Peso Weight Poids Gewicht Peso	PD^2 GD^2
T	U	V	ø	D	D_1	D_2	N°	ø	a	b	a_1	b_1	a_2	b_2	t	N°	ø	Kg	$Kg\ m^2$
741		1196																405	30
751		1246																418	33
751	30	1246	19	908	958	1008	16	14	900	630	968	708	1020	750	200	18	14	429	38
721		1121																378	33
731		1166																390	38
843		1378																575	51
848	30	1478	19	1008	1067	1108	24	14	1000	710	1077	785	1120	830	200	18	14	590	60
823		1278																560	51
823		1278																570	60
943	35	1428	21	1128	1200	1248	24	16	1120	800	1210	881	1260	940	200	20	18	680	110
938		1478																775	112
1033	40	1678	24	1260	1337	1380	24	16	1250	900	1347	978	1390	1040	200	24	18	895	160
1058		1808																985	166
1158	40	1908	24	1410	1491	1530	24	16	1400	1000	1501	1087	1560	1160	200	24	18	1280	260
																		1370	265

Peso ventilatore in kg (senza motore)
Fan weight in kg (without motor)
Poids du ventilateur en kg (sans moteurs)
Ventilator Gewicht in kg (ohne Motor)
Peso del ventilador en kg (sin motor)





IMPIEGO:
I torrini di estrazione centrifughi sono adatti per l'aspirazione d'aria viziata, fumi, vapori dagli ambienti. Utilissimi durante la stagione estiva in quei locali dove necessitano ricambi d'aria atti a conservare un ambiente arieggiato. Trovano largo impiego per l'aerazione delle officine, fonderie, cementerie, concerie, falegnamerie, industrie chimiche, meccaniche, siderurgiche dove occorre aspirare grossi volumi d'aria con bassa pressione.
Il gruppo è composto da una girante centrifuga ad alto rendimento, equilibrata staticamente e dinamicamente, azionata da motore elettrico in forma B5-V1 e sostenuta da una robusta rete zincata antinfortunistica. Si installa sul tetto del fabbricato appoggiandolo sulla sua base quadrata, ed è protetto dagli agenti atmosferici, da un cupolino in vetroresina.
(Temperatura d'esercizio minima -20°C, massima +80°C).
CARATTERISTICHE: Le caratteristiche riportate dalla tabella sono riferite al funzionamento con aria +15°C, alla pressione barometrica di 760 mm Hg., peso specifico 1,226 Kg./m^3.
RUMOROSITÀ: I valori di pressione sonora indicati in catalogo sono espressi in decibel scala A (dB/A), si intendono misurati in campo libero alla distanza di m.2 dal ventilatore.
BT: questa serie di ventilatori sono considerati come torrini d'estrazione e perciò non sono soggeti all'Erp.

USE:
The exhaust centrifugal towers are suitable for the suctin of vitiated air flue gases and vapour from the environment.
They are very useful during the summer season in those environments where air changes are necessary in order to keep the room ventilated. They are also used for the aeration of workshops, founderies, cement factories tanneries, joineries, and for chemical mechanical and metallurgical industries where big air volumes have to be sucked at low pressure.
The group is formed by a high capacity centrifugal fan wheel, which is statically and dynamically balanced. The centrifugal fan wheel is osperated by an electric motor of form B5-V1 and supported by a strong accident prevention galvanized net. It is installed on the building roof by placing it on its square basament and it is protected from the atmospheric agents by means of a fiber glass hood.
(Minimum working pressure -20°C, maximum +80°C).
FEATURES: The features indicated in the table, refer to the operation with air at +15°C, with the barometrical pressure of 760 mm Hg., specific weight Kg./m^3 1,226.
NOISE LEVEL: The noise level values indicated are expressed in decibel scale A (dB/A) they are understood measured in a free range at the distance of 2 m.
BT: these fans are not subject to ErP because they are considered as exhaust towers.

DOMAINES D'APPLICATION:
Les tourelles d'extraction centrifuges sont adaptées à l'aspiration d'air vicié, de fumées, de vapeurs ambiantes. Très utiles durant la saison estivale dans des locaux qui nécessitent des changements d'air aptes à conserver un milieu aéré.
Elles sont utilisées pour l'aération des ateliers, fonderies, cimenteries, tanneries, menuiseries, industries chimiques, mécaniques, sidérurgiques, partout ou il est necessaire d'aspirer des volumes d'air importants avec de faibles pressions.
L'ensemble est composé d'une turbine centrifuge à haut rendement, équilibrée statiquement et dynamiquement entrainée par un moteur électrique de forme B5-V1 à bride et maintenu par une grille électrozinguée qui prévient tous risques d'accidents. La tourelle est installée sur une embrase carrée, elle est protégée des intempéries par un chapeau en fibre de verre/résine.
(Température de fonctionnement: minimum -20°C, maximum +80°C).
CARACTÉRISTIQUES: Pression barométrique de 760 mm Hg, pour un poids spécifique de 1,226 Kg/m^3.
NIVEAU SONORE: Les valeurs du niveau sonore indiquées dans le catalogue sont exprimées en décibel, échelle A (dB/A), elles sont mesurées en champ libre à la distance de 2 m. du ventilateur.
BT: Les ventilateurs de cette série sont considérés comme étant des tourelles d'extraction et ne sont donc pas soumis à la règlementation Erp.

ANWENDUNG:
Radial-Dachventilatoren der Serie BT sind zum absaugen von verl5rauchter Luft, Rauch und Dampf geeignet.
Besonders nützlich im Sommer überall wo man lüften soll: in Werkstätten, Giessereien, Zementfabriken, Gerbereien, chemischen, mechanischen und Eisenfabriken wo man grosse Luftmengen mit niedrigem Druck absaugen soll.
Die Einheit besthet aus einem Hochleistungs-Radial-Laufrad, statisch und dynamisch ausgewuchtet.
Der Antrieb erfolgt über einen Elektromotor in Bauform B5-V1. Am Ausblas ist umiaufend ein Schutzgitter befestigt.
Der Ventilator hat eine quadratische Grundplatte die auf einem bauseitigen Sockel montiert wird.
Als Schutz gegen atmosphärische Einflüsse ist eine Schutzhaube aus glasfaserverstärktem PVC montiert.
(Fördermitteltemperatur -20°C bis max. +80°C).
EIGENSCHAFTEN: Luftdruck 760 mm. Hg., spezifisches Gewicht der Luft 1,226 Kg/m^3.
SCHALLPEGEL: Die Schallwerte sind in Dezibel, Skala A dB (A) angegeben. Sie wurden im Freifeld im Abstand von 2 m gemessen.
BT: Diese Ventilatoren werden als Dachventilatoren angesehen und unterliegen daher nicht der ErP.

UTILIZACIÓN:
Las torres de extracción centrifugas son ideales para la aspiración de aire viciado, humos y vapores del ambiente.
Es muy eficaz durante la estación estival, en aquellos locales donde es necesaria una renovación de aire para conservar una ambiente aireado. De esta forma, encontramos una larga lista de aplicaciones: en of icinas, fundiciones, cementeras, peleteras, carpinterias, industrias quimicas y mécanicas, siderurgia, y alli donde sea preciso la aspiración de grandes volúmenes de aire a baja presión. El grupo está compuesto por una turbina centrifuga de alto rendimento, equilibrada estàtica y dinámicamente, accionada por un motor eléctrico en forma B5-V1 y sujetado por una robusta red de sostenimiento. Se instala en el techo de la fábrica, apoyándose sobre su propia base cuadrangular, estando protegida de los fenómenos atmósfericos mediante una capa de vetroresina.
(La temperatura de funcionamiento minima es de -20°C, y la máxima +80°C).
CARACTERISTICAS: Barométrica, de 760 mm Hg., peso especifico 1,226 Kg./m^3.
SONOROSIDAD: El valor de la presiòn sonora indicada en el catálogo está expresada en decibelios escala A (dB/A).
Las medidas han sido tomadas en campo abierto a una distancia de 2 metros del ventilador.
BT: esta serie de ventiladores se consideran extractores de tejado y por consiguiente no están sujetos al ErP.

Tipo - Type - Typ - Tipo Ventilatore Fan Ventilateur Ventilator Ventilador	kW assorb.	kW inst.	n. min.$^{-1}$	Lp dB/A	V = m^3/min 22	25	28	32	36	40	45	50	56	63	71	80	90	100	112	125	140	160	180	200	225
					Pt = kgf/m^2																				
BT 352/C	0,23	0,25	1360	64	33	32	31	30	28	26	22	18													
BT 401/C	0,53	0,55	1370	69				49	48	47	43	43	40	37	31	25									
BT 451/D	1	1,1	1390	72							66	64	63	61	58	55	50	45	39						
BT 501/D	2	2,2	1420	75										84	83	81	79	77	73	67	56	46			
BT 501/F	0,53	0,55	930	65						34	34	33	32	31	30	28	25	22							
BT 561/B	3,5	4	1430	77													106	105	103	100	95	89	80	72	62
BT 561/D	1	1,1	930	68									45	44	43	42	41	40	37	34	30				
BT 632/C	1,3	1,5	950	72											49	48	47	46	44	42	38	31			
BT 632/F	0,72	0,75	700	66										26	26	25	23	22	20	17	14	10			

Pa (Pascal) = kgf/m^2 x 9,807

Tolleranza sulla portata ± 5 %
Capacity tolerance ± 5 %
Tolèrance sur le débit ± 5 %
Fördertoleranz ± 5 %
Tolerancia en el caudal ± 5%

Tolleranza sulla rumorosità + 3 dB
Noise level tolerance + 3 dB
Tolérance sur niveau sonore + 3 dB
Toleranz Schallpegel + 3 dB
Tolerancia de la intensidad acústica + 3 dB

DIMENSIONI D'INGOMBRO in mm
OVERALL DIMENSIONS in mm
DIMENSIONS D'ENCOMBREMENT en mm
MASSE in mm
DIMENSIONES MÁXIMAS en mm

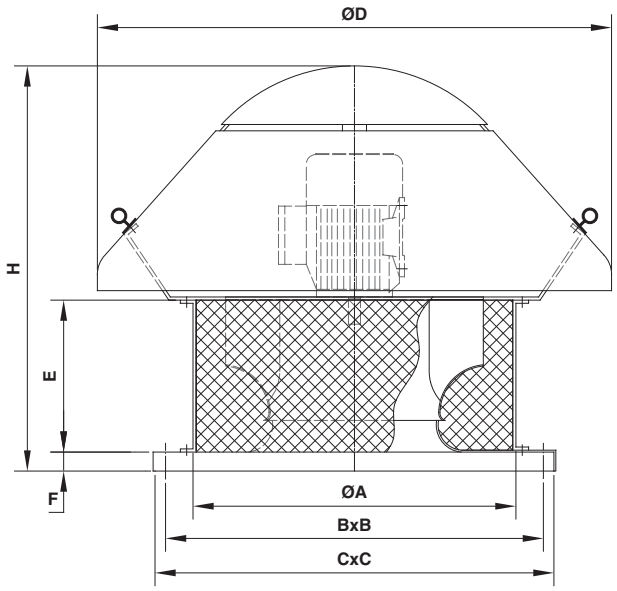

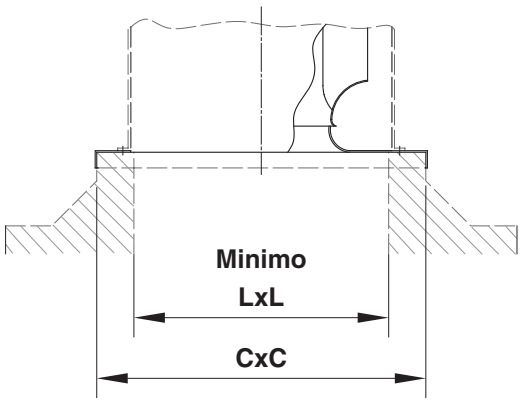

Tipo - Type Typ - Tipo	Motore - Motor Moteur - Motor	A	B	C	D	E	F	H	L	PESO	PD^2
BT 352/C	71 A 4	450	450	530	650	220	25	580	370	33	0,5
BT 401/C	80 A 4	450	450	530	650	262	25	620	370	35	1,25
BT 451/D	90 S 4	560	615	695	850	290	25	640	430	50	2,2
BT 501/D	100 L 4	560	615	695	850	335	25	685	470	58	3,3
BT 501/F	80 B 6									57	
BT 561/B	112 M 4	670	750	830	1000	368	30	820	540	73	4,6
BT 561/D	90 L 6									70	
BT 632/C	100 L 6	670	750	830	1000	425	30	880	580	94	6,2
BT 632/F	100 L 8									94	

Peso ventilatore in kg (senza motore)
Fan weight in kg (without motor)
Poids du ventilateur en kg (sans moteurs)
Ventilator Gewicht in kg (ohne Motor)
Peso del ventilador en kg (sin motor)

IMPIEGO

I ventilatori centrifughi di questa serie sono adatti per aspirazione di aria pulita o leggermente polverosa negli impianti di condizionamento civile e industriale.
In particolare impianti di:
Ventilazione: stalle, miniere, gallerie.
Aspirazione: aria viziata, fumi di saldatura, vapori da vasche solventi e vernici da cabine di verniciatura.
Aereazione: silos, capannoni.
Raffreddamento: materie plastiche, stoffe, lastre di vetro.
Essiccazione: foraggi, cereali, carte, vernici, legno.
Eliminazione: fumane e gas nocivi.
Ed in tutte quelle applicazioni dove necessita il trasporto di aria con temperatura massima di 90°C con bassa pressione. Per temperature del fluido trasportato superiore a 90°C fino a 350°C viene calettata sull'albero fra supporto e coclea una ventolina paracalore, inoltre il ventilatore viene verniciato con vernice speciale all'alluminio per alte temperature
BPc: Ventilatori centrifughi con girante a pale radiali o curve in avanti per i quali è previsto un Ntarget = 49.

USE

The high output centrifugal fans of this series are suitable for the suction of clean or plants slightly dusty air in civil and industrial air conditioning.
In particular plants for:
Ventilation: stables, mines. tunnels.
Suction: vitiated air, welding fumes, vapours from solvent tanks and spraying booths.
Aeration: storage bins, sheds.
Cooling: plastic materials, cloths, glass sheets.
Drying: fodder, cereals, papers, varnishes, wood.
Elimination: fumes and toxic gas.
This series is also used where it is necessary to transport air with maximum temperature of 90°C with low pressure. For temperatures of the transported fluid higher than 90°C up to 350°C a small heat stopping fan is splined to the shaft between support and scroll; besides the fan is painted with a special aluminium paint suitable for high temperatures.
BPc: Centrifugal forward curved fans or centrifugal radial bladed fans and therefore expected Ntarget = 49.

DEMAINES D'APPLICATION

Les ventilateurs centrifuges de cette série sont employés pour l'aspiration de l'air propre ou légèrement possiéreux dans les installations de conditionnement civil et industriel.
En particulier pour les installations de:
Ventilation: étables. mines, tunnels.
Aspiration: air lourd, fumées de soudage, vapeurs de cuves de solvants et vernis de cabines de peinture.
Aération: silos, hangars.
Refroidissement: matières plastique, étoffe, feuilles de verre.
Séchage: fourrage, céréales, papier, peinture, vernis, bois.
Evacuation: fumées et gaz toxiques.
Et pour toutes les applications où l'on a besoin de transport d'air avec température maximum de 90°C à basse pression.
Pour les température de fluide transporté, supérieure à 90°C et jusqu'a à 350°C, une turbine anti-chaleur est placée sur l'arbre entre le support et la coque; de plus, le ventilateur est peint avec une peinture spéciale à l'alluminium.
BPRc: Ventilateurs centrifuges avec roue à aubes radiales au aubes recourbées vers l'avant pour lesquelles est prévu un Ntarget = 49.

ANWENDUNG

Diese Radialventilatorenserie mit nienderen Drücken wird zur Absaugung von reiner oder leicht staubiger Luft in zivilen oder gewerblichen Lüftungsanlagen in folgenden Bereichen verwendet:
Belüftung: Ställe. Bergwerke, Tunnels.
Entlüftung: verbrauchte Luft, Schweißgasabsaugung. Dämpfe ausBädern von Lacklösemitteln und Spritzkabinen.
Ventilation: Silos, Werkshallen.
Kühlung: Kunststoffe, Gewebe, Glas.
Trocknung: Viehfutter, Getreibe, Papier, Lacke, Holz. und Spritzkabinen.
Entferung: von Schwaden und schädlichen Abgasen.
Und überall dort wo man Luft mit einer Maximaltemperatur bis 90°C und niedrigem Druck befördern muß. Fur höhere Temperaturen als 90°C bis maximal 350°C wird auf der Welle zwischen Lager und Gehäusewand ein Kühlflügel aufgezogen. (Sonderanstrich des Ventilators mit Aluminiumlack für hohe Temperaturen).
BPRc: Zentrifugalventilatoren mit radialen oder nach vorn gebogenen Schaufeln, für die ein Ntarget = 49.

UTILIZACIÓN

Los ventiladores centrífugos de esta serie son aptos para aspirar aire limpio o ligeramente polvoriento en las instalaciones de acondicionamiento civil e industrial.
En particular instalaciones de:
Ventilacíon: establos, minas, túneles.
Aspiracíon: de aire viciado, humos de soldadura, vapores de tinas de disolventes y barnices de cabinas de barnizado.
Aireacíon: silos, naves.
Refrigeracíon: materiales plásticos, telas, planchas de vidrio.
Secado: forrajes, cereales, papeles, barnices, madera.
Eliminacíon: humaredas y gases nocivos.
Y en todas aquellas aplicaciones en que se necesita transportar el aire con temperatura máxima de 90°C con baja presión. Para temperaturas del fluido transportado superiores a los 90°C y hasta los 350°C se ensambla en el árbol entre soporte y cóclea una pequeña turbina de refrigeración; además el ventilador está barnizado con un barniz especial al aluminio para altas temperaturas.
BPRc: Ventiladores centrífugos con rotor de paletas radiales o curvadas hacia adelante para los que se prevé un Ntarget = 49.

Campo di funzionamento | Operating range | Champe de Fonctionnement | Leistungsbereich | Campo de Funcionamiento

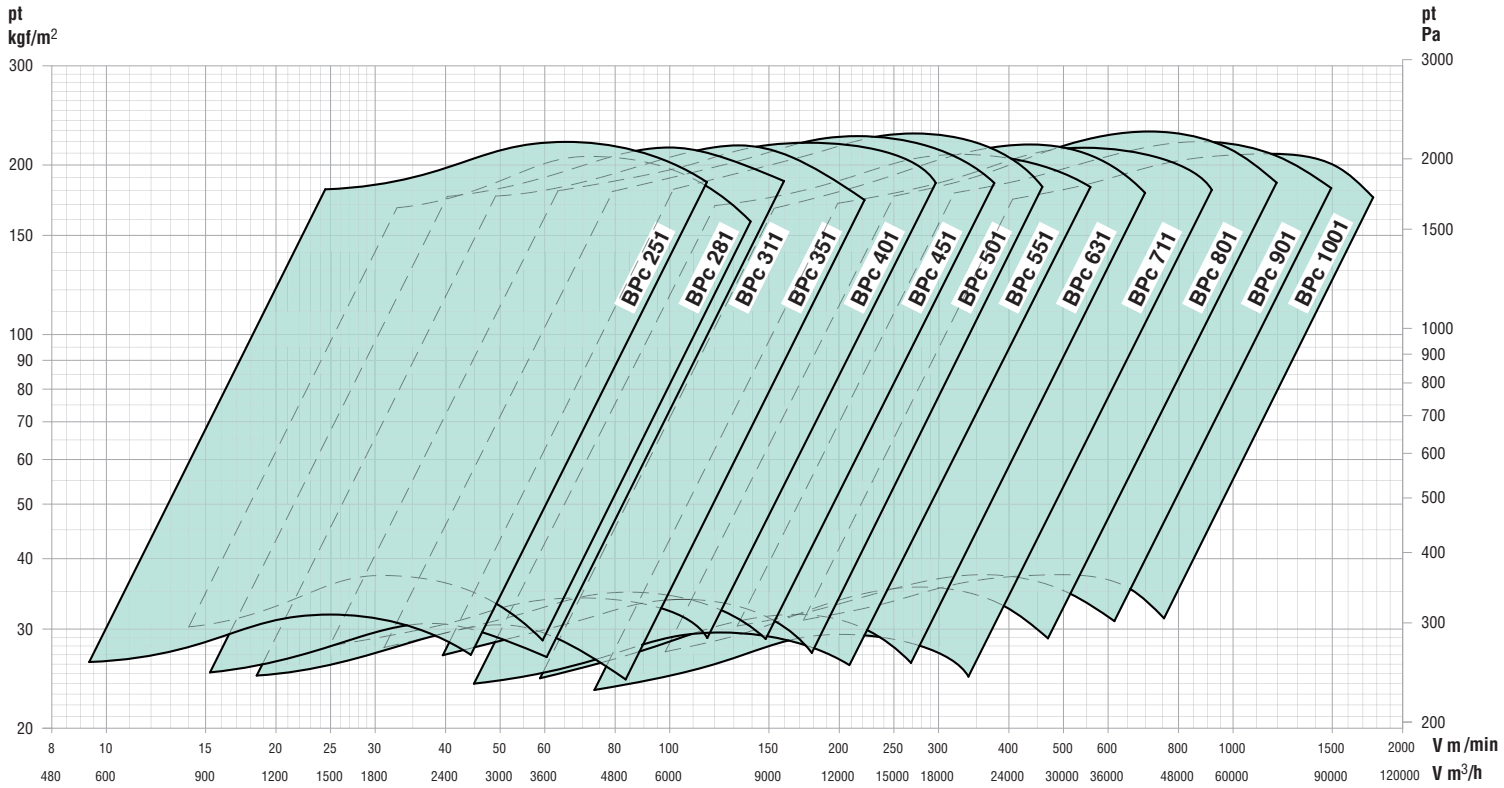





BPc 251

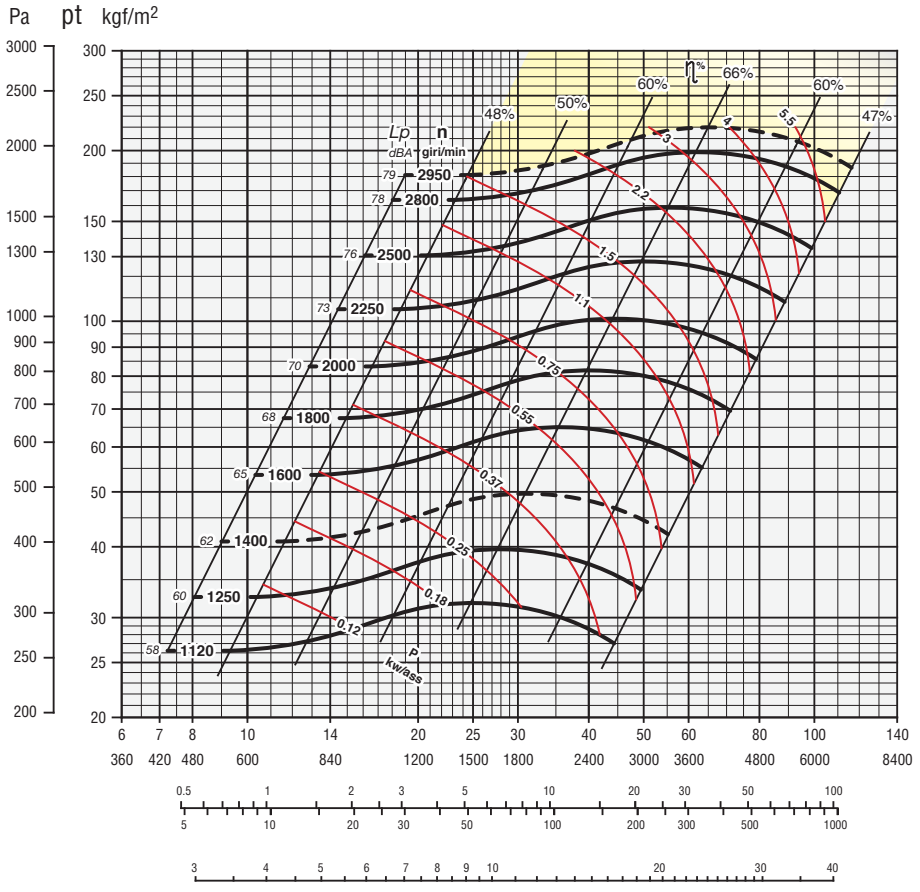

Secondo norme UNI EN ISO 5801:2009
(UNI 10531:1995)
According to the UNI EN ISO 5801:2009
(UNI 10531:1995)
Selon normes UNI EN ISO 5801:2009
(UNI 10531:1995)
Rohrleitung nach UNI EN ISO 5801:2009
(UNI 10531:1995)
Segun normas UNI EN ISO 5801:2009
(UNI 10531:1995)

ZONA IN GIALLO - Consultare ufficio tecnico
YELLOW ZONE - Consult technical office
ZONE EN JAUNE - Consulter le bureau technique
GELBE ZONE - Planungsbüro konsultieren
ZONA AMARILLA - Consultar la oficina técnica

Giri massimi ammissibili:
Maximum admissible rounds:
Tours maxima admissibles:
Höchste zulässige Drehzahl:
Revoluciones máximas admisible:
<90°C = 2950 giri/min.
90÷200°C = 2700 giri/min.
200÷350°C = 2400 giri/min.

Tolleranza sulla rumorosità + 3 dBA
Noise level tolerance + 3 dBA
Tolérance sur niveau sonore + 3 dBA
Toleranz Schallpegel + 3 dBA
Tolerancia sobre la intensidad acústica + 3 dBA

kw assorbiti ventilatore tolleranza ± 3%
kw consumed fan tolerance ± 3%
Tolérance sur Pabs kw ± 3%
Toleranz der Wellenleistung ±3 %
kw absorbidos ventilador tolerancia ± 3%

DIMENSIONI D'INGOMBRO in mm
OVERALL DIMENSIONS in mm
DIMENSIONS D'ENCOMBREMENT en mm
MASSE in mm
DIMENSIONES EXTERNAS en mm

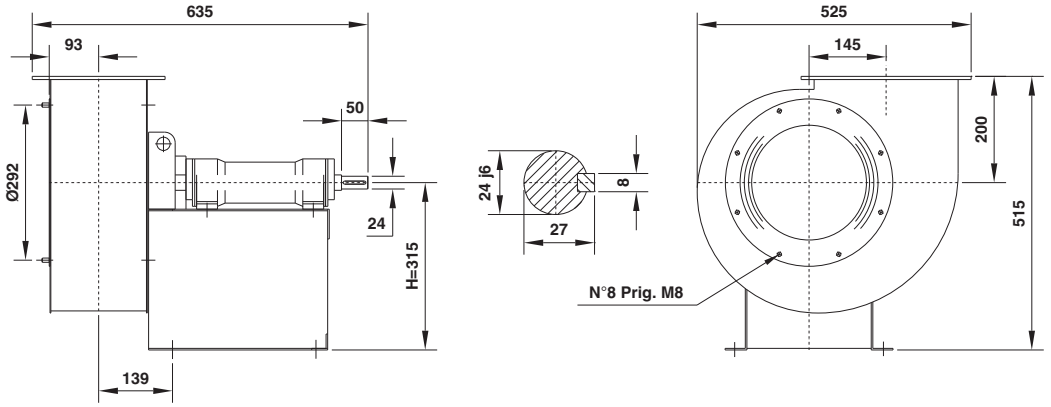

PD^2
GD^2 = 0,18 kgm²

Peso
Weight
Poids kg 28
Gewicht
Peso

Supporto
Housing
Support 25 AL 24
Lagerung 25 B 24
Soporte

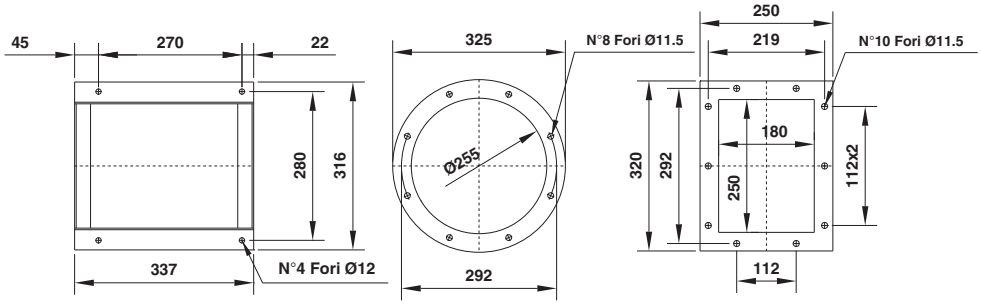

Il ventilatore è orientabile
The fan is revolvable
Le ventilateur est orientable
Ventilatorgehäuse ist drehbar
El ventilador es orientable

Orientamenti norme UNI ISO 13349 (viste lato trasmissione)
UNI ISO 13349 rules orientations (trasmission side)
Orientations normes UNI ISO 13349 (vues coté transmission)

Gehäusestellungen nach UNI ISO 13349 Norm von der Antriebsseite aus gesehen
Orientaciónes normas UNI ISO 13349 (vistas desde el lado de transmisión)

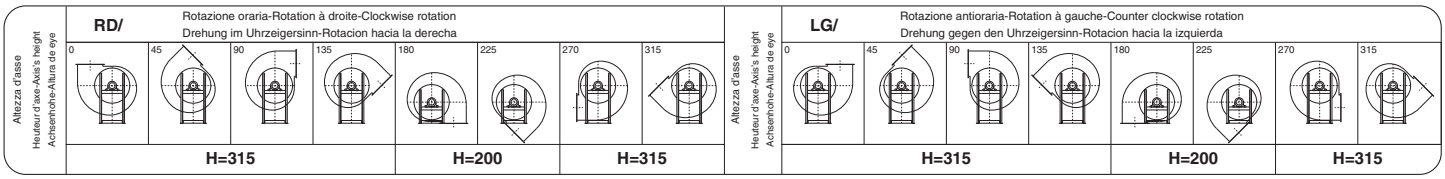

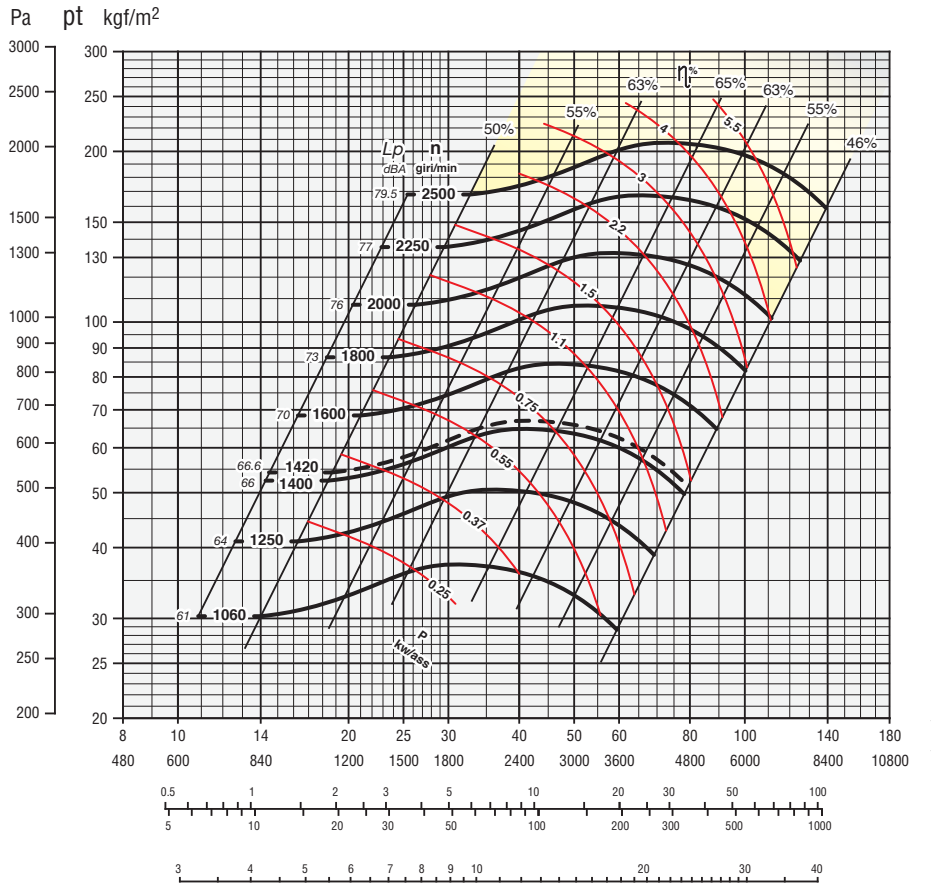

Secondo norme UNI EN ISO 5801:2009
(UNI 10531:1995)
According to the UNI EN ISO 5801:2009
(UNI 10531:1995)
Selon normes UNI EN ISO 5801:2009
(UNI 10531:1995)
Rohrleitung nach UNI EN ISO 5801:2009
(UNI 10531:1995)
Segun normas UNI EN ISO 5801:2009
(UNI 10531:1995)

ZONA IN GIALLO - Consultare ufficio tecnico
YELLOW ZONE - Consult technical office
ZONE EN JAUNE - Consulter le bureau technique
GELBE ZONE - Planungsbüro konsultieren
ZONA AMARILLA - Consultar la oficina técnica

Giri massimi ammissibili:
Maximum admissible rounds:
Tours maxima admissibles:
Höchste zulässige Drehzahl:
Revoluciones máximas admisible:
<90°C = 2500 giri/min.
90÷200°C = 2200 giri/min.
200÷350°C = 1950 giri/min.

Tolleranza sulla rumorosità + 3 dBA
Noise level tolerance + 3 dBA
Tolérance sur niveau sonore + 3 dBA
Toleranz Schallpegel + 3 dBA
Tolerancia sobre la intensidad acústica + 3 dBA

kw assorbiti ventilatore tolleranza ± 3%
kw consumed fan tolerance ± 3%
Tolérance sur Pabs kw ± 3%
Toleranz der Wellenleistung ±3 %
kw absorbidos ventilador tolerancia ± 3%

DIMENSIONI D'INGOMBRO in mm
OVERALL DIMENSIONS in mm
DIMENSIONS D'ENCOMBREMENT en mm
MASSE in mm
DIMENSIONES EXTERNAS en mm

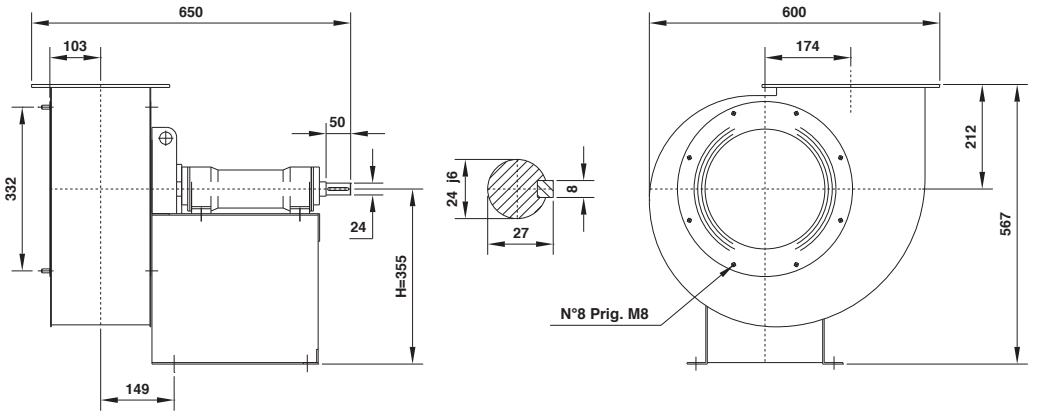

PD^2
GD^2 = 0,28 kgm²

Peso
Weight
Poids kg 35
Gewicht
Peso

Supporto
Housing
Support 25 AL 24
Lagerung 25 B 24
Soporte

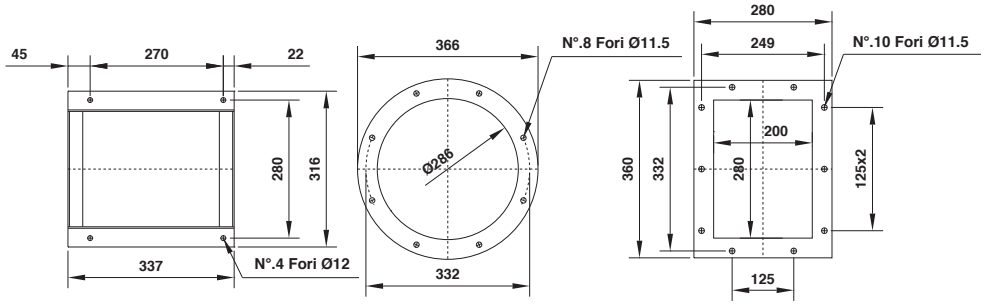

Il ventilatore è orientabile
The fan is revolvable
Le ventilateur est orientable
Ventilatorgehäuse ist drehbar
El ventilador es orientable

Orientamenti norme UNI ISO 13349 (viste lato trasmissione)
UNI ISO 13349 rules orientations (trasmission side)
Orientations normes UNI ISO 13349 (vues coté transmission)

Gehäusestellungen nach UNI ISO 13349 Norm von der Antriebsseite aus gesehen
Orientaciónes normas UNI ISO 13349 (vistas desde el lado de transmisión)

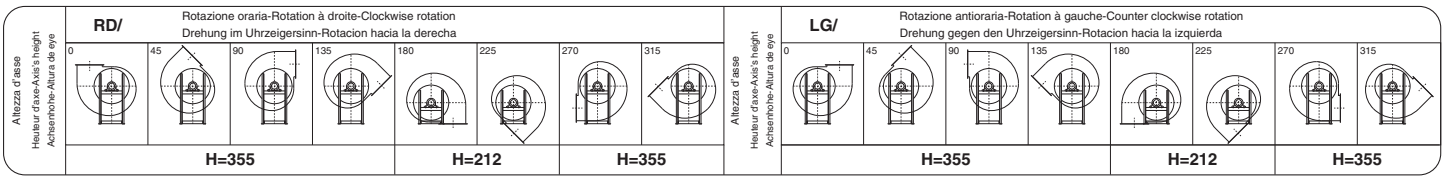

BPc 311

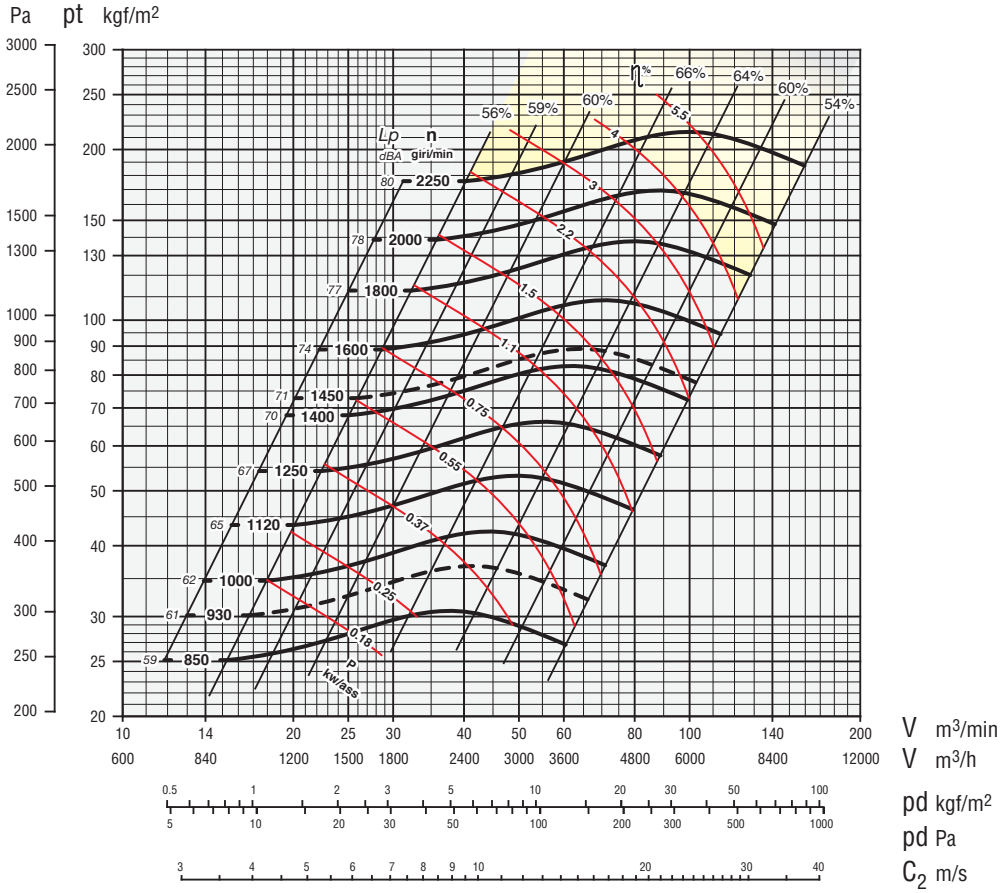

Secondo norme UNI EN ISO 5801:2009
(UNI 10531:1995)
According to the UNI EN ISO 5801:2009
(UNI 10531:1995)
Selon normes UNI EN ISO 5801:2009
(UNI 10531:1995)
Rohrleitung nach UNI EN ISO 5801:2009
(UNI 10531:1995)
Segun normas UNI EN ISO 5801:2009
(UNI 10531:1995)

ZONA IN GIALLO - Consultare ufficio tecnico
YELLOW ZONE - Consult technical office
ZONE EN JAUNE - Consulter le bureau technique
GELBE ZONE - Planungsbüro konsultieren
ZONA AMARILLA - Consultar la oficina técnica

Giri massimi ammissibili:
Maximum admissible rounds:
Tours maxima admissibles:
Höchste zulässige Drehzahl:
Revoluciones máximas admisible:
<90°C = 2250 giri/min.
90÷200°C = 1900 giri/min.
200÷350°C = 1600 giri/min.

Tolleranza sulla rumorosità + 3 dBA
Noise level tolerance + 3 dBA
Tolérance sur niveau sonore + 3 dBA
Toleranz Schallpegel + 3 dBA
Tolerancia sobre la intensidad acústica + 3 dBA

kw assorbiti ventilatore tolleranza ± 3%
kw consumed fan tolerance ± 3%
Tolérance sur Pabs kw ± 3%
Toleranz der Wellenleistung ±3 %
kw absorbidos ventilador tolerancia ± 3%

DIMENSIONI D'INGOMBRO in mm
OVERALL DIMENSIONS in mm
DIMENSIONS D'ENCOMBREMENT en mm
MASSE in mm
DIMENSIONES EXTERNAS en mm

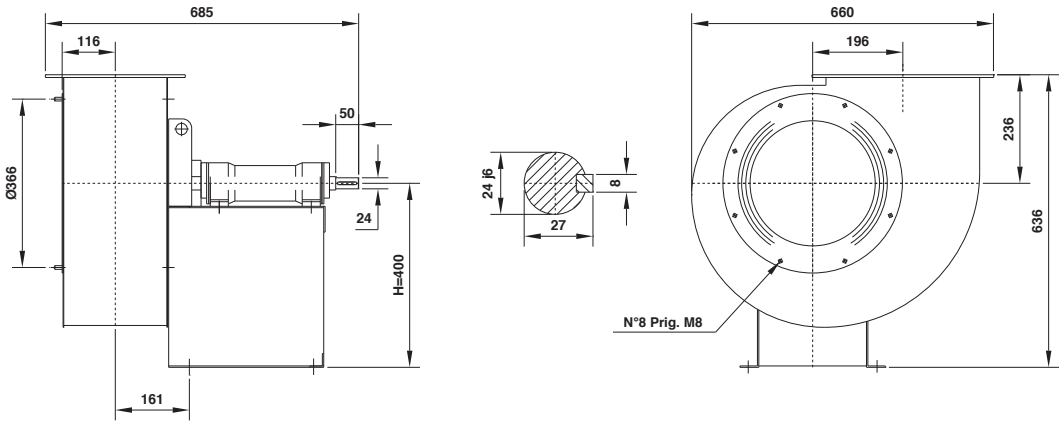

PD^2
GD^2 = 0,45 kgm^2

Peso
Weight
Poids kg 39
Gewicht
Peso

Supporto
Housing
Support 25 AL 24
Lagerung 25 B 24
Soporte

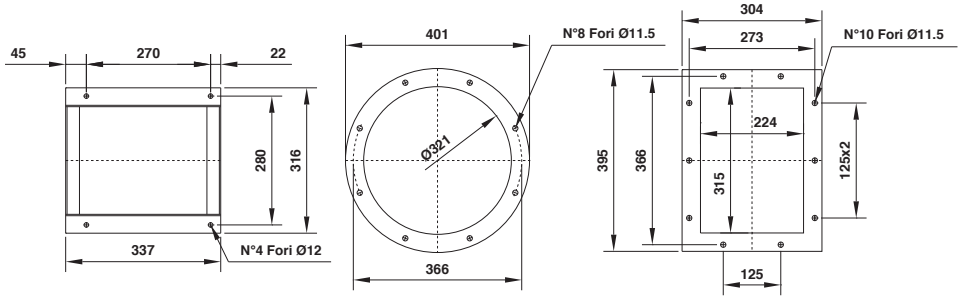

Il ventilatore è orientabile
The fan is revolvable
Le ventilateur est orientable
Ventilatorgehäuse ist drehbar
El ventilador es orientable

Orientamenti norme UNI ISO 13349 (viste lato trasmissione)
UNI ISO 13349 rules orientations (trasmission side)
Orientations normes UNI ISO 13349 (vues coté transmission)

Gehäusestellungen nach UNI ISO 13349 Norm von der Antriebsseite aus gesehen
Orientaciónes normas UNI ISO 13349 (vistas desde el lado de transmisión)

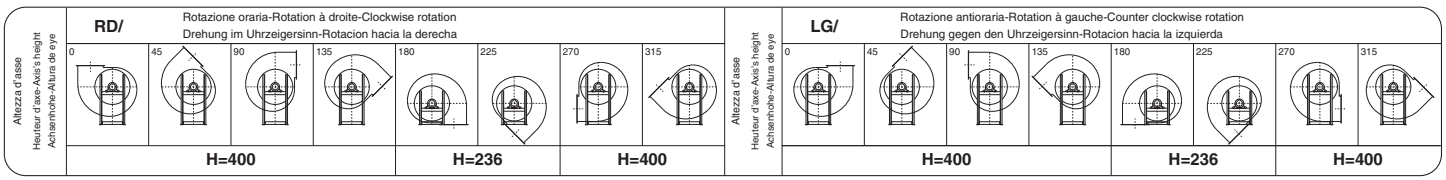

BPc 351

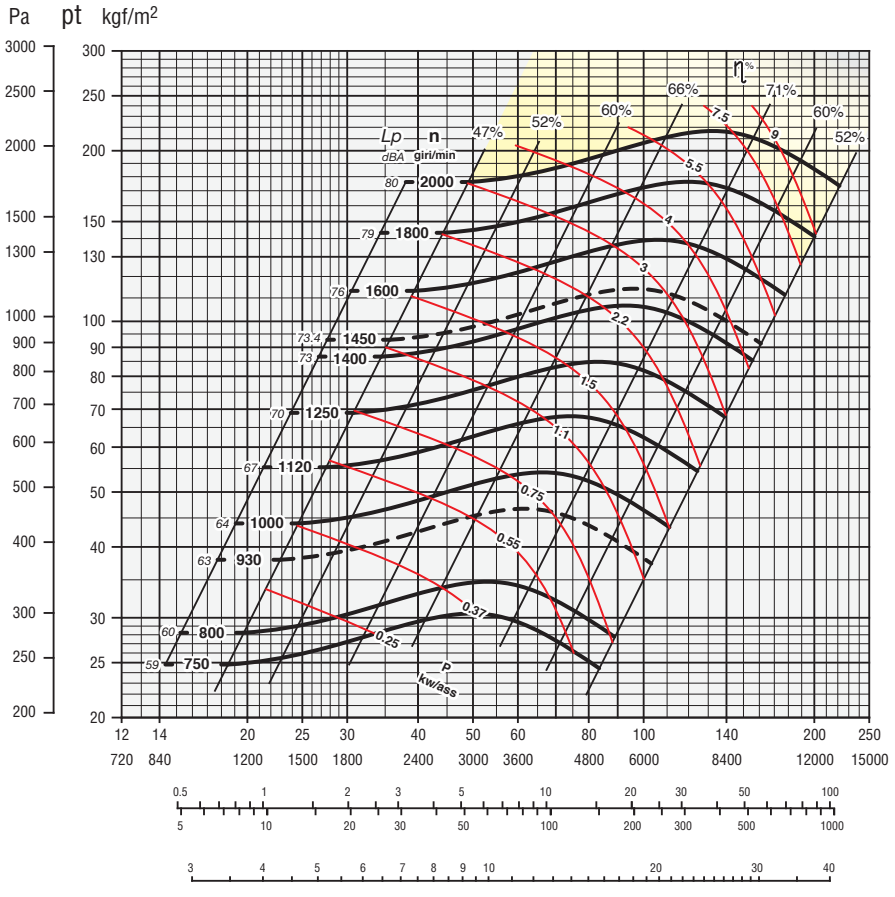

Secondo norme UNI EN ISO 5801:2009
(UNI 10531:1995)
According to the UNI EN ISO 5801:2009
(UNI 10531:1995)
Selon normes UNI EN ISO 5801:2009
(UNI 10531:1995)
Rohrleitung nach UNI EN ISO 5801:2009
(UNI 10531:1995)
Segun normas UNI EN ISO 5801:2009
(UNI 10531:1995)

ZONA IN GIALLO - Consultare ufficio tecnico
YELLOW ZONE - Consult technical office
ZONE EN JAUNE - Consulter le bureau technique
GELBE ZONE - Planungsbüro konsultieren
ZONA AMARILLA - Consultar la oficina técnica

Giri massimi ammissibili:
Maximum admissible rounds:
Tours maxima admissibles:
Höchste zulässige Drehzahl:
Revoluciones máximas admisible:
<90°C = 2000 giri/min.
90÷200°C = 1800 giri/min.
200÷350°C = 1500 giri/min.

Tolleranza sulla rumorosità + 3 dBA
Noise level tolerance + 3 dBA
Tolérance sur niveau sonore + 3 dBA
Toleranz Schallpegel + 3 dBA
Tolerancia sobre la intensidad acústica + 3 dBA

kw assorbiti ventilatore tolleranza ± 3%
kw consumed fan tolerance ± 3%
Tolérance sur Pabs kw ± 3%
Toleranz der Wellenleistung ±3 %
kw absorbidos ventilador tolerancia ± 3%

DIMENSIONI D'INGOMBRO in mm
OVERALL DIMENSIONS in mm
DIMENSIONS D'ENCOMBREMENT en mm
MASSE in mm
DIMENSIONES EXTERNAS en mm

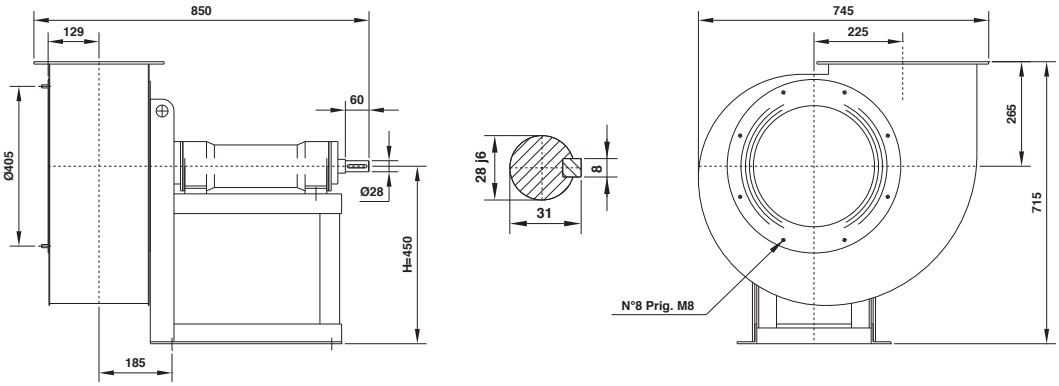

PD^2
GD^2 = 0,80 kgm²

Peso
Weight
Poids kg 65
Gewicht
Peso

Supporto
Housing
Support 35 AL 28
Lagerung 35 B 28
Soporte

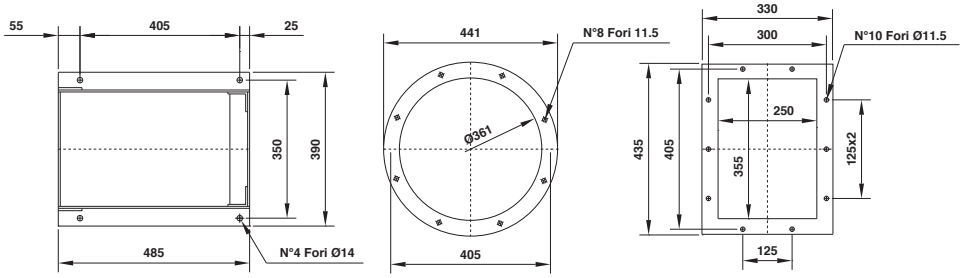

Il ventilatore è orientabile
The fan is revolvable
Le ventilateur est orientable
Ventilatorgehäuse ist drehbar
El ventilador es orientable

Orientamenti norme UNI ISO 13349 (viste lato trasmissione)
UNI ISO 13349 rules orientations (trasmission side)
Orientations normes UNI ISO 13349 (vues coté transmission)

Gehäusestellungen nach UNI ISO 13349 Norm von der Antriebsseite aus gesehen
Orientaciónes normas UNI ISO 13349 (vistas desde el lado de transmisión)

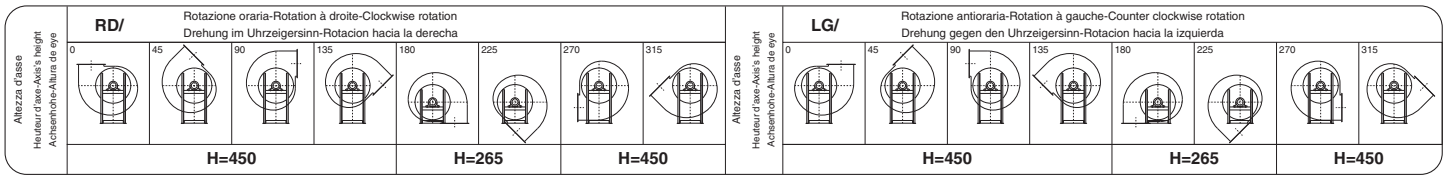

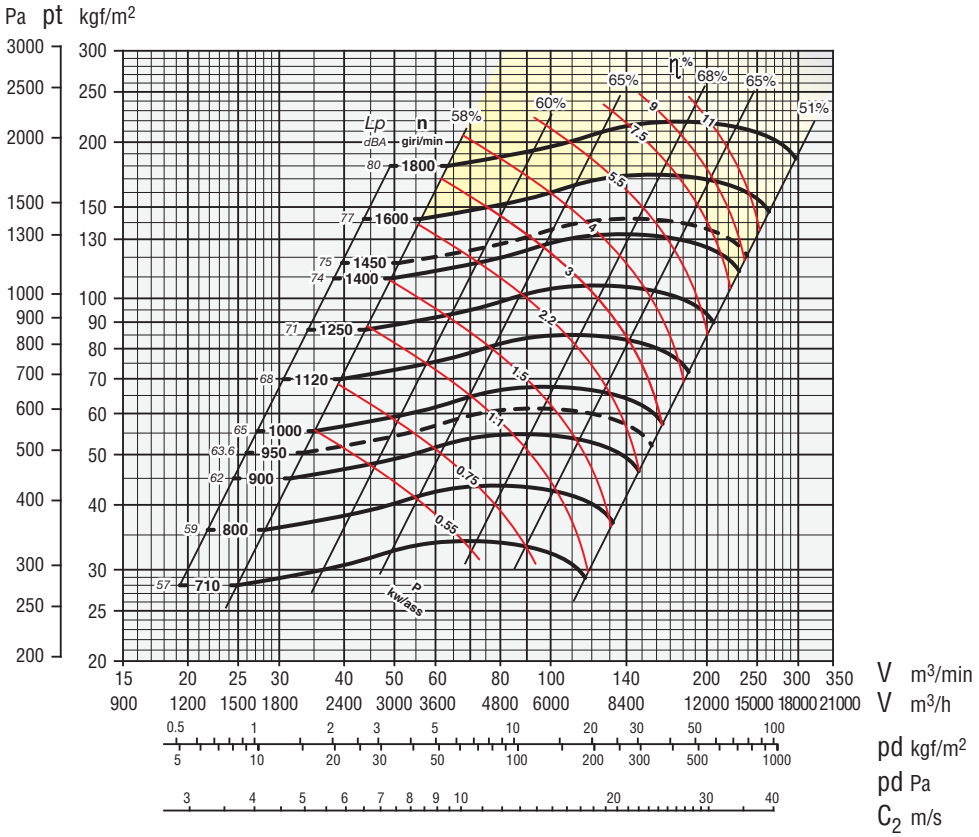

Secondo norme UNI EN ISO 5801:2009
(UNI 10531:1995)
According to the UNI EN ISO 5801:2009
(UNI 10531:1995)
Selon normes UNI EN ISO 5801:2009
(UNI 10531:1995)
Rohrleitung nach UNI EN ISO 5801:2009
(UNI 10531:1995)
Segun normas UNI EN ISO 5801:2009
(UNI 10531:1995)

ZONA IN GIALLO - Consultare ufficio tecnico
YELLOW ZONE - Consult technical office
ZONE EN JAUNE - Consulter le bureau technique
GELBE ZONE - Planungsbüro konsultieren
ZONA AMARILLA - Consultar la oficina técnica

Giri massimi ammissibili:
Maximum admissible rounds:
Tours maxima admissibles:
Höchste zulässige Drehzahl:
Revoluciones máximas admisible:
<90°C = 1800 giri/min.
90÷200°C = 1650 giri/min.
200÷350°C = 1300 giri/min.

Tolleranza sulla rumorosità + 3 dBA
Noise level tolerance + 3 dBA
Tolérance sur niveau sonore + 3 dBA
Toleranz Schallpegel + 3 dBA
Tolerancia sobre la intensidad acústica + 3 dBA

kw assorbiti ventilatore tolleranza ± 3%
kw consumed fan tolerance ± 3%
Tolérance sur Pabs kw ± 3%
Toleranz der Wellenleistung ±3 %
kw absorbidos ventilador tolerancia ± 3%

DIMENSIONI D'INGOMBRO in mm
OVERALL DIMENSIONS in mm
DIMENSIONS D'ENCOMBREMENT en mm
MASSE in mm
DIMENSIONES EXTERNAS en mm

PD^2
GD^2 = 0,93 kgm²

Peso
Weight
Poids kg 82
Gewicht
Peso

Supporto
Housing
Support 35 AL 28
Lagerung 35 B 28
Soporte

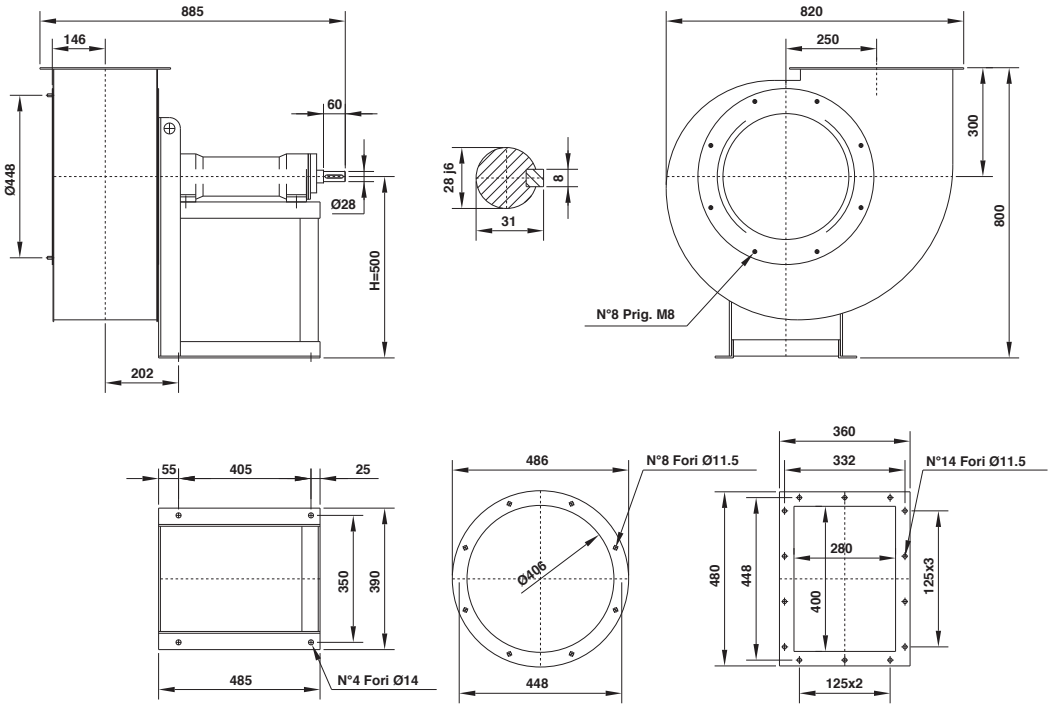

Il ventilatore è orientabile
The fan is revolvable
Le ventilateur est orientable
Ventilatorgehäuse ist drehbar
El ventilador es orientable

Orientamenti norme UNI ISO 13349 (viste lato trasmissione)
UNI ISO 13349 rules orientations (trasmission side)
Orientations normes UNI ISO 13349 (vues coté transmission)

Gehäusestellungen nach UNI ISO 13349 Norm von der Antriebsseite aus gesehen
Orientaciónes normas UNI ISO 13349 (vistas desde el lado de transmisión)

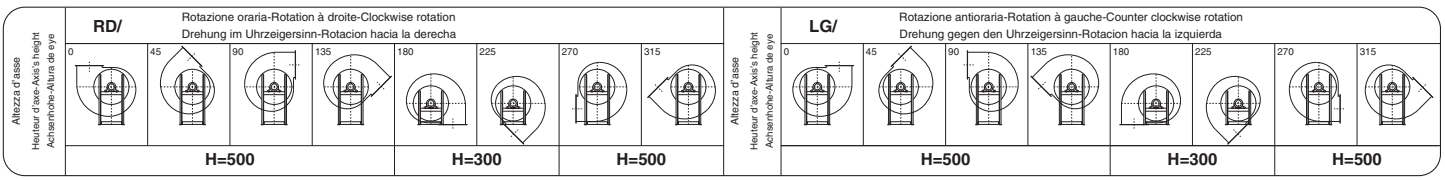

serie
series
série
serie
serie

BPc 451

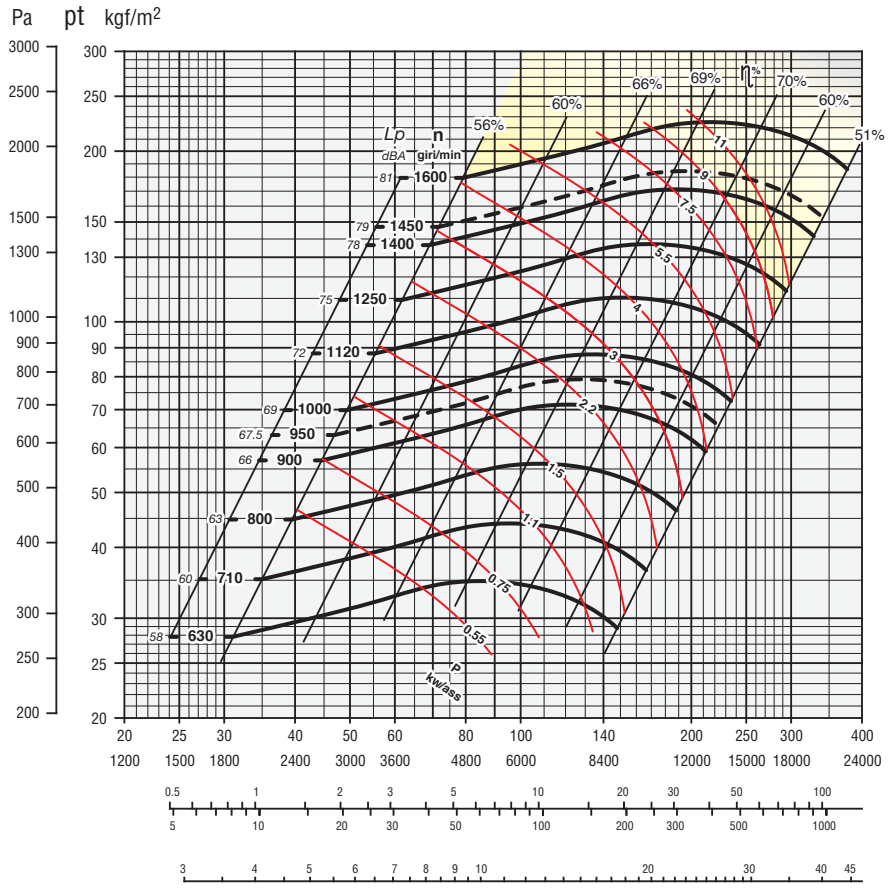

Secondo norme UNI EN ISO 5801:2009
(UNI 10531:1995)
According to the UNI EN ISO 5801:2009
(UNI 10531:1995)
Selon normes UNI EN ISO 5801:2009
(UNI 10531:1995)
Rohrleitung nach UNI EN ISO 5801:2009
(UNI 10531:1995)
Segun normas UNI EN ISO 5801:2009
(UNI 10531:1995)

ZONA IN GIALLO - Consultare ufficio tecnico
YELLOW ZONE - Consult technical office
ZONE EN JAUNE - Consulter le bureau technique
GELBE ZONE - Planungsbüro konsultieren
ZONA AMARILLA - Consultar la oficina técnica

Giri massimi ammissibili:
Maximum admissible rounds:
Tours maxima admissibles:
Höchste zulässige Drehzahl:
Revoluciones máximas admisible:
<90°C = 1600 giri/min.
90÷200°C = 1400 giri/min.
200÷350°C = 1200 giri/min.

Tolleranza sulla rumorosità + 3 dBA
Noise level tolerance + 3 dBA
Tolérance sur niveau sonore + 3 dBA
Toleranz Schallpegel + 3 dBA
Tolerancia sobre la intensidad acústica + 3 dBA

kw assorbiti ventilatore tolleranza ± 3%
kw consumed fan tolerance ± 3%
Tolérance sur Pabs kw ± 3%
Toleranz der Wellenleistung ±3 %
kw absorbidos ventilador tolerancia ± 3%

DIMENSIONI D'INGOMBRO in mm
OVERALL DIMENSIONS in mm
DIMENSIONS D'ENCOMBREMENT en mm
MASSE in mm
DIMENSIONES EXTERNAS en mm

PD^2
GD^2 = 1,63 kgm²

Peso
Weight
Poids kg 97
Gewicht
Peso

Supporto
Housing
Support 40 AL 38
Lagerung 40 B 38
Soporte

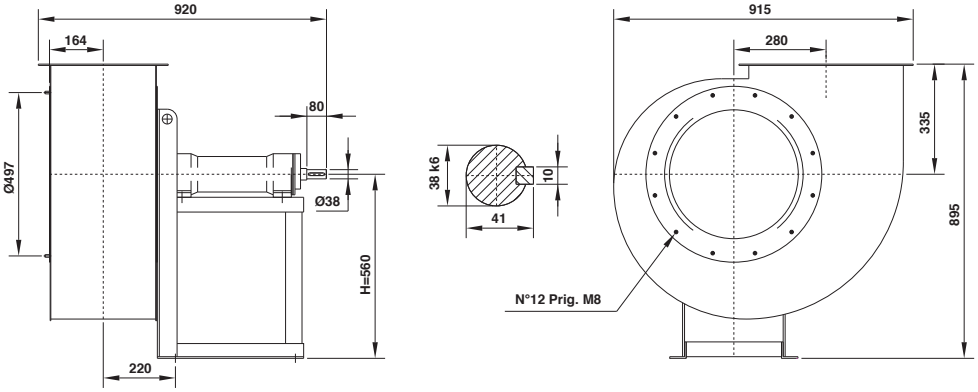

Il ventilatore è orientabile
The fan is revolvable
Le ventilateur est orientable
Ventilatorgehäuse ist drehbar
El ventilador es orientable

Orientamenti norme UNI ISO 13349 (viste lato trasmissione)
UNI ISO 13349 rules orientations (trasmission side)
Gehäusestellungen nach UNI ISO 13349 Norm von der Antriebsseite aus gesehen
Orientations normes UNI ISO 13349 (vues coté transmission)
Orientaciónes normas UNI ISO 13349 (vistas desde el lado de transmisión)

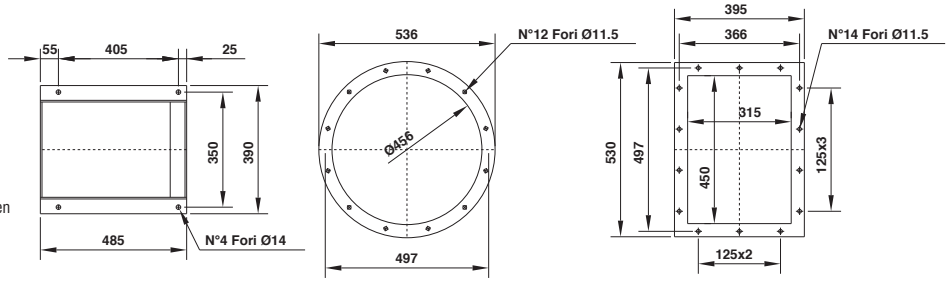

N.B.: Per motivi costruttivi interni, i ventilatori dalla grandezza 451÷501 verranno forniti con un orientamento di 30° anzichè 45°, ciò comporta che gli orientamenti sono: 0°, 30°, 60°, 90°, 120°, 150°, 180°, 210°, 240°, 270°, 300°, 330°.
N.B.: For constructive reasons, the fans from size 451÷501 follow an orientation with angles of 30° instead of 45°, this implies that the orientations are: 0°, 30°, 60°, 90°, 120°, 150°, 180°, 210°, 240°, 270°, 300°, 330°.
N.B.: Pour des raisons de construction, les ventilateurs de la grandeur 451÷501 suivent des orientation avec angles de 30° au lieu de 45°, ce qui implique que les orientations sont les suivantes: 0°, 30°, 60°, 90°, 120°, 150°, 180°, 210°, 240°, 270°, 300°, 330°.
N.B.: Aus bautechnischen Gründen kann die Gehäusestellung bei Ventilatoren der Serie 451÷501 nur mit einen Winkel von 30 anstatt 45, dies impliziert, dass die orientierungen: 0°, 30°, 60°, 90°, 120°, 150°, 180°, 210°, 240°, 270°, 300°, 330°.
N.B.: Por razones de fabricación, los ventiladores de dimensiones 451÷501 siguen una orientación con ángulos de 30° en vez de 45°, esto implica que las orientaciones son: 0°, 30°, 60°, 90°, 120°, 150°, 180°, 210°, 240°, 270°, 300°, 330°.

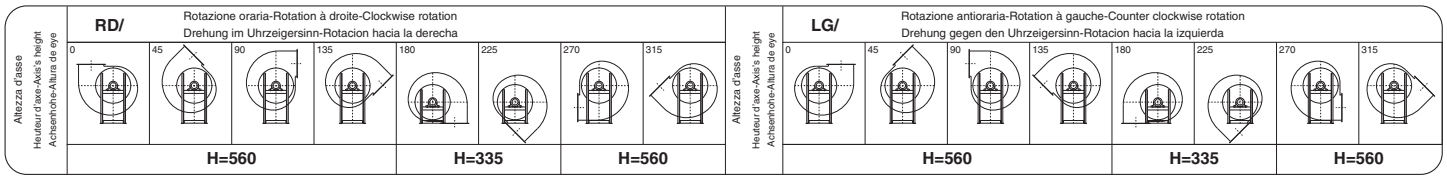

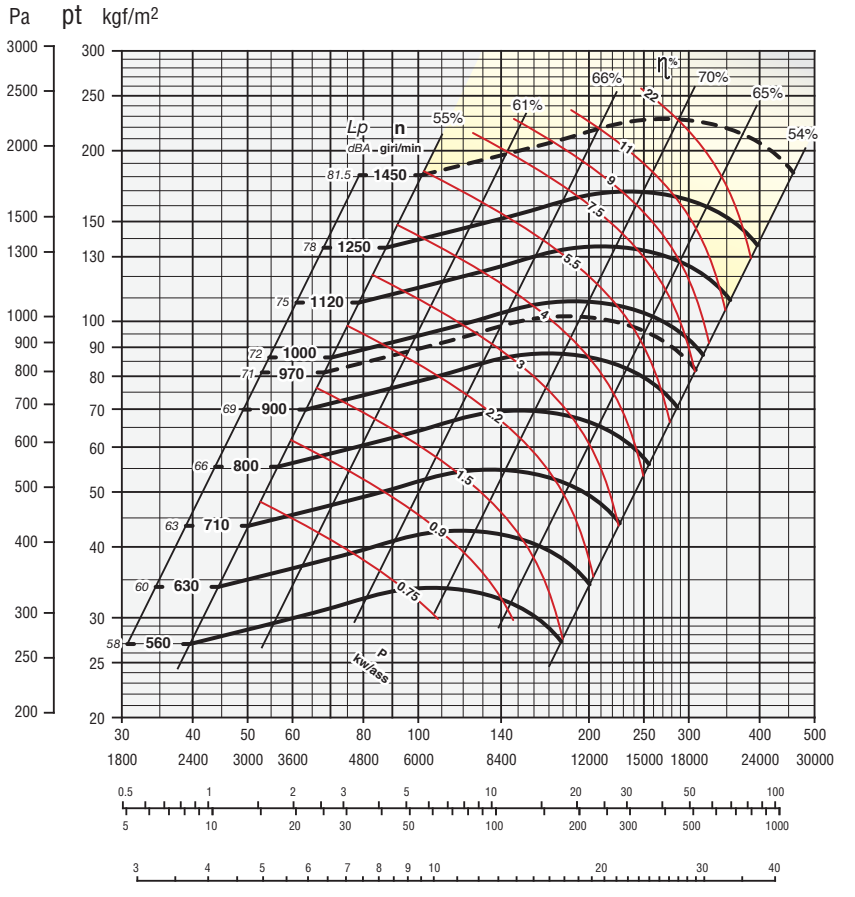

Secondo norme UNI EN ISO 5801:2009
(UNI 10531:1995)
According to the UNI EN ISO 5801:2009
(UNI 10531:1995)
Selon normes UNI EN ISO 5801:2009
(UNI 10531:1995)
Rohrleitung nach UNI EN ISO 5801:2009
(UNI 10531:1995)
Segun normas UNI EN ISO 5801:2009
(UNI 10531:1995)

ZONA IN GIALLO - Consultare ufficio tecnico
YELLOW ZONE - Consult technical office
ZONE EN JAUNE - Consulter le bureau technique
GELBE ZONE - Planungsbüro konsultieren
ZONA AMARILLA - Consultar la oficina técnica

Giri massimi ammissibili:
Maximum admissible rounds:
Tours maxima admissibles:
Höchste zulässige Drehzahl:
Revoluciones máximas admisible:
<90°C = 1450 giri/min.
90÷200°C = 1250 giri/min.
200÷350°C = 1050 giri/min.

Tolleranza sulla rumorosità + 3 dBA
Noise level tolerance + 3 dBA
Tolérance sur niveau sonore + 3 dBA
Toleranz Schallpegel + 3 dBA
Tolerancia sobre la intensidad acústica + 3 dBA

kw assorbiti ventilatore tolleranza ± 3%
kw consumed fan tolerance ± 3%
Tolérance sur Pabs kw ± 3%
Toleranz der Wellenleistung ±3 %
kw absorbidos ventilador tolerancia ± 3%

DIMENSIONI D'INGOMBRO in mm
OVERALL DIMENSIONS in mm
DIMENSIONS D'ENCOMBREMENT en mm
MASSE in mm
DIMENSIONES EXTERNAS en mm

PD^2
GD^2 = 2,5 kgm²

Peso
Weight
Poids kg 115
Gewicht
Peso

Supporto
Housing
Support 45 AL 42
Lagerung 45 B 42
Soporte

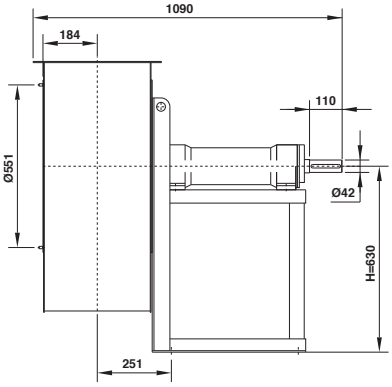

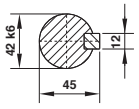

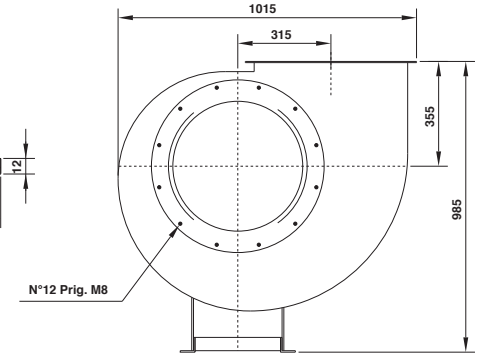

Il ventilatore è orientabile
The fan is revolvable
Le ventilateur est orientable
Ventilatorgehäuse ist drehbar
El ventilador es orientable

Orientamenti norme UNI ISO 13349 (viste lato trasmissione)
UNI ISO 13349 rules orientations (trasmission side)
Gehäusestellungen nach UNI ISO 13349 Norm von der Antriebsseite aus gesehen
Orientations normes UNI ISO 13349 (vues coté transmission)
Orientaciónes normas UNI ISO 13349 (vistas desde el lado de transmisión)

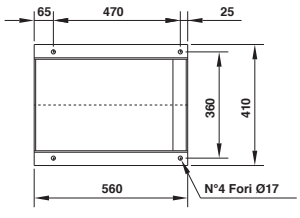

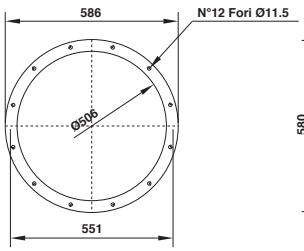

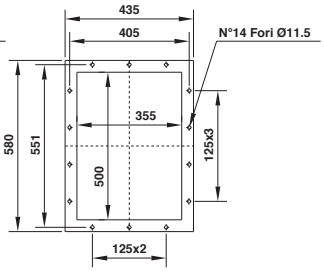

N.B.: Per motivi costruttivi interni, i ventilatori dalla grandezza 451÷501 verranno forniti con un orientamento di 30° anzichè 45°, ciò comporta che gli orientamenti sono: 0°, 30°, 60°, 90°, 120°, 150°, 180°, 210°, 240°, 270°, 300°, 330°.
N.B.: For constructive reasons, the fans from size 451÷501 follow an orientation with angles of 30° instead of 45°, this implies that the orientations are: 0°, 30°, 60°, 90°, 120°, 150°, 180°, 210°, 240°, 270°, 300°, 330°.
N.B.: Pour des raisons de construction, les ventilateurs de la grandeur 451÷501 suivent des orientation avec angles de 30° au lieu de 45°, ce qui implique que les orientations sont les suivantes: 0°, 30°, 60°, 90°, 120°, 150°, 180°, 210°, 240°, 270°, 300°, 330°.
N.B.: Aus bautechnischen Gründen kann die Gehäusestellung bei Ventilatoren der Serie 451÷501 nur mit einen Winkel von 30 anstatt 45, dies impliziert, dass die orientierungen: 0°, 30°, 60°, 90°, 120°, 150°, 180°, 210°, 240°, 270°, 300°, 330°.
N.B.: Por razones de fabricación, los ventiladores de dimensiones 451÷501 siguen una orientación con ángulos de 30° en vez de 45°, esto implica que las orientaciones son: 0°, 30°, 60°, 90°, 120°, 150°, 180°, 210°, 240°, 270°, 300°, 330°.

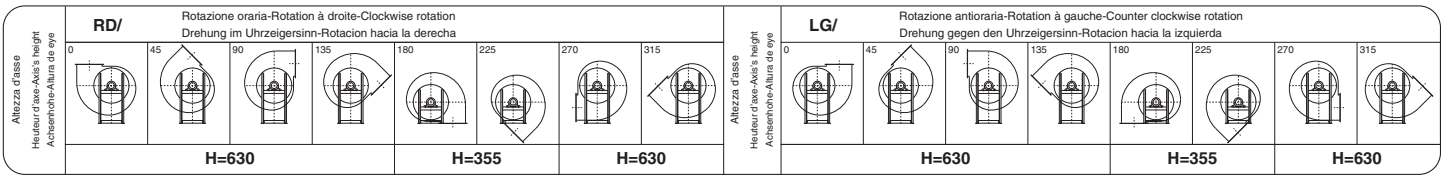

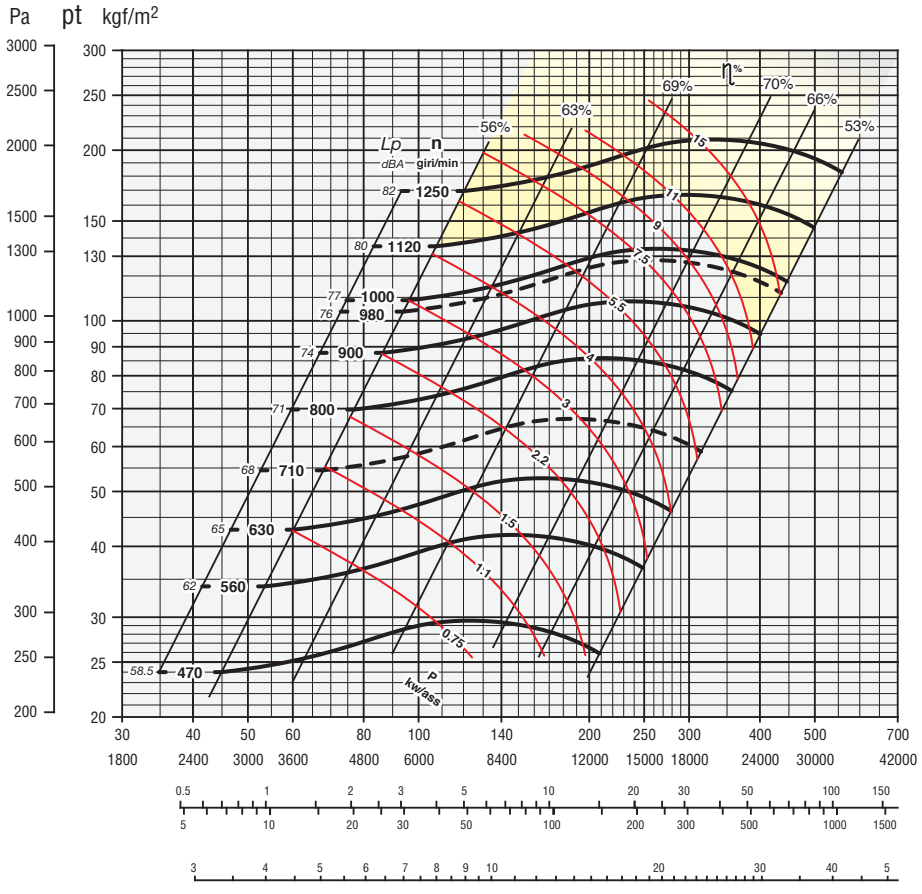

Secondo norme UNI EN ISO 5801:2009
(UNI 10531:1995)
According to the UNI EN ISO 5801:2009
(UNI 10531:1995)
Selon normes UNI EN ISO 5801:2009
(UNI 10531:1995)
Rohrleitung nach UNI EN ISO 5801:2009
(UNI 10531:1995)
Segun normas UNI EN ISO 5801:2009
(UNI 10531:1995)

ZONA IN GIALLO - Consultare ufficio tecnico
YELLOW ZONE - Consult technical office
ZONE EN JAUNE - Consulter le bureau technique
GELBE ZONE - Planungsbüro konsultieren
ZONA AMARILLA - Consultar la oficina técnica

Giri massimi ammissibili:
Maximum admissible rounds:
Tours maxima admissibles:
Höchste zulässige Drehzahl:
Revoluciones máximas admisible:
<90°C = 1250 giri/min.
90÷200°C = 1120 giri/min.
200÷350°C = 950 giri/min.

Tolleranza sulla rumorosità + 3 dBA
Noise level tolerance + 3 dBA
Tolérance sur niveau sonore + 3 dBA
Toleranz Schallpegel + 3 dBA
Tolerancia sobre la intensidad acústica + 3 dBA

kw assorbiti ventilatore tolleranza ± 3%
kw consumed fan tolerance ± 3%
Tolérance sur Pabs kw ± 3%
Toleranz der Wellenleistung ±3 %
kw absorbidos ventilador tolerancia ± 3%

DIMENSIONI D'INGOMBRO in mm
OVERALL DIMENSIONS in mm
DIMENSIONS D'ENCOMBREMENT en mm
MASSE in mm
DIMENSIONES EXTERNAS en mm

PD² / GD² = 4 kgm²

Peso / Weight / Poids / Gewicht / Peso: kg 154

Supporto / Housing / Support / Lagerung / Soporte: 45 AL 42, 45 B 42

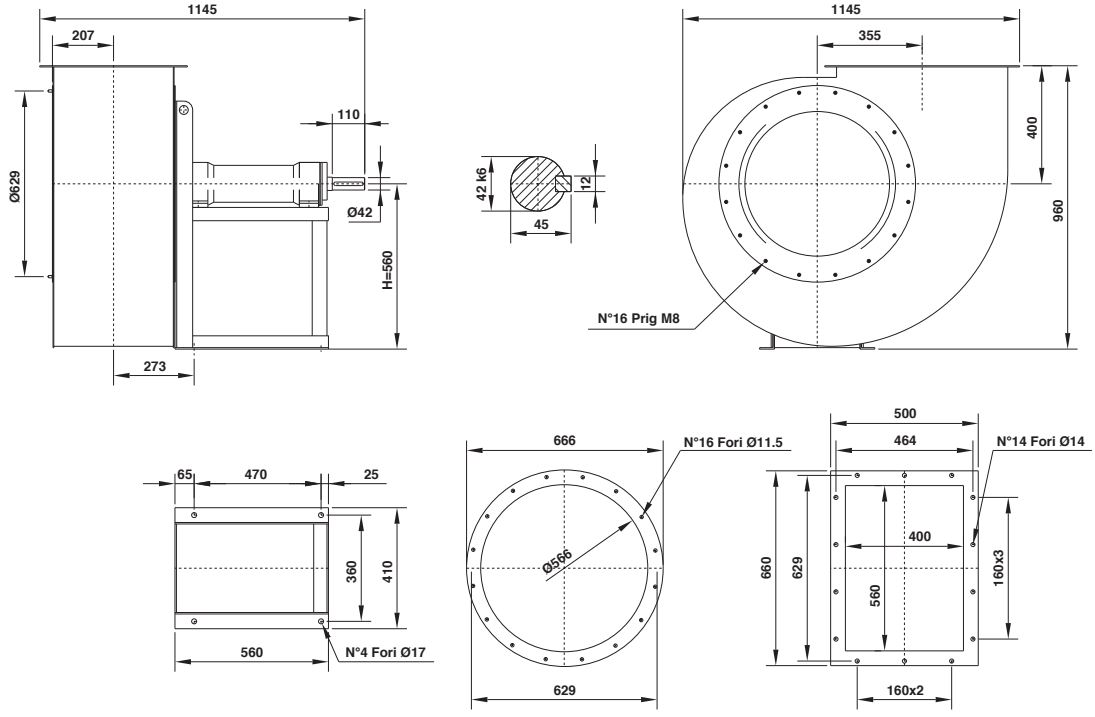

Il ventilatore è orientabile
The fan is revolvable
Le ventilateur est orientable
Ventilatorgehäuse ist drehbar
El ventilador es orientable

Orientamenti norme UNI ISO 13349 (viste lato trasmissione)
UNI ISO 13349 rules orientations (trasmission side)
Orientations normes UNI ISO 13349 (vues coté transmission)

Gehäusestellungen nach UNI ISO 13349 Norm von der Antriebsseite aus gesehen
Orientaciónes normas UNI ISO 13349 (vistas desde el lado de transmisión)

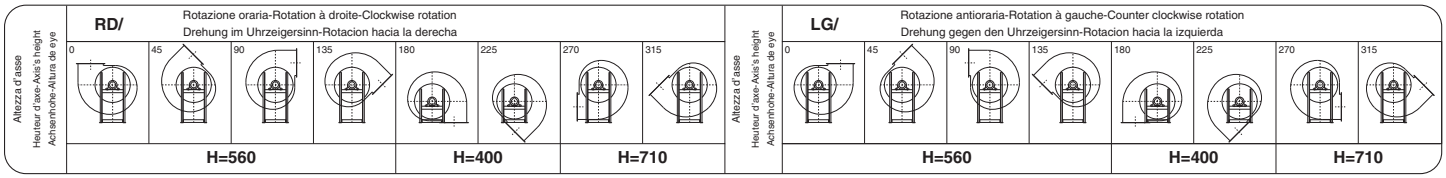

BPc 631

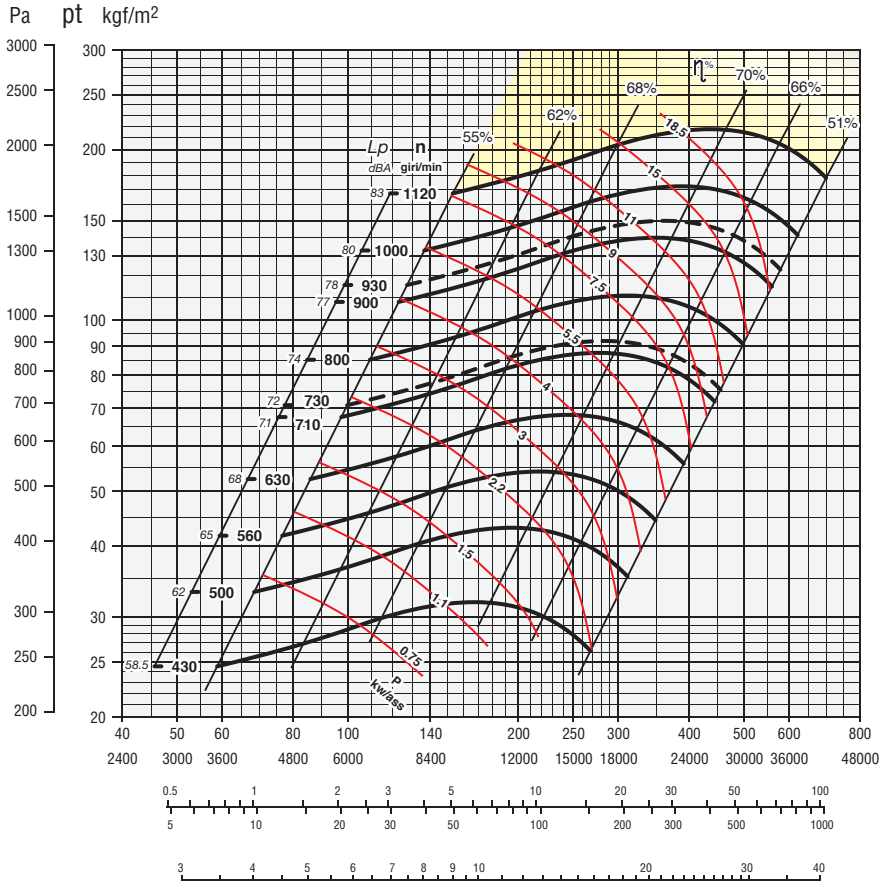

Secondo norme UNI EN ISO 5801:2009
(UNI 10531:1995)
According to the UNI EN ISO 5801:2009
(UNI 10531:1995)
Selon normes UNI EN ISO 5801:2009
(UNI 10531:1995)
Rohrleitung nach UNI EN ISO 5801:2009
(UNI 10531:1995)
Segun normas UNI EN ISO 5801:2009
(UNI 10531:1995)

ZONA IN GIALLO - Consultare ufficio tecnico
YELLOW ZONE - Consult technical office
ZONE EN JAUNE - Consulter le bureau technique
GELBE ZONE - Planungsbüro konsultieren
ZONA AMARILLA - Consultar la oficina técnica

Giri massimi ammissibili:
Maximum admissible rounds:
Tours maxima admissibles:
Höchste zulässige Drehzahl:
Revoluciones máximas admisible:
<90°C = 1120 giri/min.
90÷200°C = 1000 giri/min.
200÷350°C = 850 giri/min.

Tolleranza sulla rumorosità + 3 dBA
Noise level tolerance + 3 dBA
Tolérance sur niveau sonore + 3 dBA
Toleranz Schallpegel + 3 dBA
Tolerancia sobre la intensidad acústica + 3 dBA

kw assorbiti ventilatore tolleranza ± 3%
kw consumed fan tolerance ± 3%
Tolérance sur Pabs kw ± 3%
Toleranz der Wellenleistung ±3 %
kw absorbidos ventilador tolerancia ± 3%

DIMENSIONI D'INGOMBRO in mm
OVERALL DIMENSIONS in mm
DIMENSIONS D'ENCOMBREMENT en mm
MASSE in mm
DIMENSIONES EXTERNAS en mm

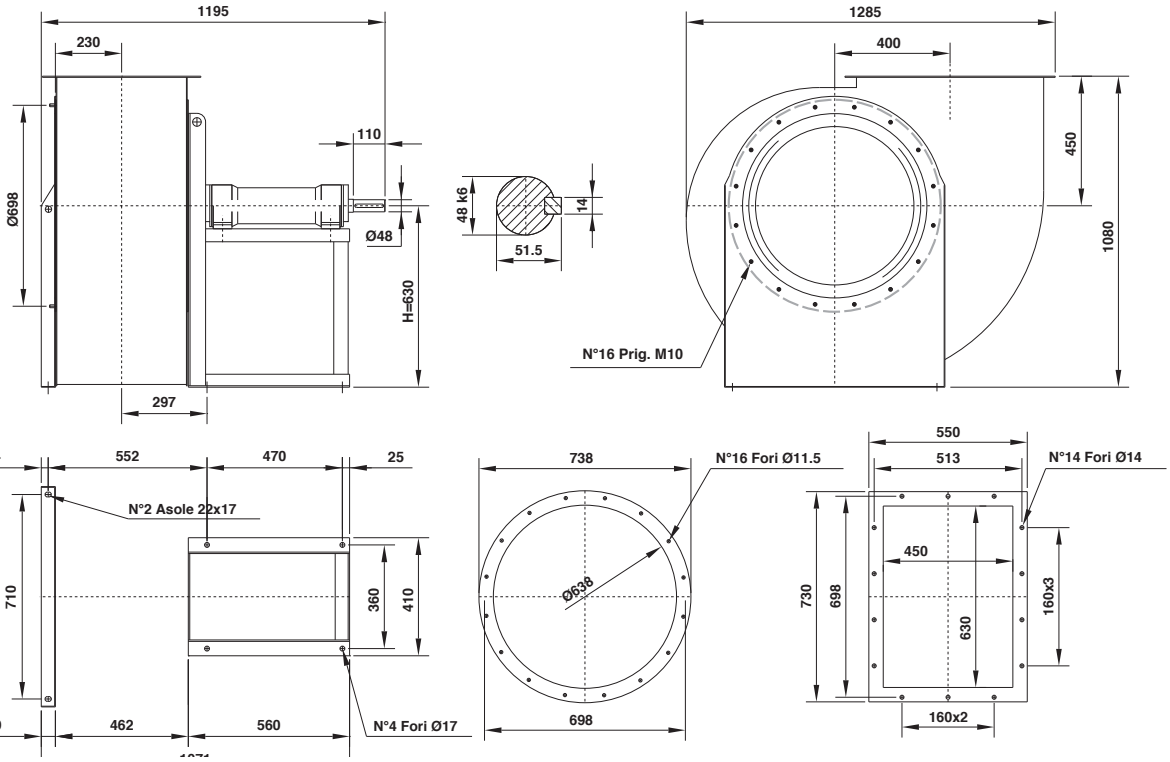

PD^2
GD^2 = 7,5 kgm²

Peso
Weight
Poids
Gewicht
Peso kg 200

Supporto
Housing
Support
Lagerung
Soporte 50 ALR 48
50 B 48

Il ventilatore è orientabile
The fan is revolvable
Le ventilateur est orientable
Ventilatorgehäuse ist drehbar
El ventilador es orientable

Orientamenti norme UNI ISO 13349 (viste lato trasmissione)
UNI ISO 13349 rules orientations (trasmission side)
Orientations normes UNI ISO 13349 (vues coté transmission)

Gehäusestellungen nach UNI ISO 13349 Norm von der Antriebsseite aus gesehen
Orientaciónes normas UNI ISO 13349 (vistas desde el lado de transmisión)

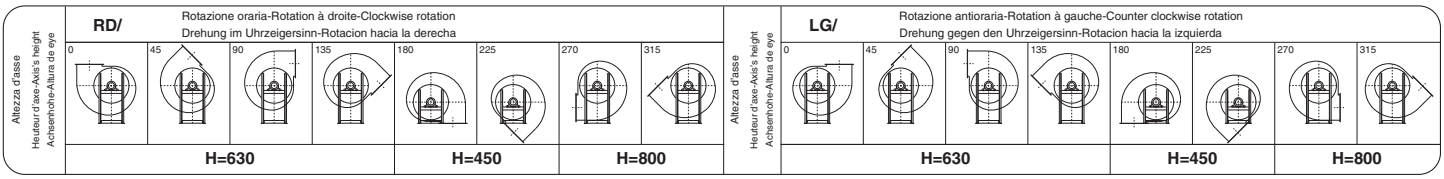

BPc 711

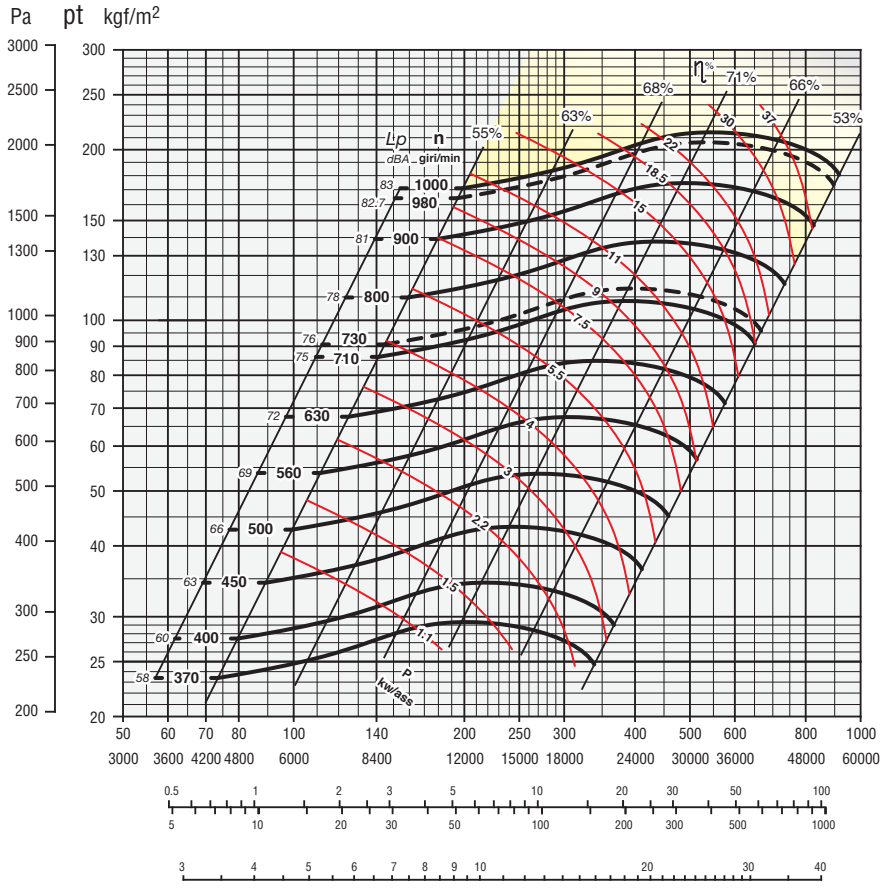

Secondo norme UNI EN ISO 5801:2009
(UNI 10531:1995)
According to the UNI EN ISO 5801:2009
(UNI 10531:1995)
Selon normes UNI EN ISO 5801:2009
(UNI 10531:1995)
Rohrleitung nach UNI EN ISO 5801:2009
(UNI 10531:1995)
Segun normas UNI EN ISO 5801:2009
(UNI 10531:1995)

ZONA IN GIALLO - Consultare ufficio tecnico
YELLOW ZONE - Consult technical office
ZONE EN JAUNE - Consulter le bureau technique
GELBE ZONE - Planungsbüro konsultieren
ZONA AMARILLA - Consultar la oficina técnica

Giri massimi ammissibili:
Maximum admissible rounds:
Tours maxima admissibles:
Höchste zulässige Drehzahl:
Revoluciones máximas admisible:
<90°C = 1000 giri/min.
90÷200°C = 900 giri/min.
200÷350°C = 750 giri/min.

Tolleranza sulla rumorosità + 3 dBA
Noise level tolerance + 3 dBA
Tolérance sur niveau sonore + 3 dBA
Toleranz Schallpegel + 3 dBA
Tolerancia sobre la intensidad acústica + 3 dBA

kw assorbiti ventilatore tolleranza ± 3%
kw consumed fan tolerance ± 3%
Tolérance sur Pabs kw ± 3%
Toleranz der Wellenleistung ±3 %
kw absorbidos ventilador tolerancia ± 3%

DIMENSIONI D'INGOMBRO in mm
OVERALL DIMENSIONS in mm
DIMENSIONS D'ENCOMBREMENT en mm
MASSE in mm
DIMENSIONES EXTERNAS en mm

(…) Ventilatore con ventolina di raffreddamento
Fan with cooling fan
Ventilateur avec helice de refroidissement
Ventilator mit kleinem kühlflügel
Ventilador con hélice de refrigeración

PD^2
GD^2 = 13,5 kgm²

Peso
Weight
Poids kg 325
Gewicht
Peso

Supporto
Housing
Support 50 ALR 48
Lagerung 50 BR 48
Soporte

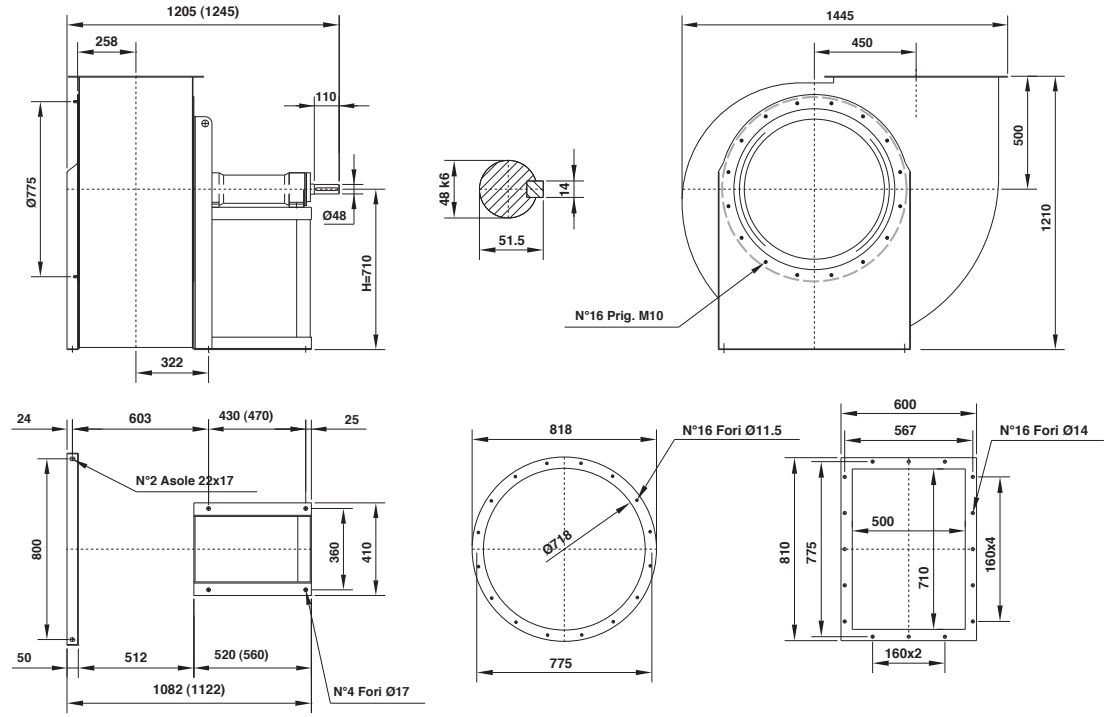

Il ventilatore è orientabile
The fan is revolvable
Le ventilateur est orientable
Ventilatorgehäuse ist drehbar
El ventilador es orientable

Orientamenti norme UNI ISO 13349 (viste lato trasmissione)
UNI ISO 13349 rules orientations (trasmission side)
Orientations normes UNI ISO 13349 (vues coté transmission)

Gehäusestellungen nach UNI ISO 13349 Norm von der Antriebsseite aus gesehen
Orientaciónes normas UNI ISO 13349 (vistas desde el lado de transmisión)

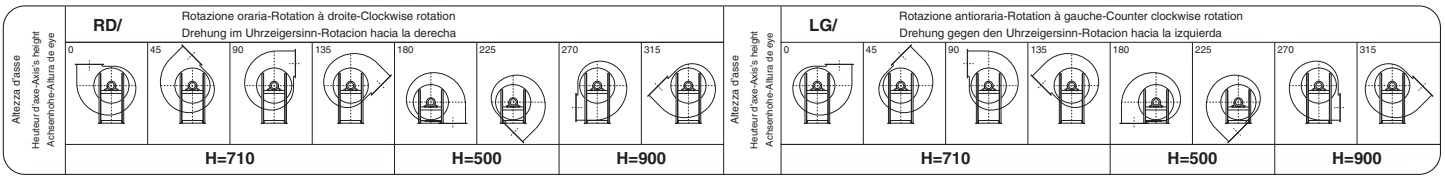

BPc 801

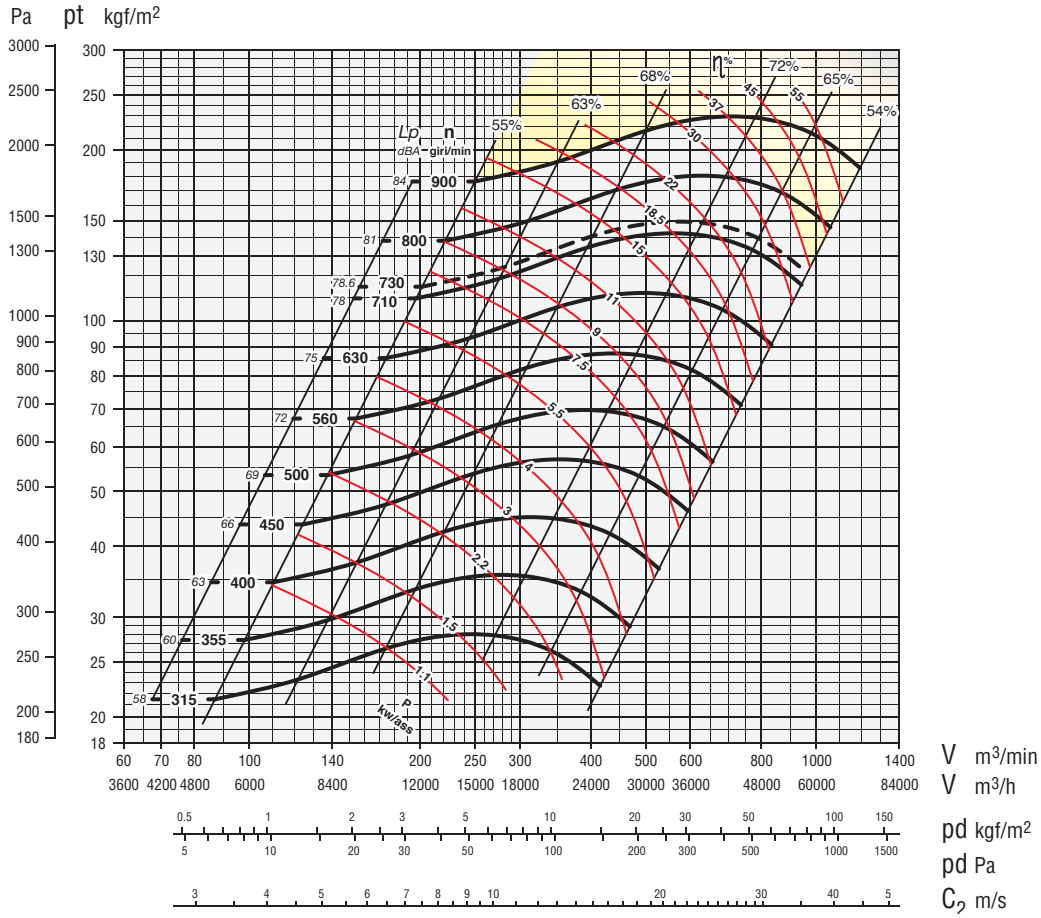

Secondo norme UNI EN ISO 5801:2009
(UNI 10531:1995)
According to the UNI EN ISO 5801:2009
(UNI 10531:1995)
Selon normes UNI EN ISO 5801:2009
(UNI 10531:1995)
Rohrleitung nach UNI EN ISO 5801:2009
(UNI 10531:1995)
Segun normas UNI EN ISO 5801:2009
(UNI 10531:1995)

ZONA IN GIALLO - Consultare ufficio tecnico
YELLOW ZONE - Consult technical office
ZONE EN JAUNE - Consulter le bureau technique
GELBE ZONE - Planungsbüro konsultieren
ZONA AMARILLA - Consultar la oficina técnica

Giri massimi ammissibili:
Maximum admissible rounds:
Tours maxima admissibles:
Höchste zulässige Drehzahl:
Revoluciones máximas admisible:
<90°C = 900 giri/min.
90÷200°C = 800 giri/min.
200÷350°C = 630 giri/min.

Tolleranza sulla rumorosità + 3 dBA
Noise level tolerance + 3 dBA
Tolérance sur niveau sonore + 3 dBA
Toleranz Schallpegel + 3 dBA
Tolerancia sobre la intensidad acústica + 3 dBA

kw assorbiti ventilatore tolleranza ± 3%
kw consumed fan tolerance ± 3%
Tolérance sur Pabs kw ± 3%
Toleranz der Wellenleistung ±3 %
kw absorbidos ventilador tolerancia ± 3%

DIMENSIONI D'INGOMBRO in mm
OVERALL DIMENSIONS in mm
DIMENSIONS D'ENCOMBREMENT en mm
MASSE in mm
DIMENSIONES EXTERNAS en mm

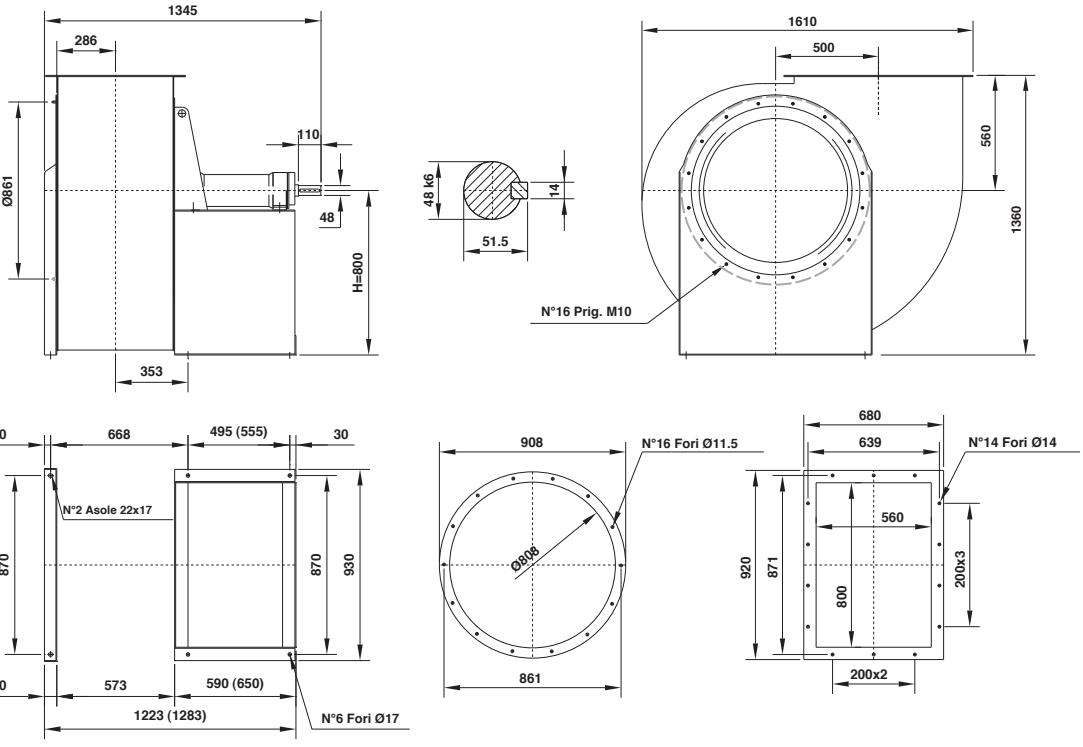

(…) Ventilatore con ventolina di raffreddamento
Fan with cooling fan
Ventilateur avec helice de refroidissement
Ventilator mit kleinem kühlflügel
Ventilador con hélice de refrigeración

PD^2
GD^2 = 23 kgm²

Peso
Weight
Poids kg 355
Gewicht
Peso

Supporto
Housing
Support 55 AR 48
Lagerung 55 BR 48
Soporte

Il ventilatore è orientabile
The fan is revolvable
Le ventilateur est orientable
Ventilatorgehäuse ist drehbar
El ventilador es orientable

Orientamenti norme UNI ISO 13349 (viste lato trasmissione)
UNI ISO 13349 rules orientations (trasmission side)
Orientations normes UNI ISO 13349 (vues coté transmission)

Gehäusestellungen nach UNI ISO 13349 Norm von der Antriebsseite aus gesehen
Orientaciónes normas UNI ISO 13349 (vistas desde el lado de transmisión)

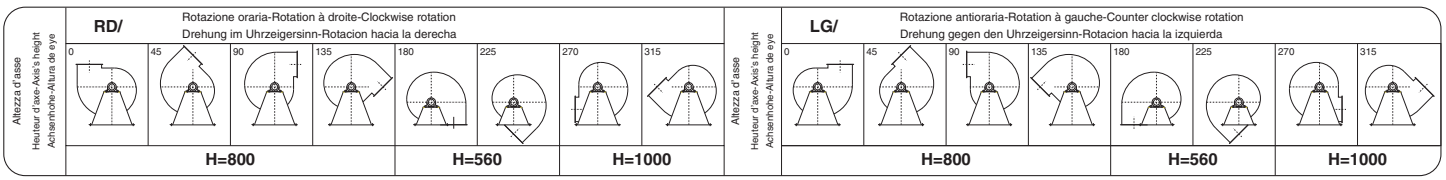

BPc 901

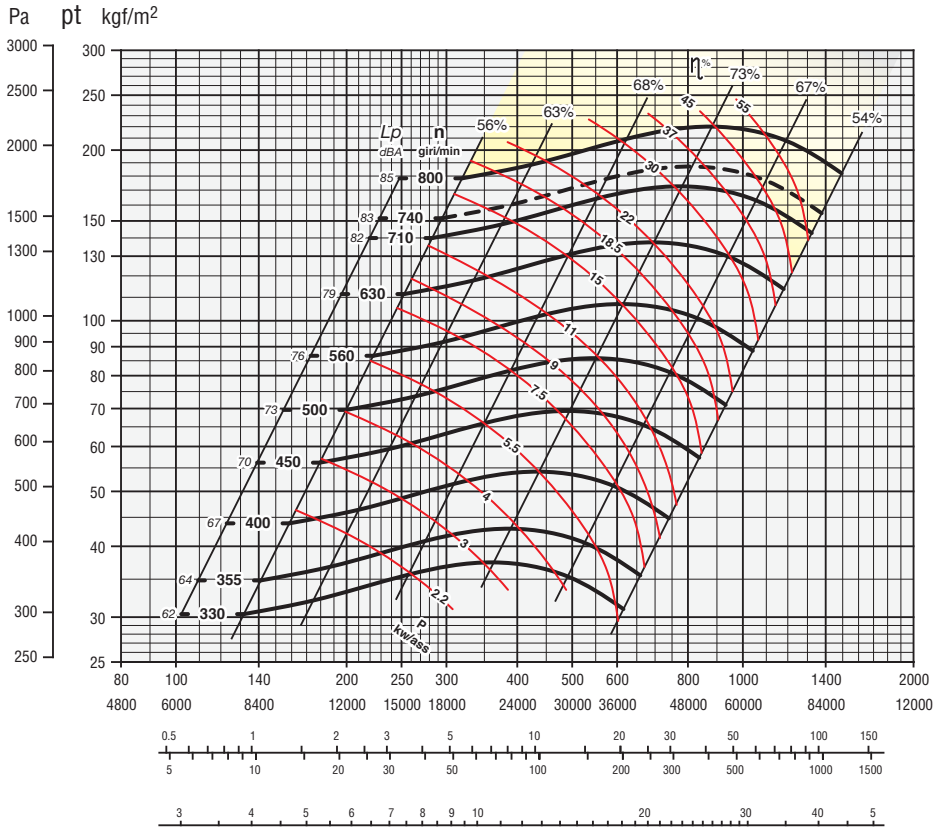

Secondo norme UNI EN ISO 5801:2009
(UNI 10531:1995)
According to the UNI EN ISO 5801:2009
(UNI 10531:1995)
Selon normes UNI EN ISO 5801:2009
(UNI 10531:1995)
Rohrleitung nach UNI EN ISO 5801:2009
(UNI 10531:1995)
Segun normas UNI EN ISO 5801:2009
(UNI 10531:1995)

ZONA IN GIALLO - Consultare ufficio tecnico
YELLOW ZONE - Consult technical office
ZONE EN JAUNE - Consulter le bureau technique
GELBE ZONE - Planungsbüro konsultieren
ZONA AMARILLA - Consultar la oficina técnica

Giri massimi ammissibili:
Maximum admissible rounds:
Tours maxima admissibles:
Höchste zulässige Drehzahl:
Revoluciones máximas admisible:
<90°C = 800 giri/min.
90÷200°C = 710 giri/min.
200÷350°C = 560 giri/min.

Tolleranza sulla rumorosità + 3 dBA
Noise level tolerance + 3 dBA
Tolérance sur niveau sonore + 3 dBA
Toleranz Schallpegel + 3 dBA
Tolerancia sobre la intensidad acústica + 3 dBA

kw assorbiti ventilatore tolleranza ± 3%
kw consumed fan tolerance ± 3%
Tolérance sur Pabs kw ± 3%
Toleranz der Wellenleistung ±3 %
kw absorbidos ventilador tolerancia ± 3%

DIMENSIONI D'INGOMBRO in mm
OVERALL DIMENSIONS in mm
DIMENSIONS D'ENCOMBREMENT en mm
MASSE in mm
DIMENSIONES EXTERNAS en mm

(…) Ventilatore con ventolina di raffreddamento
Fan with cooling fan
Ventilateur avec helice de refroidissement
Ventilator mit kleinem kühlflügel
Ventilador con hélice de refrigeración

PD^2
GD^2 = 42 kgm²

Peso
Weight
Poids kg 455
Gewicht
Peso

Supporto
Housing
Support 60 AR 55
Lagerung 60 BR 55
Soporte

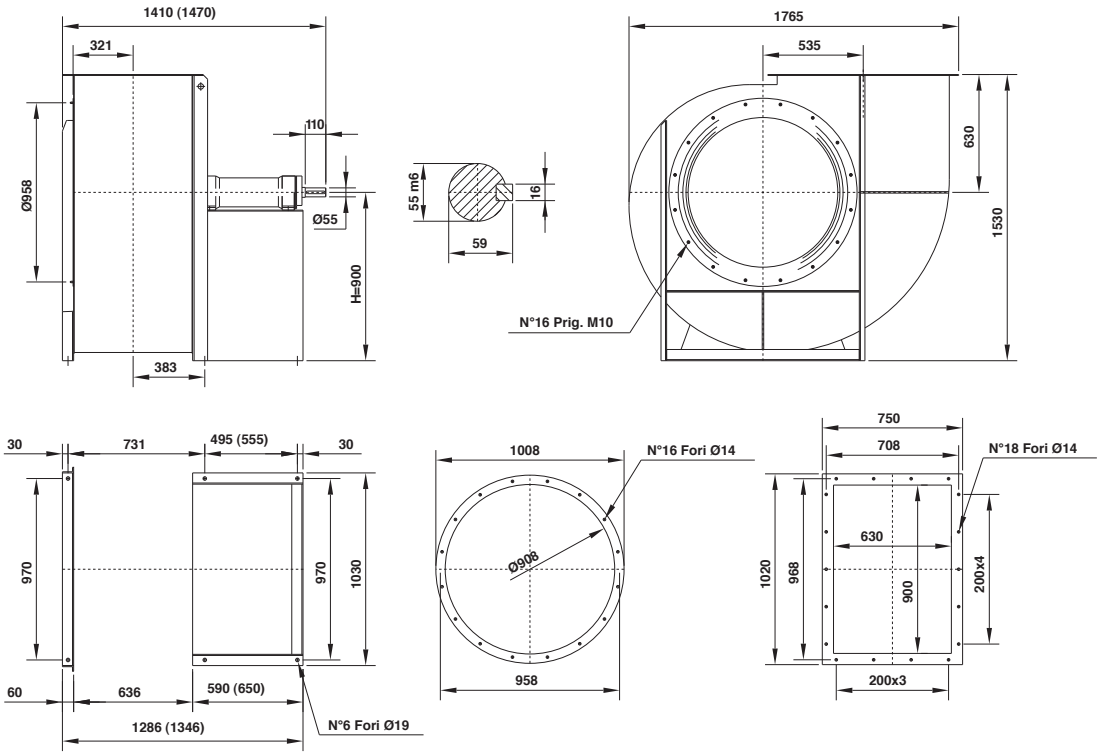

Il ventilatore non è orientabile
The fan is not revolvable
Le ventilateur n'est pas orientable
Ventilatorgehäuse ist nicht drehbar
El ventilador no es orientable

Orientamenti norme UNI ISO 13349 (viste lato trasmissione)
UNI ISO 13349 rules orientations (trasmission side)
Orientations normes UNI ISO 13349 (vues coté transmission)

Gehäusestellungen nach UNI ISO 13349 Norm von der Antriebsseite aus gesehen
Orientaciónes normas UNI ISO 13349 (vistas desde el lado de transmisión)

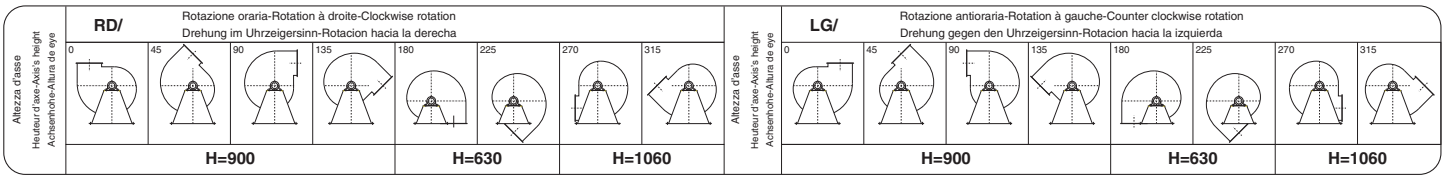

BPc 1001

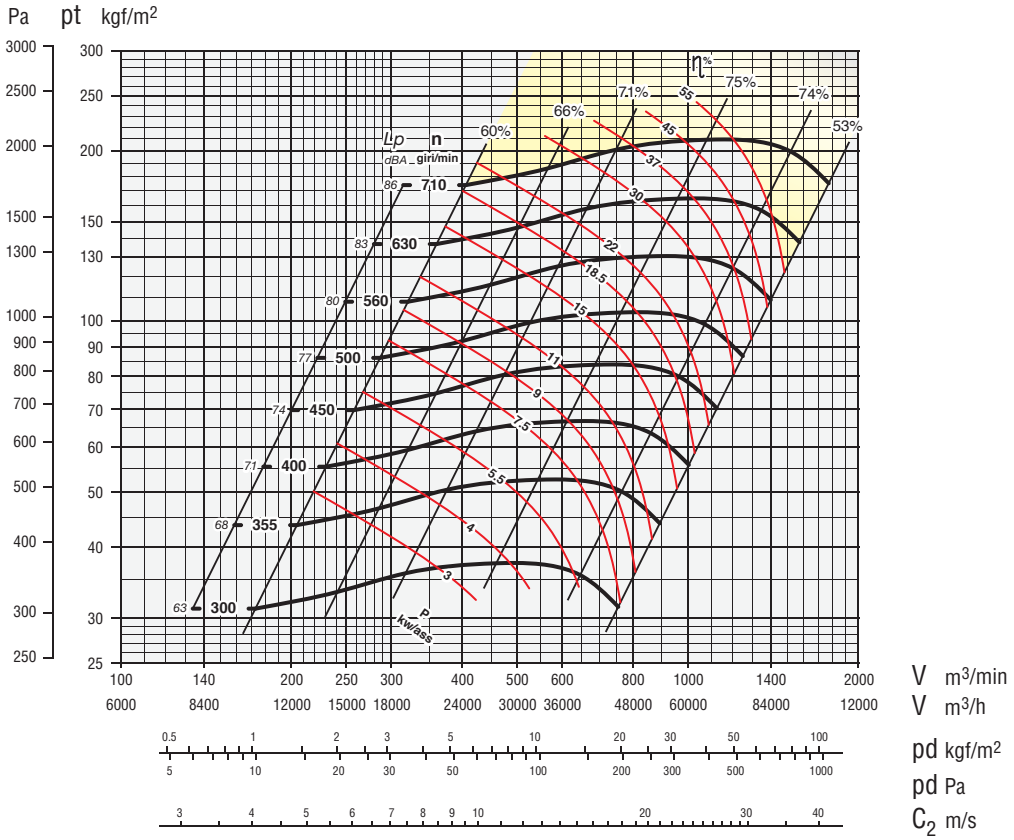

Secondo norme UNI EN ISO 5801:2009
(UNI 10531:1995)
According to the UNI EN ISO 5801:2009
(UNI 10531:1995)
Selon normes UNI EN ISO 5801:2009
(UNI 10531:1995)
Rohrleitung nach UNI EN ISO 5801:2009
(UNI 10531:1995)
Segun normas UNI EN ISO 5801:2009
(UNI 10531:1995)

ZONA IN GIALLO - Consultare ufficio tecnico
YELLOW ZONE - Consult technical office
ZONE EN JAUNE - Consulter le bureau technique
GELBE ZONE - Planungsbüro konsultieren
ZONA AMARILLA - Consultar la oficina técnica

Giri massimi ammissibili:
Maximum admissible rounds:
Tours maxima admissibles:
Höchste zulässige Drehzahl:
Revoluciones máximas admisible:
<90°C = 710 giri/min.
90÷200°C = 630 giri/min.
200÷350°C = 500 giri/min.

Tolleranza sulla rumorosità + 3 dBA
Noise level tolerance + 3 dBA
Tolérance sur niveau sonore + 3 dBA
Toleranz Schallpegel + 3 dBA
Tolerancia sobre la intensidad acústica + 3 dBA

kw assorbiti ventilatore tolleranza ± 3%
kw consumed fan tolerance ± 3%
Tolérance sur Pabs kw ± 3%
Toleranz der Wellenleistung ±3 %
kw absorbidos ventilador tolerancia ± 3%

DIMENSIONI D'INGOMBRO in mm
OVERALL DIMENSIONS in mm
DIMENSIONS D'ENCOMBREMENT en mm
MASSE in mm
DIMENSIONES EXTERNAS en mm

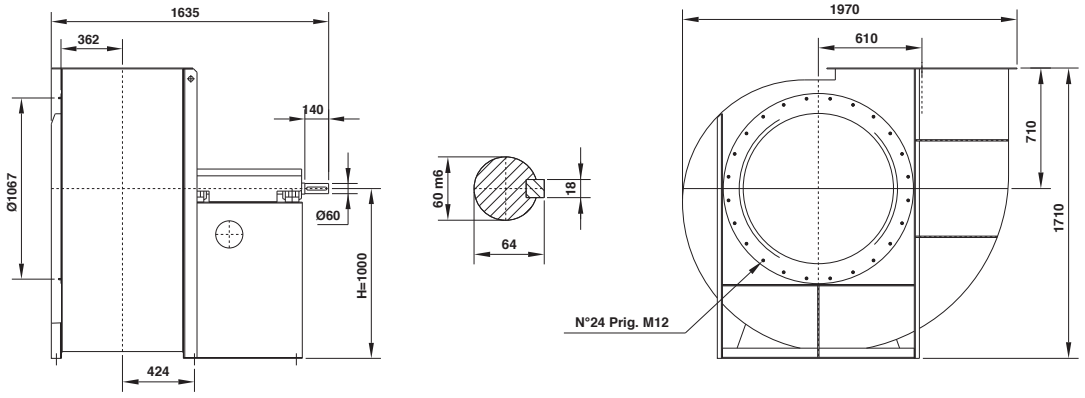

PD^2
GD^2 = 72 kgm²

Peso
Weight
Poids kg 560
Gewicht
Peso

Supporto
Housing
Support SNL 515
Lagerung
Soporte

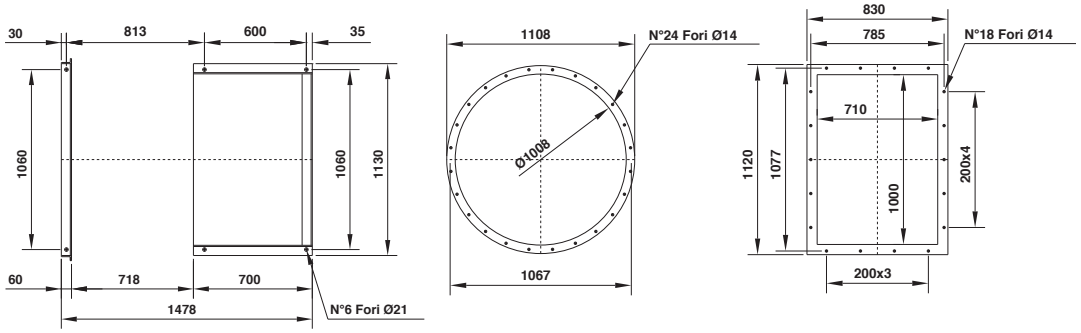

Il ventilatore non è orientabile
The fan is not revolvable
Le ventilateur n'est pas orientable
Ventilatorgehäuse ist nicht drehbar
El ventilador no es orientable

Orientamenti norme UNI ISO 13349 (viste lato trasmissione)
UNI ISO 13349 rules orientations (trasmission side)
Orientations normes UNI ISO 13349 (vues coté transmission)

Gehäusestellungen nach UNI ISO 13349 Norm von der Antriebsseite aus gesehen
Orientaciónes normas UNI ISO 13349 (vistas desde el lado de transmisión)

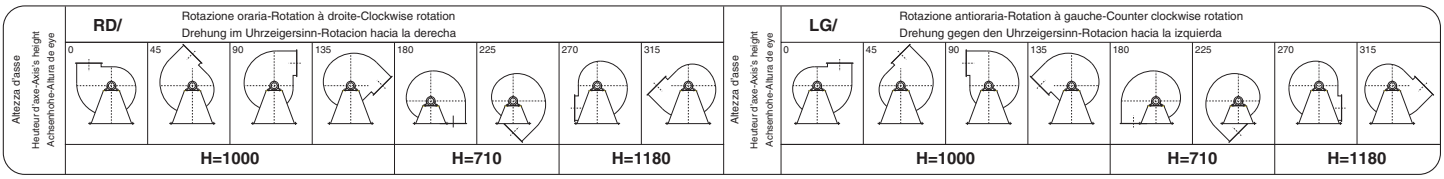

Tipo - Type - Typ - Tipo		Dati ErP										
Ventilatore Fan Ventilateur Ventilator Ventilador	Motore Motor Moteur Motor Motor	Pn kW	n. min.$^{-1}$	Rapp. Spec.	q m^3/min.	Pf kgf/m^2	Pa kW	Pe kW	ηe	ηe target 2015	N2015 = 49 TARGET N
BPc 251	80 A4	0,55	1120	1,00	25	31	0,19	0,29	44,1	39,3	53,8
	80 B4	0,75	1250	1,00	28	39	0,27	0,37	48,5	39,9	57,6
	90 S4	1,1	1400	1,00	31	49	0,38	0,50	49,3	40,8	57,5
	90 L4	1,5	1600	1,01	35	64	0,56	0,74	50,0	41,8	57,2
	100 L4	2,2	1800	1,01	40	81	0,80	1,04	50,8	42,8	57,1
	100 L4	3	2000	1,01	44	100	1,10	1,40	51,6	43,6	57,0
	112 M2	4	2250	1,01	50	127	1,56	1,97	52,3	44,5	56,7
	132 S2	5,5	2500	1,02	55	157	2,15	2,64	53,5	45,3	57,2
	132 S2	7,5	2800	1,02	62	197	3,02	3,61	55,0	46,2	57,8
	132 M2	9,2	2900	1,02	64	211	3,35	3,97	55,6	46,5	58,1
	132 M2	9,2	2950	1,02	65	218	3,53	4,17	55,8	46,6	58,2
BPc 281	80 B4	0,75	1060	1,00	35	37	0,32	0,44	47,9	40,4	56,5
	90 S4	1,1	1250	1,00	41	51	0,53	0,70	48,9	41,7	56,2
	90 L4	1,5	1380	1,01	46	62	0,71	0,93	49,7	42,5	56,2
	90 L4	1,5	1400	1,01	46	64	0,74	0,97	49,6	42,6	56,1
	100 L4	2,2	1420	1,01	47	66	0,77	1,00	50,5	42,7	56,8
	100 L4	2,2	1600	1,01	53	83	1,10	1,42	50,6	43,6	56,0
	112 M4	4	1800	1,01	59	106	1,57	1,97	52,2	44,5	56,6
	132 S4	5,5	2000	1,01	66	130	2,15	2,64	53,4	45,3	57,0
	132 S2	7,5	2250	1,02	74	165	3,06	3,67	54,6	46,2	57,4
	132 M2	9,2	2500	1,02	83	204	4,20	4,90	56,0	47,0	58,0
BPc 311	80 B6	0,55	850	1,00	32	30	0,23	0,35	44,1	39,8	53,3
	90 S6	0,75	930	1,00	35	36	0,31	0,44	46,4	40,4	55,1
	90 S4	1,1	1000	1,00	37	41	0,38	0,51	49,4	40,8	57,6
	90 L4	1,5	1120	1,01	42	52	0,53	0,70	50,1	41,7	57,4
	100 L4	2,2	1250	1,01	46	65	0,74	0,96	50,9	42,6	57,4
	100 L4	3	1400	1,01	52	81	1,04	1,33	51,6	43,5	57,1
	100 L4	3	1450	1,01	54	87	1,16	1,48	51,7	43,7	57,0
	112 M4	4	1600	1,01	59	106	1,56	1,95	52,6	44,5	57,1
	132 S4	5,5	1800	1,01	67	134	2,22	2,71	53,9	45,4	57,5
	132 M4	7,5	2000	1,02	74	166	3,04	3,63	55,3	46,2	58,1
	160 M2	11	2250	1,02	84	210	4,33	5,00	57,1	47,1	59,0
BPc 351	90 S6	0,75	750	1,00	56	30	0,41	0,58	47,3	41,2	55,2
	90 L6	1,1	800	1,00	60	34	0,50	0,69	48,6	41,7	56,0
	100 L6	1,5	930	1,00	70	46	0,78	1,06	49,5	42,8	55,7
	100 L4	2,2	1000	1,01	75	53	0,97	1,26	52,0	43,3	57,7
	100 L4	2,2	1120	1,01	84	67	1,36	1,75	52,4	44,2	57,2
	112 M4	4	1250	1,01	94	83	1,90	2,36	54,2	45,0	58,1
	132 S4	5,5	1400	1,01	105	105	2,66	3,23	55,6	45,9	58,7
	132 S4	5,5	1430	1,01	108	109	2,84	3,43	55,7	46,1	58,7
	132 S4	5,5	1450	1,01	109	112	2,96	3,57	55,9	46,2	58,7
	132 M4	7,5	1600	1,01	120	137	3,98	4,66	57,4	46,9	59,6
	160 M4	11	1800	1,02	135	173	5,66	6,45	59,2	47,8	60,4
	160 L4	15	2000	1,02	150	213	7,77	8,78	59,6	48,6	60,0
BPc 401	100 L6	1,5	710	1,00	72	34	0,60	0,81	49,7	42,1	56,6
	112 M6	2,2	800	1,00	81	43	0,85	1,14	50,7	43,0	56,7
	132 S6	3	900	1,01	91	55	1,21	1,59	51,7	43,9	56,8
	132 S6	3	950	1,01	97	61	1,43	1,86	52,0	44,4	56,6
	112 M4	4	1000	1,01	102	68	1,67	2,08	54,0	44,7	58,3
	132 S4	5,5	1120	1,01	114	85	2,34	2,86	55,3	45,6	58,8
	132 M4	7,5	1250	1,01	127	106	3,25	3,87	56,8	46,4	59,5
	132 M4	9,2	1400	1,01	142	133	4,57	5,30	58,3	47,2	60,1
	160 M4	11	1450	1,01	147	143	5,08	5,78	59,3	47,5	60,9
	160 L4	15	1600	1,02	163	174	6,83	7,71	59,8	48,3	60,5
	180 L4	22	1800	1,02	183	220	9,72	10,87	60,4	49,0	60,4
BPc 451	100 L6	1,5	630	1,00	100	34	0,79	1,08	51,5	42,9	57,6
	112 M6	2,2	710	1,00	113	43	1,13	1,50	52,8	43,8	58,0
	132 S6	3	800	1,01	127	55	1,62	2,10	54,1	44,7	58,4
	132 M6	5,5	900	1,01	143	69	2,31	2,87	56,3	45,6	59,8
	132 M6	5,5	950	1,01	151	77	2,71	3,35	56,8	46,0	59,8
	132 M4	7,5	1000	1,01	159	85	3,16	3,77	58,8	46,3	61,5
	132 M4	9,2	1120	1,01	178	107	4,45	5,16	60,3	47,2	62,1
	160 M4	11	1250	1,01	199	133	6,18	7,03	61,5	48,0	62,5
	180 M4	18,5	1400	1,02	223	167	8,68	9,75	62,3	48,9	62,4
	180 M4	18,5	1450	1,02	231	179	9,65	10,84	62,3	49,0	62,4
	200 L4	30	1600	1,02	255	218	12,96	14,40	63,0	49,2	62,8

Tipo - Type - Typ - Tipo		Dati ErP										
Ventilatore Fan Ventilateur Ventilator Ventilador	Motore Motor Moteur Motor Motor	Pn kW	n. min.$^{-1}$	Rapp. Spec.	q m^3/min.	Pf kgf/m^2	Pa kW	Pe kW	ηe	ηe target 2015	N2015 = 49 TARGET N
BPc 501	112 M6	2,2	560	1,00	109	34	0,86	1,14	52,5	43,0	58,4
	112 M6	2,2	630	1,00	123	43	1,22	1,62	52,7	44,0	57,7
	132 M6	4	710	1,01	138	54	1,75	2,22	54,8	44,9	59,0
	132 M6	5,5	800	1,01	156	69	2,50	3,09	56,4	45,8	59,6
	160 M6	7,5	900	1,01	176	87	3,55	4,26	58,3	46,6	60,6
	132 M4	9,2	970	1,01	189	101	4,45	5,17	60,2	47,2	62,0
	132 M4	9,2	1000	1,01	195	107	4,88	5,62	60,7	47,4	62,3
	160 L4	15	1120	1,01	218	134	6,85	7,74	61,9	48,3	62,6
	180 M4	18,5	1250	1,02	244	167	9,52	10,70	62,2	49,0	62,2
	200 L4	30	1450	1,02	283	225	14,87	16,52	62,9	49,3	62,6
BPc 561	112 M6	2,2	470	1,00	145	29	0,98	1,31	52,8	43,4	58,4
	132 S6	3	560	1,00	172	41	1,66	2,15	54,3	44,8	58,6
	132 M6	5,5	630	1,01	194	52	2,36	2,93	56,6	45,6	60,0
	160 M6	7,5	710	1,01	219	67	3,38	4,07	58,4	46,5	60,9
	160 L6	11	800	1,01	246	85	4,84	5,59	60,8	47,4	62,5
	180 L6	15	900	1,01	277	107	6,89	7,86	61,6	48,3	62,3
	180 M4	18,5	980	1,01	302	127	8,89	9,99	62,6	49,0	62,6
	180 M4	18,5	1000	1,01	308	132	9,45	10,62	62,6	49,0	62,6
	200 L4	30	1120	1,02	345	166	13,28	14,75	63,3	49,2	63,0
	225 S4	37	1250	1,02	385	207	18,46	20,45	63,5	49,5	63,0
BPc 631	132 S6	3	430	1,00	182	32	1,34	1,75	53,7	44,2	58,5
	132 M6	4	500	1,00	211	43	2,11	2,67	55,3	45,4	59,0
	132 M6	5,5	560	1,01	237	54	2,96	3,64	57,0	46,2	59,8
	160 M6	7,5	630	1,01	266	68	4,22	5,00	59,1	47,1	61,0
	160 L6	11	710	1,01	300	86	6,04	6,95	60,8	48,0	61,8
	160 L6	11	730	1,01	308	91	6,56	7,56	60,8	48,2	61,5
	180 L6	15	800	1,01	338	110	8,64	9,85	61,4	48,9	61,4
	200 L6	22	900	1,01	380	139	12,30	13,87	62,0	49,2	61,9
	225 M6	30	930	1,01	393	148	13,57	15,19	62,5	49,2	62,3
	200 L4	30	1000	1,02	423	171	16,87	18,75	63,0	49,4	62,6
	225 M4	45	1120	1,02	473	215	23,70	26,17	63,4	49,7	62,7
BPc 711	132 S6	3	370	1,00	199	29	1,35	1,75	54,2	44,2	59,0
	132 M6	4	400	1,00	216	34	1,70	2,17	55,4	44,8	59,6
	132 M6	5,5	450	1,00	242	43	2,42	3,01	57,0	45,7	60,3
	160 M6	7,5	500	1,01	269	53	3,32	4,00	58,6	46,5	61,2
	160 L6	11	560	1,01	302	67	4,67	5,41	61,0	47,3	62,7
	180 L6	15	630	1,01	339	85	6,65	7,59	61,9	48,2	62,7
	200 L6	22	710	1,01	383	108	9,52	10,74	62,6	49,0	62,6
	200 L6	22	730	1,01	393	114	10,35	11,67	62,6	49,0	62,6
	225 M6	30	800	1,01	431	137	13,62	15,25	63,1	49,3	62,8
	280 S6	45	900	1,02	485	173	19,39	21,53	63,6	49,5	63,1
	250 M4	55	980	1,02	528	205	25,03	27,53	64,2	49,7	63,5
	250 M4	55	1000	1,02	539	214	26,60	29,25	64,2	49,8	63,5
BPc 801	132 S6	3	315	1,00	268	28	1,70	2,20	55,3	44,8	59,5
	132 M6	5,5	355	1,00	302	35	2,44	3,02	57,7	45,7	61,0
	160 M6	7,5	400	1,00	341	45	3,49	4,18	59,6	46,6	62,0
	160 L6	11	450	1,01	383	57	4,96	5,72	62,1	47,5	63,7
	180 L6	15	500	1,01	426	70	6,81	7,76	62,8	48,3	63,5
	200 L6	18,5	560	1,01	477	88	9,56	10,85	63,1	49,0	63,1
	225 M6	30	630	1,01	537	111	13,62	15,25	63,9	49,2	63,7
	250 M6	37	710	1,01	605	141	19,49	21,73	64,2	49,5	63,7
	280 S6	45	730	1,01	622	149	21,18	23,52	64,5	49,6	63,9
	280 M6	55	800	1,02	681	179	27,88	30,82	64,8	49,8	64,0
	315 S6	75	900	1,02	767	227	39,70	43,65	65,1	50,1	64,0
BPc 901	160 M6	7,5	330	1,00	366	37	3,07	3,72	60,1	46,3	62,8
	160 L6	11	355	1,00	394	43	3,83	4,50	61,8	46,8	64,0
	160 L6	11	400	1,01	444	55	5,47	6,31	63,1	47,7	64,4
	200 L6	18,5	450	1,01	499	70	7,79	8,84	64,1	48,6	64,4
	200 L6	22	500	1,01	555	86	10,69	12,06	64,4	49,1	64,4
	225 M6	30	560	1,01	621	108	15,02	16,82	64,9	49,3	64,6
	280 S6	45	630	1,01	699	136	21,39	23,74	65,5	49,6	64,9
	315 S6	75	710	1,02	787	173	30,61	33,66	66,1	49,9	65,2
	315 S6	75	740	1,02	821	188	34,66	38,11	66,1	50,0	65,1
	315 M6	90	800	1,02	887	220	43,79	48,00	66,3	50,1	65,2
BPc 1001	160 L6	11	300	1,00	458	37	3,77	4,44	63,1	46,8	65,3
	180 L6	15	355	1,01	542	52	6,24	7,12	65,2	48,1	66,1
	200 L6	18,5	400	1,01	611	67	8,93	10,12	65,5	48,9	65,6
	225 M6	30	450	1,01	688	84	12,71	14,23	66,4	49,2	66,2
	250 M6	37	500	1,01	764	104	17,43	19,43	66,7	49,4	66,2
	280 M6	55	560	1,01	856	130	24,49	27,07	67,2	49,7	66,5
	315 S6	75	630	1,02	963	165	34,87	38,34	67,6	50,0	66,6
	315 L6	110	710	1,02	1085	210	49,91	54,59	68,0	50,2	66,7

Legenda dati ErP - Legend data ErP - Données légende ErP - Eckdaten ErP - ErP Datos leyenda

Pn: Potenza nominale motore
n: Velocità di rotazione
Rapp. Spec.: Rapporto specifico
q: Portata volumetrica al punto di massimo rendimento
Pf: Pressione totale del ventilatore al punto di massimo rendimento
Pa: Potenza assorbita dal ventilatore al punto di massimo rendimento
Pe: Potenza elettrica in ingresso nel punto di massimo rendimento del ventilatore
ηe: Efficienza complessiva
ηe target 2015: Efficienza energetica obbiettivo 2015
N: Grado di efficienza del ventilatore calcolato

Pn: Nominal motor power
n: Rotational speed
Rapp. Spec.: Specific ratio
q: Flow rate of the fan to the point of maximum efficiency
Pf: Fan total pressure at the point of maximum efficiency
Pa: Power absorbed by the fan at the point of maximum efficiency
Pe: Electrical power input at the point of maximum efficiency of the fan
ηe: Overall efficiency
ηe target 2015: Target energy efficiency 2015
N: Efficiency grade of the fan calculated

Pn: Puissance nominale moteur
n: Vitesse de rotation
Rapp. Spec.: Rapport spécifique
q: Débit volumétrique au point maximal de rendement
Pf: Pression totale du ventilateur au point maximal de rendement
Pa: Puissance absorbée du ventilateur au point maximal de rendement
Pe: Puissance électrique absorbée au point de rendement maximum du ventilateur
ηe: Rendement global
ηe target 2015: Rendement énergétique objectif 2015
N: Niveau de rendement du ventilateur calculée

Pn: Motorennennleistung
n: Drehzahl
Rapp. Spec.: Spezifisches Verhältnis
q: Volumendurchsatz bei höchstem Wirkungsgrad
Pf: Gesamtdruck des Ventilators bei höchstem Wirkungsgrad
Pa: Vom Ventilator bei höchstem Wirkungsgrad entnommene Leistung
Pe: Vom Motor entnommene Leistung
ηe: Energieeffizienz
ηe target 2015: Zielenergieeffizienz 2015
N: Wirkungsgrad des Lüfters berechneten

Pn: Pn: Potencia nominal motor
n: Velocidad de rotación
Rapp. Spec.: Relación específica
q: Capacidad volumétrica en el punto de máximo rendimiento
Pf: Presión total del ventilador en el punto de máximo rendimiento
Pa: Potencia absorbida por el ventilador en el punto de máximo rendimiento
Pe: Entrada potencia eléctrica en el punto de eficiencia máxima del ventilador
ηe: Eficiencia global
ηe target 2015: Eficiencia energética objetivo de 2015
N: Grado de eficiencia del ventilador calculado

Dati riferiti all'assemblaggio definitivo con motori ad efficienza IE3 conformi alla IEC 60034-30, categoria di misura B-D e categoria di efficienza totale.

Data reported with final assembly efficiency motors IE3 according to IEC 60034-30, B-D measurement category and total efficiency category.

Données se rapportant à l'assemblage définitif avec moteurs à efficience IE3 conformes à la norme IEC 60034-30, catégorie de mesure B-D et catégorie d'efficience totale.

Daten rapportiert mit definitive Montage IE3 Wirkungsgrad Motoren nach IEC 60034-30, B-D Messung Kategorie und total Wirkungsgrad Kategorie.

Datos reportados con montaje de motores eficiencia IE3 según IEC 60034-30, categoría de medición B-D y categoría de eficiencia total.

Grafico efficenza complessiva - Graph of overall efficiency - Diagramme de rendement global
Graphic gesamtwirkungsgrad - Grafico de la eficiencia global

Serie BPc

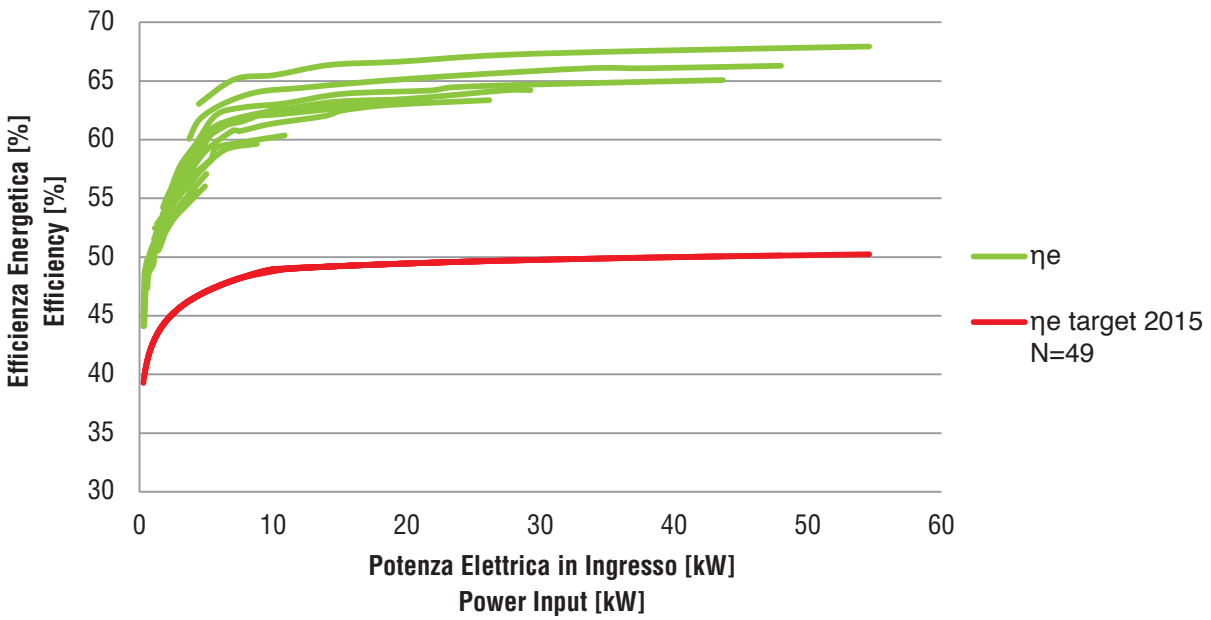

serie
series
série
serie
serie

BPRc

IMPIEGO

I ventilatori centrifughi di questa serie ad alto rendimento sono adatti per aspirazione di aria pulita o leggermente polverosa negli impianti di condizionamento civile e industriale. In particolare impianti di:
Ventilazione: stalle, miniere, gallerie.
Aspirazione: aria viziata, fumi di saldatura, vapori da vasche solventi e vernici da cabine di verniciatura.
Aerazione: silos, capannoni.
Raffreddamento: materie plastiche, stoffe, lastre di vetro.
Essiccazione: foraggi, cereali, carte, vernici, legno.
Eliminazione: fumane e gas nocivi.
Ed in tutte quelle applicazioni dove necessita il trasporto di aria con temperatura massima di 90°C con bassa pressione. Per temperature del fluido trasportato superiore a 90°C fino a 350°C viene calettata sull'albero fra supporto e coclea una ventolina paracalore, inoltre il ventilatore viene verniciato con vernice speciale all'alluminio per alte temperature.
BPRc: Ventilatori centrifughi con girante a pale rovescie per i quali è previsto un Ntarget = 64.

USE

The high output centrifugal fans of this series are suitable for the suction of clean or plants slightly dusty air in civil and industrial air conditioning. In particular plants for:
Ventilation: stables, mines. tunnels.
Suction: vitated air, welding fumes, vapours from solvent tanks and spraying booths.
Aeration: storage bins, sheds.
Cooling: plastic materials, cloths, glass plates.
Drying: fodder, cereals. papers, varnishes, wood.
Elimination: fumes and toxic gas.
This series is also used where it is necessary to transport air with maximum temperature of 90°C with low pressure. For temperatures of the transported fluid higher than 90°C up to 350°C a small heat stopping fan is splined to the shaft between support and scroll, besides the fan is painted with a special aluminium paint suitable for high temperatures.
BPRc: Centrifugal backward curved fans or centrifugal radial bladed fans and therefore expected Ntarget = 64.

DEMAINES D'APPLICATION

Ce type de ventilateur à haut rendement est utilisé pour l'aspiration d'air propre ou faiblement charge en poussières, dans les installations de conditionnement d'air civil ou industriel. En particulier pour installations de:
Ventilation: étables. mines, tunnels.
Aspiration: air pollué, fumées de soudure, vapeurs de solvants sur cuves et piaments sur cabines de peinture.
Aération: silos, hangars.
Refroidissement: matières plastiques, étoffe, feuilles de verre.
Séchage: fourrage, céréales, papier, peinture, bois.
Evacuation: fumées, et gaz toxiques.

Dans toutes les applications où l'on a besoin de transporter de l'air à basse pression a une température maximum de 90°C.
Pour température du fluide à transporter supérieure à 90°C et jusqu'a à 350°C, une hélice de refroidissement est monté sur l'arbre entre support et coque, en plus le ventilateur est peint avec une peinture spéciale en alluminium pour haute température.
BPRc: Ventilateurs centrifuges avec à aubes curve à l'arrière pour lesquelles est prévu un Ntarget = 64.

ANWENDUNG

Diese Radialventilatorenserie mit hohem Wirkungsgrad wird zur Absaugung von reiner oder leicht staubiger Luft in zivilen oder gewerblichen Lüftungsanlagen wie z.B in folgenden. Bereichen verwendet:
Belüftung: Ställe. Bergwerke, Tunnels.
Entlüftung: verbrauchte Luft, Schweißgasabsaugung. Dämpfe aus Bädern von Lacklösemitteln und Spritzkabinen.
Ventilation: Silos, Werkshallen.
Kühlung: Kunstoffe, Gewebe, Glas.
Trocknung: Viehfutter, Getreide, Papier, Lacke, Holz.
Entferung: von Schwaden und schädlichen Abgasen.
Und überall dort wo man Luft mit einer Maximaltemperatur bis 90°C und niedrigem Druck befördern muß. Fur höhere Temperaturen als 90°C bis maximal 350°C wird auf der Welle zwischen Lager und Gehäusewand ein Kühlflügel aufgezogen. (Sonderanstrich des Ventilators mit Aluminiumlack für hohe Temperaturen).
BPRc: Zentrifugalventilatoren mit nach zurück gebogenen Schaufeln, für die ein Ntarget = 64.

UTILIZACIÓN

Los ventiladores centrífugos de esta serie de alto rendimiento son aptos para aspirar aire limpio o ligeramente polvoriento en las instalaciones de acondicionamiento civil e industrial. En particular instalaciones de:
Ventilacíon: establos, minas, túneles.
Aspiracíon: de aire viciado, humos de soldadura, vapores de tinas de disolventes y barnices de cabinas de barnizado.
Aireación: silos, naves.
Refrigeracíon: materiales plásticos, telas, planchas de vidrio.
Secado: forrajes, cereales, papeles, barnices, madera.
Eliminación: humaredas y gases nocivos.
Y en todas aquellas aplicaciones en que se necesita transportar el aire con temperatura máxima de 90° C con baja presión. Para temperaturas del fluido transportado superiores a los 90° C y hasta los 350° C se ensambla en el árbol entre soporte y cóclea una pequeña turbina de refrigeración, además el ventilador está barnizado con un barniz especial al aluminio para altas temperaturas.
BPRc: Ventiladores centrífugos con rotor de paletas curvadas hacia atràs para los que se prevé un Ntarget = 64.

Campo di funzionamento · Operating range · Champe de Fonctionnement · Leistungsbereich · Campo de Funcionamiento

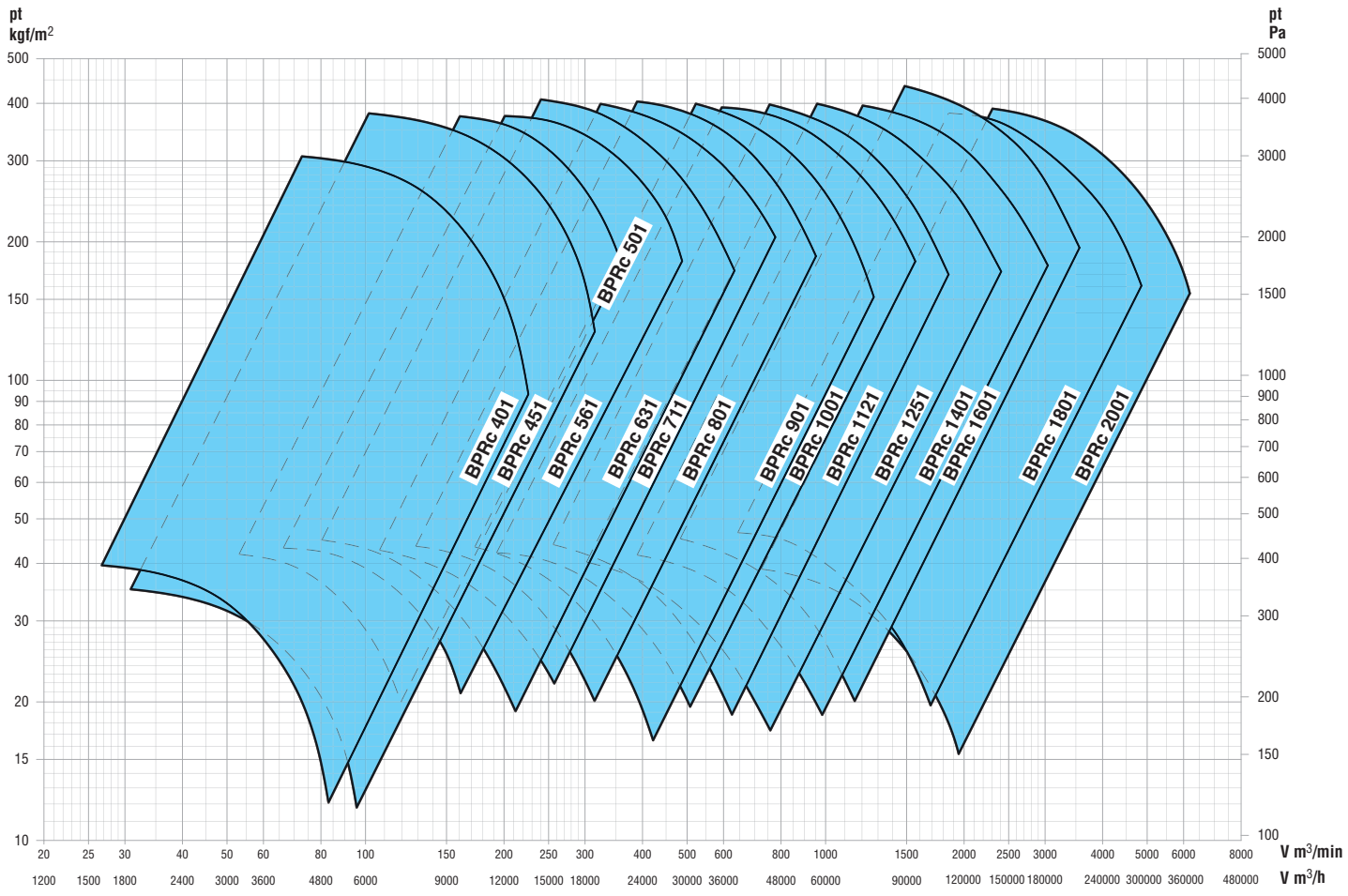





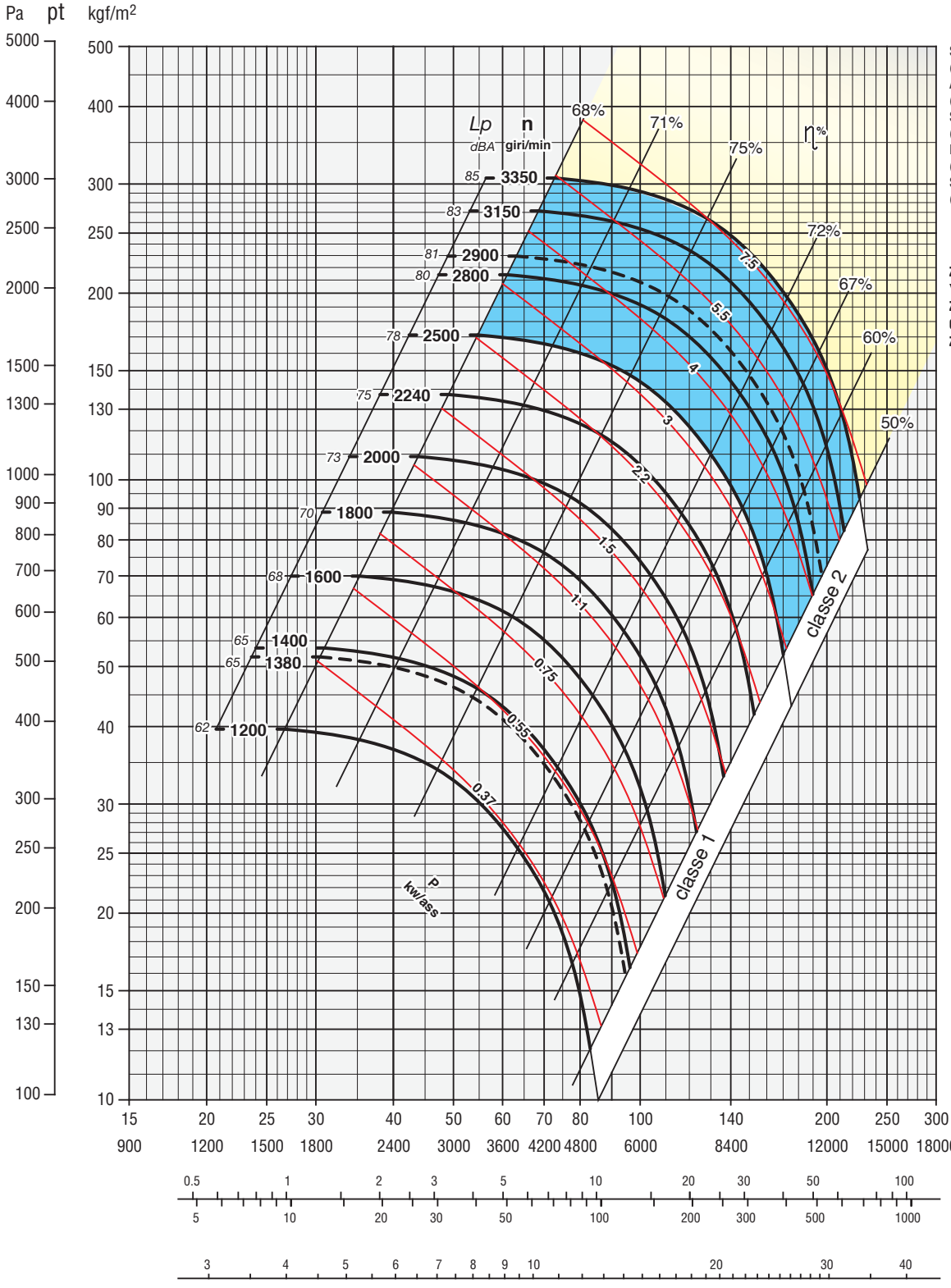

Secondo norme UNI EN ISO 5801:2009 (UNI 10531:1995)
According to the UNI EN ISO 5801:2009 (UNI 10531:1995)
Selon normes UNI EN ISO 5801:2009 (UNI 10531:1995)
Rohrleitung nach UNI EN ISO 5801:2009 (UNI 10531:1995)
Segun normas UNI EN ISO 5801:2009 (UNI 10531:1995)

ZONA IN GIALLO - Consultare ufficio tecnico
YELLOW ZONE - Consult technical office
ZONE EN JAUNE - Consulter le bureau technique
GELBE ZONE - Planungsbüro konsultieren
ZONA AMARILLA - Consultar la oficina técnica

Classe 1
Classe 1
Class 1
Klasse 1
Clase 1

Giri massimi ammissibili:
Maximum admissible rounds:
Tours maxima admissibles:
Höchste zulässige Drehzahl:
Revoluciones màximas admisible
<100°C = 2500 giri/min.
100÷200°C = 2240 giri/min.
200÷350°C = 2000 giri/min.

Classe 2
Classe 2
Class 2
Klasse 2
Clase 2

Giri massimi ammissibili:
Maximum admissible rounds:
Tours maxima admissibles:
Höchste zulässige Drehzahl:
Revoluciones màximas admisible
<100°C = 3300 giri/min.
100÷200°C = 3000 giri/min.
200÷350°C = 2600 giri/min.

Tolleranza sulla rumorosità + 3 dBA
Noise level tolerance + 3 dBA
Tolérance sur niveau sonore + 3 dBA
Toleranz Schallpegel + 3 dBA
Tolerancia sobre la intensidad acústica + 3 dBA

KW assorbiti ventilatore tolleranza ± 3%
KW consumed fan tolerance ± 3%
Tolèrance su Pabs kW ± 3%
Toleranz der Wellenleistung ± 3%
KW absorbidos por el ventilador tolerancia ± 3%

DIMENSIONI D'INGOMBRO in mm
OVERALL DIMENSIONS in mm
DIMENSIONS D'ENCOMBREMENT en mm
MASSE in mm
DIMENSIONES EXTERNAS en mm

Classe 1
Classe 1
Class 1
Klasse 1
Clase 1

PD^2
GD^2 = 0,80 kgm²

Peso
Weight
Poids kg 82
Gewicht
Peso

Supporto
Housing
Support 35 AL 28
Lagerung 35 B 28
Soporte

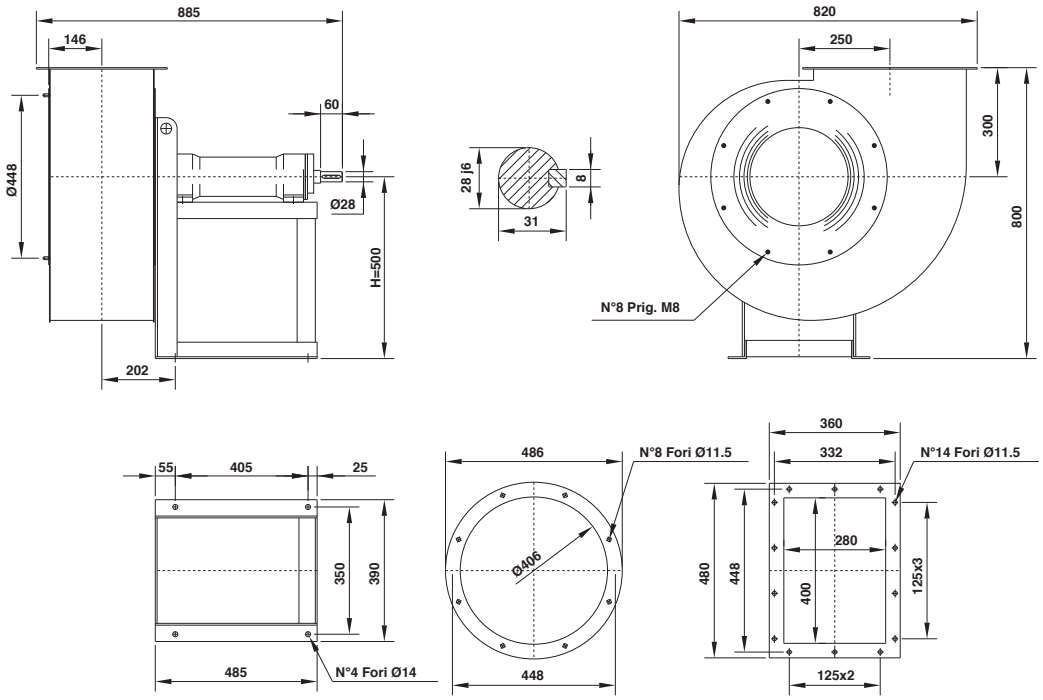

Classe 2
Classe 2
Class 2
Klasse 2
Clase 2

PD^2
GD^2 = 0,83 kgm²

Peso
Weight
Poids kg 88
Gewicht
Peso

Supporto
Housing
Support 40 AL 38
Lagerung 40 B 38
Soporte

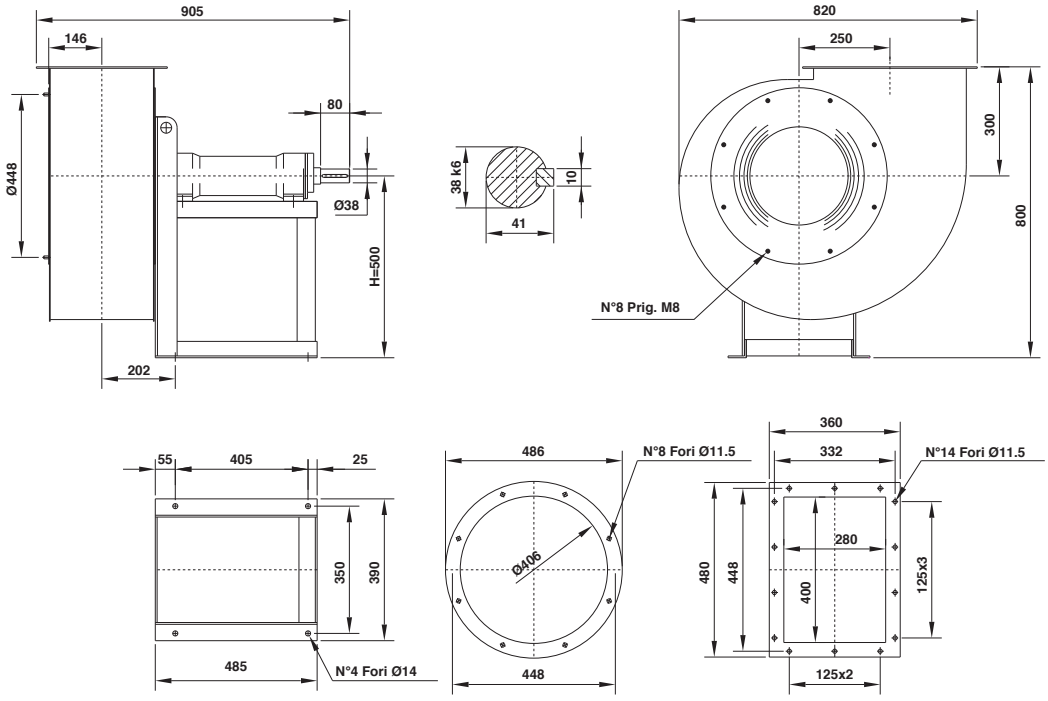

Il ventilatore è orientabile
The fan is revolvable
Le ventilateur est orientable
Ventilatorgehäuse ist drehbar
El ventilador es orientable

Orientamenti norme UNI ISO 13349 (viste lato trasmissione)
UNI ISO 13349 rules orientations (trasmission side)
Orientations normes UNI ISO 13349 (vues coté transmission)

Gehäusestellungen nach UNI ISO 13349 Norm von der Antriebsseite aus gesehen
Orientaciónes normas UNI ISO 13349 (vistas desde el lado de transmisión)

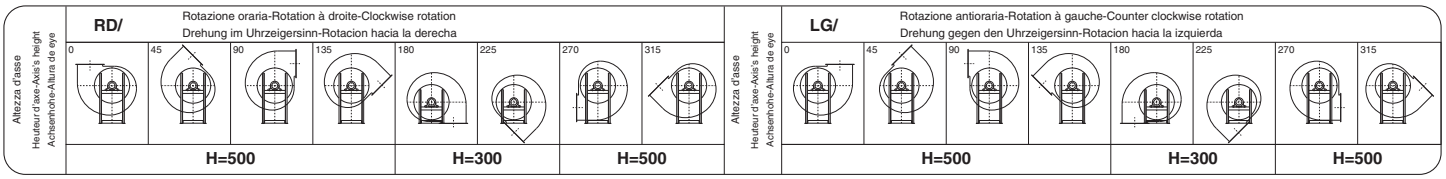

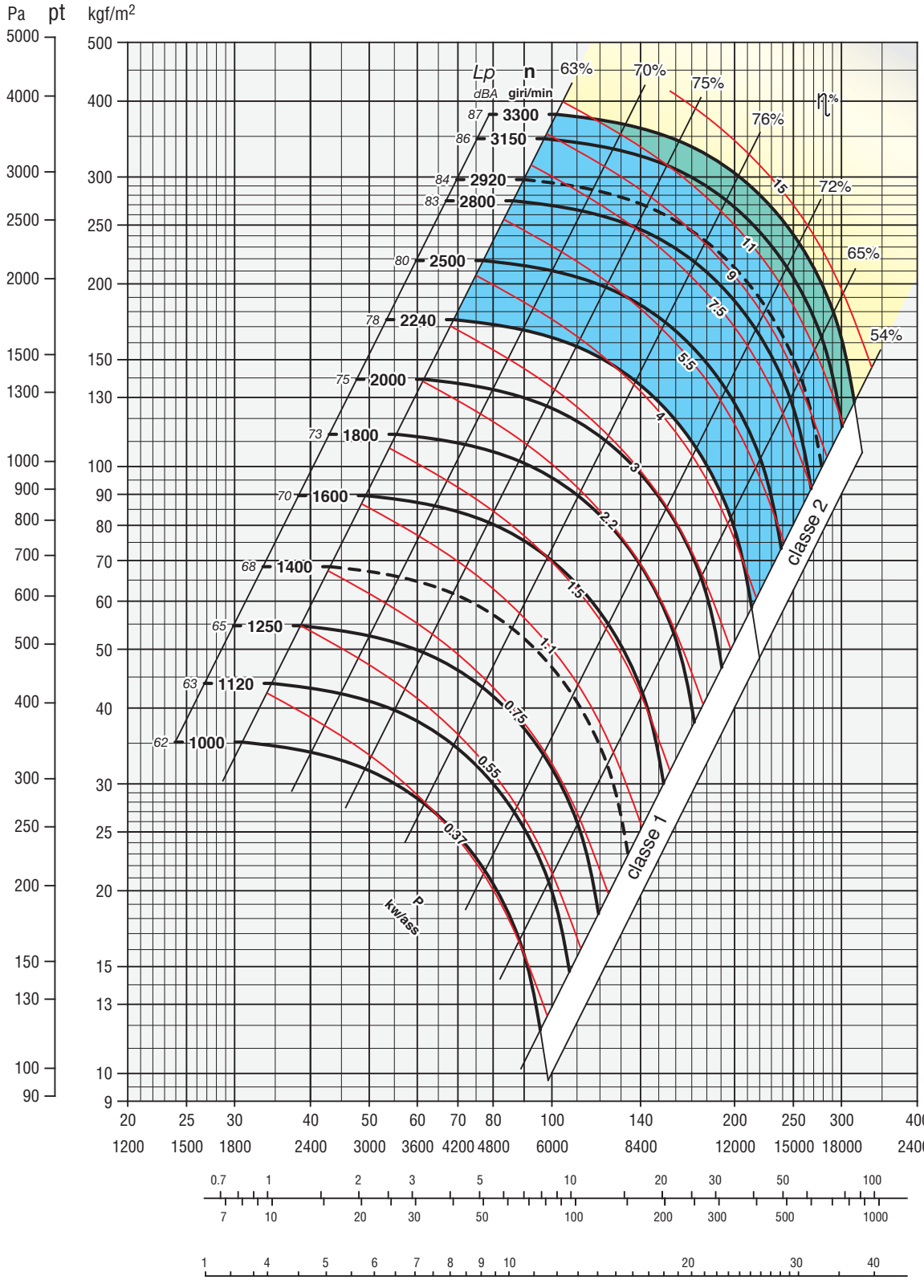

Secondo norme UNI EN ISO 5801:2009 (UNI 10531:1995)
According to the UNI EN ISO 5801:2009 (UNI 10531:1995)
Selon normes UNI EN ISO 5801:2009 (UNI 10531:1995)
Rohrleitung nach UNI EN ISO 5801:2009 (UNI 10531:1995)
Segun normas UNI EN ISO 5801:2009 (UNI 10531:1995)

ZONA IN GIALLO - Consultare ufficio tecnico
YELLOW ZONE - Consult technical office
ZONE EN JAUNE - Consulter le bureau technique
GELBE ZONE - Planungsbüro konsultieren
ZONA AMARILLA - Consultar la oficina técnica

Classe	**1**
Classe	**1**
Class	**1**
Klasse	**1**
Clase	**1**

Giri massimi ammissibili:
Maximum admissible rounds:
Tours maxima admissibles:
Höchste zulässige Drehzahl:
Revoluciones màximas admisible
<100°C = 2240 giri/min.
100÷200°C = 2000 giri/min.
200÷350°C = 1800 giri/min.

Classe	**2**
Classe	**2**
Class	**2**
Klasse	**2**
Clase	**2**

Giri massimi ammissibili:
Maximum admissible rounds:
Tours maxima admissibles:
Höchste zulässige Drehzahl:
Revoluciones màximas admisible
<100°C = 3300 giri/min.
100÷200°C = 3000 giri/min.
200÷350°C = 2600 giri/min.

Tolleranza sulla rumorosità + 3 dBA
Noise level tolerance + 3 dBA
Tolérance sur niveau sonore + 3 dBA
Toleranz Schallpegel + 3 dBA
Tolerancia sobre la intensidad acústica + 3 dBA

KW assorbiti ventilatore tolleranza ± 3%
KW consumed fan tolerance ± 3%
Tolèrance su Pabs kW ± 3%
Toleranz der Wellenleistung ± 3%
KW absorbidos por el ventilador tolerancia ± 3%

BPRc 451

DIMENSIONI D'INGOMBRO in mm
OVERALL DIMENSIONS in mm
DIMENSIONS D'ENCOMBREMENT en mm
MASSE in mm
DIMENSIONES EXTERNAS en mm

Classe 1
Classe 1
Class 1
Klasse 1
Clase 1

PD^2
GD^2 = 1,4 kgm^2

Peso
Weight
Poids kg 97
Gewicht
Peso

Supporto
Housing
Support 35 AL 28
Lagerung 35 B 28
Soporte

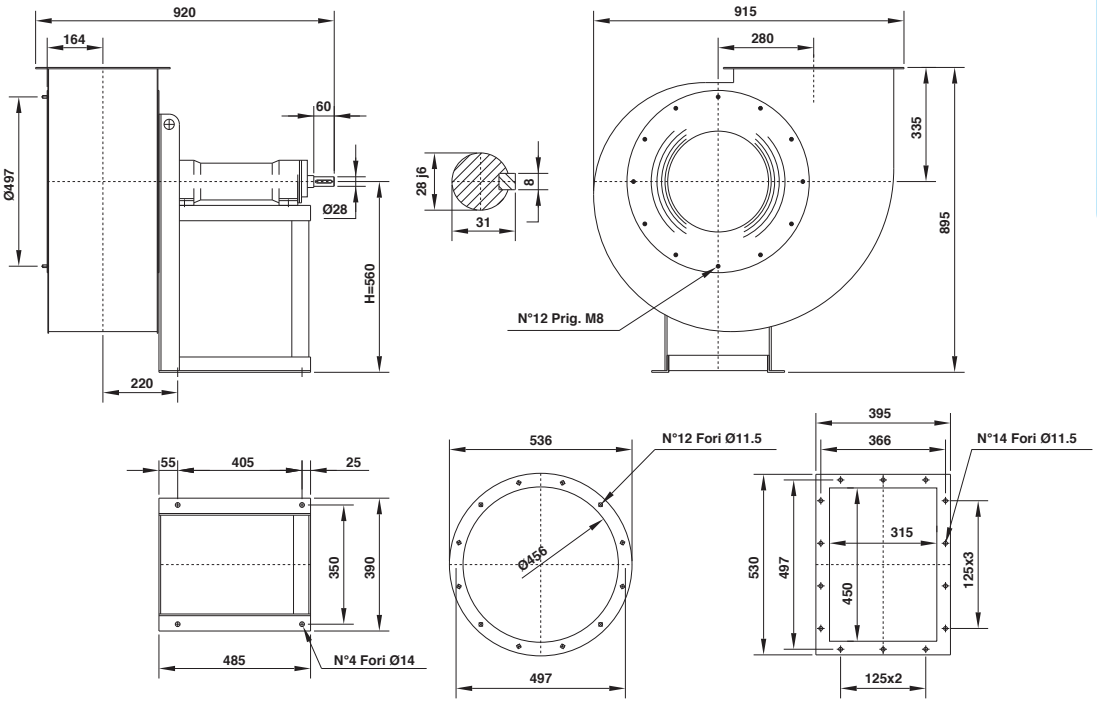

N.B.: Per motivi costruttivi interni, i ventilatori dalla grandezza 451÷501 verranno forniti con un orientamento di 30° anzichè 45°, ciò comporta che gli orientamenti sono: 0°, 30°, 60°, 90°, 120°, 150°, 180°, 210°, 240°, 270°, 300°, 330°.

N.B.: For constructive reasons, the fans from size 451÷501 follow an orientation with angles of 30° instead of 45°, this implies that the orientations are: 0°, 30°, 60°, 90°, 120°, 150°, 180°, 210°, 240°, 270°, 300°, 330°.

N.B.: Pour des raisons de construction, les ventilateurs de la grandeur 451÷501 suivent des orientation avec angles de 30° au lieu de 45°, ce qui implique que les orientations sont les suivantes: 0°, 30°, 60°, 90°, 120°, 150°, 180°, 210°, 240°, 270°, 300°, 330°.

N.B.: Aus bautechnischen Gründen kann die Gehäusestellung bei Ventilatoren der Serie 451÷501 nur mit einen Winkel von 30 anstatt 45, dies impliziert, dass die orientierungen: 0°, 30°, 60°, 90°, 120°, 150°, 180°, 210°, 240°, 270°, 300°, 330°.

N.B.: Por razones de fabricación, los ventiladores de dimensiones 451÷501 siguen una orientación con ángulos de 30° en vez de 45°, esto implica que las orientaciones son: 0°, 30°, 60°, 90°, 120°, 150°, 180°, 210°, 240°, 270°, 300°, 330°.

Classe 2
Classe 2
Class 2
Klasse 2
Clase 2

PD^2
GD^2 = 1,5 kgm^2

Peso
Weight
Poids kg 103
Gewicht
Peso

Supporto
Housing
Support 40 AL 38
Lagerung 40 B 38
Soporte

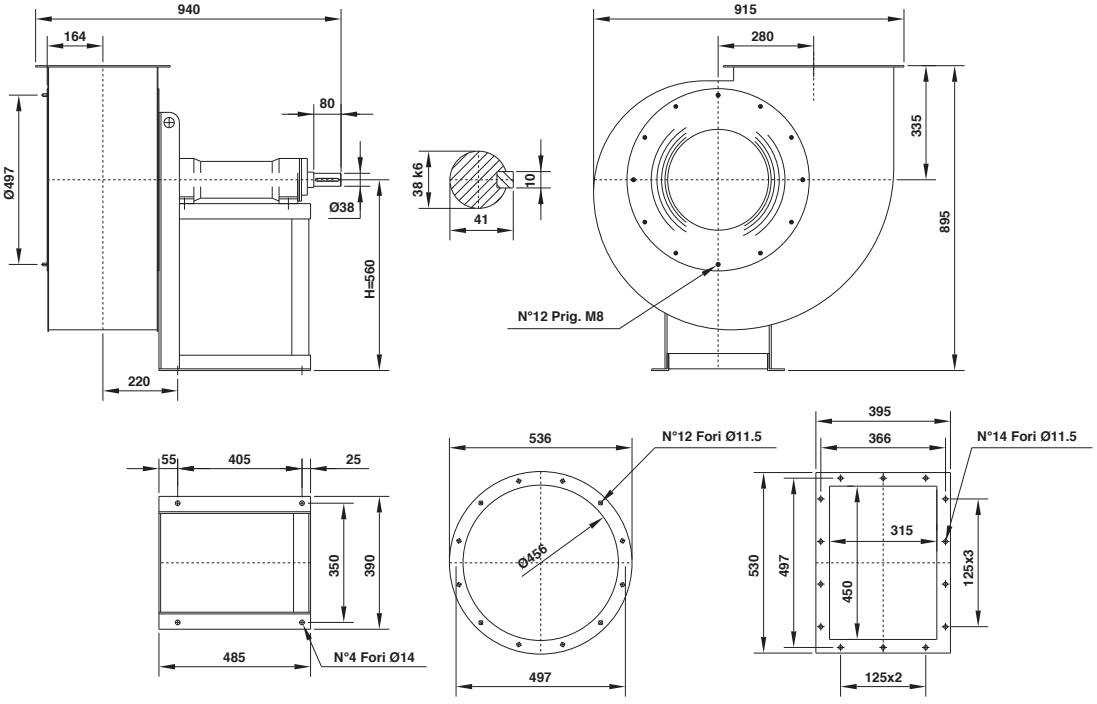

Il ventilatore è orientabile
The fan is revolvable
Le ventilateur est orientable
Ventilatorgehäuse ist drehbar
El ventilador es orientable

Orientamenti norme UNI ISO 13349 (viste lato trasmissione)
UNI ISO 13349 rules orientations (trasmission side)
Orientations normes UNI ISO 13349 (vues coté transmission)

Gehäusestellungen nach UNI ISO 13349 Norm von der Antriebsseite aus gesehen
Orientaciónes normas UNI ISO 13349 (vistas desde el lado de transmisión)

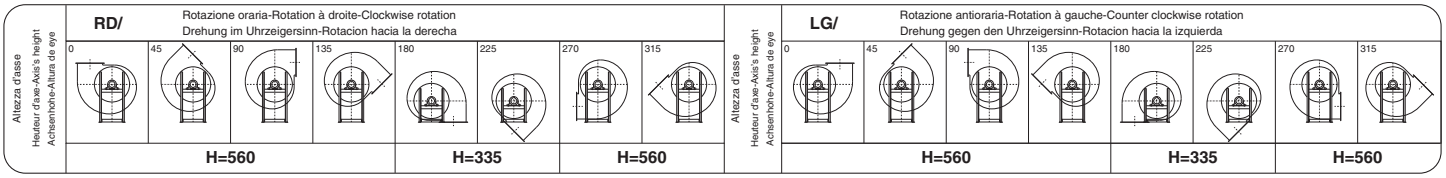

BPRc 501

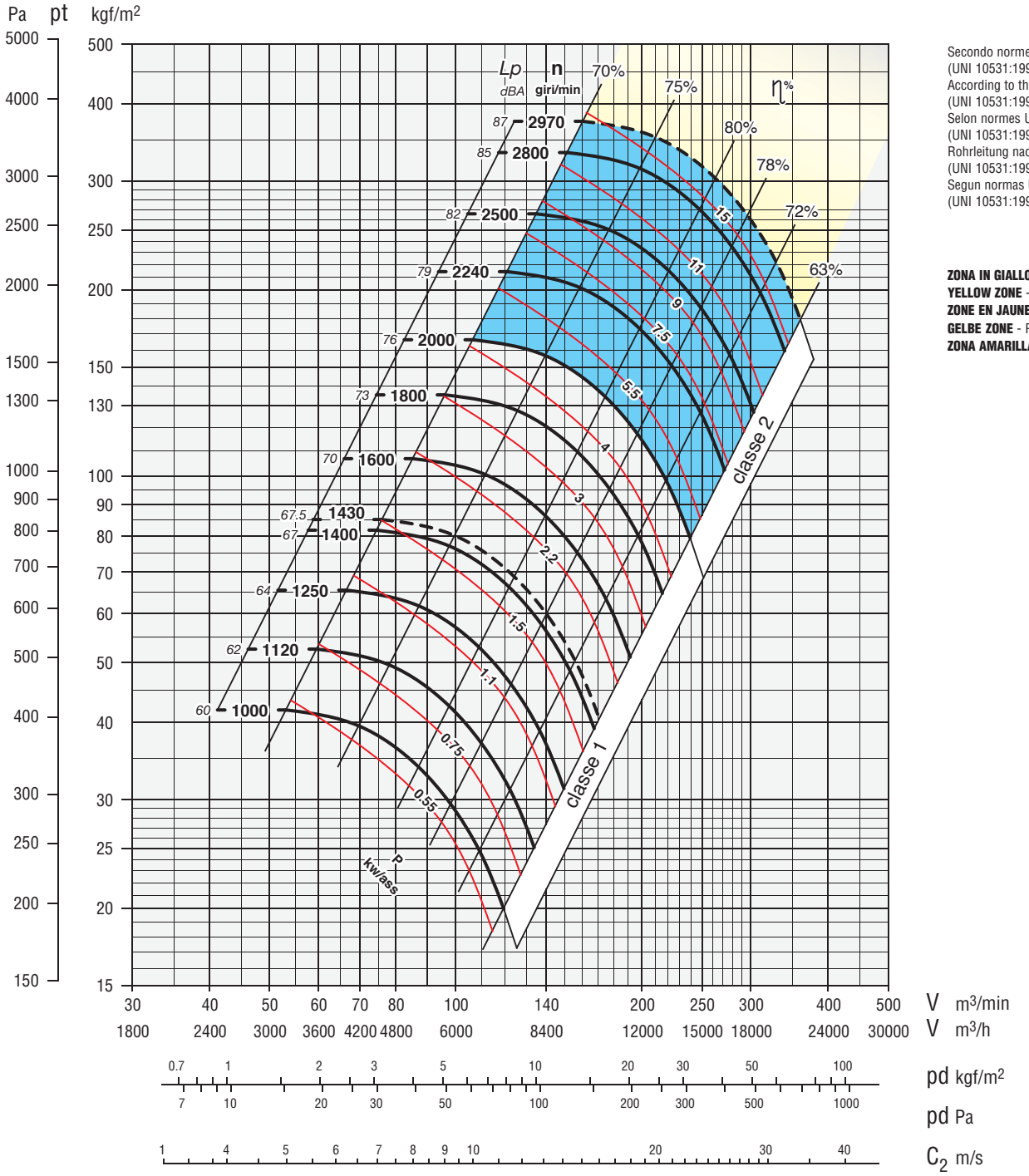

Secondo norme UNI EN ISO 5801:2009
(UNI 10531:1995)
According to the UNI EN ISO 5801:2009
(UNI 10531:1995)
Selon normes UNI EN ISO 5801:2009
(UNI 10531:1995)
Rohrleitung nach UNI EN ISO 5801:2009
(UNI 10531:1995)
Segun normas UNI EN ISO 5801:2009
(UNI 10531:1995)

ZONA IN GIALLO - Consultare ufficio tecnico
YELLOW ZONE - Consult technical office
ZONE EN JAUNE - Consulter le bureau technique
GELBE ZONE - Planungsbüro konsultieren
ZONA AMARILLA - Consultar la oficina técnica

Classe 1
Classe 1
Class 1
Klasse 1
Clase 1

Giri massimi ammissibili:
Maximum admissible rounds:
Tours maxima admissibles:
Höchste zulässige Drehzahl:
Revoluciones màximas admisible
<100°C = 2000 giri/min.
100÷200°C = 1800 giri/min.
200÷350°C = 1600 giri/min.

Classe 2
Classe 2
Class 2
Klasse 2
Clase 2

Giri massimi ammissibili:
Maximum admissible rounds:
Tours maxima admissibles:
Höchste zulässige Drehzahl:
Revoluciones màximas admisible
<100°C = 2970 giri/min.
100÷200°C = 2700 giri/min.
200÷350°C = 2350 giri/min.

Tolleranza sulla rumorosità + 3 dBA
Noise level tolerance + 3 dBA
Tolérance sur niveau sonore + 3 dBA
Toleranz Schallpegel + 3 dBA
Tolerancia sobre la intensidad acústica + 3 dBA

KW assorbiti ventilatore tolleranza ± 3%
KW consumed fan tolerance ± 3%
Tolèrance su Pabs kW ± 3%
Toleranz der Wellenleistung ± 3%
KW absorbidos por el ventilador tolerancia ± 3%

serie
series
série
serie
serie

BPRc 501

DIMENSIONI D'INGOMBRO in mm
OVERALL DIMENSIONS in mm
DIMENSIONS D'ENCOMBREMENT en mm
MASSE in mm
DIMENSIONES EXTERNAS en mm

Classe 1
Classe 1
Class 1
Klasse 1
Clase 1

PD^2
GD^2 = 2,5 kgm^2

Peso
Weight
Poids kg 115
Gewicht
Peso

Supporto
Housing
Support 35 AL 28
Lagerung 35 B 28
Soporte

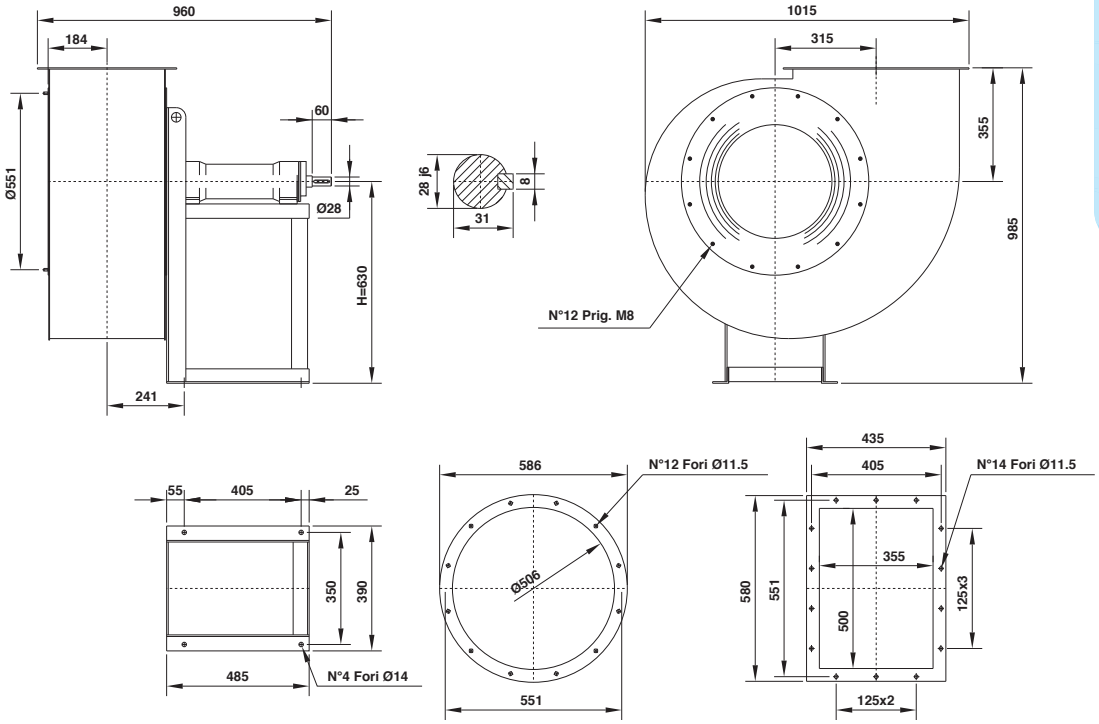

N.B.: Per motivi costruttivi interni, i ventilatori dalla grandezza 451÷501 verranno forniti con un orientamento di 30° anzichè 45°, ciò comporta che gli orientamenti sono: 0°, 30°, 60°, 90°, 120°, 150°, 180°, 210°, 240°, 270°, 300°, 330°.

N.B.: For constructive reasons, the fans from size 451÷501 follow an orientation with angles of 30° instead of 45°, this implies that the orientations are: 0°, 30°, 60°, 90°, 120°, 150°, 180°, 210°, 240°, 270°, 300°, 330°.

N.B.: Pour des raisons de construction, les ventilateurs de la grandeur 451÷501 suivent des orientation avec angles de 30° au lieu de 45°, ce qui implique que les orientations sont les suivantes: 0°, 30°, 60°, 90°, 120°, 150°, 180°, 210°, 240°, 270°, 300°, 330°.

N.B.: Aus bautechnischen Gründen kann die Gehäusestellung bei Ventilatoren der Serie 451÷501 nur mit einen Winkel von 30 anstatt 45, dies impliziert, dass die orientierungen: 0°, 30°, 60°, 90°, 120°, 150°, 180°, 210°, 240°, 270°, 300°, 330°.

N.B.: Por razones de fabricación, los ventiladores de dimensiones 451÷501 siguen una orientación con ángulos de 30° en vez de 45°, esto implica que las orientaciones son: 0°, 30°, 60°, 90°, 120°, 150°, 180°, 210°, 240°, 270°, 300°, 330°.

Classe 2
Classe 2
Class 2
Klasse 2
Clase 2

PD^2
GD^2 = 2,9 kgm^2

Peso
Weight
Poids kg 131
Gewicht
Peso

Supporto
Housing
Support 45 AL 42
Lagerung 45 B 42
Soporte

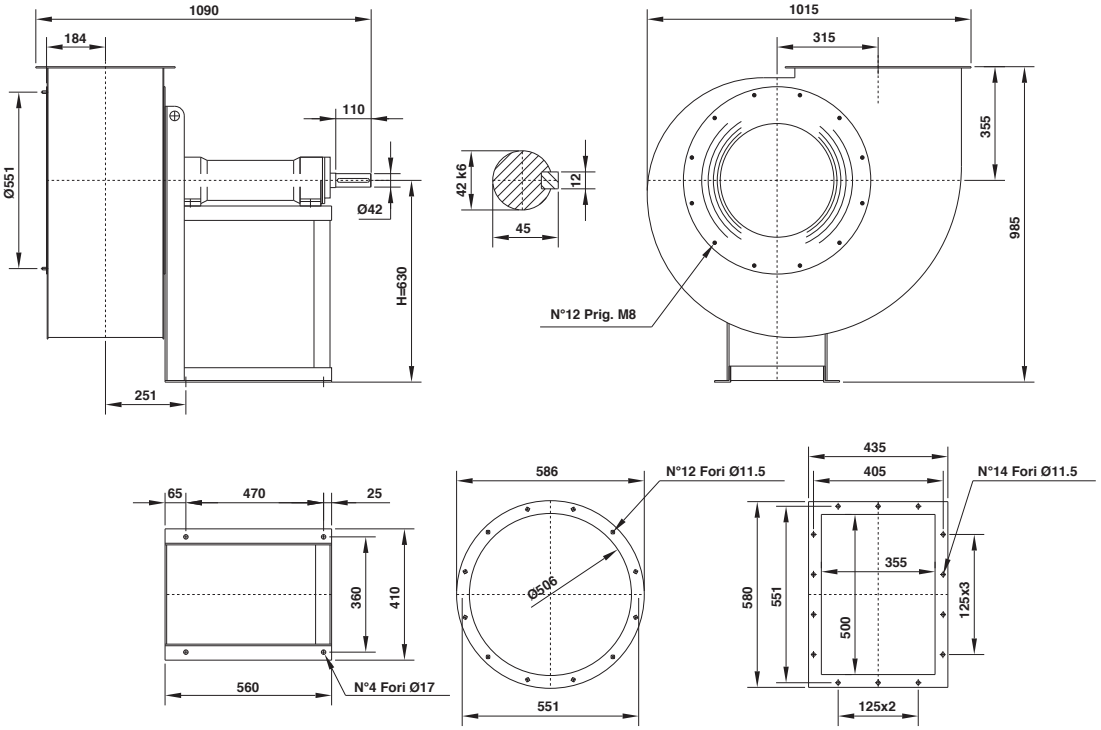

Il ventilatore è orientabile
The fan is revolvable
Le ventilateur est orientable
Ventilatorgehäuse ist drehbar
El ventilador es orientable

Orientamenti norme UNI ISO 13349 (viste lato trasmissione)
UNI ISO 13349 rules orientations (trasmission side)
Orientations normes UNI ISO 13349 (vues coté transmission)

Gehäusestellungen nach UNI ISO 13349 Norm von der Antriebsseite aus gesehen
Orientaciónes normas UNI ISO 13349 (vistas desde el lado de transmisión)

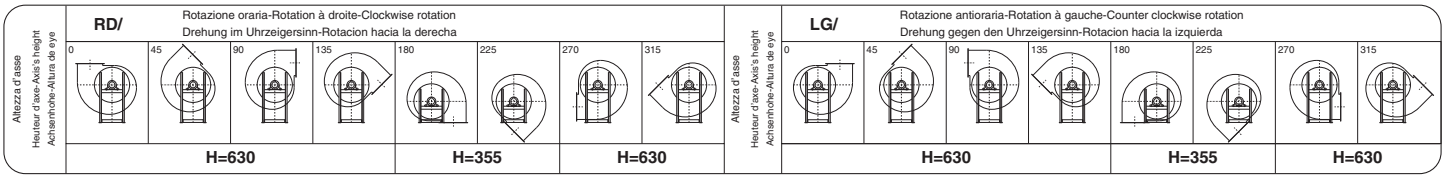

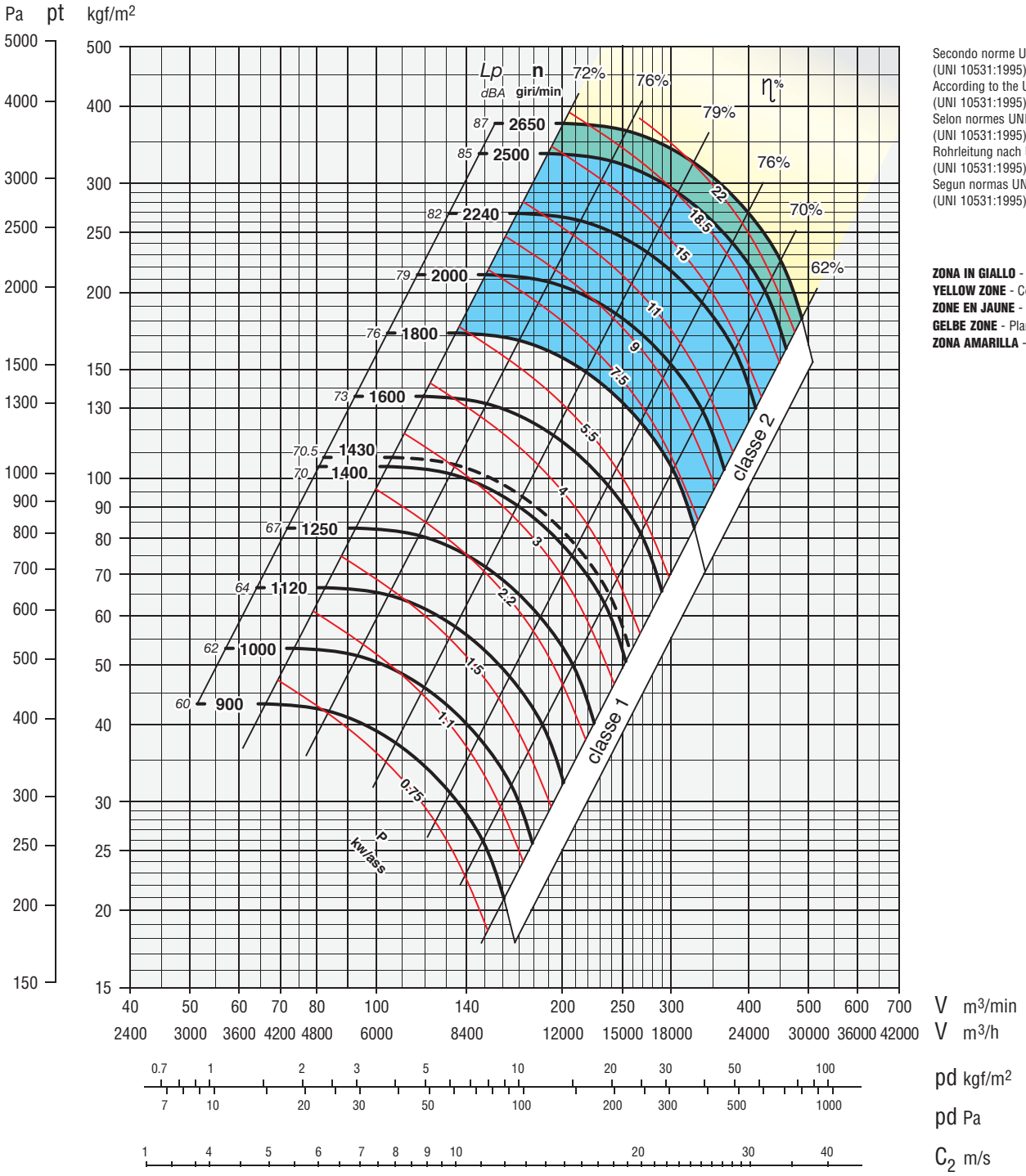

Secondo norme UNI EN ISO 5801:2009
(UNI 10531:1995)
According to the UNI EN ISO 5801:2009
(UNI 10531:1995)
Selon normes UNI EN ISO 5801:2009
(UNI 10531:1995)
Rohrleitung nach UNI EN ISO 5801:2009
(UNI 10531:1995)
Segun normas UNI EN ISO 5801:2009
(UNI 10531:1995)

ZONA IN GIALLO - Consultare ufficio tecnico
YELLOW ZONE - Consult technical office
ZONE EN JAUNE - Consulter le bureau technique
GELBE ZONE - Planungsbüro konsultieren
ZONA AMARILLA - Consultar la oficina técnica

Classe 1
Classe 1
Class 1
Klasse 1
Clase 1

Giri massimi ammissibili:
Maximum admissible rounds:
Tours maxima admissibles:
Höchste zulässige Drehzahl:
Revoluciones màximas admisible
<100°C = 1800 giri/min.
100÷200°C = 1600 giri/min.
200÷350°C = 1400 giri/min.

Classe 2
Classe 2
Class 2
Klasse 2
Clase 2

Giri massimi ammissibili:
Maximum admissible rounds:
Tours maxima admissibles:
Höchste zulässige Drehzahl:
Revoluciones màximas admisible
<100°C = 2700 giri/min.
100÷200°C = 2400 giri/min.
200÷350°C = 2150 giri/min.

Tolleranza sulla rumorosità + 3 dBA
Noise level tolerance + 3 dBA
Tolérance sur niveau sonore + 3 dBA
Toleranz Schallpegel + 3 dBA
Tolerancia sobre la intensidad acústica + 3 dBA

KW assorbiti ventilatore tolleranza ± 3%
KW consumed fan tolerance ± 3%
Tolèrance su Pabs kW ± 3%
Toleranz der Wellenleistung ± 3%
KW absorbidos por el ventilador tolerancia ± 3%

BPRc 561

DIMENSIONI D'INGOMBRO in mm
OVERALL DIMENSIONS in mm
DIMENSIONS D'ENCOMBREMENT en mm
MASSE in mm
DIMENSIONES EXTERNAS en mm

Classe 1
Classe 1
Class 1
Klasse 1
Clase 1

PD^2
GD^2 = 3,8 kgm^2

Peso
Weight
Poids kg 154
Gewicht
Peso

Supporto
Housing
Support 35 AL 28
Lagerung 35 B 28
Soporte

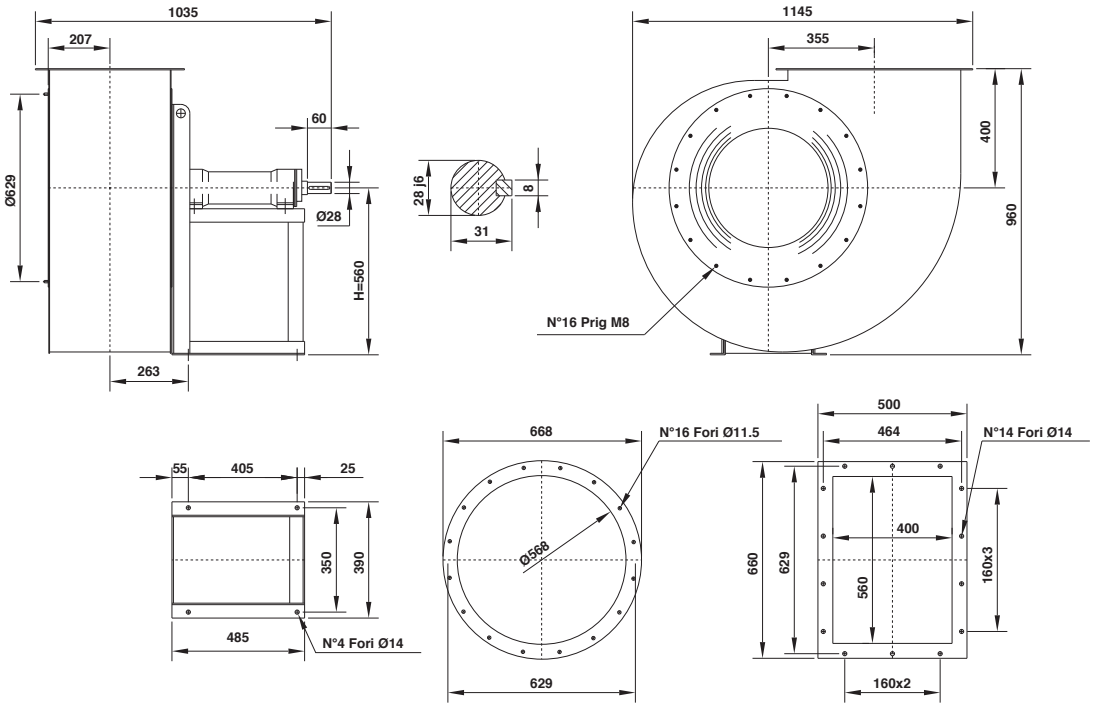

Classe 2
Classe 2
Class 2
Klasse 2
Clase 2

PD^2
GD^2 = 4,2 kgm^2

Peso
Weight
Poids kg 169
Gewicht
Peso

Supporto
Housing
Support 45 AL 42
Lagerung 45 B 42
Soporte

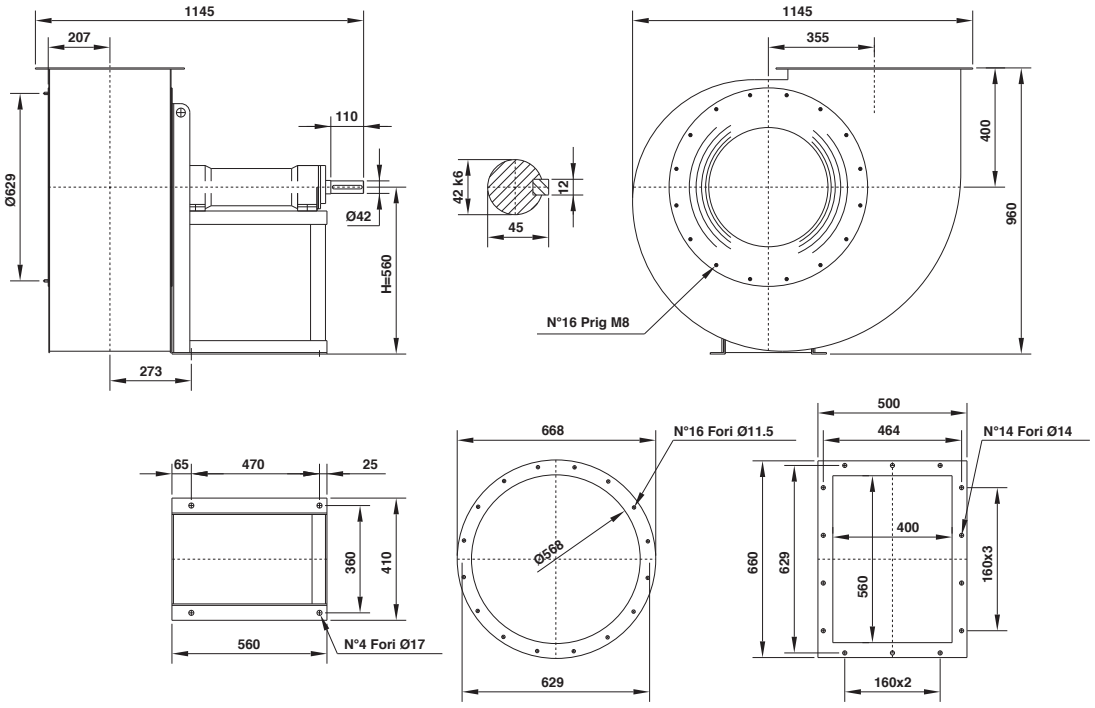

Il ventilatore è orientabile
The fan is revolvable
Le ventilateur est orientable
Ventilatorgehäuse ist drehbar
El ventilador es orientable

Orientamenti norme UNI ISO 13349 (viste lato trasmissione)
UNI ISO 13349 rules orientations (trasmission side)
Orientations normes UNI ISO 13349 (vues coté transmission)

Gehäusestellungen nach UNI ISO 13349 Norm von der Antriebsseite aus gesehen
Orientaciónes normas UNI ISO 13349 (vistas desde el lado de transmisión)

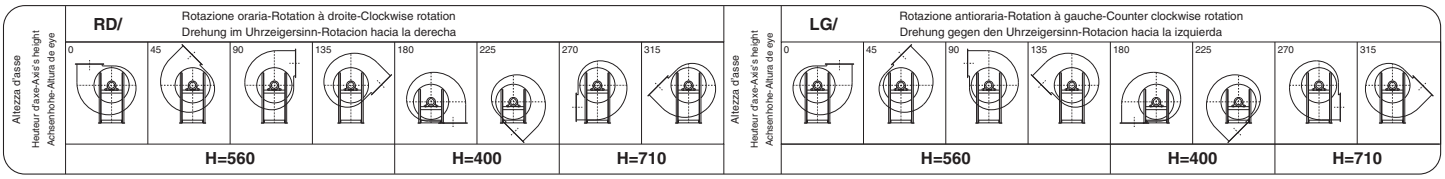

BPRc 631

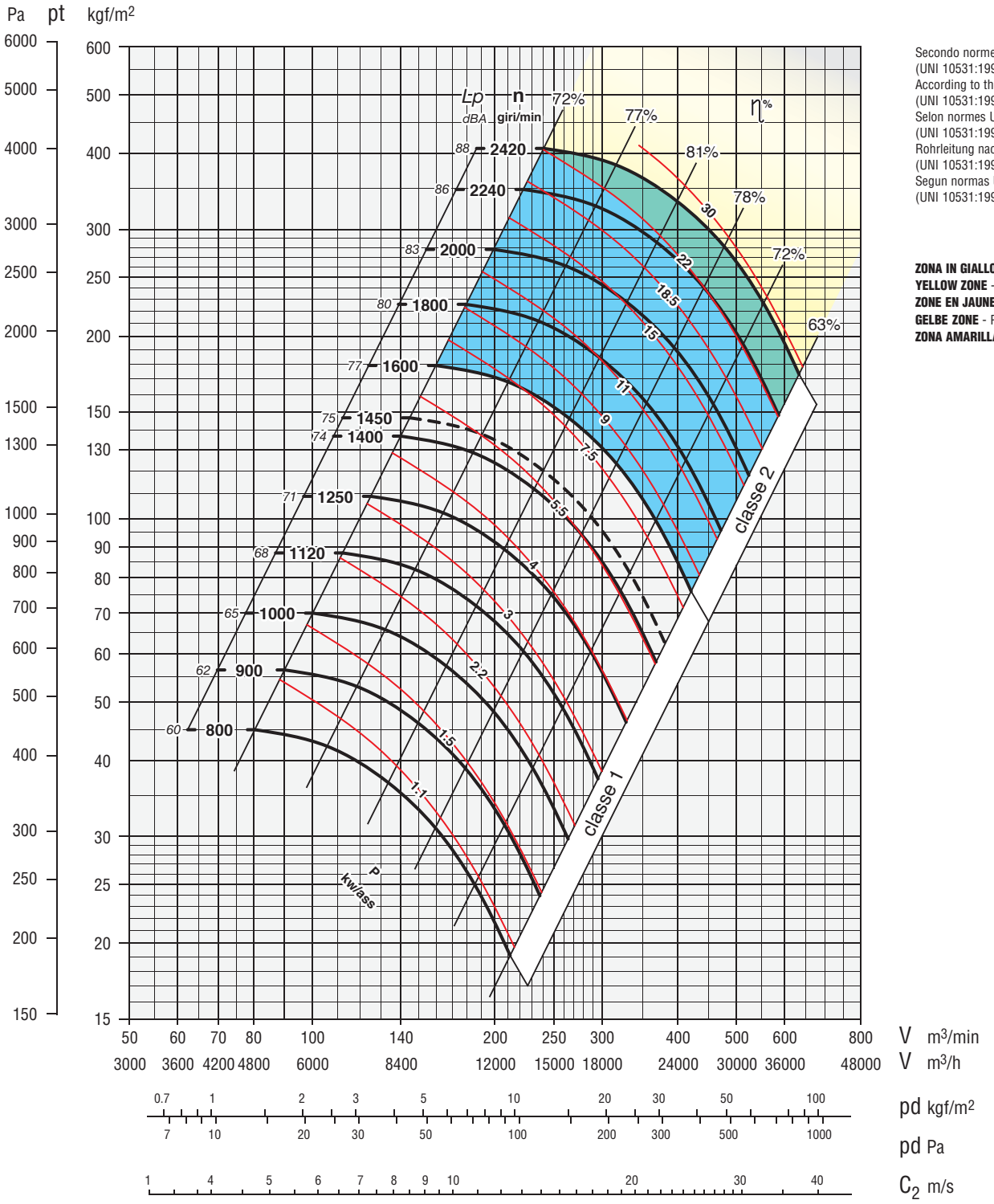

Secondo norme UNI EN ISO 5801:2009
(UNI 10531:1995)
According to the UNI EN ISO 5801:2009
(UNI 10531:1995)
Selon normes UNI EN ISO 5801:2009
(UNI 10531:1995)
Rohrleitung nach UNI EN ISO 5801:2009
(UNI 10531:1995)
Segun normas UNI EN ISO 5801:2009
(UNI 10531:1995)

ZONA IN GIALLO - Consultare ufficio tecnico
YELLOW ZONE - Consult technical office
ZONE EN JAUNE - Consulter le bureau technique
GELBE ZONE - Planungsbüro konsultieren
ZONA AMARILLA - Consultar la oficina técnica

Classe 1
Classe 1
Class 1
Klasse 1
Clase 1

Giri massimi ammissibili:
Maximum admissible rounds:
Tours maxima admissibles:
Höchste zulässige Drehzahl:
Revoluciones màximas admisible
<100°C = 1600 giri/min.
100÷200°C = 1400 giri/min.
200÷350°C = 1250 giri/min.

Classe 2
Classe 2
Class 2
Klasse 2
Clase 2

Giri massimi ammissibili:
Maximum admissible rounds:
Tours maxima admissibles:
Höchste zulässige Drehzahl:
Revoluciones màximas admisible
<100°C = 2350 giri/min.
100÷200°C = 2150 giri/min.
200÷350°C = 1950 giri/min.

Tolleranza sulla rumorosità + 3 dBA
Noise level tolerance + 3 dBA
Tolérance sur niveau sonore + 3 dBA
Toleranz Schallpegel + 3 dBA
Tolerancia sobre la intensidad acústica + 3 dBA

KW assorbiti ventilatore tolleranza ± 3%
KW consumed fan tolerance ± 3%
Tolèrance su Pabs kW ± 3%
Toleranz der Wellenleistung ± 3%
KW absorbidos por el ventilador tolerancia ± 3%

BPRc 631

DIMENSIONI D'INGOMBRO in mm
OVERALL DIMENSIONS in mm
DIMENSIONS D'ENCOMBREMENT en mm
MASSE in mm
DIMENSIONES EXTERNAS en mm

Classe 1
Classe 1
Class 1
Klasse 1
Clase 1

PD^2
GD^2 = 6,2 kgm^2

Peso
Weight
Poids kg 200
Gewicht
Peso

Supporto
Housing
Support 45 AL 42
Lagerung 45 B 42
Soporte

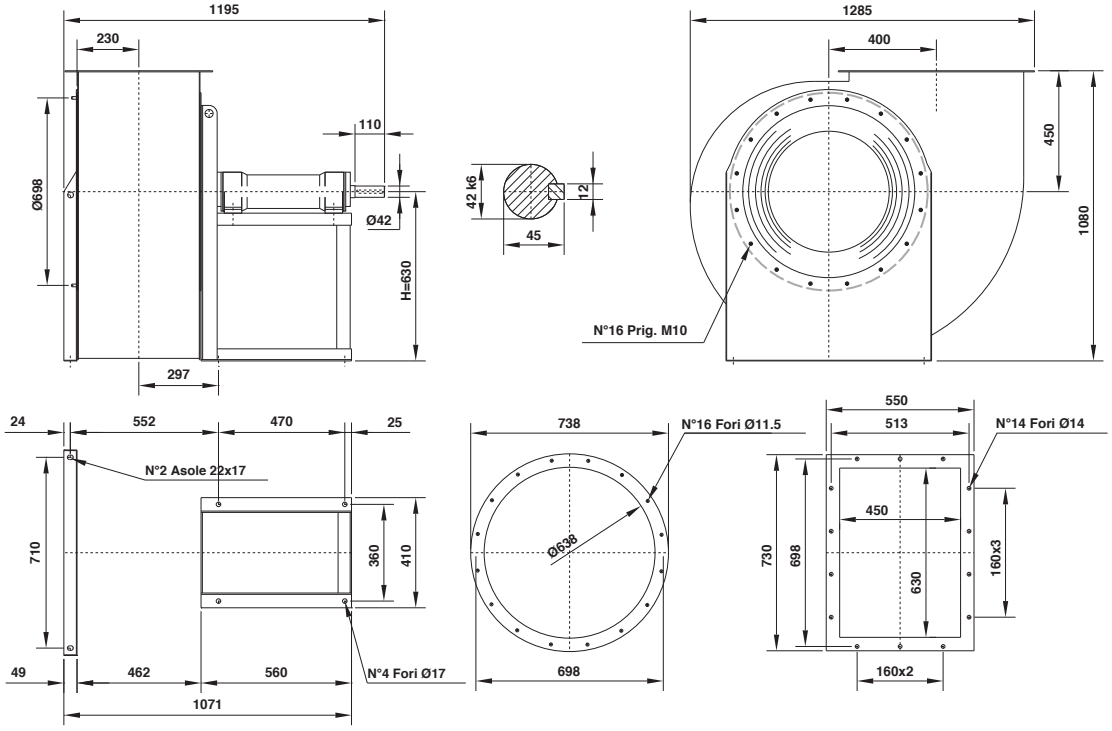

Classe 2
Classe 2
Class 2
Klasse 2
Clase 2

PD^2
GD^2 = 6,8 kgm^2

Peso
Weight
Poids kg 212
Gewicht
Peso

Supporto
Housing
Support 50 AL 48
Lagerung 50 B 48
Soporte

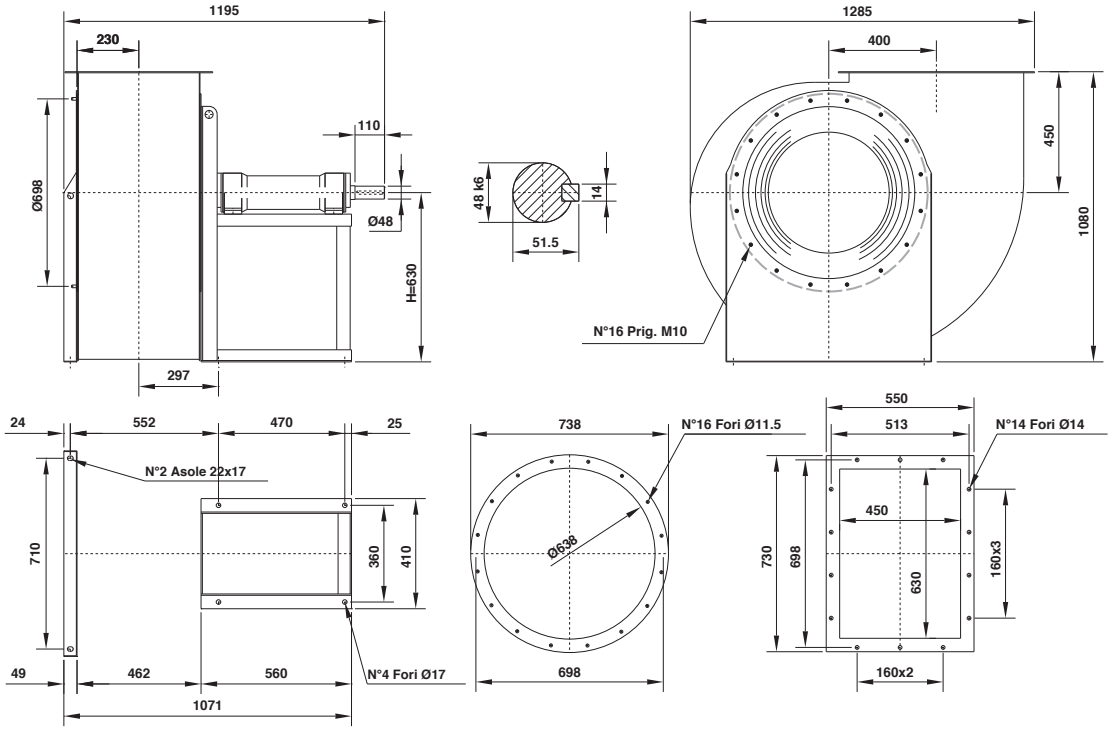

Il ventilatore è orientabile
The fan is revolvable
Le ventilateur est orientable
Ventilatorgehäuse ist drehbar
El ventilador es orientable

Orientamenti norme UNI ISO 13349 (viste lato trasmissione)
UNI ISO 13349 rules orientations (trasmission side)
Orientations normes UNI ISO 13349 (vues coté transmission)

Gehäusestellungen nach UNI ISO 13349 Norm von der Antriebsseite aus gesehen
Orientaciónes normas UNI ISO 13349 (vistas desde el lado de transmisión)

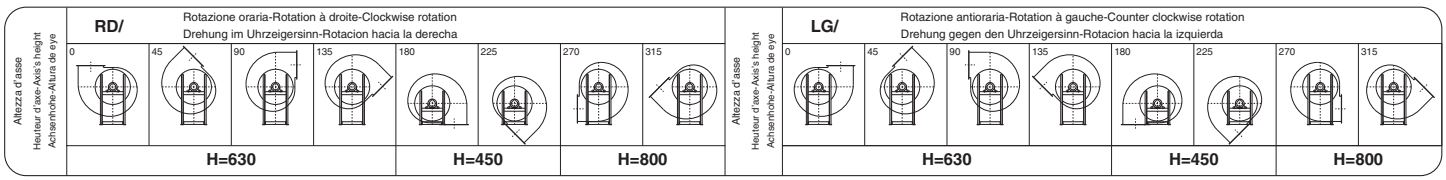

serie
series
série
serie
serie

BPRc 711

CARATTERISTICHE
SPECIFICATIONS
CARACTÉRISTIQUES
EIGENSCHAFTEN
CARACTERÍSTICAS

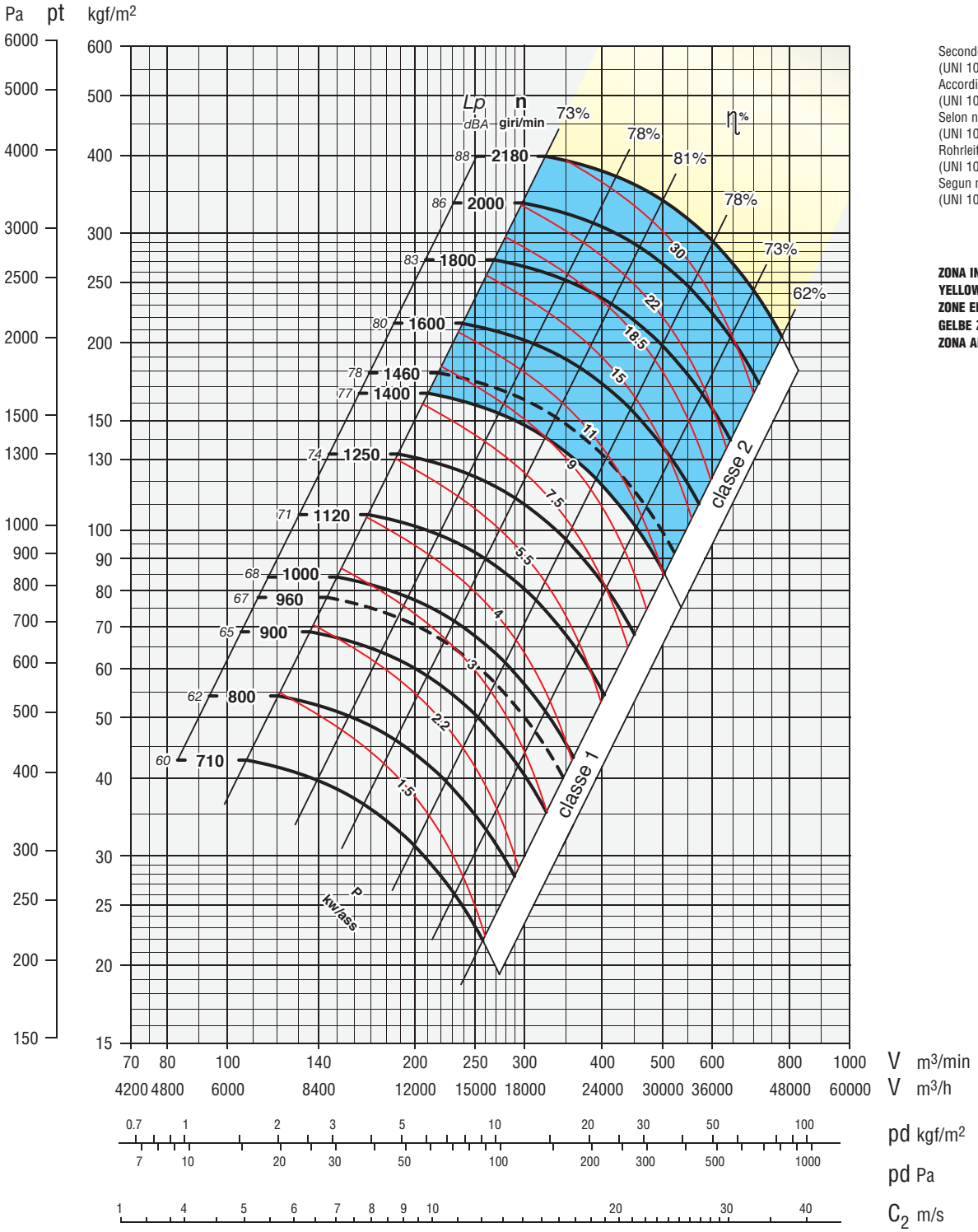

Secondo norme UNI EN ISO 5801:2009
(UNI 10531:1995)
According to the UNI EN ISO 5801:2009
(UNI 10531:1995)
Selon normes UNI EN ISO 5801:2009
(UNI 10531:1995)
Rohrleitung nach UNI EN ISO 5801:2009
(UNI 10531:1995)
Segun normas UNI EN ISO 5801:2009
(UNI 10531:1995)

ZONA IN GIALLO - Consultare ufficio tecnico
YELLOW ZONE - Consult technical office
ZONE EN JAUNE - Consulter le bureau technique
GELBE ZONE - Planungsbüro konsultieren
ZONA AMARILLA - Consultar la oficina técnica

Classe 1
Classe 1
Class 1
Klasse 1
Clase 1

Giri massimi ammissibili:
Maximum admissible rounds:
Tours maxima admissibles:
Höchste zulässige Drehzahl:
Revoluciones màximas admisible
<100°C = 1400 giri/min.
100÷200°C = 1250 giri/min.
200÷350°C = 1120 giri/min.

Classe 2
Classe 2
Class 2
Klasse 2
Clase 2

Giri massimi ammissibili:
Maximum admissible rounds:
Tours maxima admissibles:
Höchste zulässige Drehzahl:
Revoluciones màximas admisible
<100°C = 2180 giri/min.
100÷200°C = 1950 giri/min.
200÷350°C = 1750 giri/min.

Tolleranza sulla rumorosità + 3 dBA
Noise level tolerance + 3 dBA
Tolérance sur niveau sonore + 3 dBA
Toleranz Schallpegel + 3 dBA
Tolerancia sobre la intensidad acústica + 3 dBA

KW assorbiti ventilatore tolleranza ± 3%
KW consumed fan tolerance ± 3%
Tolèrance su Pabs kW ± 3%
Toleranz der Wellenleistung ± 3%
KW absorbidos por el ventilador tolerancia ± 3%

DIMENSIONI D'INGOMBRO in mm
OVERALL DIMENSIONS in mm
DIMENSIONS D'ENCOMBREMENT en mm
MASSE in mm
DIMENSIONES EXTERNAS en mm

Classe 1
Classe 1
Class 1
Klasse 1
Clase 1

PD^2
GD^2 = 11,2 kgm^2

Peso
Weight
Poids kg 265
Gewicht
Peso

Supporto
Housing
Support 45 AL 42
Lagerung 45 B 42
Soporte

(…) Ventilatore con ventolina di raffreddamento
Fan with cooling fan
Ventilateur avec helice de refroidissement
Ventilator mit kleinem kühlflügel
Ventilador con hélice de refrigeración

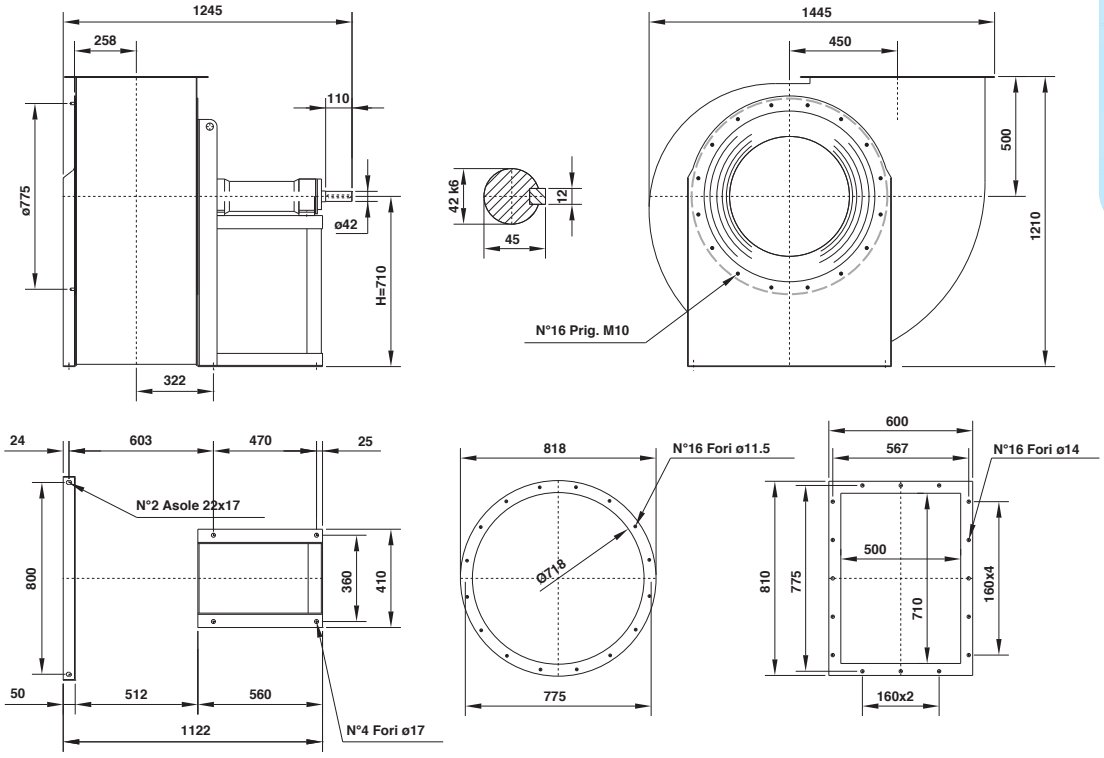

Classe 2
Classe 2
Class 2
Klasse 2
Clase 2

PD^2
GD^2 = 11,9 kgm^2

Peso
Weight
Poids kg 282
Gewicht
Peso

Supporto
Housing
Support 50 ALR 48
Lagerung 50 BR 48
Soporte

Il ventilatore è orientabile
The fan is revolvable
Le ventilateur est orientable
Ventilatorgehäuse ist drehbar
El ventilador es orientable

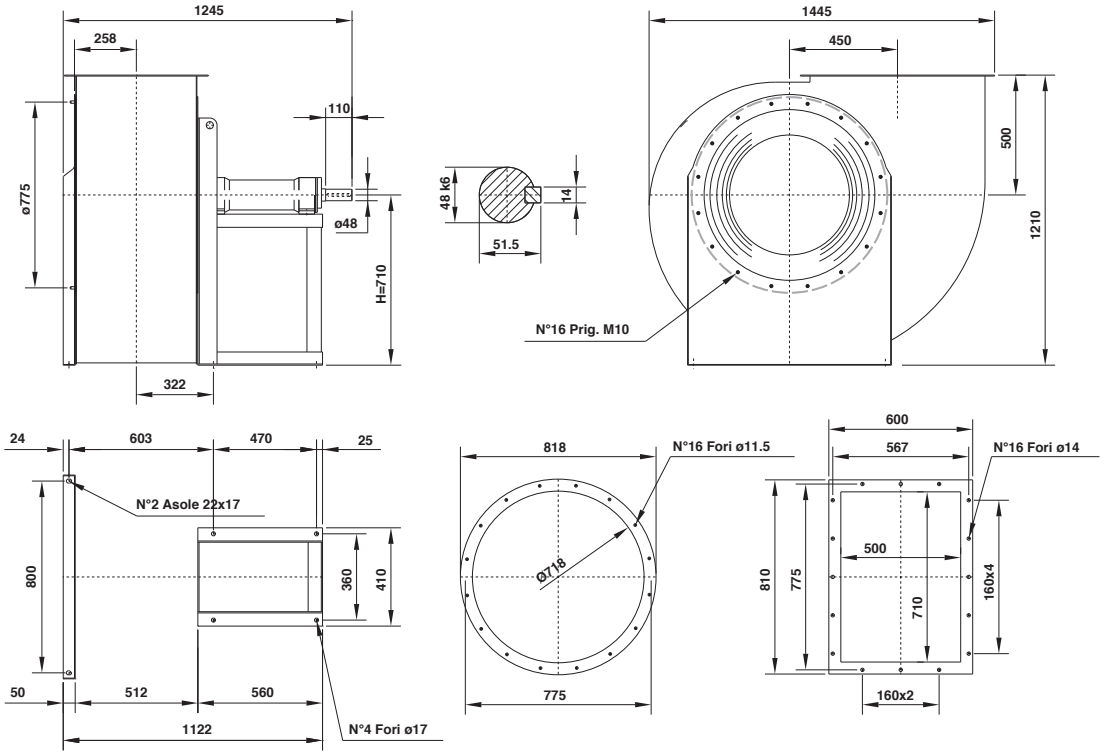

Orientamenti norme UNI ISO 13349 (viste lato trasmissione)
UNI ISO 13349 rules orientations (trasmission side)
Orientations normes UNI ISO 13349 (vues coté transmission)

Gehäusestellungen nach UNI ISO 13349 Norm von der Antriebsseite aus gesehen
Orientaciónes normas UNI ISO 13349 (vistas desde el lado de transmisión)

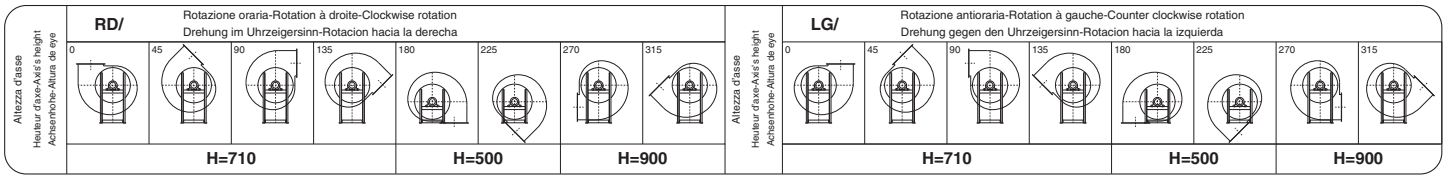

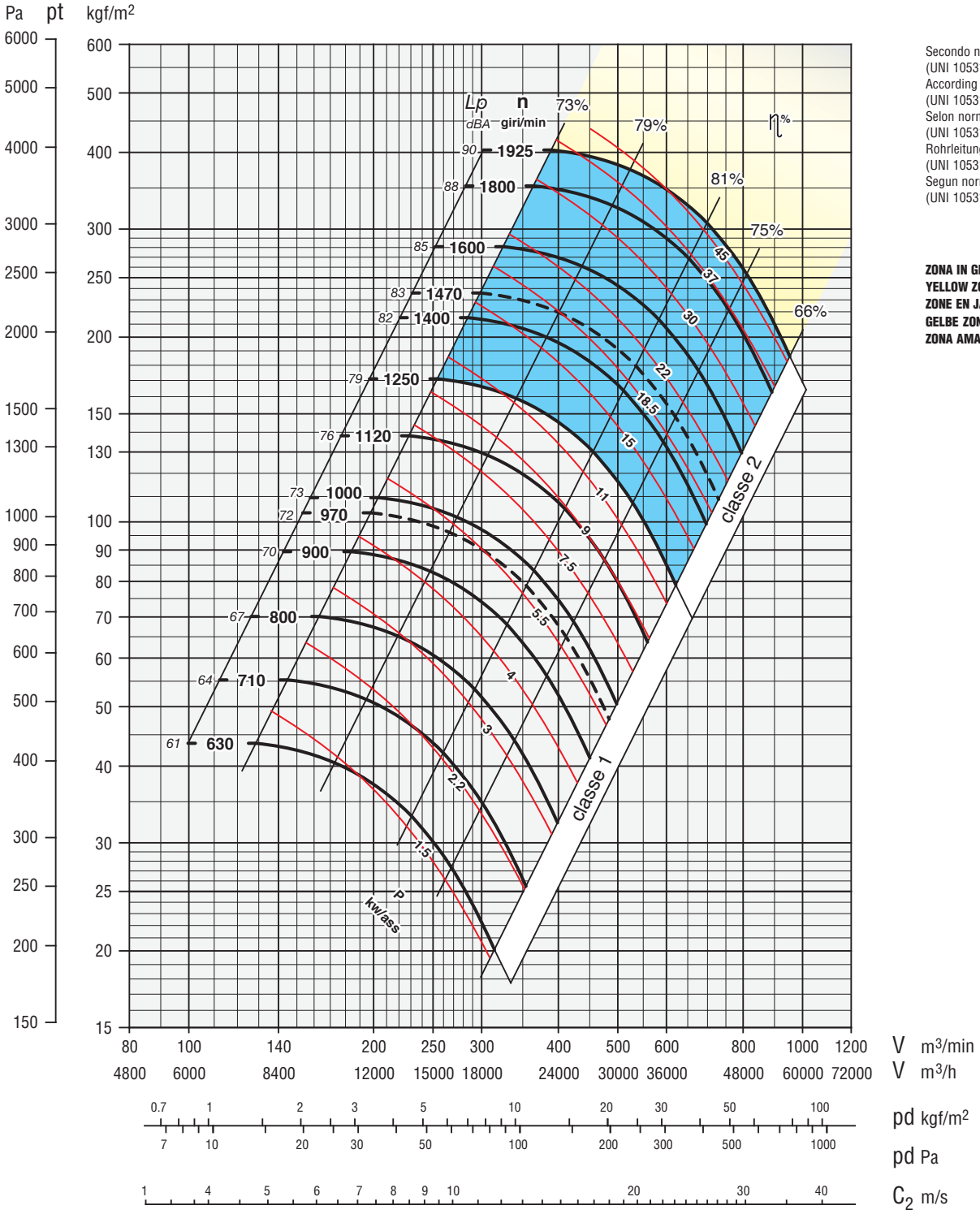

Secondo norme UNI EN ISO 5801:2009
(UNI 10531:1995)
According to the UNI EN ISO 5801:2009
(UNI 10531:1995)
Selon normes UNI EN ISO 5801:2009
(UNI 10531:1995)
Rohrleitung nach UNI EN ISO 5801:2009
(UNI 10531:1995)
Segun normas UNI EN ISO 5801:2009
(UNI 10531:1995)

ZONA IN GIALLO - Consultare ufficio tecnico
YELLOW ZONE - Consult technical office
ZONE EN JAUNE - Consulter le bureau technique
GELBE ZONE - Planungsbüro konsultieren
ZONA AMARILLA - Consultar la oficina técnica

Classe 1
Classe 1
Class 1
Klasse 1
Clase 1

Giri massimi ammissibili:
Maximum admissible rounds:
Tours maxima admissibles:
Höchste zulässige Drehzahl:
Revoluciones màximas admisible
<100°C = 1250 giri/min.
100÷200°C = 1120 giri/min.
200÷350°C = 1000 giri/min.

Classe 2
Classe 2
Class 2
Klasse 2
Clase 2

Giri massimi ammissibili:
Maximum admissible rounds:
Tours maxima admissibles:
Höchste zulässige Drehzahl:
Revoluciones màximas admisible
<100°C = 1925 giri/min.
100÷200°C = 1750 giri/min.
200÷350°C = 1550 giri/min.

Tolleranza sulla rumorosità + 3 dBA
Noise level tolerance + 3 dBA
Tolérance sur niveau sonore + 3 dBA
Toleranz Schallpegel + 3 dBA
Tolerancia sobre la intensidad acústica + 3 dBA

KW assorbiti ventilatore tolleranza ± 3%
KW consumed fan tolerance ± 3%
Tolèrance su Pabs kW ± 3%
Toleranz der Wellenleistung ± 3%
KW absorbidos por el ventilador tolerancia ± 3%

DIMENSIONI D'INGOMBRO in mm
OVERALL DIMENSIONS in mm
DIMENSIONS D'ENCOMBREMENT en mm
MASSE in mm
DIMENSIONES EXTERNAS en mm

Classe 1
Classe 1
Class 1
Klasse 1
Clase 1

PD^2
GD^2 = 20,6 kgm^2

Peso
Weight
Poids kg 355
Gewicht
Peso

Supporto
Housing
Support 55 AL 48
Lagerung 55 B 48
Soporte

(…) Ventilatore con ventolina di raffreddamento
Fan with cooling fan
Ventilateur avec helice de refroidissement
Ventilator mit kleinem kühlflügel
Ventilador con hélice de refrigeración

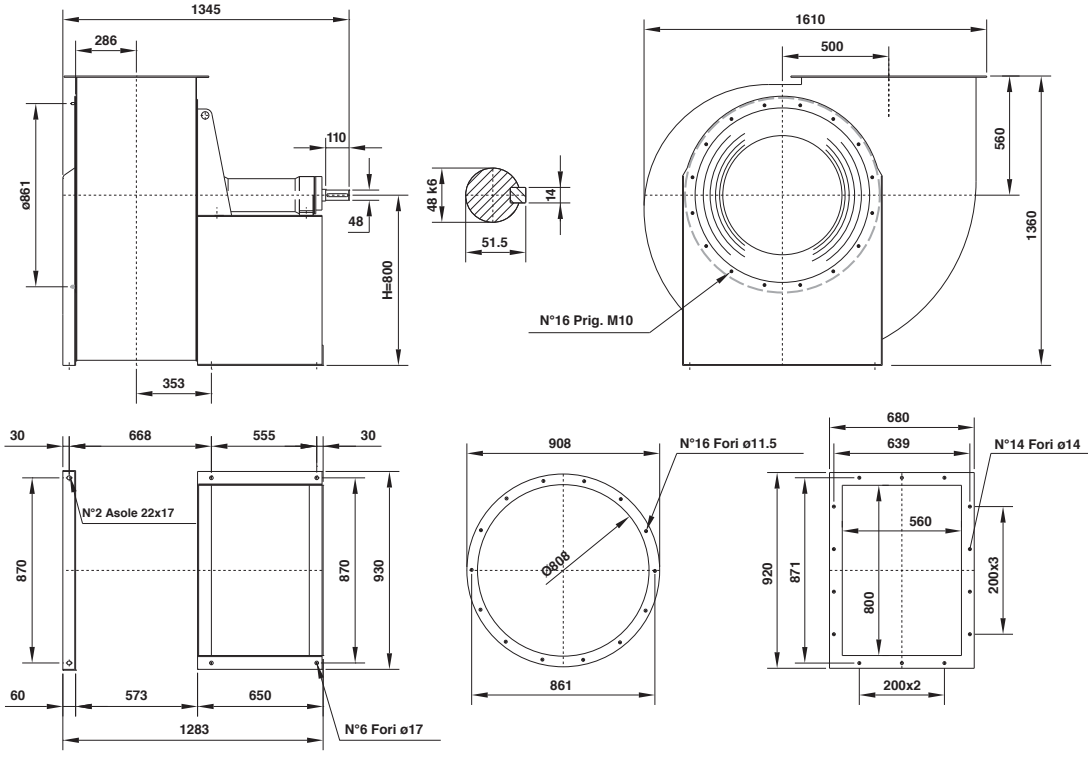

Classe 2
Classe 2
Class 2
Klasse 2
Clase 2

PD^2
GD^2 = 21,8 kgm^2

Peso
Weight
Poids kg 375
Gewicht
Peso

Supporto
Housing
Support 55 ALR 48
Lagerung 55 BR 48
Soporte

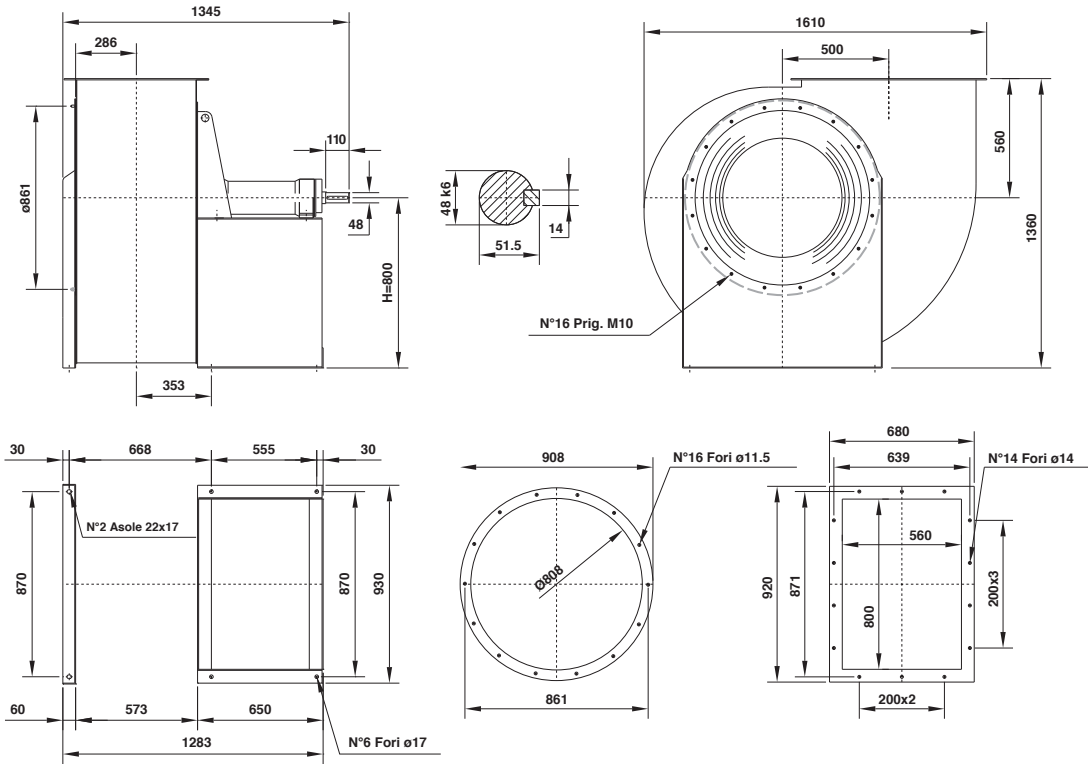

Il ventilatore è orientabile
The fan is revolvable
Le ventilateur est orientable
Ventilatorgehäuse ist drehbar
El ventilador es orientable

Orientamenti norme UNI ISO 13349 (viste lato trasmissione)
UNI ISO 13349 rules orientations (trasmission side)
Orientations normes UNI ISO 13349 (vues coté transmission)

Gehäusestellungen nach UNI ISO 13349 Norm von der Antriebsseite aus gesehen
Orientaciónes normas UNI ISO 13349 (vistas desde el lado de transmisión)

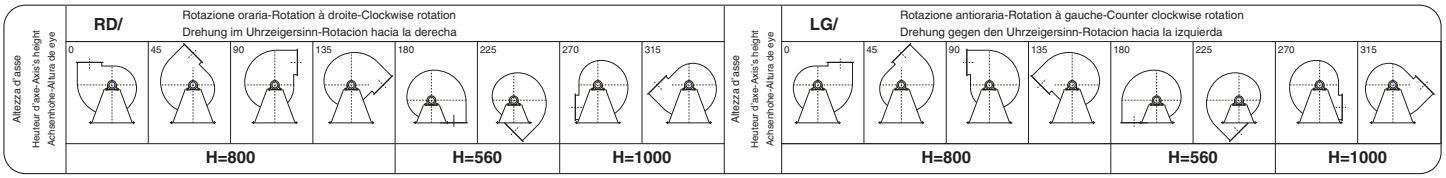

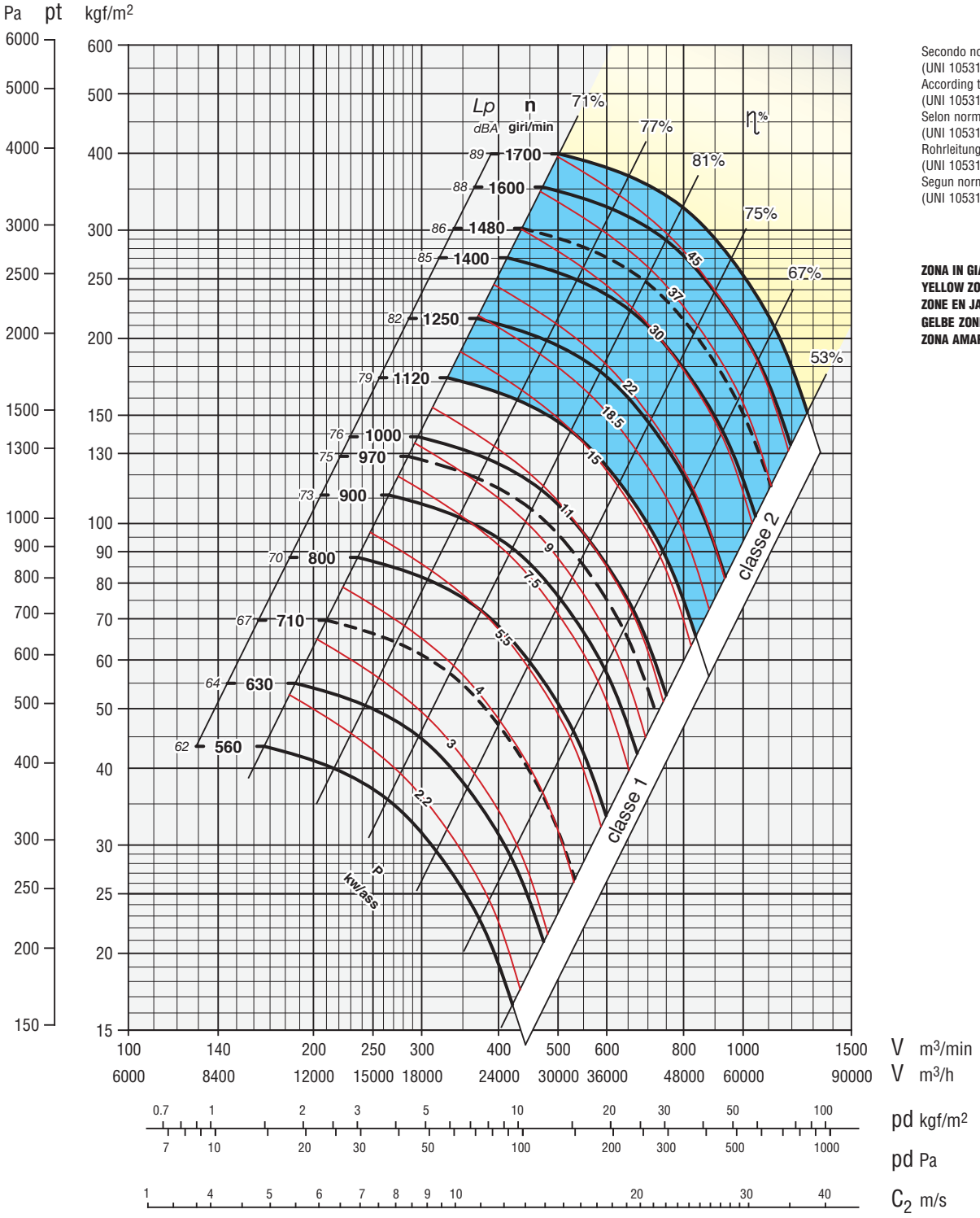

Secondo norme UNI EN ISO 5801:2009 (UNI 10531:1995)
According to the UNI EN ISO 5801:2009 (UNI 10531:1995)
Selon normes UNI EN ISO 5801:2009 (UNI 10531:1995)
Rohrleitung nach UNI EN ISO 5801:2009 (UNI 10531:1995)
Segun normas UNI EN ISO 5801:2009 (UNI 10531:1995)

ZONA IN GIALLO - Consultare ufficio tecnico
YELLOW ZONE - Consult technical office
ZONE EN JAUNE - Consulter le bureau technique
GELBE ZONE - Planungsbüro konsultieren
ZONA AMARILLA - Consultar la oficina técnica

Classe 1
Classe 1
Class 1
Klasse 1
Clase 1

Giri massimi ammissibili:
Maximum admissible rounds:
Tours maxima admissibles:
Höchste zulässige Drehzahl:
Revoluciones màximas admisible
<100°C = 1120 giri/min.
100÷200°C = 1000 giri/min.
200÷350°C = 900 giri/min.

Classe 2
Classe 2
Class 2
Klasse 2
Clase 2

Giri massimi ammissibili:
Maximum admissible rounds:
Tours maxima admissibles:
Höchste zulässige Drehzahl:
Revoluciones màximas admisible
<100°C = 1700 giri/min.
100÷200°C = 1550 giri/min.
200÷350°C = 1350 giri/min.

Tolleranza sulla rumorosità + 3 dBA
Noise level tolerance + 3 dBA
Tolérance sur niveau sonore + 3 dBA
Toleranz Schallpegel + 3 dBA
Tolerancia sobre la intensidad acústica + 3 dBA

KW assorbiti ventilatore tolleranza ± 3%
KW consumed fan tolerance ± 3%
Tolèrance su Pabs kW ± 3%
Toleranz der Wellenleistung ± 3%
KW absorbidos por el ventilador tolerancia ± 3%

DIMENSIONI D'INGOMBRO in mm
OVERALL DIMENSIONS in mm
DIMENSIONS D'ENCOMBREMENT en mm
MASSE in mm
DIMENSIONES EXTERNAS en mm

Classe 1
Classe 1
Class 1
Klasse 1
Clase 1

PD^2
GD^2 = 43,4 kgm^2

Peso
Weight
Poids kg 455
Gewicht
Peso

Supporto
Housing
Support 55 A/B 48
Lagerung
Soporte

(…) Ventilatore con ventolina di raffreddamento
Fan with cooling fan
Ventilateur avec helice de refroidissement
Ventilator mit kleinem kühlflügel
Ventilador con hélice de refrigeración

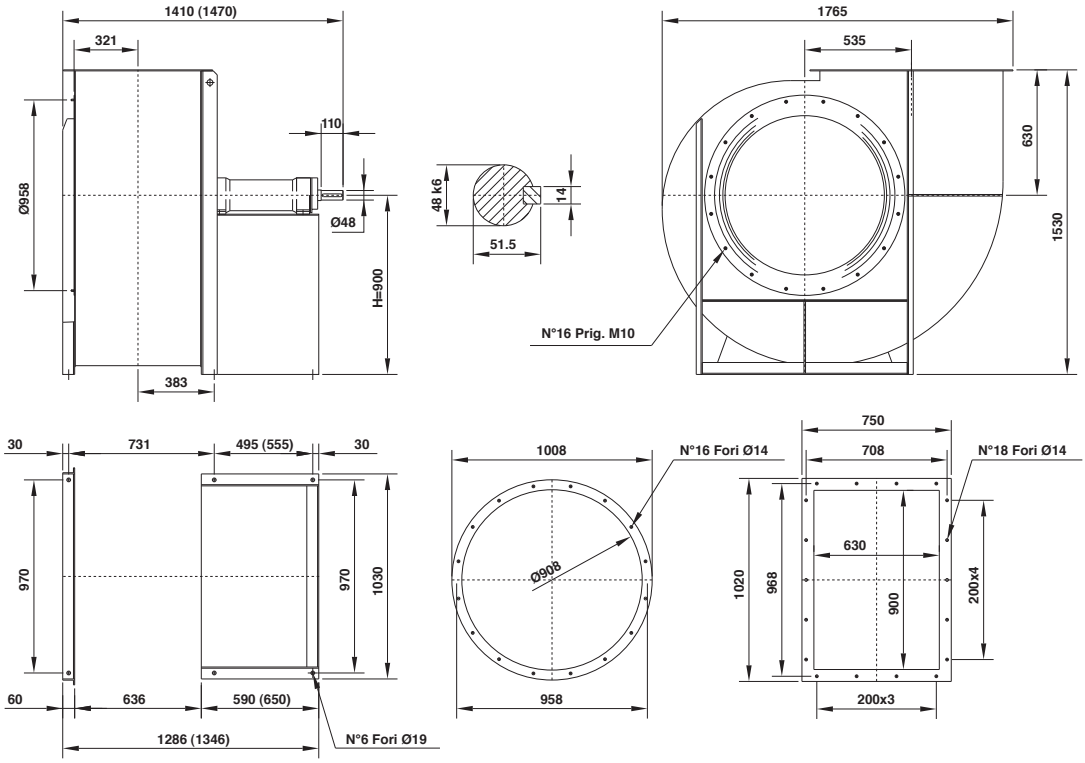

Classe 2
Classe 2
Class 2
Klasse 2
Clase 2

PD^2
GD^2 = 45 kgm^2

Peso
Weight
Poids kg 475
Gewicht
Peso

Supporto
Housing
Support 60 AR 55
Lagerung 60 BR 55
Soporte

Il ventilatore non è orientabile
The fan is not revolvable
Le ventilateur n'est pas orientable
Ventilatorgehäuse ist nicht drehbar
El ventilador no es orientable

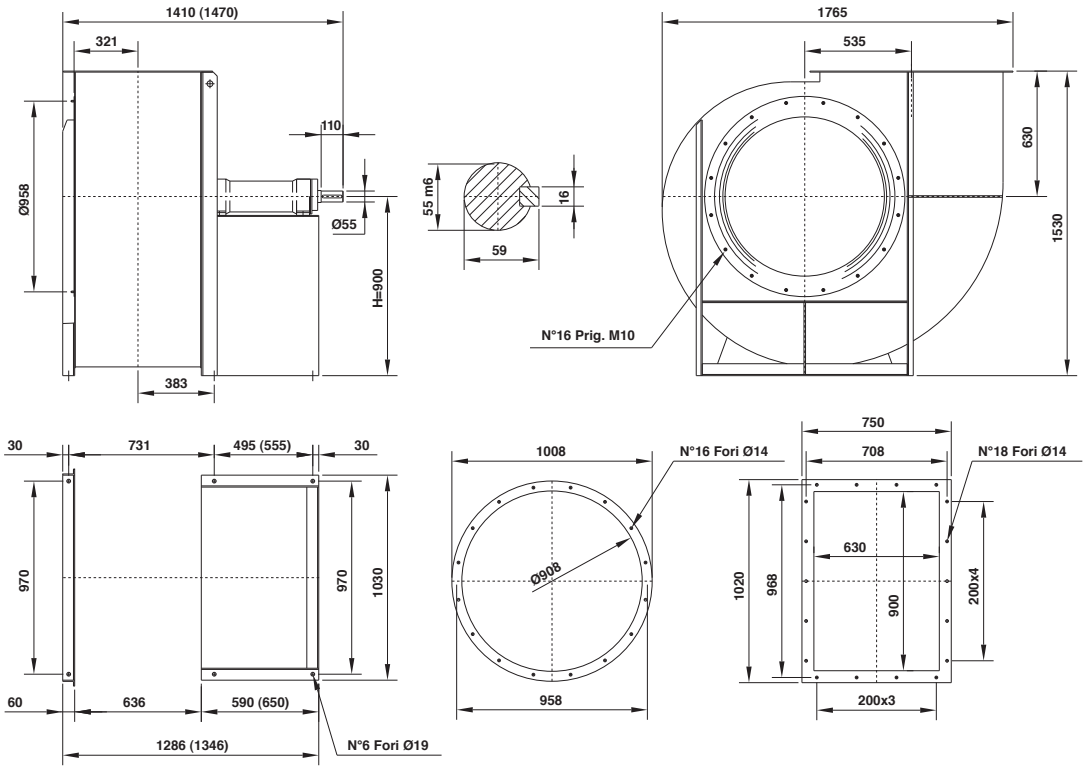

Orientamenti norme UNI ISO 13349 (viste lato trasmissione)
UNI ISO 13349 rules orientations (trasmission side)
Orientations normes UNI ISO 13349 (vues coté transmission)

Gehäusestellungen nach UNI ISO 13349 Norm von der Antriebsseite aus gesehen
Orientaciónes normas UNI ISO 13349 (vistas desde el lado de transmisión)

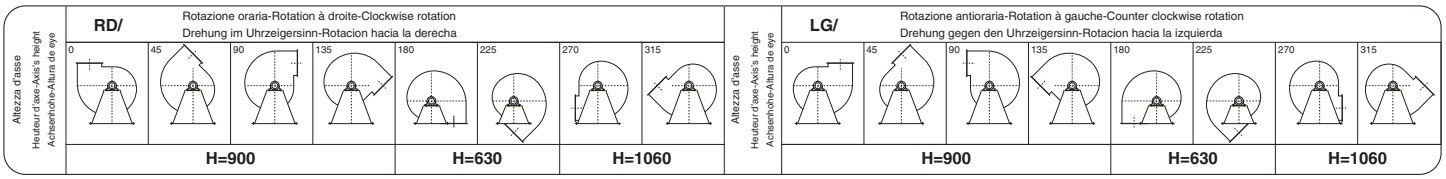

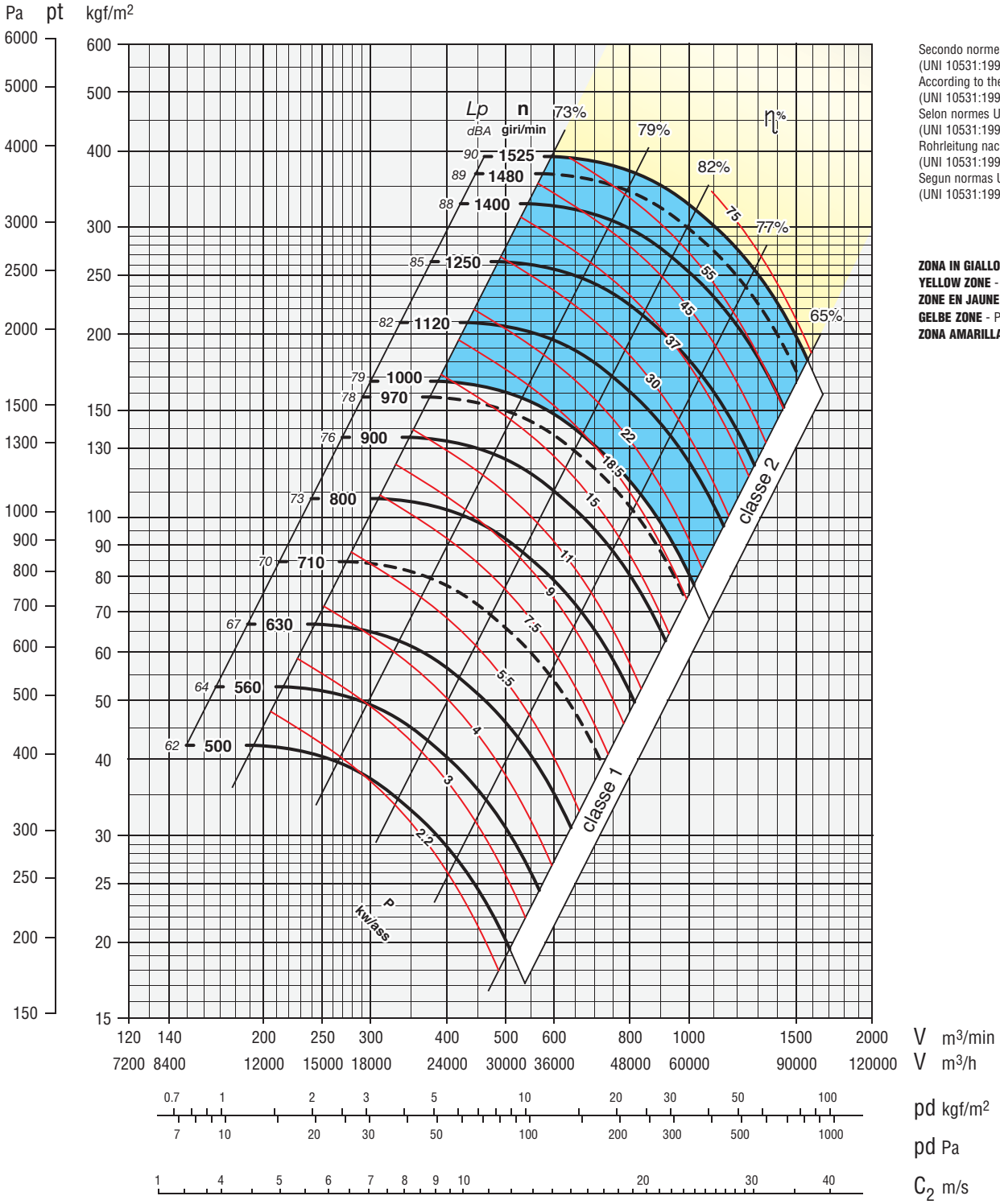

Secondo norme UNI EN ISO 5801:2009
(UNI 10531:1995)
According to the UNI EN ISO 5801:2009
(UNI 10531:1995)
Selon normes UNI EN ISO 5801:2009
(UNI 10531:1995)
Rohrleitung nach UNI EN ISO 5801:2009
(UNI 10531:1995)
Segun normas UNI EN ISO 5801:2009
(UNI 10531:1995)

ZONA IN GIALLO - Consultare ufficio tecnico
YELLOW ZONE - Consult technical office
ZONE EN JAUNE - Consulter le bureau technique
GELBE ZONE - Planungsbüro konsultieren
ZONA AMARILLA - Consultar la oficina técnica

Classe 1
Classe 1
Class 1
Klasse 1
Clase 1

Giri massimi ammissibili:
Maximum admissible rounds:
Tours maxima admissibles:
Höchste zulässige Drehzahl:
Revoluciones màximas admisible
<100°C = 1000 giri/min.
100÷200°C = 900 giri/min.
200÷350°C = 800 giri/min.

Classe 2
Classe 2
Class 2
Klasse 2
Clase 2

Giri massimi ammissibili:
Maximum admissible rounds:
Tours maxima admissibles:
Höchste zulässige Drehzahl:
Revoluciones màximas admisible
<100°C = 1525 giri/min.
100÷200°C = 1400 giri/min.
200÷350°C = 1200 giri/min.

Tolleranza sulla rumorosità + 3 dBA
Noise level tolerance + 3 dBA
Tolérance sur niveau sonore + 3 dBA
Toleranz Schallpegel + 3 dBA
Tolerancia sobre la intensidad acústica + 3 dBA

KW assorbiti ventilatore tolleranza ± 3%
KW consumed fan tolerance ± 3%
Tolèrance su Pabs kW ± 3%
Toleranz der Wellenleistung ± 3%
KW absorbidos por el ventilador tolerancia ± 3%

BPRc 1001

DIMENSIONI D'INGOMBRO in mm
OVERALL DIMENSIONS in mm
DIMENSIONS D'ENCOMBREMENT en mm
MASSE in mm
DIMENSIONES EXTERNAS en mm

Classe 1
Classe 1
Class 1
Klasse 1
Clase 1

PD^2
GD^2 = 72 kgm²

Peso
Weight
Poids kg 560
Gewicht
Peso

Supporto
Housing
Support SNL 515
Lagerung
Soporte

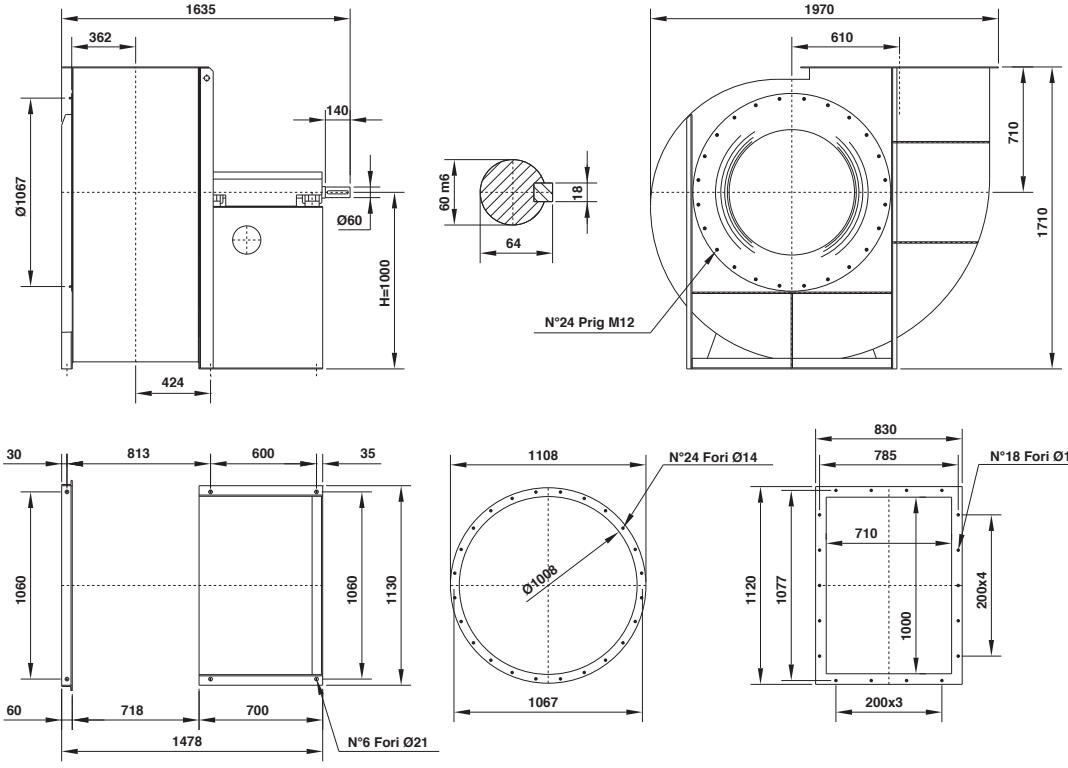

Classe 2
Classe 2
Class 2
Klasse 2
Clase 2

PD^2
GD^2 = 76,5 kgm²

Peso
Weight
Poids kg 632
Gewicht
Peso

Supporto
Housing
Support SNL 515
Lagerung
Soporte

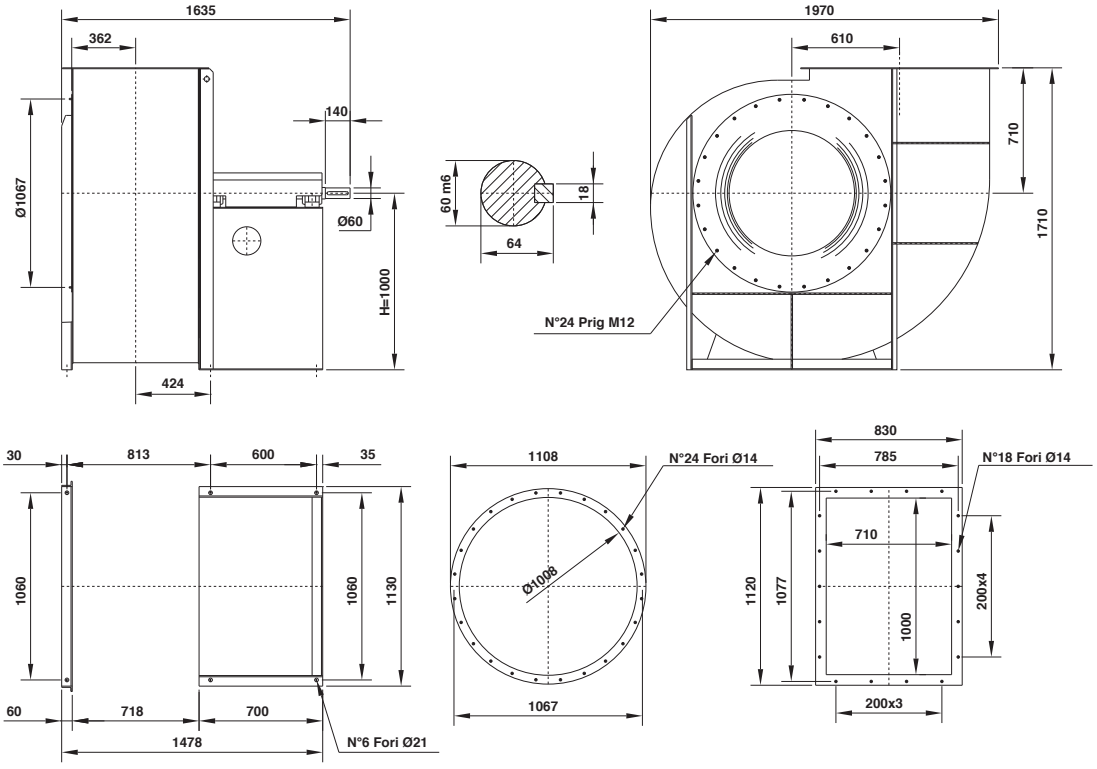

Il ventilatore non è orientabile
The fan is not revolvable
Le ventilateur n'est pas orientable
Ventilatorgehäuse ist nicht drehbar
El ventilador no es orientable

Orientamenti norme UNI ISO 13349 (viste lato trasmissione)
UNI ISO 13349 rules orientations (trasmission side)
Orientations normes UNI ISO 13349 (vues coté transmission)

Gehäusestellungen nach UNI ISO 13349 Norm von der Antriebsseite aus gesehen
Orientaciónes normas UNI ISO 13349 (vistas desde el lado de transmisión)

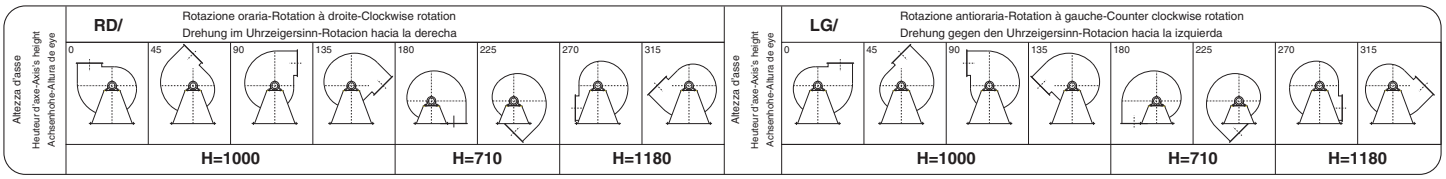

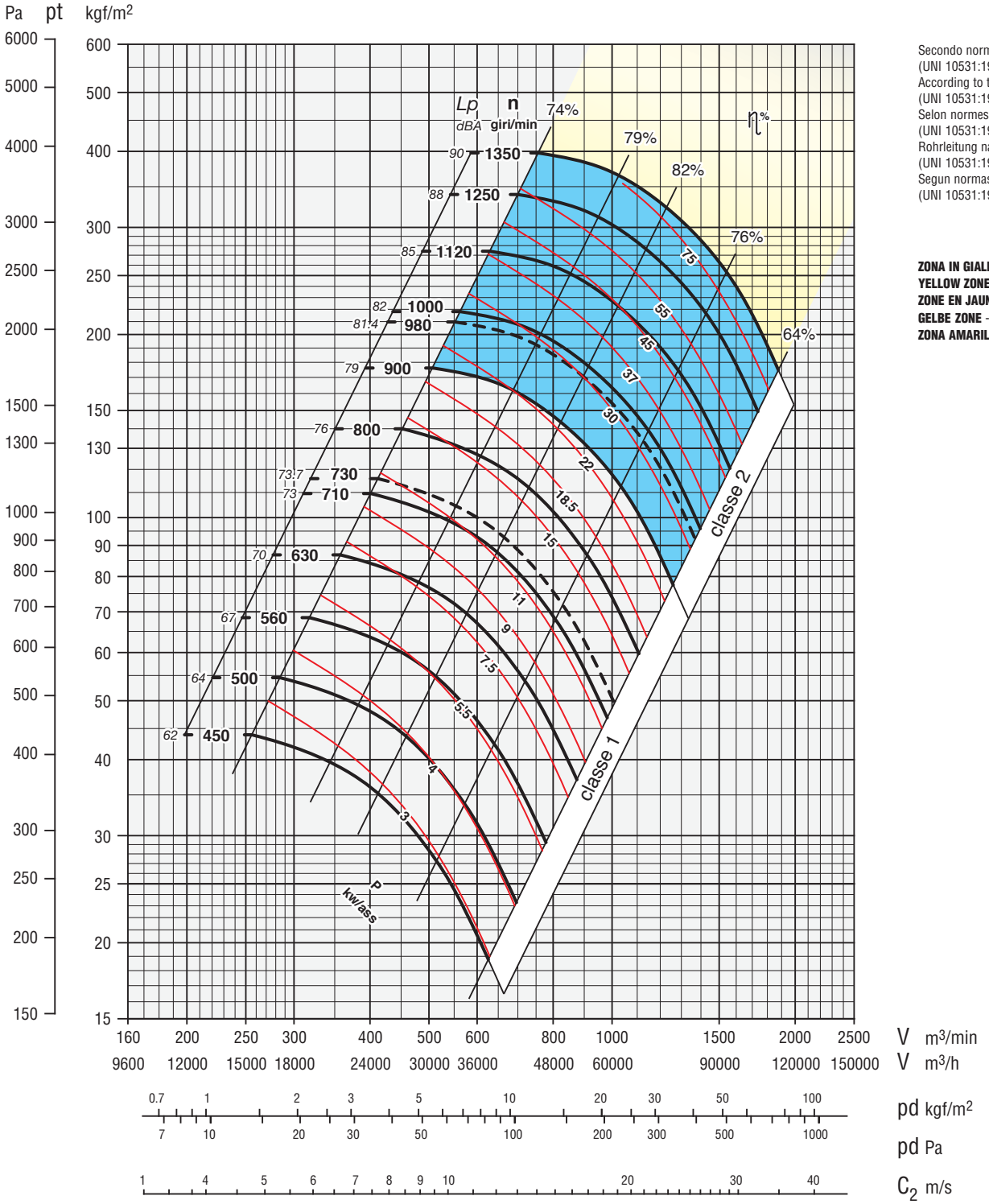

Secondo norme UNI EN ISO 5801:2009
(UNI 10531:1995)
According to the UNI EN ISO 5801:2009
(UNI 10531:1995)
Selon normes UNI EN ISO 5801:2009
(UNI 10531:1995)
Rohrleitung nach UNI EN ISO 5801:2009
(UNI 10531:1995)
Segun normas UNI EN ISO 5801:2009
(UNI 10531:1995)

ZONA IN GIALLO - Consultare ufficio tecnico
YELLOW ZONE - Consult technical office
ZONE EN JAUNE - Consulter le bureau technique
GELBE ZONE - Planungsbüro konsultieren
ZONA AMARILLA - Consultar la oficina técnica

Classe 1
Classe 1
Class 1
Klasse 1
Clase 1

Giri massimi ammissibili:
Maximum admissible rounds:
Tours maxima admissibles:
Höchste zulässige Drehzahl:
Revoluciones màximas admisible
<100°C = 900 giri/min.
100÷200°C = 800 giri/min.
200÷350°C = 710 giri/min.

Classe 2
Classe 2
Class 2
Klasse 2
Clase 2

Giri massimi ammissibili:
Maximum admissible rounds:
Tours maxima admissibles:
Höchste zulässige Drehzahl:
Revoluciones màximas admisible
<100°C = 1350 giri/min.
100÷200°C = 1250 giri/min.
200÷350°C = 1050 giri/min.

Tolleranza sulla rumorosità + 3 dBA
Noise level tolerance + 3 dBA
Tolérance sur niveau sonore + 3 dBA
Toleranz Schallpegel + 3 dBA
Tolerancia sobre la intensidad acústica + 3 dBA

KW assorbiti ventilatore tolleranza ± 3%
KW consumed fan tolerance ± 3%
Tolèrance su Pabs kW ± 3%
Toleranz der Wellenleistung ± 3%
KW absorbidos por el ventilador tolerancia ± 3%

DIMENSIONI D'INGOMBRO in mm
OVERALL DIMENSIONS in mm
DIMENSIONS D'ENCOMBREMENT en mm
MASSE in mm
DIMENSIONES EXTERNAS en mm

Classe 1
Classe 1
Class 1
Klasse 1
Clase 1

PD^2
GD^2 = 108 kgm^2

Peso
Weight
Poids kg 810
Gewicht
Peso

Supporto
Housing
Support SNL 515
Lagerung
Soporte

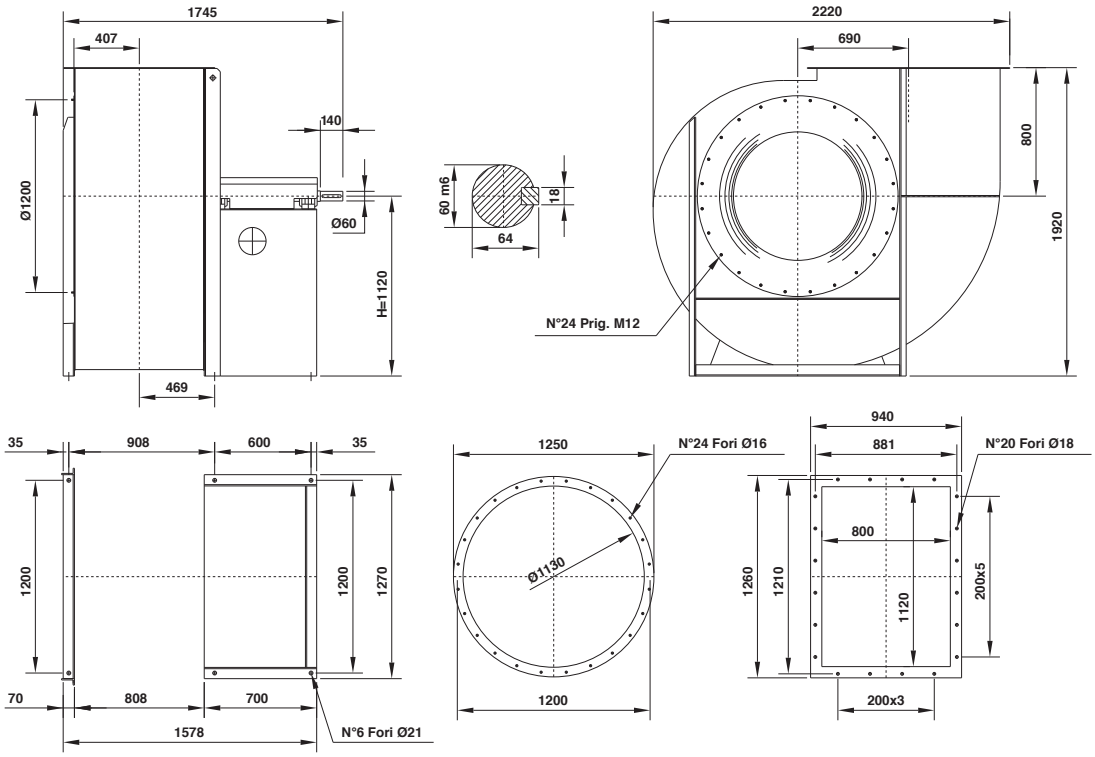

Classe 2
Classe 2
Class 2
Klasse 2
Clase 2

PD^2
GD^2 = 114 kgm^2

Peso
Weight
Poids kg 842
Gewicht
Peso

Supporto
Housing
Support SNL 516
Lagerung
Soporte

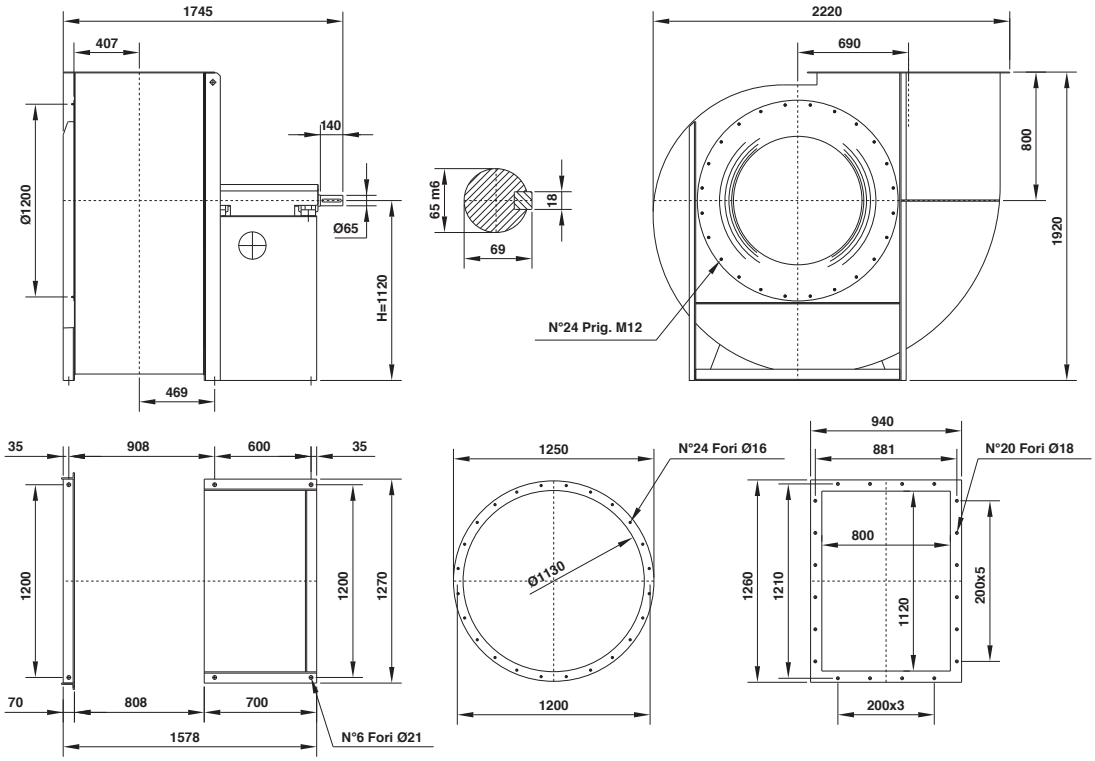

Il ventilatore non è orientabile
The fan is not revolvable
Le ventilateur n'est pas orientable
Ventilatorgehäuse ist nicht drehbar
El ventilador no es orientable

Orientamenti norme UNI ISO 13349 (viste lato trasmissione)
UNI ISO 13349 rules orientations (trasmission side)
Orientations normes UNI ISO 13349 (vues coté transmission)

Gehäusestellungen nach UNI ISO 13349 Norm von der Antriebsseite aus gesehen
Orientaciónes normas UNI ISO 13349 (vistas desde el lado de transmisión)

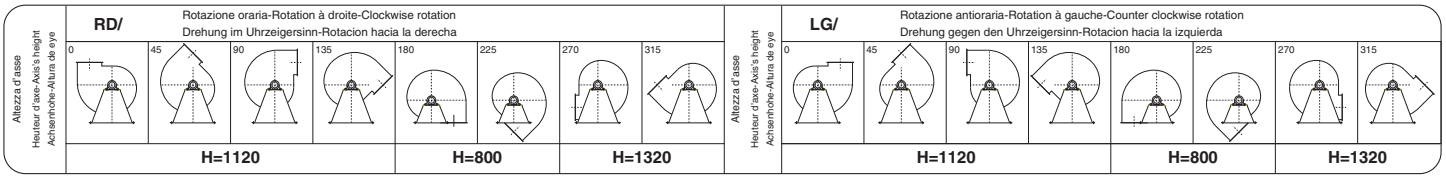

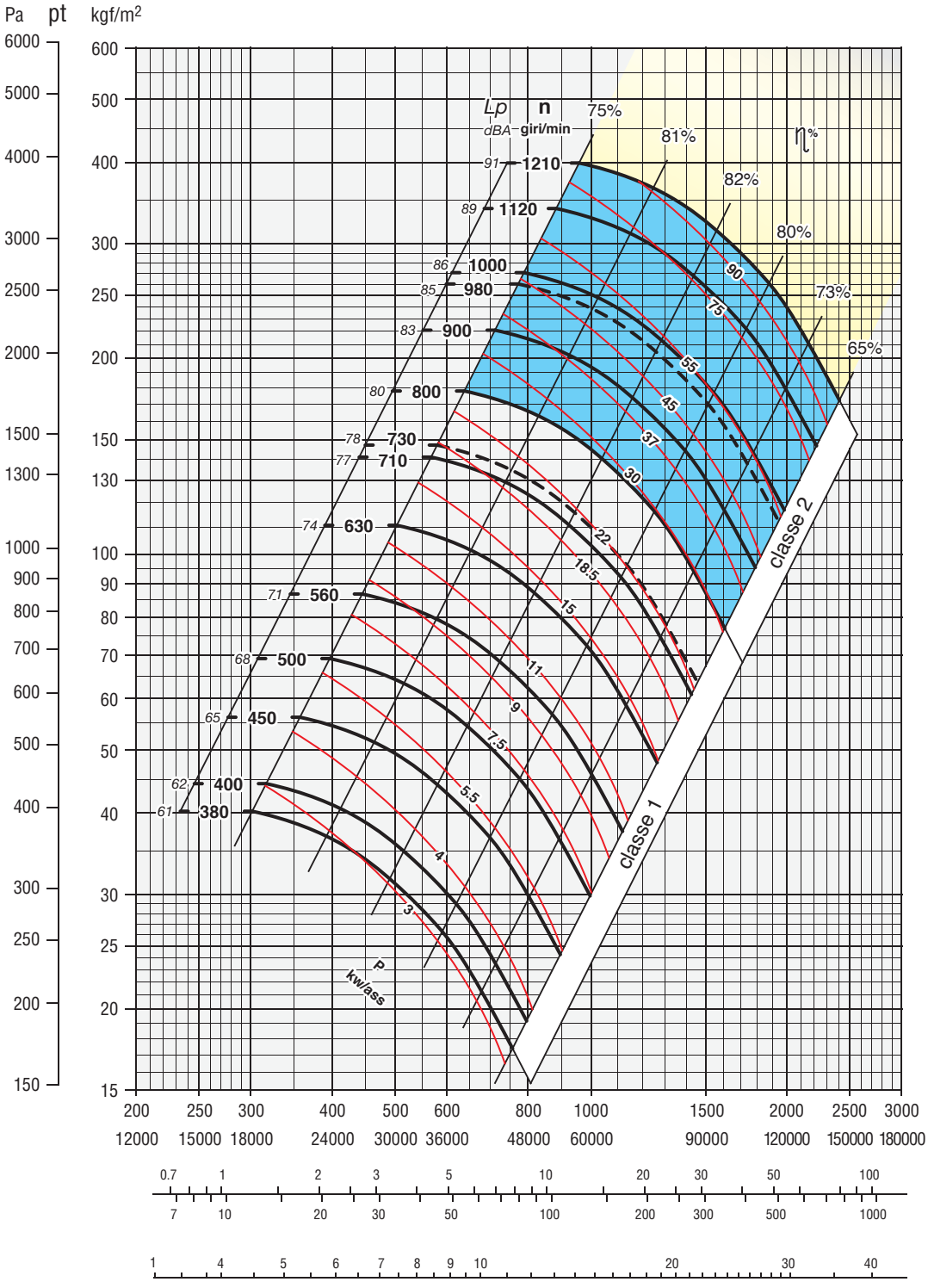

Secondo norme UNI EN ISO 5801:2009
(UNI 10531:1995)
According to the UNI EN ISO 5801:2009
(UNI 10531:1995)
Selon normes UNI EN ISO 5801:2009
(UNI 10531:1995)
Rohrleitung nach UNI EN ISO 5801:2009
(UNI 10531:1995)
Segun normas UNI EN ISO 5801:2009
(UNI 10531:1995)

ZONA IN GIALLO - Consultare ufficio tecnico
YELLOW ZONE - Consult technical office
ZONE EN JAUNE - Consulter le bureau technique
GELBE ZONE - Planungsbüro konsultieren
ZONA AMARILLA - Consultar la oficina técnica

Classe 1
Classe 1
Class 1
Klasse 1
Clase 1

Giri massimi ammissibili:
Maximum admissible rounds:
Tours maxima admissibles:
Höchste zulässige Drehzahl:
Revoluciones màximas admisible
<100°C = 800 giri/min.
100÷200°C = 710 giri/min.
200÷350°C = 650 giri/min.

Classe 2
Classe 2
Class 2
Klasse 2
Clase 2

Giri massimi ammissibili:
Maximum admissible rounds:
Tours maxima admissibles:
Höchste zulässige Drehzahl:
Revoluciones màximas admisible
<100°C = 1210 giri/min.
100÷200°C = 1100 giri/min.
200÷350°C = 950 giri/min.

Tolleranza sulla rumorosità + 3 dBA
Noise level tolerance + 3 dBA
Tolérance sur niveau sonore + 3 dBA
Toleranz Schallpegel + 3 dBA
Tolerancia sobre la intensidad acústica + 3 dBA

KW assorbiti ventilatore tolleranza ± 3%
KW consumed fan tolerance ± 3%
Tolèrance su Pabs kW ± 3%
Toleranz der Wellenleistung ± 3%
KW absorbidos por el ventilador tolerancia ± 3%

BPRc 1251

DIMENSIONI D'INGOMBRO in mm
OVERALL DIMENSIONS in mm
DIMENSIONS D'ENCOMBREMENT en mm
MASSE in mm
DIMENSIONES EXTERNAS en mm

Classe 1
Classe 1
Class 1
Klasse 1
Clase 1

PD^2
GD^2 = 166 kgm²

Peso
Weight
Poids kg 955
Gewicht
Peso

Supporto
Housing
Support SNL 516
Lagerung
Soporte

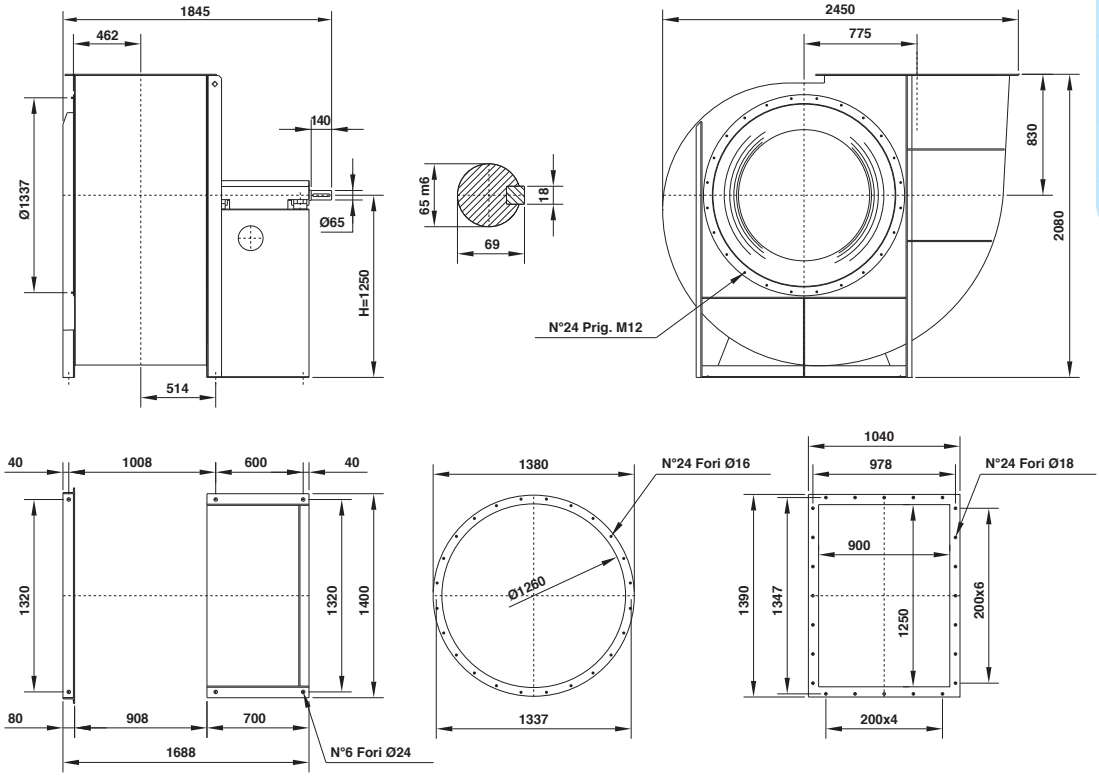

Classe 2
Classe 2
Class 2
Klasse 2
Clase 2

PD^2
GD^2 = 175 kgm²

Peso
Weight
Poids kg 985
Gewicht
Peso

Supporto
Housing
Support SNL 517
Lagerung
Soporte

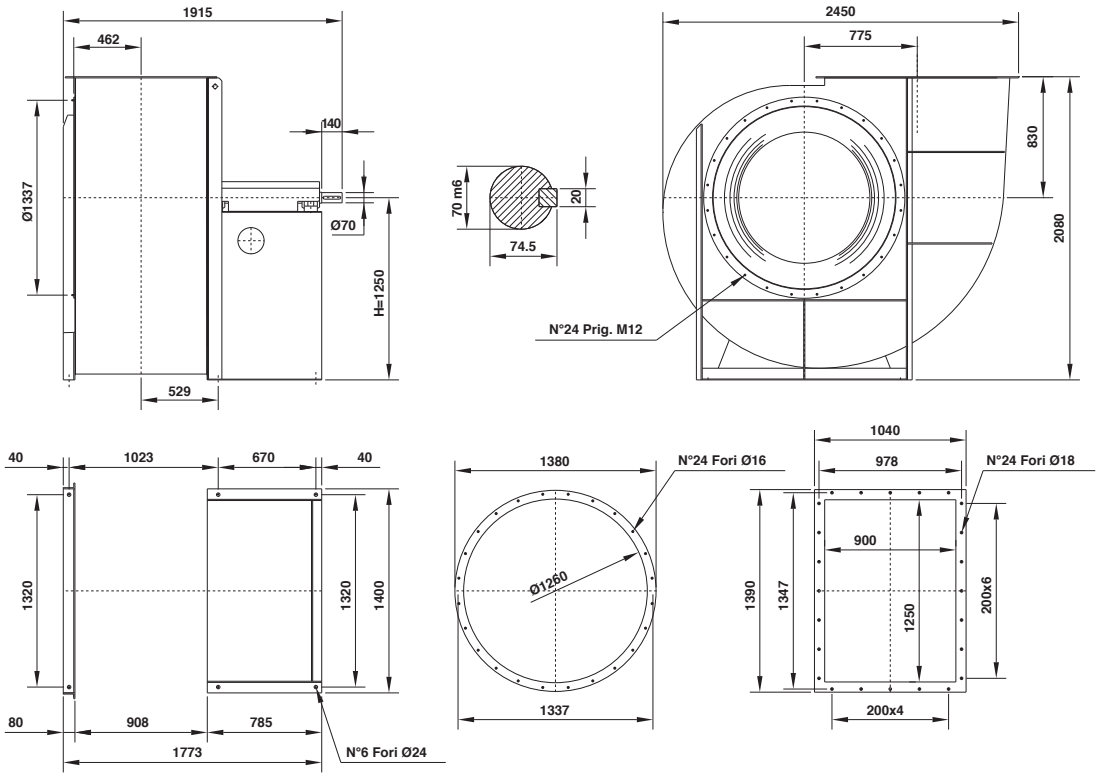

Il ventilatore non è orientabile
The fan is not revolvable
Le ventilateur n'est pas orientable
Ventilatorgehäuse ist nicht drehbar
El ventilador no es orientable

Orientamenti norme UNI ISO 13349 (viste lato trasmissione)
UNI ISO 13349 rules orientations (trasmission side)
Orientations normes UNI ISO 13349 (vues coté transmission)

Gehäusestellungen nach UNI ISO 13349 Norm von der Antriebsseite aus gesehen
Orientaciónes normas UNI ISO 13349 (vistas desde el lado de transmisión)

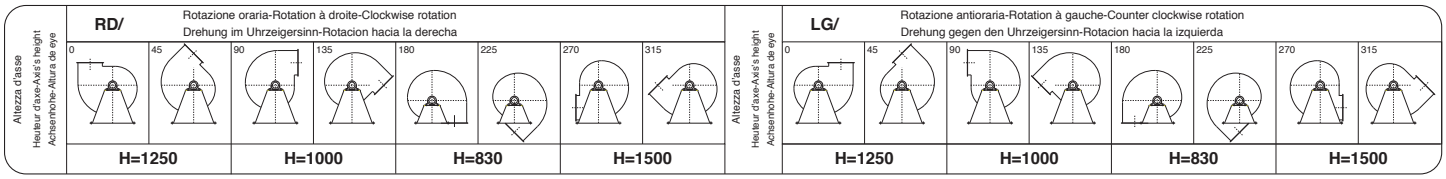

BPRc 1401

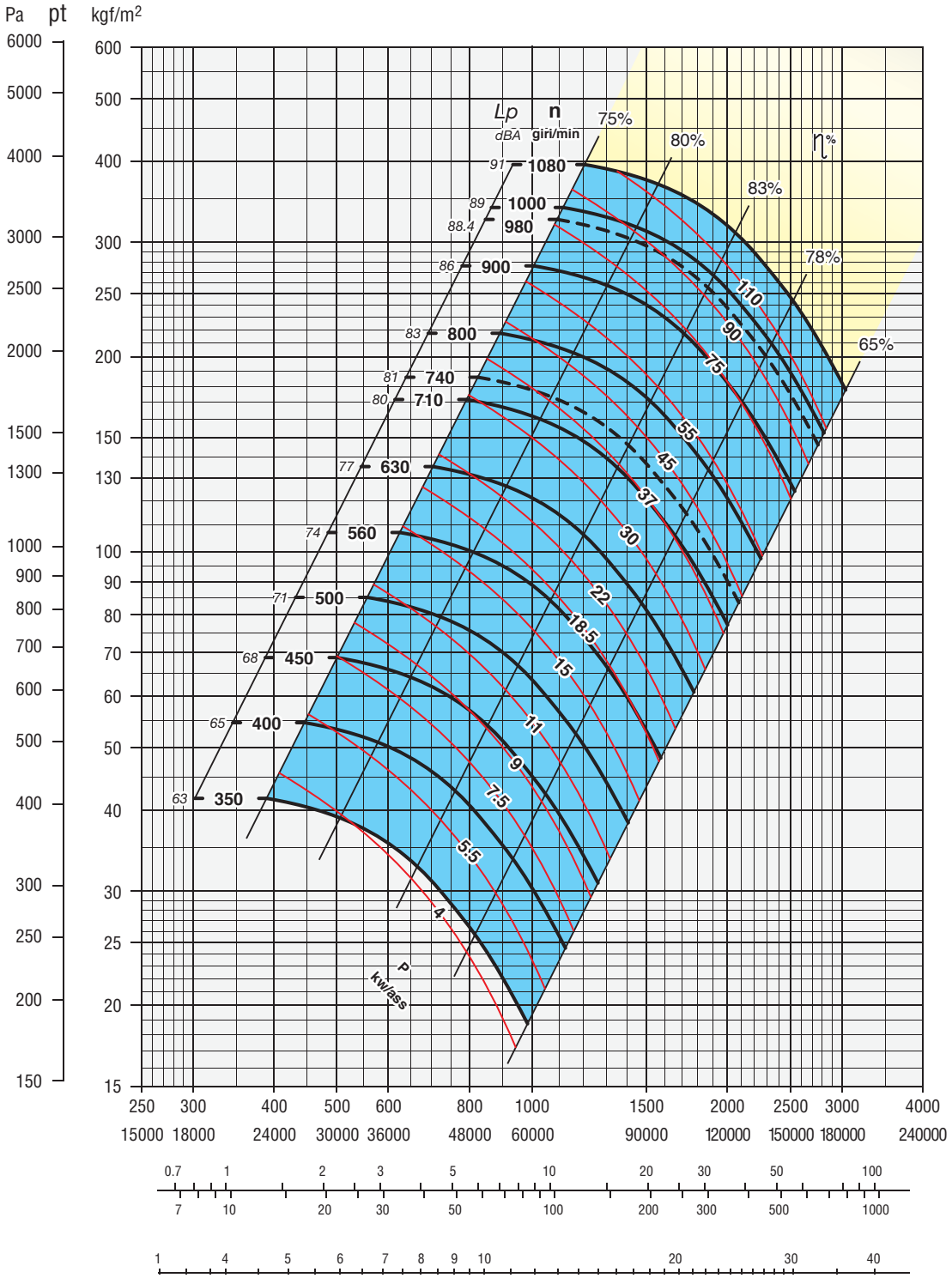

Secondo norme UNI EN ISO 5801:2009
(UNI 10531:1995)
According to the UNI EN ISO 5801:2009
(UNI 10531:1995)
Selon normes UNI EN ISO 5801:2009
(UNI 10531:1995)
Rohrleitung nach UNI EN ISO 5801:2009
(UNI 10531:1995)
Segun normas UNI EN ISO 5801:2009
(UNI 10531:1995)

ZONA IN GIALLO - Consultare ufficio tecnico
YELLOW ZONE - Consult technical office
ZONE EN JAUNE - Consulter le bureau technique
GELBE ZONE - Planungsbüro konsultieren
ZONA AMARILLA - Consultar la oficina técnica

Giri massimi ammissibili:
Maximum admissible rounds:
Tours maxima admissibles:
Höchste zulässige Drehzahl:
Revoluciones màximas admisible
<100°C = 1080 giri/min.
100÷200°C = 1000 giri/min.
200÷350°C = 850 giri/min.

Tolleranza sulla rumorosità + 3 dBA
Noise level tolerance + 3 dBA
Tolérance sur niveau sonore + 3 dBA
Toleranz Schallpegel + 3 dBA
Tolerancia sobre la intensidad acústica + 3 dBA

KW assorbiti ventilatore tolleranza ± 3%
KW consumed fan tolerance ± 3%
Tolèrance su Pabs kW ± 3%
Toleranz der Wellenleistung ± 3%
KW absorbidos por el ventilador tolerancia ± 3%

BPRc 1401

DIMENSIONI D'INGOMBRO in mm
OVERALL DIMENSIONS in mm
DIMENSIONS D'ENCOMBREMENT en mm
MASSE in mm
DIMENSIONES EXTERNAS en mm

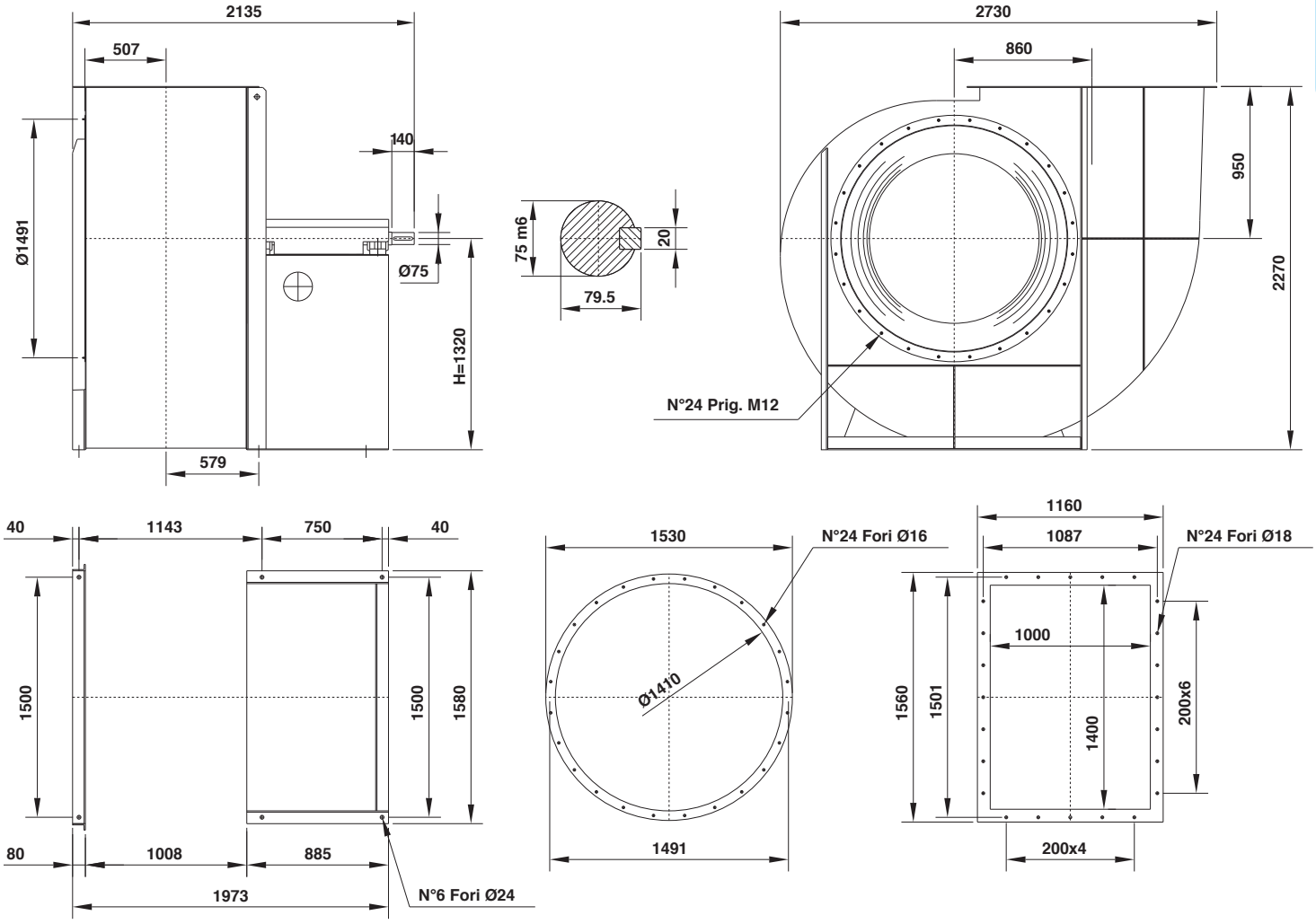

PD^2
GD^2 = 282 kgm²

Peso
Weight
Poids kg 1483
Gewicht
Peso

Supporto
Housing
Support SNL 518
Lagerung
Soporte

Il ventilatore non è orientabile
The fan is not revolvable
Le ventilateur n'est pas orientable
Ventilatorgehäuse ist nicht drehbar
El ventilador no es orientable

Orientamenti norme UNI ISO 13349 (viste lato trasmissione)
UNI ISO 13349 rules orientations (trasmission side)
Orientations normes UNI ISO 13349 (vues coté transmission)

Gehäusestellungen nach UNI ISO 13349 Norm von der Antriebsseite aus gesehen
Orientaciónes normas UNI ISO 13349 (vistas desde el lado de transmisión)

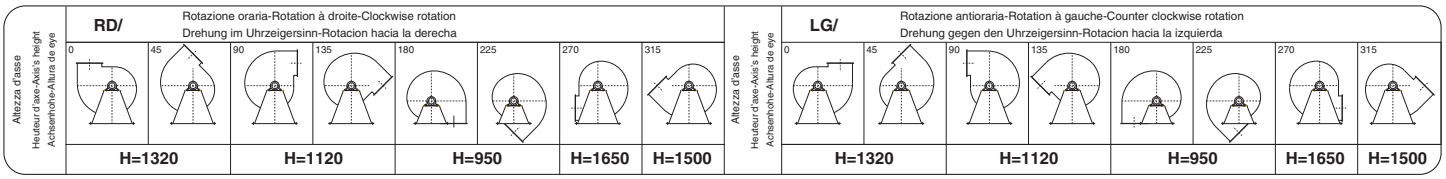

BPRc 1601

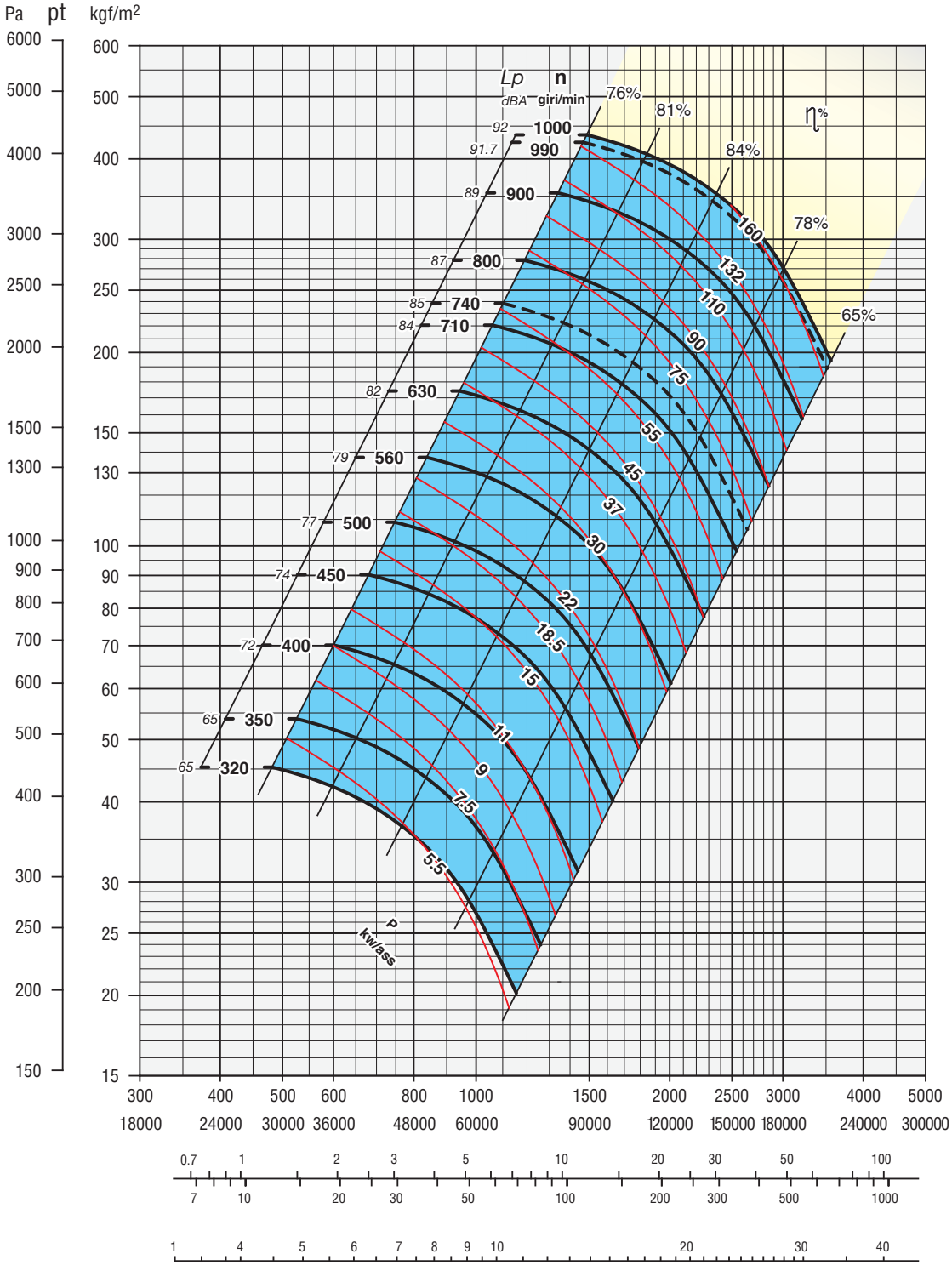

Secondo norme UNI EN ISO 5801:2009
(UNI 10531:1995)
According to the UNI EN ISO 5801:2009
(UNI 10531:1995)
Selon normes UNI EN ISO 5801:2009
(UNI 10531:1995)
Rohrleitung nach UNI EN ISO 5801:2009
(UNI 10531:1995)
Segun normas UNI EN ISO 5801:2009
(UNI 10531:1995)

ZONA IN GIALLO - Consultare ufficio tecnico
YELLOW ZONE - Consult technical office
ZONE EN JAUNE - Consulter le bureau technique
GELBE ZONE - Planungsbüro konsultieren
ZONA AMARILLA - Consultar la oficina técnica

Giri massimi ammissibili:
Maximum admissible rounds:
Tours maxima admissibles:
Höchste zulässige Drehzahl:
Revoluciones màximas admisible
<100°C = 1000 giri/min.
100÷200°C = 900 giri/min.
200÷350°C = 750 giri/min.

Tolleranza sulla rumorosità + 3 dBA
Noise level tolerance + 3 dBA
Tolérance sur niveau sonore + 3 dBA
Toleranz Schallpegel + 3 dBA
Tolerancia sobre la intensidad acústica + 3 dBA

KW assorbiti ventilatore tolleranza ± 3%
KW consumed fan tolerance ± 3%
Tolèrance su Pabs kW ± 3%
Toleranz der Wellenleistung ± 3%
KW absorbidos por el ventilador tolerancia ± 3%

DIMENSIONI D'INGOMBRO in mm
OVERALL DIMENSIONS in mm
DIMENSIONS D'ENCOMBREMENT en mm
MASSE in mm
DIMENSIONES EXTERNAS en mm

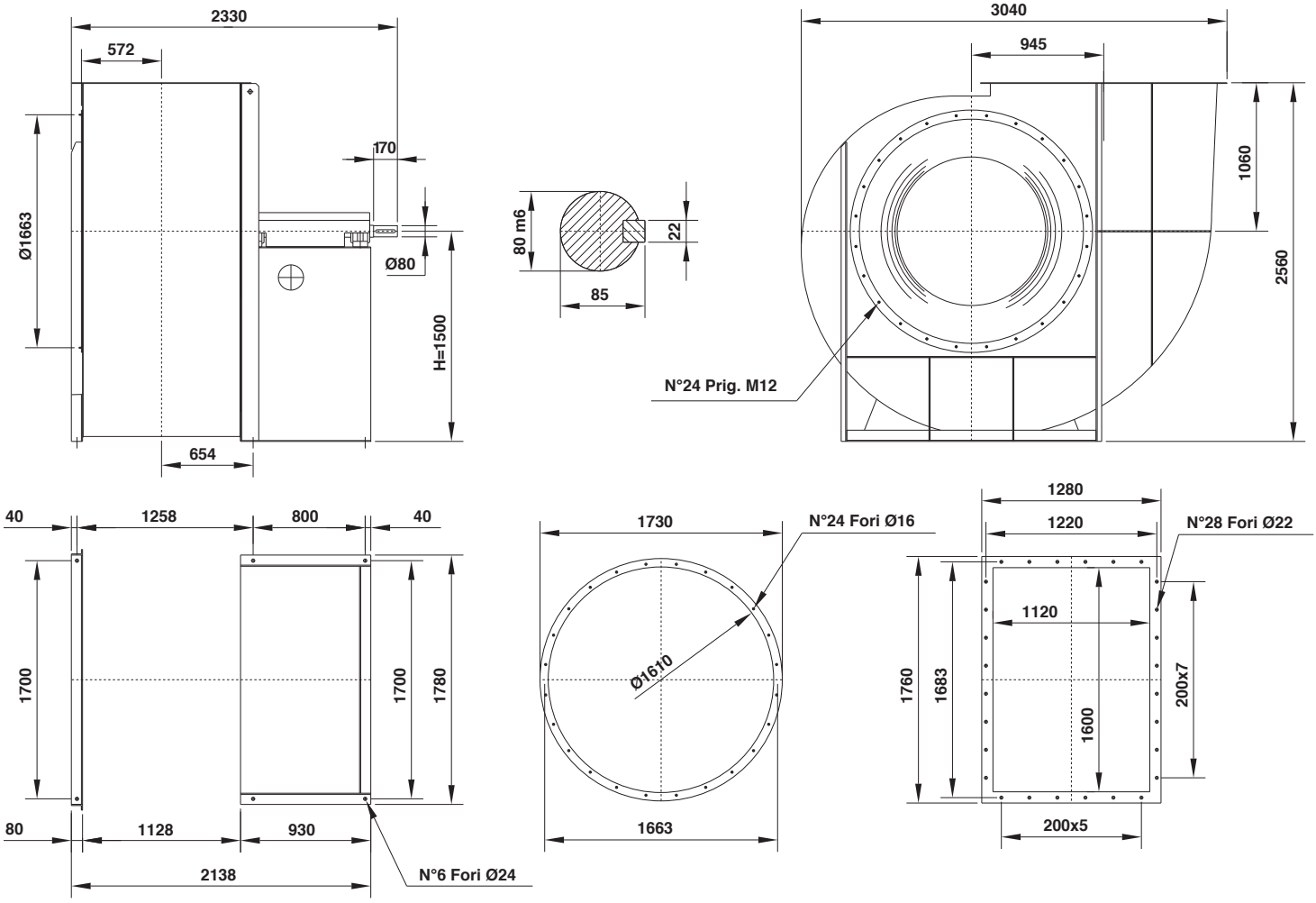

PD^2
GD^2 = 548 kgm²

Peso
Weight
Poids kg 1910
Gewicht
Peso

Supporto
Housing
Support SNL 520
Lagerung
Soporte

Il ventilatore non è orientabile
The fan is not revolvable
Le ventilateur n'est pas orientable
Ventilatorgehäuse ist nicht drehbar
El ventilador no es orientable

Orientamenti norme UNI ISO 13349 (viste lato trasmissione)
UNI ISO 13349 rules orientations (trasmission side)
Orientations normes UNI ISO 13349 (vues coté transmission)

Gehäusestellungen nach UNI ISO 13349 Norm von der Antriebsseite aus gesehen
Orientaciónes normas UNI ISO 13349 (vistas desde el lado de transmisión)

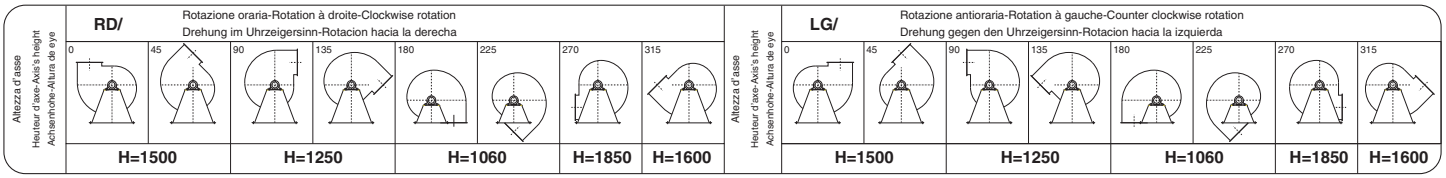

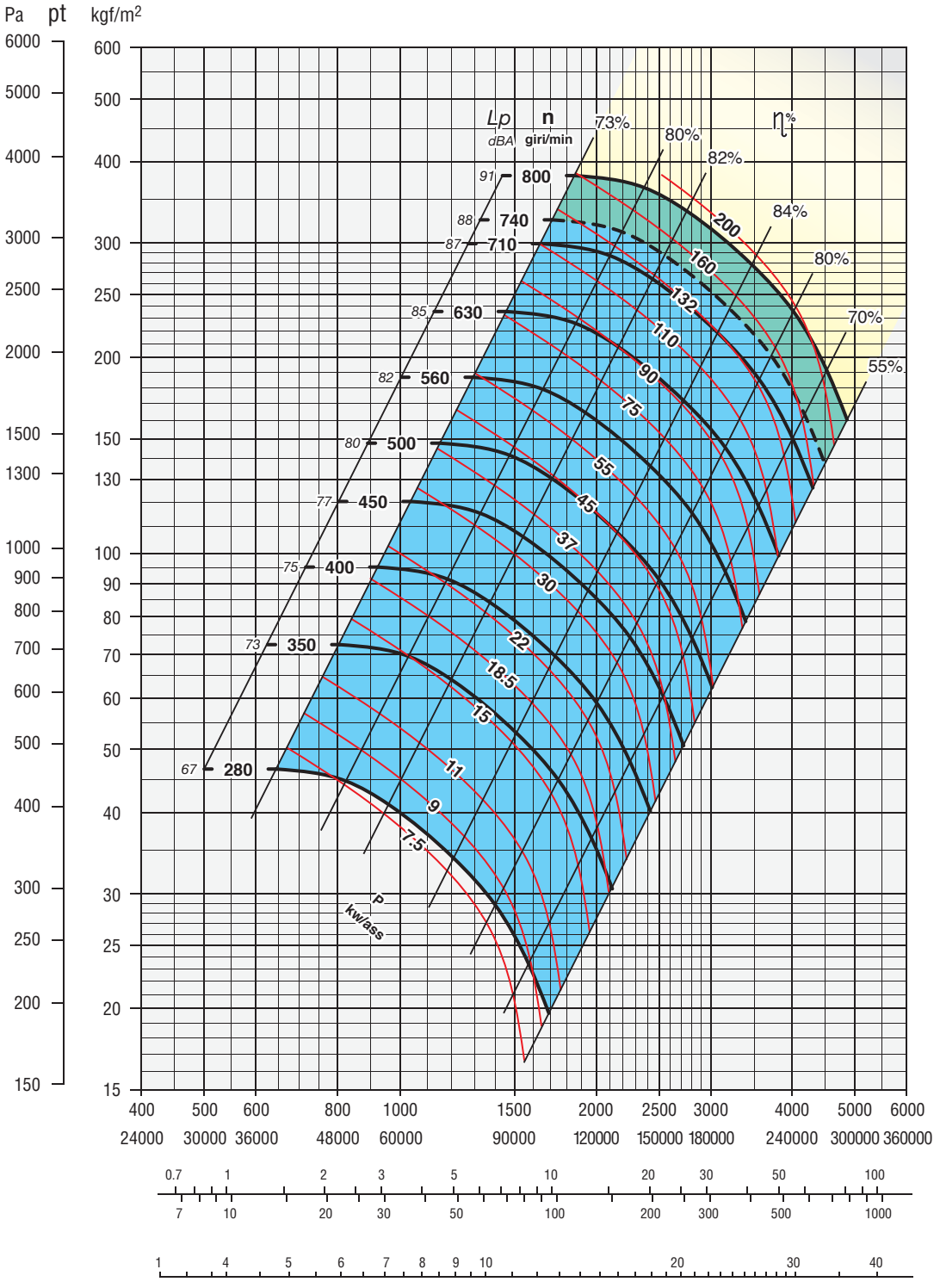

Secondo norme UNI EN ISO 5801:2009 (UNI 10531:1995)
According to the UNI EN ISO 5801:2009 (UNI 10531:1995)
Selon normes UNI EN ISO 5801:2009 (UNI 10531:1995)
Rohrleitung nach UNI EN ISO 5801:2009 (UNI 10531:1995)
Segun normas UNI EN ISO 5801:2009 (UNI 10531:1995)

ZONA IN GIALLO - Consultare ufficio tecnico
YELLOW ZONE - Consult technical office
ZONE EN JAUNE - Consulter le bureau technique
GELBE ZONE - Planungsbüro konsultieren
ZONA AMARILLA - Consultar la oficina técnica

Giri massimi ammissibili:
Maximum admissible rounds:
Tours maxima admissibles:
Höchste zulässige Drehzahl:
Revoluciones màximas admisible
<100°C = 800 giri/min.
100÷200°C = 630 giri/min.
200÷350°C = 430 giri/min.

Tolleranza sulla rumorosità + 3 dBA
Noise level tolerance + 3 dBA
Tolérance sur niveau sonore + 3 dBA
Toleranz Schallpegel + 3 dBA
Tolerancia sobre la intensidad acústica + 3 dBA

KW assorbiti ventilatore tolleranza ± 3%
KW consumed fan tolerance ± 3%
Tolèrance su Pabs kW ± 3%
Toleranz der Wellenleistung ± 3%
KW absorbidos por el ventilador tolerancia ± 3%

BPRc 1801

DIMENSIONI D'INGOMBRO in mm
OVERALL DIMENSIONS in mm
DIMENSIONS D'ENCOMBREMENT en mm
MASSE in mm
DIMENSIONES EXTERNAS en mm

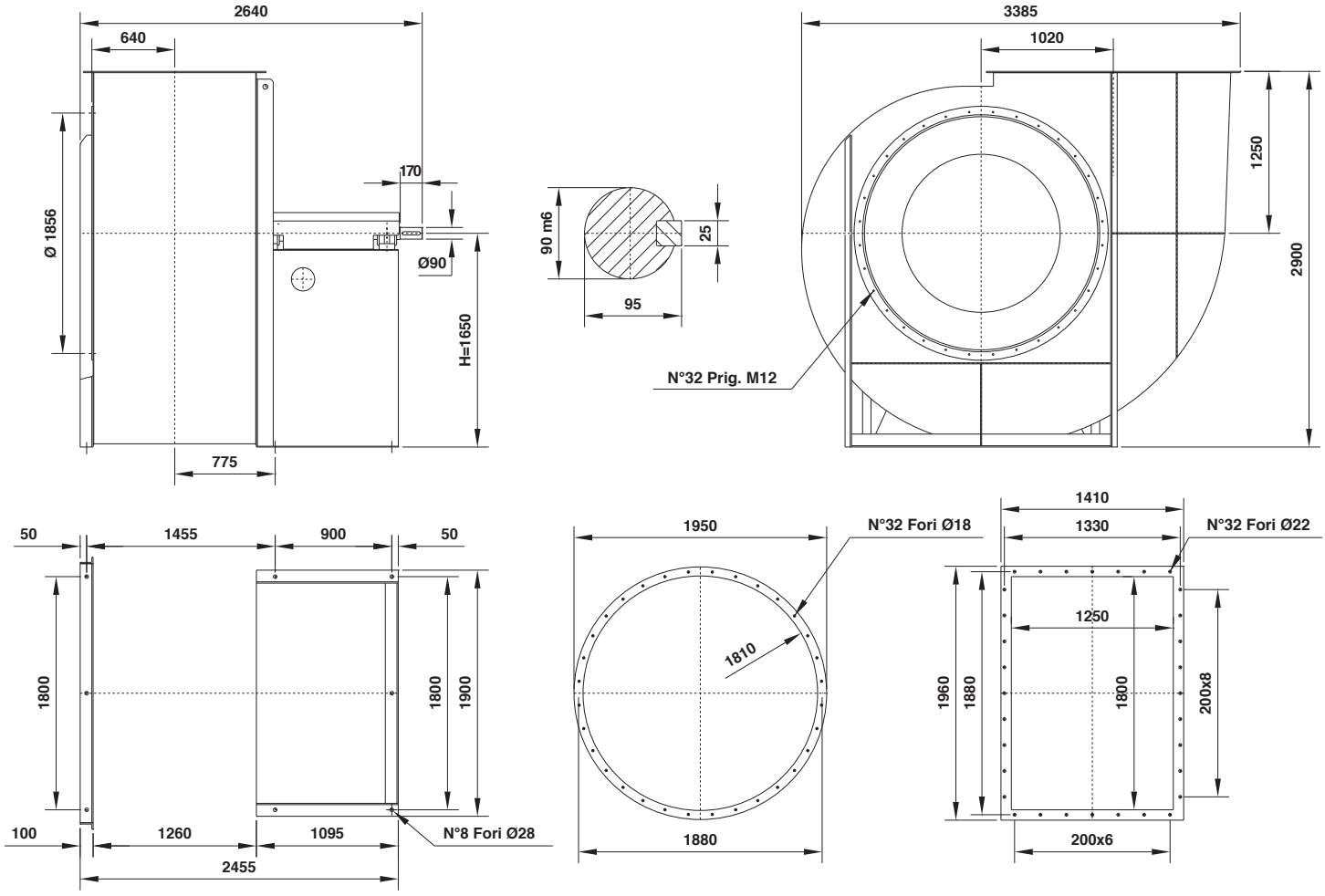

PD^2
GD^2 = 1200 kgm²

Peso
Weight
Poids kg 2800
Gewicht
Peso

Supporto
Housing
Support SNL 522
Lagerung
Soporte

Il ventilatore non è orientabile
The fan is not revolvable
Le ventilateur n'est pas orientable
Ventilatorgehäuse ist nicht drehbar
El ventilador no es orientable

Orientamenti norme UNI ISO 13349 (viste lato trasmissione)
UNI ISO 13349 rules orientations (trasmission side)
Orientations normes UNI ISO 13349 (vues coté transmission)

Gehäusestellungen nach UNI ISO 13349 Norm von der Antriebsseite aus gesehen
Orientaciónes normas UNI ISO 13349 (vistas desde el lado de transmisión)

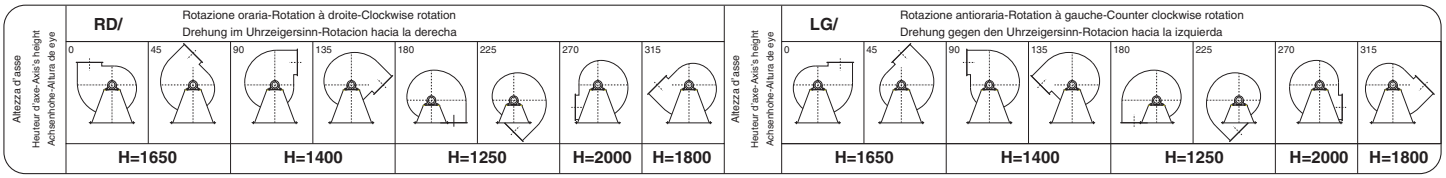

BPRc 2001

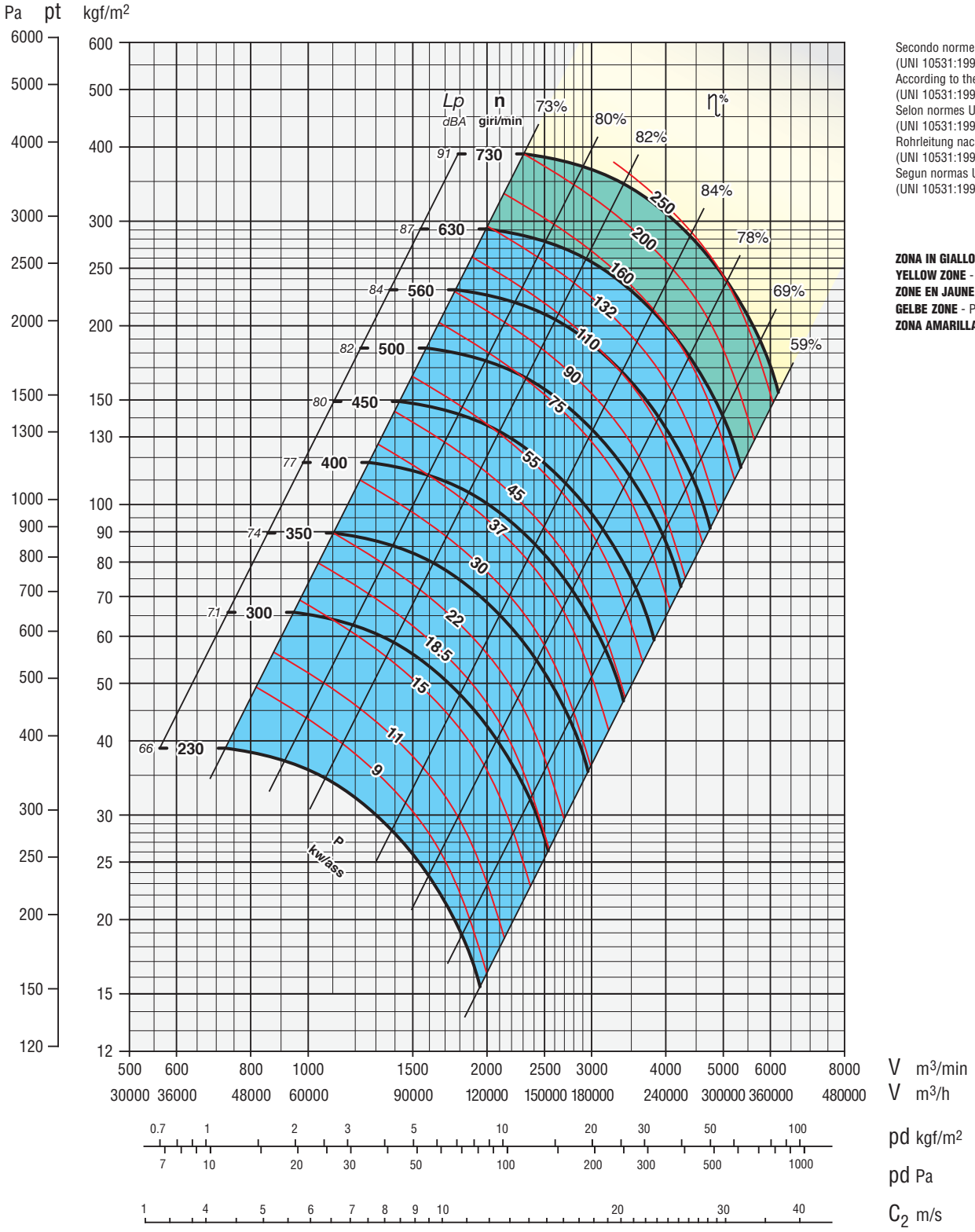

Secondo norme UNI EN ISO 5801:2009
(UNI 10531:1995)
According to the UNI EN ISO 5801:2009
(UNI 10531:1995)
Selon normes UNI EN ISO 5801:2009
(UNI 10531:1995)
Rohrleitung nach UNI EN ISO 5801:2009
(UNI 10531:1995)
Segun normas UNI EN ISO 5801:2009
(UNI 10531:1995)

ZONA IN GIALLO - Consultare ufficio tecnico
YELLOW ZONE - Consult technical office
ZONE EN JAUNE - Consulter le bureau technique
GELBE ZONE - Planungsbüro konsultieren
ZONA AMARILLA - Consultar la oficina técnica

Giri massimi ammissibili:
Maximum admissible rounds:
Tours maxima admissibles:
Höchste zulässige Drehzahl:
Revoluciones màximas admisible
<100°C = 730 giri/min.
100÷200°C = 480 giri/min.
200÷350°C = 380 giri/min.

Tolleranza sulla rumorosità + 3 dBA
Noise level tolerance + 3 dBA
Tolérance sur niveau sonore + 3 dBA
Toleranz Schallpegel + 3 dBA
Tolerancia sobre la intensidad acústica + 3 dBA

KW assorbiti ventilatore tolleranza ± 3%
KW consumed fan tolerance ± 3%
Tolèrance su Pabs kW ± 3%
Toleranz der Wellenleistung ± 3%
KW absorbidos por el ventilador tolerancia ± 3%

DIMENSIONI D'INGOMBRO in mm
OVERALL DIMENSIONS in mm
DIMENSIONS D'ENCOMBREMENT en mm
MASSE in mm
DIMENSIONES EXTERNAS en mm

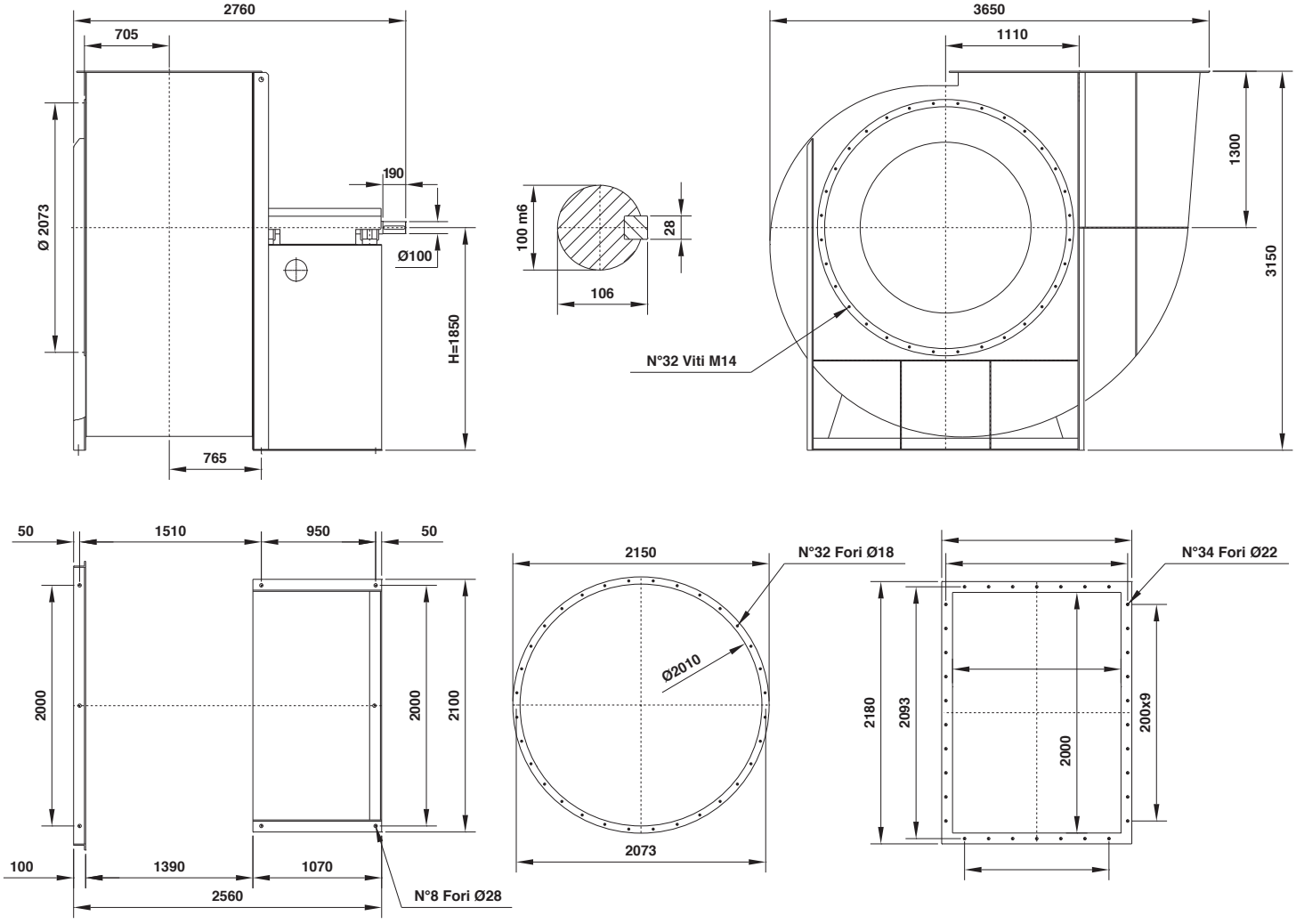

PD^2
GD^2 = 1950 kgm²

Peso
Weight
Poids kg 3300
Gewicht
Peso

Supporto
Housing
Support SNL 524
Lagerung
Soporte

Il ventilatore non è orientabile
The fan is not revolvable
Le ventilateur n'est pas orientable
Ventilatorgehäuse ist nicht drehbar
El ventilador no es orientable

Orientamenti norme UNI ISO 13349 (viste lato trasmissione)
UNI ISO 13349 rules orientations (trasmission side)
Orientations normes UNI ISO 13349 (vues coté transmission)

Gehäusestellungen nach UNI ISO 13349 Norm von der Antriebsseite aus gesehen
Orientaciónes normas UNI ISO 13349 (vistas desde el lado de transmisión)

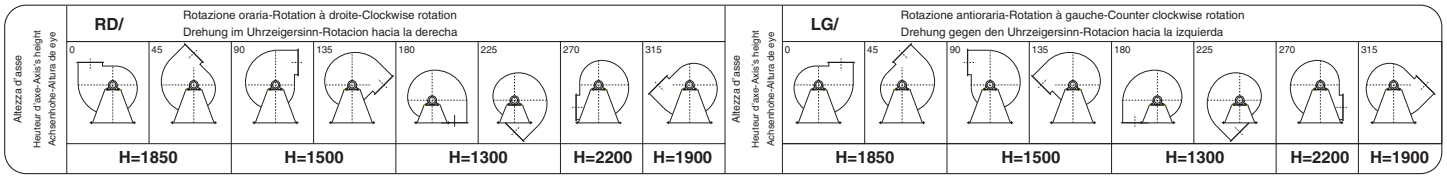

Tipo - Type - Typ - Tipo		Dati ErP									
Ventilatore Fan Ventilateur Ventilator Ventilador	Motore Motor Moteur Motor Motor	Pn kW	n. min.$^{-1}$	Rapp. Spec.	q m^3/min.	Pf kgf/m^2	Pa kW	Pe kW	ηe	ηe target 2015	N2015 = 64 TARGET N
BPRc 401	80 A4	0,55	1200	1,00	52	31	0,35	0,53	51,1	50,6	64,5
	80 B4	0,75	1380	1,00	60	42	0,53	0,73	56,0	52,1	67,9
	80 B4	0,75	1400	1,00	61	43	0,56	0,76	56,0	52,2	67,8
	90 S4	1,1	1600	1,01	70	56	0,83	1,11	57,2	54,0	67,2
	90 L4	1,5	1800	1,01	78	71	1,19	1,55	58,1	55,5	66,6
	100 L4	2,2	2000	1,01	87	87	1,63	2,08	59,6	56,8	66,7
	100 L4	2,2	2240	1,01	97	110	2,29	2,89	60,4	58,3	66,0
	112 M2	4	2500	1,01	109	137	3,18	3,88	62,4	59,7	66,7
	132 S2	5,5	2800	1,02	122	171	4,46	5,26	64,7	61,1	67,6
	132 S2	5,5	2900	1,02	126	184	4,96	5,79	65,3	61,5	67,8
	132 S2	7,5	3150	1,02	137	217	6,36	7,34	66,0	62,6	67,4
	132 S2	7,5	3350	1,02	146	245	7,65	8,83	66,0	63,4	66,6
BPRc 451	80 A4	0,55	1000	1,00	59	28	0,36	0,54	50,8	50,7	64,1
	80 B4	0,75	1120	1,00	66	36	0,51	0,69	55,9	51,8	68,1
	80 B4	0,75	1250	1,00	74	45	0,71	0,96	55,9	53,3	66,6
	90 S4	1,1	1400	1,01	83	56	0,99	1,33	57,1	54,8	66,3
	90 L4	1,5	1600	1,01	95	73	1,48	1,93	58,4	56,5	65,9
	100 L4	2,2	1800	1,01	107	92	2,11	2,67	60,1	58,0	66,1
	100 L4	3	2000	1,01	118	114	2,90	3,57	61,7	59,3	66,4
	112 M4	4	2240	1,01	133	143	4,07	4,86	63,7	60,7	67,0
	132 S2	7,5	2500	1,02	148	178	5,66	6,53	65,9	62,1	67,8
	132 M2	9,2	2800	1,02	166	223	7,95	9,13	66,2	63,6	66,6
	132 M2	9,2	2920	1,02	173	243	9,01	10,36	66,2	64,0	66,2
	132 M2	9,2	2930	1,02	174	245	9,11	10,47	66,2	64,0	66,2
	160 M2	11	3150	1,03	187	283	11,32	12,91	66,7	64,2	66,5
	160 M2	15	3300	1,03	196	310	13,01	14,73	67,2	64,4	66,9
BPRc 501	80 B4	0,75	1000	1,00	91	33	0,62	0,84	58,2	52,7	69,4
	90 S4	1,1	1120	1,00	102	41	0,87	1,16	59,3	54,2	69,1
	90 L4	1,5	1250	1,00	113	52	1,21	1,58	60,4	55,6	68,8
	100 L4	2,2	1400	1,01	127	65	1,70	2,17	62,0	57,0	68,9
	100 L4	2,2	1430	1,01	130	68	1,81	2,30	62,1	57,3	68,8
	100 L4	3	1600	1,01	145	85	2,53	3,15	63,7	58,7	68,9
	112 M4	4	1800	1,01	163	107	3,61	4,34	65,7	60,2	69,5
	132 S4	5,5	2000	1,01	181	132	4,95	5,75	68,1	61,5	70,6
	132 M4	9,2	2240	1,02	203	166	6,95	7,99	68,8	63,0	69,8
	160 M2	11	2500	1,02	227	207	9,66	11,02	69,3	64,0	69,3
	160 M2	15	2800	1,03	254	259	13,57	15,36	69,9	64,4	69,5
	160 L2	18,5	2970	1,03	269	292	16,20	18,24	70,3	64,6	69,7
BPRc 561	90 L6	1,1	900	1,00	115	36	0,85	1,17	57,1	54,2	66,9
	90 L4	1,5	1000	1,00	127	44	1,16	1,52	60,3	55,4	68,9
	100 L4	2,2	1120	1,01	143	55	1,63	2,08	61,9	56,9	69,0
	100 L4	3	1250	1,01	159	69	2,27	2,83	63,4	58,2	69,1
	112 M4	4	1400	1,01	178	87	3,18	3,87	65,2	59,7	69,5
	112 M4	4	1430	1,01	182	90	3,39	4,10	65,4	59,9	69,5
	132 S4	5,5	1600	1,01	204	113	4,75	5,54	67,8	61,3	70,5
	132 M4	7,5	1800	1,01	229	143	6,77	7,79	68,7	62,9	69,9
	160 M4	11	2000	1,02	255	177	9,28	10,56	69,5	64,0	69,5
	160 L4	15	2240	1,02	285	222	13,04	14,73	70,0	64,4	69,7
	180 M2	22	2500	1,03	318	276	18,13	20,34	70,5	64,7	69,8
	200 L2	30	2650	1,03	338	310	21,59	24,07	70,9	64,9	70,0
BPRc 631	90 L6	1,1	800	1,00	135	37	1,00	1,39	58,1	55,0	67,1
	112 M6	2,2	900	1,00	152	46	1,42	1,88	60,9	56,4	68,6
	100 L4	2,2	1000	1,01	169	57	1,95	2,48	63,4	57,7	69,7
	100 L4	3	1120	1,01	189	72	2,75	3,40	65,1	59,1	70,0
	132 S4	5,5	1250	1,01	211	89	3,82	4,53	67,8	60,4	71,4
	132 M4	7,5	1400	1,01	236	112	5,36	6,17	69,9	61,8	72,1
	132 M4	7,5	1450	1,01	244	120	5,96	6,86	69,9	62,3	71,6
	132 M4	9,2	1600	1,01	270	146	8,01	9,20	70,0	63,6	70,4
	160 L4	15	1800	1,02	303	185	11,40	12,87	71,2	64,2	71,0
	180 M4	18,5	2000	1,02	337	229	15,64	17,56	71,6	64,6	71,1
	200 L4	30	2240	1,03	378	287	21,97	24,41	72,4	64,9	71,5
	200 L2	30	2420	1,03	408	335	27,70	30,88	72,2	65,2	71,0

Tipo - Type - Typ - Tipo		Dati ErP									
Ventilatore Fan Ventilateur Ventilator Ventilador	Motore Motor Moteur Motor Motor	Pn kW	n. min.$^{-1}$	Rapp. Spec.	q m^3/min.	Pf kgf/m^2	Pa kW	Pe kW	ηe	ηe target 2015	N2015 = 64 TARGET N
BPRc 711	112 M6	2,2	710	1,00	163	37	1,21	1,61	60,7	55,7	69,0
	132 S6	3	800	1,00	184	47	1,74	2,24	62,3	57,2	69,1
	132 M6	4	900	1,01	207	59	2,47	3,10	64,0	58,7	69,3
	132 M6	4	960	1,01	221	67	3,00	3,73	64,7	59,5	69,2
	132 S4	5,5	1000	1,01	230	73	3,39	4,05	67,2	59,9	71,4
	132 M4	7,5	1120	1,01	257	91	4,76	5,50	69,6	61,3	72,3
	132 M4	9,2	1250	1,01	287	114	6,62	7,61	70,0	62,8	71,2
	160 L4	15	1400	1,01	322	143	9,30	10,51	71,2	64,0	71,2
	160 L4	15	1460	1,01	335	155	10,55	11,92	71,2	64,1	71,1
	180 M4	18,5	1600	1,02	368	186	13,88	15,60	71,6	64,4	71,2
	200 L4	30	1800	1,02	413	236	19,77	21,97	72,4	64,8	71,6
	225 S4	37	2000	1,03	459	291	27,12	30,04	72,6	65,1	71,5
	250 M4	55	2180	1,03	501	346	35,12	38,62	73,1	65,4	71,7
BPRc 801	112 M6	2,2	630	1,00	212	35	1,50	1,98	61,7	56,6	69,1
	132 S6	3	710	1,00	238	45	2,15	2,76	63,5	58,1	69,3
	132 M6	4	800	1,01	269	57	3,08	3,83	65,5	59,6	69,9
	132 M6	5,5	900	1,01	302	72	4,39	5,25	68,0	61,1	71,0
	132 M4	7,5	970	1,01	326	84	5,49	6,32	70,7	61,9	72,8
	132 M4	7,5	1000	1,01	336	89	6,02	6,93	70,7	62,3	72,4
	160 M4	11	1120	1,01	376	112	8,46	9,62	71,5	63,8	71,6
	160 L4	15	1250	1,01	420	140	11,76	13,28	72,0	64,2	71,8
	180 M4	18,5	1400	1,02	470	175	16,52	18,55	72,4	64,6	71,8
	180 L4	22	1470	1,02	494	193	19,12	21,38	72,7	64,8	71,9
	200 L4	30	1600	1,02	537	229	24,65	27,40	73,2	65,0	72,1
	225 M4	45	1800	1,03	605	289	35,10	38,76	73,7	65,4	72,2
	250 M4	55	1925	1,03	647	331	42,93	47,21	74,0	65,6	72,3
BPRc 901	112 M6	2,2	560	1,00	266	35	1,89	2,48	61,5	57,6	67,9
	132 S6	3	630	1,00	299	44	2,69	3,42	63,5	59,1	68,4
	132 M6	5,5	710	1,01	337	57	3,86	4,66	66,7	60,5	70,2
	160 M6	7,5	800	1,01	379	72	5,52	6,44	69,0	62,0	71,0
	160 L6	11	900	1,01	427	91	7,86	9,05	69,9	63,5	70,3
	160 M4	11	970	1,01	460	105	9,84	11,19	70,7	64,1	70,7
	160 L4	15	1000	1,01	474	112	10,78	12,17	71,3	64,2	71,1
	180 M4	18,5	1120	1,01	531	141	15,14	17,01	71,7	64,5	71,1
	200 L4	30	1250	1,02	593	175	21,05	23,39	72,4	64,9	71,6
	225 54	37	1400	1,02	664	220	29,57	32,76	72,7	65,2	71,4
	225 M4	45	1480	1,02	702	246	34,93	38,58	72,9	65,4	71,5
	250 M4	55	1600	1,03	759	287	44,14	48,53	73,2	65,7	71,5
	280 S4	75	1700	1,03	806	324	52,94	57,97	73,5	65,9	71,6
BPRc 1001	132 S6	3	500	1,00	327	35	2,27	2,91	63,9	58,4	69,5
	132 M6	4	560	1,00	366	44	3,19	3,96	65,9	59,8	70,2
	132 M6	5,5	630	1,01	412	55	4,54	5,42	68,6	61,2	71,4
	160 M6	7,5	710	1,01	464	70	6,51	7,59	70,0	62,7	71,3
	160 L6	11	800	1,01	523	89	9,31	10,72	70,9	64,0	70,9
	180 L6	15	900	1,01	589	113	13,25	15,11	71,7	64,4	71,3
	180 L4	22	970	1,01	634	131	16,59	18,55	73,1	64,6	72,5
	180 L4	22	1000	1,01	654	139	18,18	20,33	73,1	64,7	72,4
	200 L4	30	1120	1,02	733	175	25,53	28,38	73,5	65,1	72,5
	225 M4	45	1250	1,02	818	217	35,50	39,20	74,0	65,4	72,6
	280 S4	75	1400	1,03	916	273	49,87	54,61	74,6	65,8	72,8
	280 S4	75	1480	1,03	968	305	58,92	64,51	74,6	66,0	72,7
	280 S4	75	1525	1,03	997	324	64,46	70,58	74,6	66,1	72,6
BPRc 1121	132 M6	4	450	1,00	415	36	2,93	3,65	65,9	59,4	70,5
	132 M6	5,5	500	1,00	461	44	4,02	4,84	68,2	60,7	71,5
	160 M6	7,5	560	1,01	516	55	5,65	6,59	70,3	62,1	72,2
	160 L6	11	630	1,01	581	70	8,04	9,26	71,3	63,7	71,6
	180 L6	15	710	1,01	655	88	11,51	13,13	72,0	64,2	71,7
	180 L6	15	730	1,01	673	93	12,51	14,27	72,0	64,3	71,6
	200 L6	18,5	800	1,01	737	112	16,46	18,67	72,4	64,6	71,7
	225 M6	30	900	1,01	830	142	23,44	26,25	73,3	65,0	72,3
	225 S4	37	980	1,02	903	168	30,26	33,52	74,1	65,3	72,8
	225 S4	37	1000	1,02	922	175	32,15	35,62	74,1	65,3	72,8
	250 M4	55	1120	1,02	1032	220	45,17	49,67	74,6	65,7	72,9
	280 S4	75	1250	1,03	1152	274	62,80	68,76	75,0	66,1	72,9
	280 M4	90	1350	1,03	1245	320	79,11	86,44	75,1	66,3	72,8

Tipo - Type - Typ - Tipo		Dati ErP									
Ventilatore Fan Ventilateur Ventilator Ventilador	Motore Motor Moteur Motor Motor	Pn kW	n. min.$^{-1}$	Rapp. Spec.	q m^3/min.	Pf kgf/m^2	Pa kW	Pe kW	ηe	ηe target 2015	N2015 = 64 TARGET N
BPRc 1251	132 M6	4	380	1,00	490	32	3,05	3,79	66,5	59,6	71,0
	132 M6	4	400	1,00	515	35	3,56	4,38	67,2	60,2	71,0
	132 M6	5,5	450	1,00	580	44	5,07	5,99	70,0	61,7	72,3
	160 L6	11	500	1,01	644	55	6,95	8,01	71,8	63,0	72,8
	160 L6	11	560	1,01	722	69	9,76	11,25	71,8	64,1	71,7
	180 L6	15	630	1,01	812	87	13,90	15,86	72,5	64,4	72,1
	200 L6	22	710	1,01	915	110	19,90	22,45	73,3	64,8	72,5
	225 M6	30	730	1,01	941	117	21,63	24,22	73,9	64,9	72,9
	250 M6	37	800	1,01	1031	140	28,46	31,73	74,2	65,2	73,0
	280 S6	45	900	1,02	1160	177	40,53	44,99	74,5	65,6	72,9
	280 S4	75	980	1,02	1263	210	52,33	57,29	75,5	65,9	73,7
	280 S4	75	1000	1,02	1288	219	55,60	60,87	75,5	65,9	73,6
	280 M4	90	1120	1,03	1443	274	78,11	85,34	75,7	66,3	73,4
	315 S4	110	1210	1,03	1559	320	98,49	107,39	75,8	66,5	73,3
BPRc 1401	132 M6	5,5	350	1,00	662	32	4,22	5,06	69,0	60,9	72,1
	160 M6	7,5	400	1,00	757	42	6,29	7,35	70,9	62,6	72,3
	160 L6	11	450	1,01	851	53	8,96	10,32	71,8	64,0	71,9
	180 L6	15	500	1,01	946	66	12,29	14,02	72,6	64,3	72,3
	200 L6	22	560	1,01	1060	83	17,27	19,48	73,3	64,7	72,7
	225 M6	30	630	1,01	1192	105	24,59	27,53	73,9	65,1	72,9
	280 S6	45	710	1,01	1343	133	35,19	39,07	74,5	65,4	73,1
	280 56	45	740	1,01	1400	144	39,84	44,23	74,5	65,6	73,0
	315 S6	75	800	1,02	1514	169	50,34	55,35	75,3	65,8	73,4
	315 M6	90	900	1,02	1703	213	71,68	78,57	75,5	66,2	73,3
	315 S4	110	980	1,02	1854	253	92,54	100,90	75,9	66,5	73,4
	315 M4	132	1000	1,03	1892	264	98,33	106,98	76,1	66,5	73,5
	315 L4	160	1080	1,03	2043	307	123,86	134,49	76,2	66,8	73,4
BPRc 1601	160 M6	7,5	320	1,00	784	35	5,29	6,17	71,9	61,8	74,1
	160 L6	11	350	1,00	857	42	6,92	7,97	72,9	63,0	73,9
	180 L6	15	400	1,01	979	54	10,32	11,77	73,6	64,1	73,5
	200 L6	18,5	450	1,01	1102	69	14,70	16,67	74,0	64,5	73,5
	225 M6	30	500	1,01	1224	85	20,16	22,58	75,0	64,8	74,2
	250 M6	37	560	1,01	1371	106	28,33	31,58	75,3	65,2	74,1
	280 M6	55	630	1,01	1543	135	40,33	44,58	76,0	65,6	74,4
	315 S6	75	710	1,02	1739	171	57,73	63,48	76,4	66,0	74,4
	315 M6	90	740	1,02	1812	186	65,36	71,64	76,6	66,1	74,5
	315 L6	110	800	1,02	1959	217	82,58	90,33	76,8	66,4	74,4
	315 L6	160	900	1,03	2204	275	117,59	127,94	77,2	66,7	74,4
	315 L4	200	990	1,03	2424	332	156,51	169,58	77,5	67,1	74,5
	315 L4	200	1000	1,03	2449	339	161,30	174,77	77,5	67,1	74,4
BPRc 1801	160 L6	11	280	1,00	1211	34	7,94	9,15	72,8	63,6	73,2
	200 L6	22	350	1,01	1513	53	15,51	17,50	74,3	64,6	73,8
	225 M6	30	400	1,01	1730	69	23,15	25,92	74,9	65,0	73,9
	280 S6	45	450	1,01	1946	87	32,97	36,60	75,5	65,4	74,2
	315 S6	75	500	1,01	2162	108	45,22	49,72	76,3	65,7	74,6
	315 M6	90	560	1,01	2421	135	63,53	69,64	76,5	66,1	74,4
	315 L6	132	630	1,02	2724	171	90,46	98,63	76,9	66,5	74,5
	355 M6	200	710	1,02	3070	217	129,48	140,59	77,2	66,8	74,4
	355 M6	200	740	1,02	3200	235	146,60	159,17	77,2	67,0	74,3
	355 L6	250	800	1,03	3459	275	185,22	201,11	77,2	67,2	74,0
BPRc 2001	160 L6	11	230	1,00	1370	28	7,45	8,59	72,8	63,3	73,5
	200 L6	22	300	1,00	1787	48	16,54	18,66	74,3	64,6	73,7
	250 M6	37	350	1,01	2084	65	26,27	29,29	75,2	65,1	74,1
	280 M6	55	400	1,01	2382	85	39,21	43,34	75,8	65,6	74,3
	315 S6	75	450	1,01	2680	107	55,83	61,39	76,2	65,9	74,3
	315 M6	90	500	1,01	2978	132	76,59	83,94	76,5	66,3	74,2
	315 L6	132	560	1,02	3335	166	107,60	117,32	76,9	66,6	74,3
	355 M6	200	630	1,02	3752	210	153,20	166,34	77,2	67,0	74,2
	355 L6	315	710	1,03	4228	266	219,29	238,09	77,2	67,4	73,8
	355 L6	315	730	1,03	4347	282	238,34	258,79	77,2	67,5	73,7

Legenda dati ErP - Legend data ErP - Données légende ErP - Eckdaten ErP - ErP Datos leyenda

Pn: Potenza nominale motore
n: Velocità di rotazione
Rapp. Spec.: Rapporto specifico
q: Portata volumetrica al punto di massimo rendimento
Pf: Pressione totale del ventilatore al punto di massimo rendimento
Pa: Potenza assorbita dal ventilatore al punto di massimo rendimento
Pe: Potenza elettrica in ingresso nel punto di massimo rendimento del ventilatore
ηe: Efficienza complessiva
ηe target 2015: Efficienza energetica obbiettivo 2015
N: Grado di efficienza del ventilatore calcolato

Pn: Nominal motor power
n: Rotational speed
Rapp. Spec.: Specific ratio
q: Flow rate of the fan to the point of maximum efficiency
Pf: Fan total pressure at the point of maximum efficiency
Pa: Power absorbed by the fan at the point of maximum efficiency
Pe: Electrical power input at the point of maximum efficiency of the fan
ηe: Overall efficiency
ηe target 2015: Target energy efficiency 2015
N: Efficiency grade of the fan calculated

Pn: Puissance nominale moteur
n: Vitesse de rotation
Rapp. Spec.: Rapport spécifique
q: Débit volumétrique au point maximal de rendement
Pf: Pression totale du ventilateur au point maximal de rendement
Pa: Puissance absorbée du ventilateur au point maximal de rendement
Pe: Puissance électrique absorbée au point de rendement maximum du ventilateur
ηe: Rendement global
ηe target 2015: Rendement énergétique objectif 2015
N: Niveau de rendement du ventilateur calculée

Pn: Motorennennleistung
n: Drehzahl
Rapp. Spec.: Spezifisches Verhältnis
q: Volumendurchsatz bei höchstem Wirkungsgrad
Pf: Gesamtdruck des Ventilators bei höchstem Wirkungsgrad
Pa: Vom Ventilator bei höchstem Wirkungsgrad entnommene Leistung
Pe: Vom Motor entnommene Leistung
ηe: Energieeffizienz
ηe target 2015: Zielenergieeffizienz 2015
N: Wirkungsgrad des Lüfters berechneten

Pn: Pn: Potencia nominal motor
n: Velocidad de rotación
Rapp. Spec.: Relación específica
q: Capacidad volumétrica en el punto de máximo rendimiento
Pf: Presión total del ventilador en el punto de máximo rendimiento
Pa: Potencia absorbida por el ventilador en el punto de máximo rendimiento
Pe: Entrada potencia eléctrica en el punto de eficiencia máxima del ventilador
ηe: Eficiencia global
ηe target 2015: Eficiencia energética objetivo de 2015
N: Grado de eficiencia del ventilador calculado

Dati riferiti all'assemblaggio definitivo con motori ad efficienza IE3 conformi alla IEC 60034-30, categoria di misura B-D e categoria di efficienza totale.

Data reported with final assembly efficiency motors IE3 according to IEC 60034-30, B-D measurement category and total efficiency category.

Données se rapportant à l'assemblage définitif avec moteurs à efficience IE3 conformes à la norme IEC 60034-30, catégorie de mesure B-D et catégorie d'efficience totale.

Daten rapportiert mit definitive Montage IE3 Wirkungsgrad Motoren nach IEC 60034-30, B-D Messung Kategorie und total Wirkungsgrad Kategorie.

Datos reportados con montaje de motores eficiencia IE3 según IEC 60034-30, categoría de medición B-D y categoría de eficiencia total.

Grafico efficenza complessiva - Graph of overall efficiency - Diagramme de rendement global
Graphic gesamtwirkungsgrad - Grafico de la eficiencia global

Serie BPRc

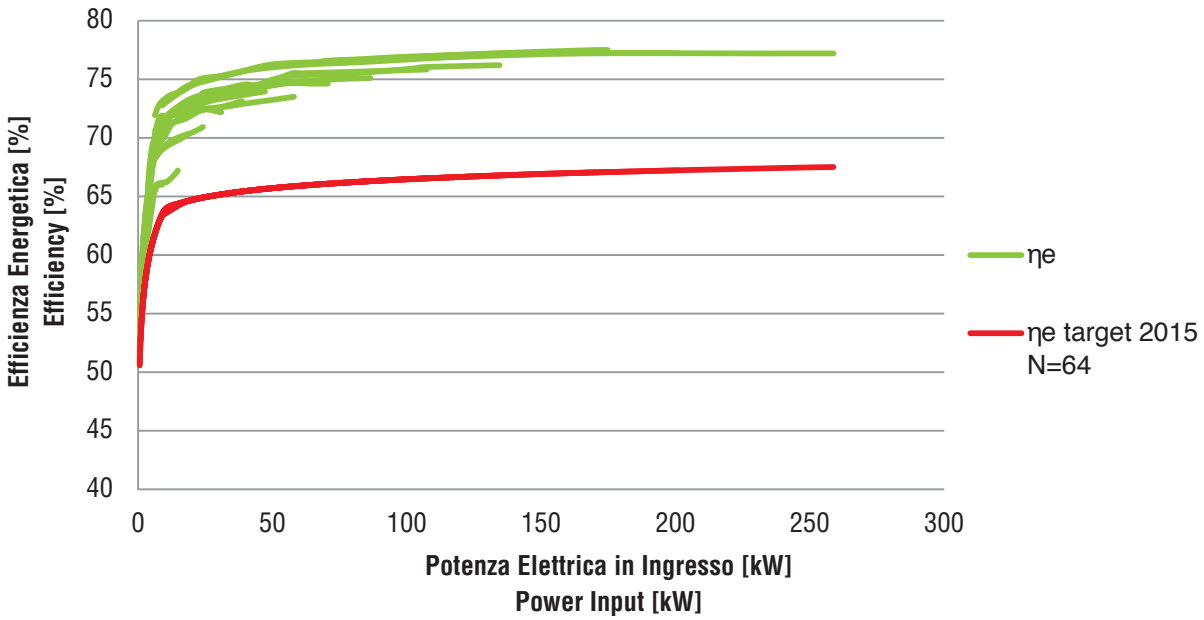

IMPIEGO:
Per aspirazione di aria molto polverosa con materiali di vario genere in sospensione. La principale caratteristica di questa serie è quella di associare l'alto rendimento (derivante dall'impiego di una girante a pale rovescie, profilo speciale) con l'aspirazione di fluidi polverosi o contenenti materiali granulati. Questi ventilatori sono inoltre caratterizzati da una curva della potenza assorbita molto piatta, tale da non sovraccaricare il motore nemmeno funzionando a bocche libere. Si installano nelle falegnamerie per il trasporto di segature e trucioli di legno, **con esclusione di materiali filamentosi**, nelle industrie meccaniche per l'aspirazione di sbavature e smerigliature metalliche, nei trasporti pneumatici delle cementerie, ceramiche mulini, mangimifici, concerie, fonderie, nelle industrie tessili, chimiche, ed in generale in tutte quelle applicazioni dove necessita il trasporto di aria nociva con bassa e media pressione. La temperatura del fluido aspirato non deve superare gli 80°C. Per temperature superiori è necessario apportare alcune modifiche di adeguamento alla costruzione del ventilatore.
EU-EUM-TR-MPR-MPRc:Ventilatori centrifughi con girante a pale rovescie per i quali è previsto un Ntarget = 64.

USE:
For sucking in very dusty air containing various types of materials in suspension. The main feature of these types of fans is the association of high output (deriving from the use of a rotor with reversed blades, special profile), with the suction of dusty fluids or those containing granular materials. Besides these fans are characterized by a very flat curve of the absorbed power, in order not to overload the motor neither when working with open inlets. They are assembled in joineries for transporting saw dust and wooden shavigs, **excluding filamentaus material**, in mechanical industries for sucking in metal chips, in pneumatic transport of the cement factories, ceramic factories, mills, fodder factories, tanneries, founderies, in textil and chemical Industries and in general in all those apllications where it is necessary to transport harmful air with low and medium pressure. The temperature of the fluid sucked in must not exceed 80°C. For higher temperatures it is necessary to make some changes on the construction of the fan.
EU-EUM-TR-MPR-MPRc: Centrifugal backward curved fans or centrifugal radial bladed fans and therefore expected Ntarget = 64.

EMPLOI:
Pour l'aspiration de l'air trés poussiéreux avec differents materiaux en suspension. La principale caractéristique de cette série est d'associer le haut rendement (dérivant de l'emploi d'une couronne à palettes renversées, profil spécial) avec l'aspiration des fluides poussiéreux ou contenent matériels granulaires. Ces ventilateurs sont en outre caractérisés d'une courbe de puissance absorbie trés plate, afin de ne pas surcharger le moteur même fonctionnant avec les bouches libres. Ils s'installent dans les menuiseries pour le transport de la sciure et des copeaux en bois, **avec exclusion de matériels filamenteux**, dans les industries mécaniques pour l'aspiration d'ébavurages et polissage métalliques, dans les transports pneumatiques, des cimenterie, ceramiques, moulins, fabriques agro-alimentaires, tanneries, fonderies, industries textiles, chimiques, et en général en toutes le applications ou l'on demande le transport de l'air nuisible avec basse et moyenne pression. La température du fluide aspiré ne doit pas être supérieur à 80°C. Pour températures plus élevées, il faut apporter des modifications à la constructiont du ventilateur.
EU-EUM-TR-MPR-MPRc: Ventilateurs centrifuges avec à aubes curve à l'arrière pour lesquelles est prévu un Ntarget = 64.

ANWENDUNGSBEREICH:
Geeignet zur Absaugung von sehr staubiger, mit verschiedensten Materialien belasteter Luft. Ausgenommen fadenartiges Material. Das Hauptmerkmal dieser Serie ist der hohe Wirkungsgrad (rückwärts gekrümmte Schaufeln mit Spezialprofil) verbunden mit der Förderung von Staub und granulatartigen Materialien und eine flache Kennlinie der Leistungsaufnahme, welche eine Überlastung des E-Motors verhindert. Die Verwendungsmöglichkeiten dieser Ventilatoren sind vielfaltig so z.B.: in Tischlereien zur Holzmehl- und Späneabsaugung, in der metallverarbeitenden Industrie (Absaugung von Matellspänen), für pneumatische Förderanlagen in Zement- und Keramikfabriken, Mühlen, Futterfabriken, Gerbereien, Giessereien, Chemie und Textilindustrie und in allen Industriebetrieben wo staubige Luft abgesaugt werden muss. Die maximale Temperatur des Mediums darf 80°C nicht übersteigen. Bei höheren Temperaturen muss der Ventilator entsprechend umgebaut werden.
EU-EUM-TR-MPR-MPRc: Zentrifugalventilatoren mit nach zurück gebogenen Schaufeln, für die ein Ntarget = 64.

USO:
Para aspirar aire muy polvoriento, con diferentes tipos de materiales en suspensión. La característica principal de esta serie es la asociación del elevado rendimiento (derivado del empleo de una rueda de paletas invertidas, perfil especial) con la aspiraciòn de fluidos polvorientos, o que contienen materiales granulares. Dichos ventiladores también se caracterizan por una curva de potencia absorbida muy plana, para no sobrecargar el motor, ni siquiera cuando funciona sin resistencia. Se instalan en las carpinterías para el trasnporte de aserrín y virutas de madera, **excluidos los materiales filamentosos;** en las industrias mecánicas para aspirar residuos de rebabas y esmerilado metálicos, en los transportes neumáticos de las fábricas de cemento, cerámicas, molinos, fábricas de piensos, curtidurías, fundiciones, industrias textiles, químicas y, en general, en todas las aplicaciones donde se requiere el transporte de aire nocivo, con baja o media presión. La temperatura del fluido aspirado no tiene que superar 80°C. En caso de temperaturas superiores, hay que efectuar algunas modificaciones en la costrucción del ventilador.
EU-EUM-TR-MPR-MPRc: Ventiladores centrífugos con rotor de paletas curvadas hacia atràs para los que se prevé un Ntarget = 64.

Legenda dati ErP - Legend data ErP - Données légende ErP - Eckdaten ErP - ErP Datos leyenda

Pn: Potenza nominale motore
n: Velocità di rotazione
Rapp. Spec.: Rapporto specifico
q: Portata volumetrica al punto di massimo rendimento
Pf: Pressione totale del ventilatore al punto di massimo rendimento
Pa: Potenza assorbita dal ventilatore al punto di massimo rendimento
Pe: Potenza elettrica in ingresso nel punto di massimo rendimento del ventilatore
ηe: Efficienza complessiva
ηe target 2015: Efficienza energetica obbiettivo 2015
N: Grado di efficienza del ventilatore calcolato

Pn: Nominal motor power
n: Rotational speed
Rapp. Spec.: Specific ratio
q: Flow rate of the fan to the point of maximum efficiency
Pf: Fan total pressure at the point of maximum efficiency
Pa: Power absorbed by the fan at the point of maximum efficiency
Pe: Electrical power input at the point of maximum efficiency of the fan
ηe: Overall efficiency
ηe target 2015: Target energy efficiency 2015
N: Efficiency grade of the fan calculated

Pn: Puissance nominale moteur
n: Vitesse de rotation
Rapp. Spec.: Rapport spécifique
q: Débit volumétrique au point maximal de rendement
Pf: Pression totale du ventilateur au point maximal de rendement
Pa: Puissance absorbée du ventilateur au point maximal de rendement
Pe: Puissance électrique absorbée au point de rendement maximum du ventilateur
ηe: Rendement global
ηe target 2015: Rendement énergétique objectif 2015
N: Niveau de rendement du ventilateur calculée

Pn: Motorennennleistung
n: Drehzahl
Rapp. Spec.: Spezifisches Verhältnis
q: Volumendurchsatz bei höchstem Wirkungsgrad
Pf: Gesamtdruck des Ventilators bei höchstem Wirkungsgrad
Pa: Vom Ventilator bei höchstem Wirkungsgrad entnommene Leistung
Pe: Vom Motor entnommene Leistung
ηe: Energieeffizienz
ηe target 2015: Zielenergieeffizienz 2015
N: Wirkungsgrad des Lüfters berechneten

Pn: Pn: Potencia nominal motor
n: Velocidad de rotación
Rapp. Spec.: Relación específica
q: Capacidad volumétrica en el punto de máximo rendimiento
Pf: Presión total del ventilador en el punto de máximo rendimiento
Pa: Potencia absorbida por el ventilador en el punto de máximo rendimiento
Pe: Entrada potencia eléctrica en el punto de eficiencia máxima del ventilador
ηe: Eficiencia global
ηe target 2015: Eficiencia energética objetivo de 2015
N: Grado de eficiencia del ventilador calculado

Dati riferiti all'assemblaggio definitivo con motori ad efficienza IE3 conformi alla IEC 60034-30, categoria di misura B-D e categoria di efficienza totale.

Data reported with final assembly efficiency motors IE3 according to IEC 60034-30, B-D measurement category and total efficiency category.

Données se rapportant à l'assemblage définitif avec moteurs à efficience IE3 conformes à la norme IEC 60034-30, catégorie de mesure B-D et catégorie d'efficience totale.

Daten rapportiert mit definitive Montage IE3 Wirkungsgrad Motoren nach IEC 60034-30, B-D Messung Kategorie und total Wirkungsgrad Kategorie.

Datos reportados con montaje de motores eficiencia IE3 según IEC 60034-30, categoría de medición B-D y categoría de eficiencia total.



EU

2 Poli 4 Poli
2 Poles 4 Poles
2 Poles 4 Poles
2 Polig 4 Polig
2 Polos 4 Polos

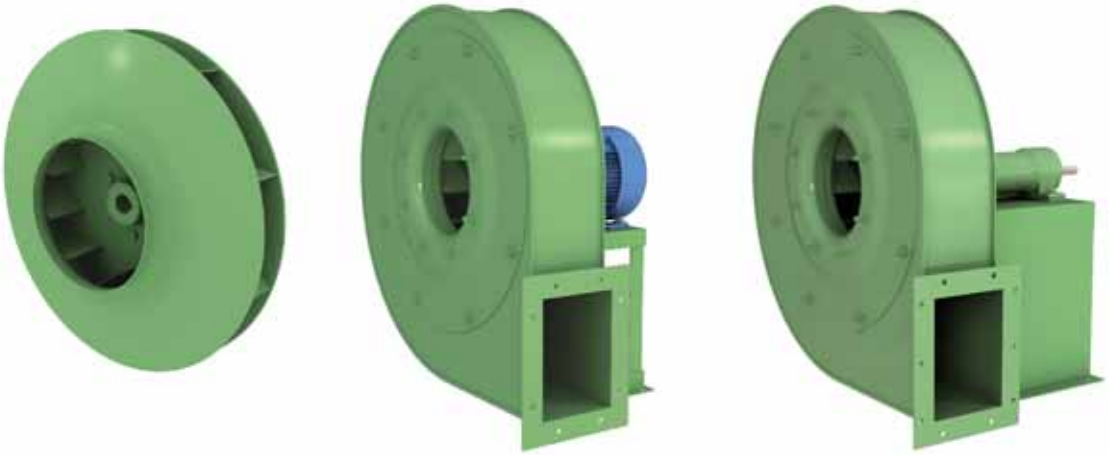

MPR

2 Poli
2 Poles
2 Poles
2 Polig
2 Polos

MPRc

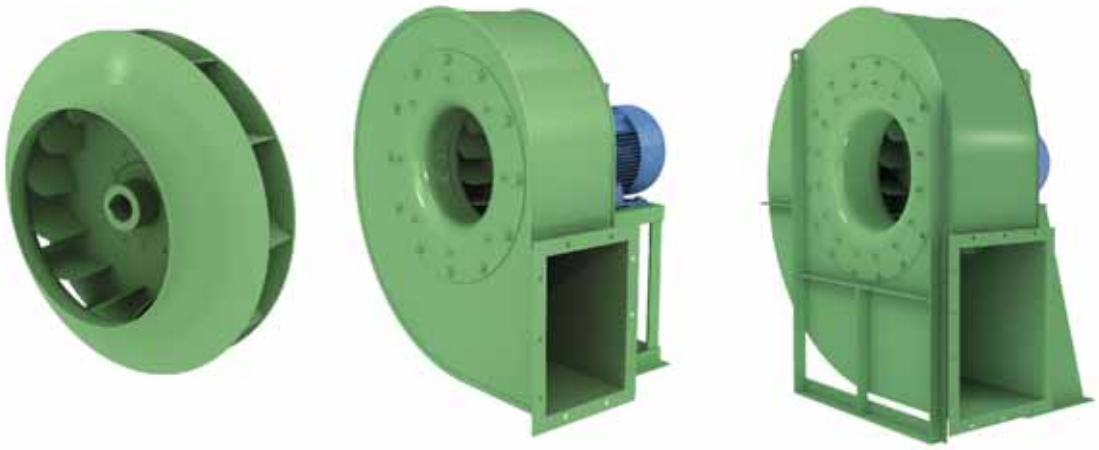

EUM

2 Poli 4 Poli
2 Poles 4 Poles
2 Poles 4 Poles
2 Polig 4 Polig
2 Polos 4 Polos



TR

2 Poli 4 Poli
2 Poles 4 Poles
2 Poles 4 Poles
2 Polig 4 Polig
2 Polos 4 Polos

Tipo - Type - Typ - Tipo					ErP								V = m³/min											
Ventilatore Fan Ventilateur Ventilator Ventilador	Motore Motor Moteur Motor Motor	kW inst.	n. min.⁻¹	Lp dB/A	Rapp. Spec.	q m³/min.	Pf kgf/m²	Pa kW	Pe kW	ηe	ηe target 2015	N	6,3	8	10	14	18	22	25	28	31	35	40	45
													Pt = kgf/m²											
EU 221	63 A2	0,18	2750	62	1,01	10	68	0,13	0,23	46,9	46,7	64,2	79	75	65	42								
EU 251	71 A2	0,37	2750	65	1,01	16	81	0,29	0,42	50,8	49,5	65,4		102	100	88	73	55						
EU 281	71 B2	0,55	2750	68	1,01	20	106	0,49	0,65	54,2	51,5	66,7			130	123	112	100	90	80	65			
EU 312	80 A2	0,75	2830	71	1,01	25	113	0,59	0,73	62,0	52,1	74,0				145	135	122	110	100	90	70		
EU 311	80 B2	1,1	2830	72	1,01	29	135	0,89	1,07	59,4	53,8	69,6					160	158	148	138	127	112	95	76
EU 352	90 S2	1,5	2850	72	1,01	41	155	1,36	1,62	64,5	55,7	72,8							185	180	175	168	160	143
EU 351	90 L2	2,2	2850	73	1,02	39	194	1,65	1,92	63,9	56,5	71,5								215	210	205	190	175
EU 402	100 LA2	3	2900	76	1,02	55	208	2,63	3,02	61,7	58,5	67,2										240	238	235
EU 401	112 M2	4	2900	77	1,02	60	247	3,25	3,68	66,1	59,4	70,7											280	275
EU 452	132 SA2	5,5	2900	81	1,03	72	273	4,32	4,84	66,2	60,7	69,5												310
EU 451	132 SB2	7,5	2900	82	1,03	86	311	5,75	6,37	68,6	61,9	70,7												
EU 502	132 MB2	9,2	2900	83	1,03	118	300	7,71	8,51	67,9	63,3	68,6												
EU 501	160 MA2	11	2930	84	1,03	135	337	9,84	10,77	69,0	64,0	69,0												
EU 562	160 M2	15	2930	86	1,03	168	352	12,89	14,00	69,1	64,3	68,8												
EU 561	160 L2	18,5	2930	87	1,04	192	399	16,57	17,91	69,7	64,6	69,1												
EU 631	132 SA4	5,5	1440	73	1,02	130	160	4,49	5,00	67,6	60,8	70,7												
EU 712	132 MA4	7,5	1450	74	1,02	198	167	6,69	7,39	72,8	62,6	74,1												
EU 802	160 M4	11	1460	78	1,02	259	194	10,59	11,58	70,9	64,1	70,8												
EU 801	160 L4	15	1470	79	1,02	305	214	13,79	14,95	71,5	64,4	71,1												
EU 902	180 L4	22	1470	82	1,02	470	228	21,33	22,90	76,5	64,8	75,7												
EU 901	200 L4	30	1470	83	1,03	368	315	24,49	26,13	72,3	65,0	71,3												
EU 1002	225 S4	37	1475	86	1,03	562	304	34,03	36,18	77,1	65,4	75,7												
EU 1001	225 M4	45	1475	87	1,04	509	372	39,25	41,61	74,3	65,5	72,8												
EU 1122	280 S4	75	1475	88	1,04	631	456	61,05	64,17	73,1	66,0	71,1												
EU 1121	280 M4	90	1475	90	1,05	704	489	71,14	74,62	75,4	66,1	73,2												

Tolleranza sulla portata ± 5 %
Capacity tolerance ± 5 %
Tolèrance sur le débit ± 5 %
Fördertoleranz ± 5 %
Tolerancia en el caudal ± 5%

I calcoli ErP prendono in considerazione motori con efficienza minima IE3 conformi alla IEC 60034-30.
ErP calculations take into account minimum efficiency IE3 conforming to IEC 60034-30
Les calculs ErP prennent en compte des moteurs ayant une efficacité minimale IE3 conformes à la IEC 60034-30.
Los cálculos ErP toman en consideración los motores con eficiencia minima IE3 conformes a la IEC 60034-30.
Die ErP-Berechnungen berücksichtigen Motoren mit Effizienz minimum IE3 gemäß IEC 60034-30.

	V = m³/min																											
	50	56	63	71	80	90	100	112	125	140	160	180	200	225	250	280	315	355	400	450	500	560	630	710	800	900	1000	1120
	Pt = kgf/m²																											
	130	112	100																									
	160	145	125	100																								
	220	205	190	160	130																							
	270	260	240	215	190	160	130																					
	305	300	290	275	250	230	205	170																				
		355	350	340	325	305	280	250	210	175																		
			385	380	370	355	340	315	285	240	200																	
				440	436	430	410	385	360	320	285	225																
						480	475	450	430	400	370	320	290	240	200													
							530	520	510	490	455	410	385	340	280	220												
						170	170	170	165	155	140	125	105															
									200	200	190	180	165	140	125	100												
												240	230	220	195	175	155	130	100									
												270	270	260	245	230	212	165	160									
															300	295	290	280	270	240	210	170						
															340	340	330	320	305	285	255	220						
																	400	390	365	340	315	290	260	220	190			
																	440	430	420	400	370	340	310	260	250			
																				485	482	475	456	431	400	360	312	258
																				546	540	527	509	488	460	425	376	315

Tolleranza sulla rumorosità + 3 dB
Noise level tolerance + 3 dB
Tolérance sur niveau sonore + 3 dB
Toleranz Schallpegel + 3 dB
Tolerancia de la intensidad acústica + 3 dB

Pa (Pascal) = kgf/m² x 9,807

Tipo - Type - Typ - Tipo					ErP								V = m³/min												
Ventilatore Fan Ventilateur Ventilator Ventilador	Motore Motor Moteur Motor Motor	kW inst.	n. min.⁻¹	Lp dB/A	Rapp. Spec.	q m³/min.	Pf kgf/m²	Pa kW	Pe kW	ηe	ηe target 2015	N	14	18	22	25	28	31	35	40	45	50	56	63	71
													Pt = kgf/m²												
EUM 311	80 B2	1,1	2850	67	1,01	44	110	1,07	1,30	60,9	54,7	70,2	153	152	149	145	140	135	129	119	108				
EUM 351	90 L2	2,2	2850	70	1,02	56	161	2,00	2,33	63,3	57,4	69,9			208	207	205	202	198	190	182	174	160	145	
EUM 401	112 M2	4	2900	74	1,02	71	220	3,40	3,85	66,1	59,7	70,5					265	265	264	262	258	252	245	236	220
EUM 451	132 SB2	7,5	2900	77	1,03	100	288	6,21	6,88	68,6	62,3	70,3								340	340	340	338	330	322
EUM 501	160 MA2	11	2920	81	1,03	160	325	10,70	11,72	72,4	64,1	72,3											422	422	420
EUM 562	160 MB2	15	2930	83	1,04	187	363	14,19	15,42	71,7	64,4	71,3													435
EUM 561	160 L2	18,5	2930	84	1,04	188	447	17,28	18,68	73,2	64,6	72,6													
EUM 633	180 M2	22	2940	86	1,04	221	414	20,26	21,82	68,5	64,8	67,7													
EUM 632	200 LA2	30	2950	87	1,04	278	444	26,79	28,67	70,2	65,1	69,1													
EUM 631	200 L2	37	2950	88	1,05	313	496	33,70	35,91	70,7	65,3	69,3													
EUM 712	132 MA4	7,5	1450	72	1,02	165	159	5,71	6,30	68,0	61,9	70,1													
EUM 802	160 M4	11	1460	76	1,02	271	170	9,55	10,43	72,0	64,0	72,0													
EUM 801	160 L4	15	1470	77	1,02	293	222	13,42	14,55	73,1	64,4	72,7													
EUM 902	180 L4	22	1470	79	1,03	377	269	20,01	21,48	77,0	64,8	76,3													
EUM 901	200 L4	30	1470	80	1,03	430	291	25,64	27,35	74,6	65,0	73,5													
EUM 1002	225 S4	37	1475	83	1,03	425	324	27,95	29,72	75,5	65,1	74,4													
EUM 1001	225 M4	45	1475	84	1,04	562	363	40,06	42,46	78,4	65,5	76,9													
EUM 1122	250 M4	55	1470	86	1,03	784	345	54,79	57,84	76,3	65,9	74,4													
EUM 1121	280 S4	75	1470	87	1,04	853	424	73,35	77,10	76,6	66,2	74,4													
EUM 1252	315 S4	110	1470	89	1,05	934	514	96,84	101,36	77,3	66,5	74,8													
EUM 1251	315 M4	132	1470	90	1,05	1134	558	127,54	133,21	77,5	66,8	74,7													
EUM 1401	315 S6	75	985	83	1,03	1056	308	65,68	69,33	76,6	66,1	74,5													

Tolleranza sulla portata ± 5 %
Capacity tolerance ± 5 %
Tolèrance sur le débit ± 5 %
Fördertoleranz ± 5 %
Tolerancia en el caudal ± 5%

I calcoli ErP prendono in considerazione motori con efficienza minima IE3 conformi alla IEC 60034-30.
ErP calculations take into account minimum efficiency IE3 conforming to IEC 60034-30
Les calculs ErP prennent en compte des moteurs ayant une efficacité minimale IE3 conformes à la IEC 60034-30.
Los cálculos ErP toman en consideración los motores con eficiencia minima IE3 conformes a la IEC 60034-30.
Die ErP-Berechnungen berücksichtigen Motoren mit Effizienz minimum IE3 gemäß IEC 60034-30.

	V = m³/min																									
	80	90	100	112	125	140	160	180	200	225	250	280	315	355	400	450	500	560	630	710	800	900	1000	1120	1250	1400
	Pt = kgf/m²																									
	208	188																								
	312	300	285	270	250																					
	418	410	400	390	375	355	325																			
	435	435	435	430	425	415	395	370	345	300																
		510	505	500	495	490	480	460	435	395	345															
				535	525	510	490	465	445	410	380	340														
					595	590	560	545	525	495	475	440	395													
						655	650	625	610	585	555	530	490	440												
		175	174	173	172	168	162	155	145	130	120															
					208	207	205	202	199	195	185	167	145													
					262	261	258	255	252	247	242	235	212	183												
								310	308	306	303	298	291	281	263	230										
								351	350	349	348	345	340	320	300	280	255									
											355	353	350	342	330	310	300	270	240							
											425	423	420	415	410	395	380	370	340							
													490	483	472	460	445	428	405	375	338	290				
													550	548	542	533	525	510	495	470	445	412	365			
															625	620	615	605	595	580	555	525	490	440	385	
															695	695	691	685	678	665	650	625	600	565	520	450
														385	385	385	384	380	375	365	350	335	315	295	275	245

Tolleranza sulla rumorosità + 3 dB
Noise level tolerance + 3 dB
Tolérance sur niveau sonore + 3 dB
Toleranz Schallpegel + 3 dB
Tolerancia de la intensidad acústica + 3 dB

Pa (Pascal) = kgf/m² x 9,807

Tipo - Type - Typ - Tipo					ErP								V = m³/min												
Ventilatore Fan Ventilateur Ventilator Ventilador	Motore Motor Moteur Motor Motor	kW inst.	n. min.⁻¹	Lp dB/A	Rapp. Spec.	q m³/min.	Pf kgf/m²	Pa kW	Pe kW	ηe	ηe target 2015	N	6,3	8	10	14	18	22	25	28	31	35	40	45	50
													Pt = kgf/m²												
MPR 352	80 A2	0,75	2830	68	1,02	15	168	0,60	0,74	57,5	52,1	69,3	200	198	195	175	150								
MPR 351	80 B2	1,1	2830	69	1,02	24	174	0,96	1,16	59,5	54,2	69,4		240	238	220	205	185	170						
MPR 402	90 S2	1,5	2850	72	1,02	28	214	1,37	1,63	60,2	55,7	68,5			280	275	265	245	230	215	195				
MPR 401	90 L2	2,2	2850	73	1,03	25	290	1,60	1,86	63,6	56,3	71,3				305	305	300	290	280	270	240	215		
MPR 452	100 LA2	3	2900	75	1,03	43	287	2,73	3,13	63,8	58,7	69,1					355	355	350	345	335	325	300	275	230
MPR 451	112 M2	4	2900	76	1,03	57	318	3,76	4,26	69,7	60,1	73,6						400	400	400	395	390	380	365	345
MPR 502	132 SA2	5,5	2900	78	1,03	71	349	5,20	5,82	69,7	61,5	72,1							460	460	460	460	455	445	430
MPR 501	132 SB2	7,5	2900	80	1,04	64	447	5,95	6,59	70,8	62,1	72,7								500	500	500	495	490	485
MPR 561	160 M2	11	2930	83	1,05	102	518	10,56	11,56	74,4	64,1	74,3									620	620	620	620	620
TR 401	100 LA2	3	2900	68	1,02	55	231	2,52	2,89	71,4	58,3	77,1						300	300	295	290	285	275	260	245
TR 451	132 SA2	5,5	2900	72	1,03	77	295	4,59	5,14	72,4	61,0	75,4									380	380	375	370	360
TR 501	160 M2	11	2920	75	1,04	79	430	6,93	7,59	73,1	62,7	74,3												470	468
TR 561	160 M2	15	2930	78	1,04	152	440	13,25	14,40	75,7	64,3	75,3													
TR 632	180 M2	22	2950	81	1,05	189	512	19,30	20,79	75,9	64,7	75,1													
TR 631/A	200 LA2	30	2950	82	1,05	217	568	24,52	26,24	76,6	65,0	75,6													
TR 631/B	112 M4	4	1440	68	1,01	106	137	2,86	3,23	73,4	58,8	78,5												180	178
TR 711	132 SA4	5,5	1440	71	1,02	151	180	5,31	5,92	75,0	61,6	77,4													
TR 802	132 MA4	7,5	1450	73	1,02	200	190	7,20	7,95	78,0	63,0	79,0													
TR 801	160 M4	11	1460	74	1,02	182	253	9,05	9,89	76,2	64,0	76,2													
TR 902	160 L4	15	1460	76	1,02	281	237	12,80	13,88	78,4	64,3	78,1													
TR 901	180 L4	22	1470	77	1,03	307	288	17,09	18,35	78,5	64,6	77,9													
TR 1002	200 L4	30	1470	80	1,03	398	327	24,94	26,60	79,8	65,0	78,8													
TR 1001	225 S4	37	1475	81	1,04	410	365	28,74	30,56	79,7	65,2	78,6													
TR 1122	225 M4	45	1475	83	1,04	516	414	41,44	43,93	79,3	65,6	77,8													
TR 1121	250 M4	55	1475	84	1,04	588	447	50,86	53,69	79,8	65,8	78,0													
TR 1252	280 S4	75	1480	86	1,05	703	497	67,53	70,99	80,3	66,1	78,2													
TR 1251	315 S4	110	1480	88	1,05	863	545	90,83	95,08	80,7	66,4	78,3													
TR 1401	315 L4	160	1480	92	1,06	1262	650	158,10	164,79	81,3	67,0	78,3													

Tolleranza sulla portata ± 5 %
Capacity tolerance ± 5 %
Tolèrance sur le débit ± 5 %
Fördertoleranz ± 5 %
Tolerancia en el caudal ± 5%

I calcoli ErP prendono in considerazione motori con efficienza minima IE3 conformi alla IEC 60034-30.
ErP calculations take into account minimum efficiency IE3 conforming to IEC 60034-30
Les calculs ErP prennent en compte des moteurs ayant une efficacité minimale IE3 conformes à la IEC 60034-30.
Los cálculos ErP toman en consideración los motores con eficiencia minima IE3 conformes a la IEC 60034-30.
Die ErP-Berechnungen berücksichtigen Motoren mit Effizienz minimum IE3 gemäß IEC 60034-30.

V = m³/min																														
56	63	71	80	90	100	112	125	140	160	180	200	225	250	280	315	355	400	450	500	560	630	710	800	900	1000	1120	1250	1400	1800
Pt = kgf/m²																													
320	290																												
415	395	350	305																										
475	450	420	395	340																									
617	610	595	580	550	520	480																							
225	200	170	140																										
350	335	313	285	250	218	180																							
462	455	443	425	405	380	348	310	263	205																				
	580	575	570	560	545	525	500	465	415	365	310																		
			680	670	664	650	635	613	574	530	485	420																	
				750	745	735	725	705	675	643	605	547	490	420	340														
175	170	165	160	155	145	135	115	98	75																				
	230	228	225	220	215	208	200	190	175	150	125																		
				250	250	245	240	230	220	210	190																		
				280	280	280	280	275	265	255	240	215	190	160	125														
							315	315	310	300	290	280	265	240	210	175														
							365	365	365	360	350	335	320	305	290	250	210													
										400	400	395	390	375	360	345	325	300	265										
										450	450	445	435	425	410	395	370	340	310	265	200								
													500	495	490	480	460	440	415	390	350								
													570	565	555	540	525	505	485	460	430	375	325	220					
															635	630	615	600	580	560	530	495	445	385	305				
																715	710	700	685	665	640	610	573	530	475	403	275		
																			895	885	875	852	825	790	760	710	655	585	330

Tolleranza sulla rumorosità + 3 dB
Noise level tolerance + 3 dB
Tolérance sur niveau sonore + 3 dB
Toleranz Schallpegel + 3 dB
Tolerancia de la intensidad acústica + 3 dB

Pa (Pascal) = kgf/m² x 9,807

MPRc 351/401

MPRc 351

ZONA IN GIALLO - Consultare ufficio tecnico
YELLOW ZONE - Consult technical office
ZONE EN JAUNE - Consulter le bureau technique
GELBE ZONE - Planungsbüro konsultieren
ZONA AMARILLA - Consultar la oficina técnica

Giri massimi ammissibili:
Maximum admissible rounds:
Tours maxima admissibles:
Höchste zulässige Drehzahl:
Revoluciones máximas admisible:
<90°C = 4500 giri/min.
90÷200°C = 3750 giri/min.
200÷350°C = 3350 giri/min.

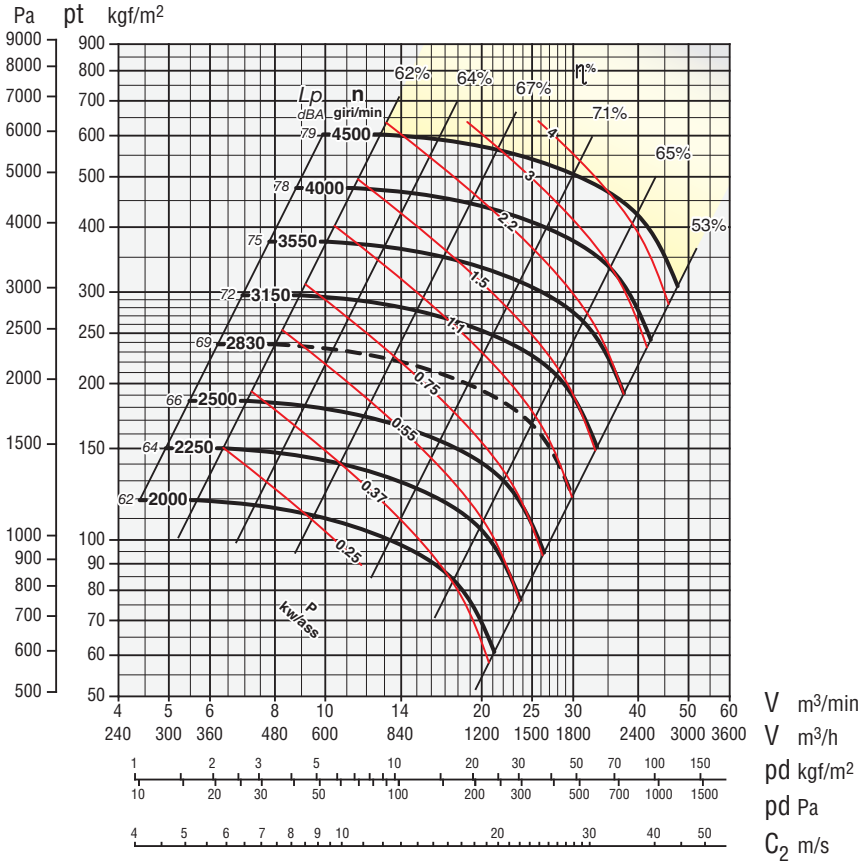

MPRc 401

ZONA IN GIALLO - Consultare ufficio tecnico
YELLOW ZONE - Consult technical office
ZONE EN JAUNE - Consulter le bureau technique
GELBE ZONE - Planungsbüro konsultieren
ZONA AMARILLA - Consultar la oficina técnica

Giri massimi ammissibili:
Maximum admissible rounds:
Tours maxima admissibles:
Höchste zulässige Drehzahl:
Revoluciones máximas admisible:
<90°C = 4000 giri/min.
90÷200°C = 3700 giri/min.
200÷350°C = 3200 giri/min.

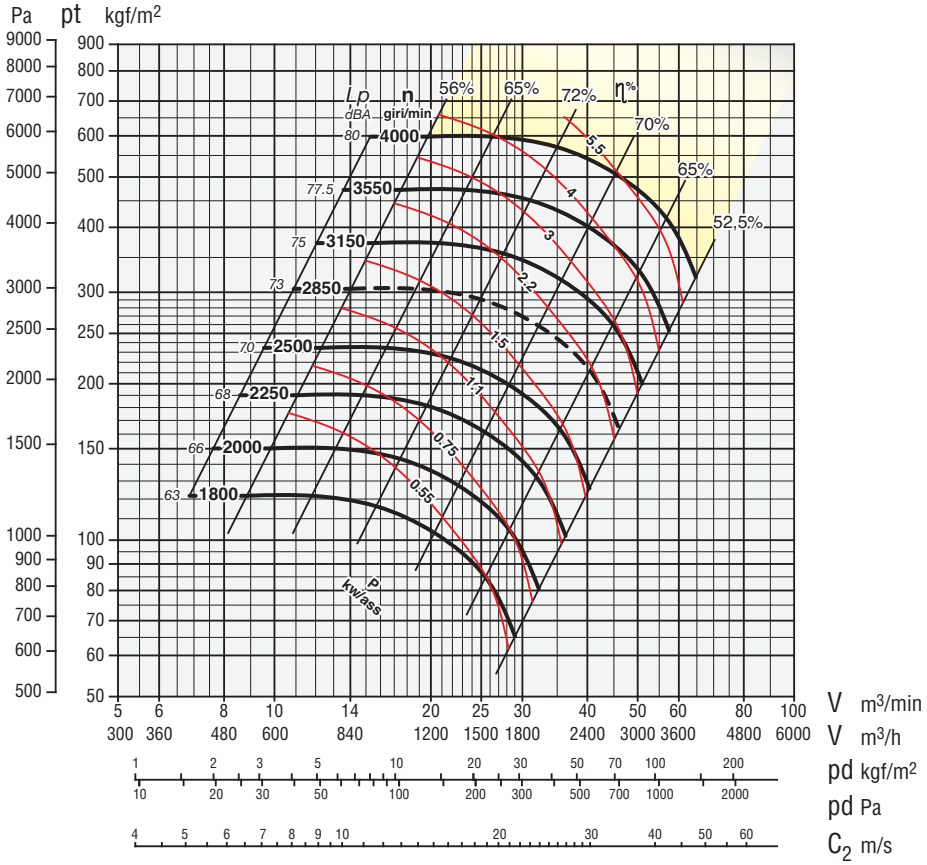

Tolleranza sulla rumorosità + 3 dBA
Noise level tolerance + 3 dBA
Tolérance sur niveau sonore + 3 dBA
Toleranz Schallpegel + 3 dBA
Tolerancia sobre la intensidad acústica + 3 dBA

kw assorbiti ventilatore tolleranza ± 3%
kw consumed fan tolerance ± 3%
Tolérance sur Pabs kw ± 3%
Toleranz der Wellenleistung ±3 %
kw absorbidos ventilador tolerancia ± 3%

Tolleranza sulla portata ± 5 %
Capacity tolerance ± 5 %
Fördertoleranz ± 5 %
Tolèrance sur le débit ± 5 %
Tolerancia en el caudal ± 5%

Secondo norme UNI EN ISO 5801:2009 (UNI 10531:1995)
According to the UNI EN ISO 5801:2009 (UNI 10531:1995)
Selon normes UNI EN ISO 5801:2009 (UNI 10531:1995)
Rohrleitung nach UNI EN ISO 5801:2009 (UNI 10531:1995)
Segun normas UNI EN ISO 5801:2009 (UNI 10531:1995)

MPRc 451/501

MPRc 451

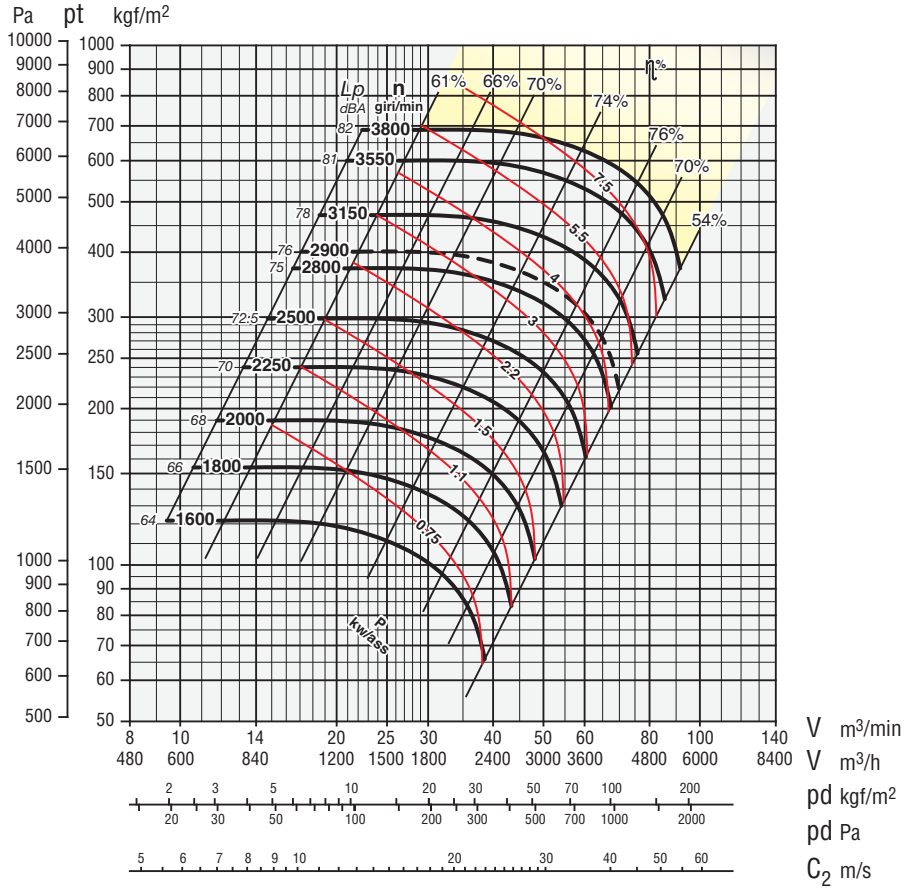

ZONA IN GIALLO - Consultare ufficio tecnico
YELLOW ZONE - Consult technical office
ZONE EN JAUNE - Consulter le bureau technique
GELBE ZONE - Planungsbüro konsultieren
ZONA AMARILLA - Consultar la oficina técnica

Giri massimi ammissibili:
Maximum admissible rounds:
Tours maxima admissibles:
Höchste zulässige Drehzahl:
Revoluciones máximas admisible:
<90°C = 3800 giri/min.
90÷200°C = 3400 giri/min.
200÷350°C = 3000 giri/min.

MPRc 501

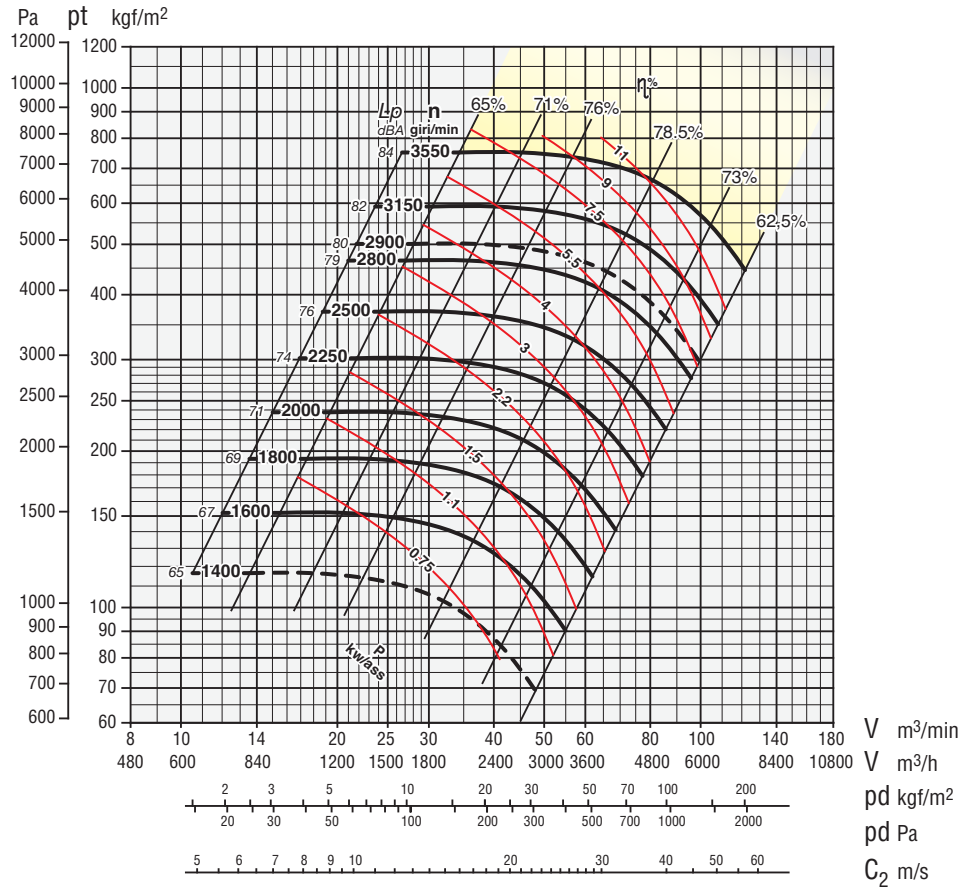

ZONA IN GIALLO - Consultare ufficio tecnico
YELLOW ZONE - Consult technical office
ZONE EN JAUNE - Consulter le bureau technique
GELBE ZONE - Planungsbüro konsultieren
ZONA AMARILLA - Consultar la oficina técnica

Giri massimi ammissibili:
Maximum admissible rounds:
Tours maxima admissibles:
Höchste zulässige Drehzahl:
Revoluciones máximas admisible:
<90°C = 3550 giri/min.
90÷200°C = 3100 giri/min.
200÷350°C = 2800 giri/min.

Tolleranza sulla rumorosità + 3 dBA
Noise level tolerance + 3 dBA
Tolérance sur niveau sonore + 3 dBA
Toleranz Schallpegel + 3 dBA
Tolerancia sobre la intensidad acústica + 3 dBA

kw assorbiti ventilatore tolleranza ± 3%
kw consumed fan tolerance ± 3%
Tolérance sur Pabs kw ± 3%
Toleranz der Wellenleistung ±3 %
kw absorbidos ventilador tolerancia ± 3%

Tolleranza sulla portata ± 5 %
Capacity tolerance ± 5 %
Fördertoleranz ± 5 %
Tolèrance sur le débit ± 5 %
Tolerancia en el caudal ± 5%

Secondo norme UNI EN ISO 5801:2009 (UNI 10531:1995)
According to the UNI EN ISO 5801:2009 (UNI 10531:1995)
Selon normes UNI EN ISO 5801:2009 (UNI 10531:1995)
Rohrleitung nach UNI EN ISO 5801:2009 (UNI 10531:1995)
Segun normas UNI EN ISO 5801:2009 (UNI 10531:1995)

MPRc 561

ZONA IN GIALLO - Consultare ufficio tecnico
YELLOW ZONE - Consult technical office
ZONE EN JAUNE - Consulter le bureau technique
GELBE ZONE - Planungsbüro konsultieren
ZONA AMARILLA - Consultar la oficina técnica

Giri massimi ammissibili:
Maximum admissible rounds:
Tours maxima admissibles:
Höchste zulässige Drehzahl:
Revoluciones máximas admisible:
<90°C = 3150 giri/min.
90÷200°C = 2800 giri/min.
200÷350°C = 2400 giri/min.

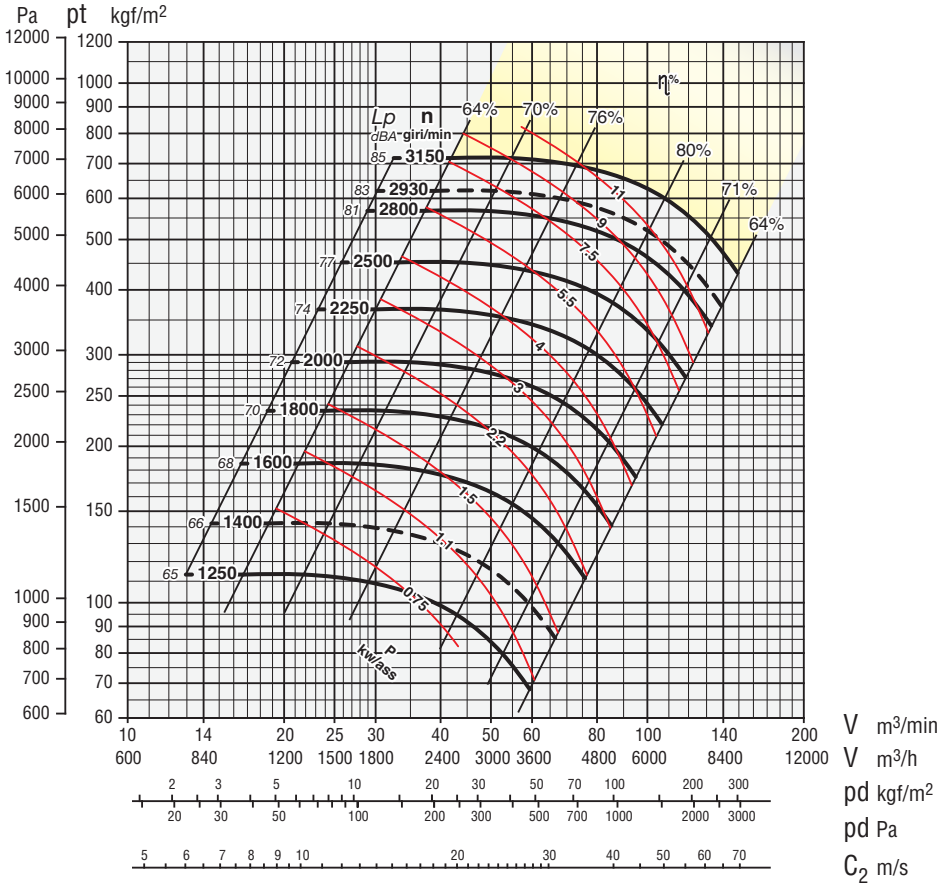

Tolleranza sulla rumorosità + 3 dBA
Noise level tolerance + 3 dBA
Tolérance sur niveau sonore + 3 dBA
Toleranz Schallpegel + 3 dBA
Tolerancia sobre la intensidad acústica + 3 dBA

kw assorbiti ventilatore tolleranza ± 3%
kw consumed fan tolerance ± 3%
Tolérance sur Pabs kw ± 3%
Toleranz der Wellenleistung ±3 %
kw absorbidos ventilador tolerancia ± 3%

Tolleranza sulla portata ± 5 %
Capacity tolerance ± 5 %
Fördertoleranz ± 5 %
Tolèrance sur le débit ± 5 %
Tolerancia en el caudal ± 5%

Secondo norme UNI EN ISO 5801:2009 (UNI 10531:1995)
According to the UNI EN ISO 5801:2009 (UNI 10531:1995)
Selon normes UNI EN ISO 5801:2009 (UNI 10531:1995)
Rohrleitung nach UNI EN ISO 5801:2009 (UNI 10531:1995)
Segun normas UNI EN ISO 5801:2009 (UNI 10531:1995)

Tipo - Type - Typ - Tipo		Dati ErP									
Ventilatore Fan Ventilateur Ventilator Ventilador	Motore Motor Moteur Motor Motor	Pn kW	n. min.$^{-1}$	Rapp. Spec.	q m³/min.	Pf kgf/m²	Pa kW	Pe kW	ηe	ηe target 2015	N2015 = 64 TARGET N
MPRc 351	80 A4	0,55	2000	1,01	13	102	0,28	0,42	50,0	49,6	64,4
	80 A2	0,75	2250	1,01	14	129	0,40	0,58	51,5	51,0	64,4
	80 B2	1,1	2500	1,02	16	160	0,55	0,78	53,0	52,4	64,6
	90 S2	1,5	2830	1,02	18	204	0,80	1,11	54,0	54,0	64,1
	90 L2	2,2	3150	1,02	20	253	1,10	1,49	55,5	55,3	64,1
	100 L2	3	3550	1,03	22	322	1,58	2,07	56,9	56,8	64,1
	112 M2	4	4000	1,04	25	408	2,26	2,89	58,4	58,3	64,1
	132 S2	5,5	4500	1,05	28	517	3,22	3,98	60,3	59,8	64,5
MPRc 401	80 B4	0,75	1800	1,01	16	115	0,40	0,57	53,0	50,9	66,1
	90 S4	1,1	2000	1,01	18	142	0,55	0,76	54,2	52,2	65,9
	90 S2	1,5	2250	1,02	20	180	0,78	1,08	54,1	53,9	64,2
	90 L2	2,2	2500	1,02	22	223	1,08	1,45	55,5	55,2	64,3
	100 L2	3	2850	1,03	25	289	1,59	2,09	56,9	56,9	64,1
	112 M2	4	3150	1,03	28	353	2,15	2,75	58,4	58,1	64,3
	132 S2	5,5	3550	1,04	31	449	3,08	3,82	60,3	59,6	64,6
	132 S2	7,5	4000	1,06	35	570	4,41	5,14	63,9	61,0	67,0
MPRc 451	90 S4	1,1	1600	1,01	32	95	0,66	0,91	55,3	53,1	66,2
	90 L4	1,5	1800	1,01	36	121	0,94	1,27	56,3	54,6	65,7
	100 L4	2,2	2000	1,01	40	149	1,29	1,71	57,6	55,9	65,6
	100 L2	3	2250	1,02	45	189	1,84	2,40	58,4	57,5	64,9
	112 M2	4	2500	1,02	50	233	2,52	3,20	60,0	58,8	65,2
	132 S2	5,5	2800	1,03	56	292	3,54	4,35	62,0	60,2	65,8
	132 S2	5,5	2900	1,03	58	314	3,93	4,79	62,4	60,7	65,8
	132 S2	7,5	3150	1,04	64	370	5,04	5,81	66,0	61,5	68,4
	132 M2	9,2	3550	1,05	72	470	7,21	8,29	66,2	63,1	67,1
	160 M2	11	3800	1,05	77	538	8,84	10,09	66,8	63,9	66,8
MPRc 501	90 S4	1,1	1400	1,01	31	104	0,67	0,93	57,0	53,2	67,8
	90 L4	1,5	1600	1,01	36	135	1,00	1,36	57,9	54,9	67,0
	100 L4	2,2	1800	1,02	40	171	1,43	1,89	59,5	56,4	67,1
	100 L4	3	2000	1,02	45	211	1,96	2,53	60,9	57,7	67,2
	112 M2	4	2250	1,03	50	267	2,79	3,53	62,1	59,3	66,9
	132 S2	5,5	2500	1,03	56	330	3,83	4,68	64,2	60,5	67,7
	132 S2	7,5	2800	1,04	62	414	5,38	6,21	68,0	61,8	70,1
	132 M2	9,2	2900	1,04	65	444	5,98	6,87	68,3	62,3	70,0
	160 M2	11	3150	1,05	70	524	7,66	8,74	68,8	63,4	69,4
	160 M2	15	3550	1,06	79	666	10,97	12,42	69,3	64,2	69,2
MPRc 561	90 S4	1,1	1250	1,01	44	94	0,84	1,15	58,0	54,2	67,9
	90 L4	1,5	1400	1,01	49	117	1,17	1,59	59,2	55,6	67,6
	100 L4	3	1600	1,01	56	153	1,75	2,27	61,9	57,2	68,6
	112 M4	4	1800	1,02	63	194	2,50	3,14	63,6	58,7	68,9
	132 S4	5,5	2000	1,02	70	240	3,43	4,18	65,5	60,0	69,5
	132 S2	7,5	2250	1,03	79	303	4,88	5,64	69,2	61,4	71,8
	132 M2	9,2	2500	1,04	88	375	6,69	7,69	69,6	62,8	70,8
	160 M2	15	2800	1,05	98	470	9,40	10,64	70,7	64,0	70,7
	160 M2	15	2930	1,05	103	515	10,77	12,19	70,7	64,2	70,6
	160 L2	18,5	3150	1,06	110	595	13,38	15,07	71,1	64,4	70,7

Serie EU-EUM-TR-MPR

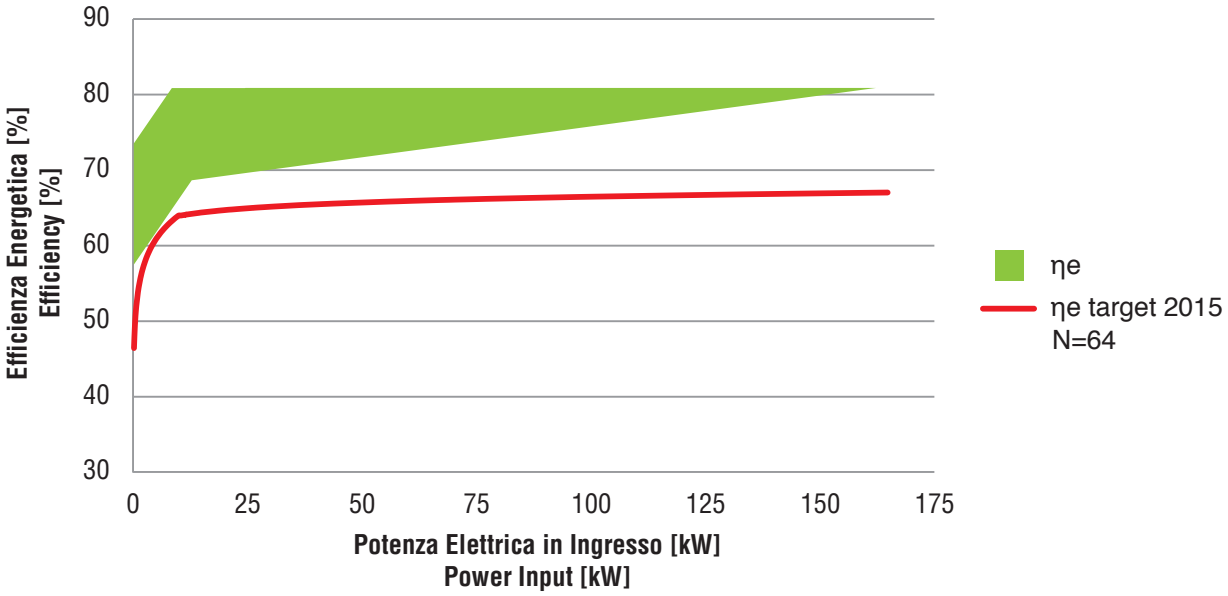

Serie MPRc

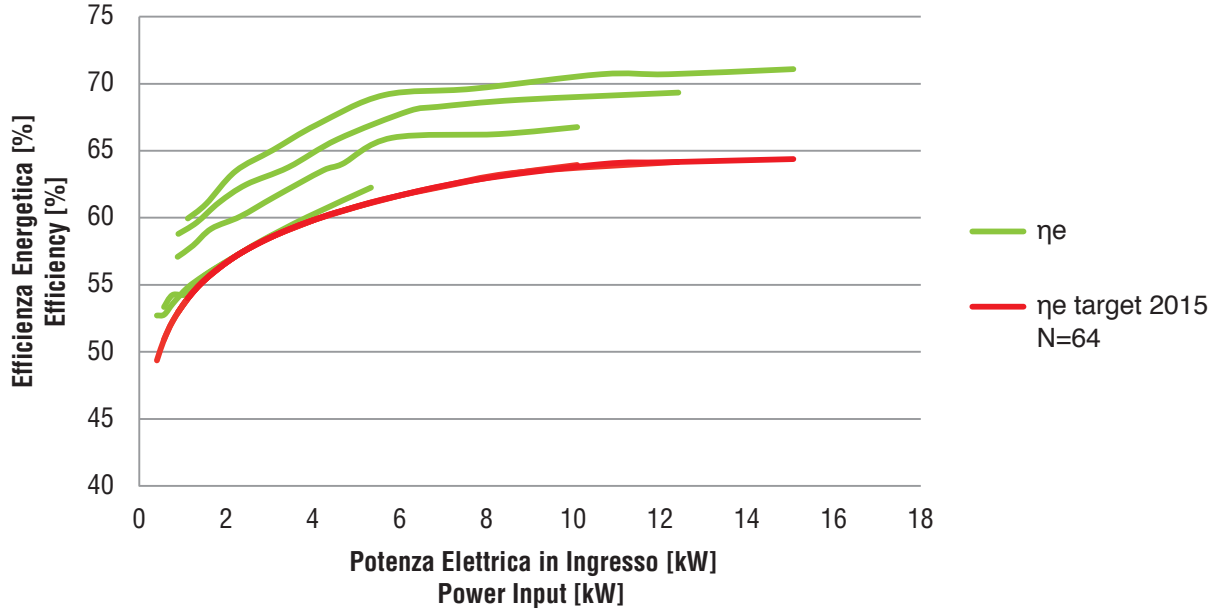

Campo di funzionamento **Operating range** **Champe de Fonctionnement** **Leistungsbereich** **Funcionamiento**
2 - 4 - Poli **2 - 4 - Poles** **2 - 4 - Poles** **2 - 4 - Polig** **2 - 4 - Polos**

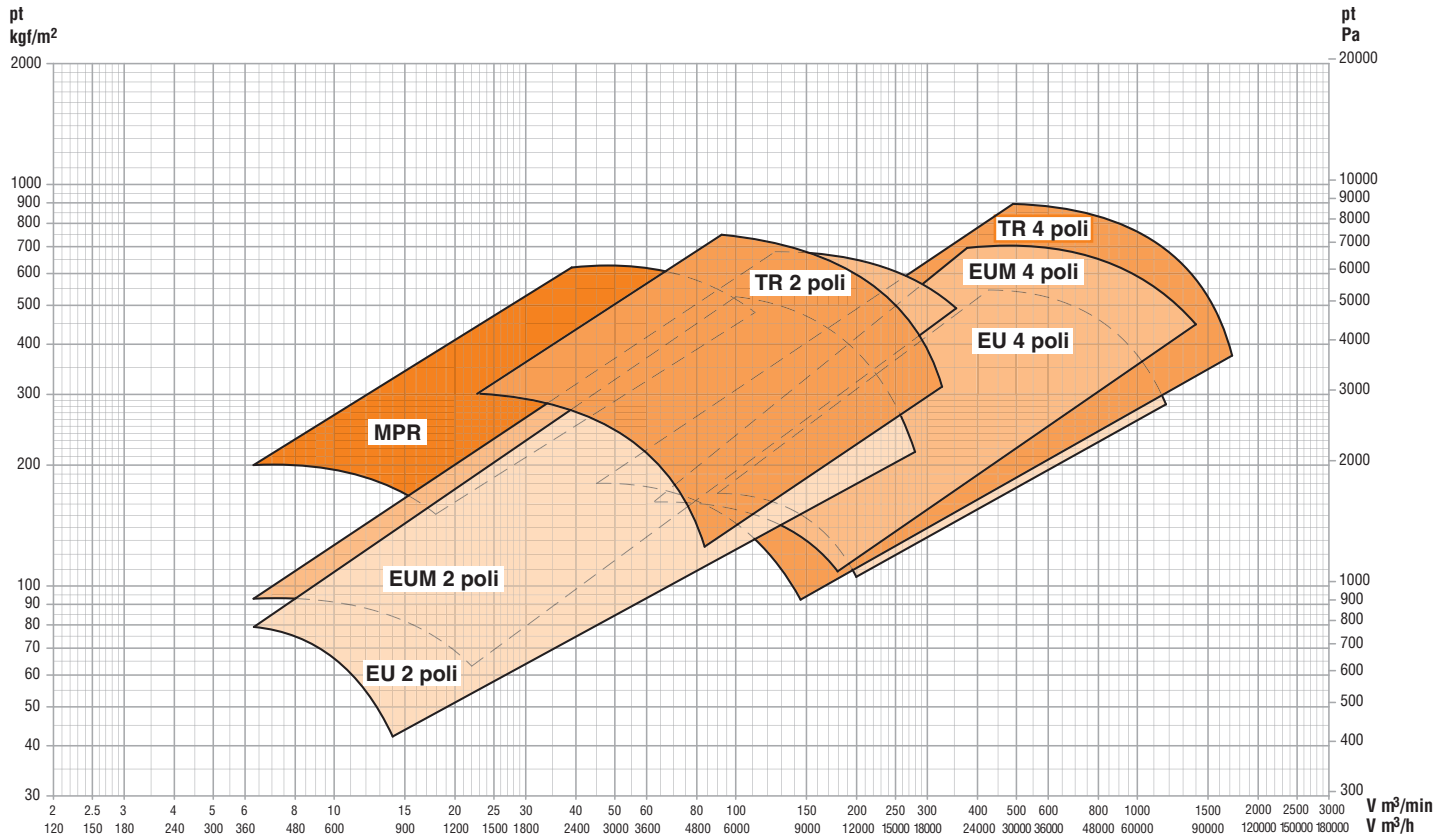

Campo di funzionamento **Operating range** **Champe de Fonctionnement** **Leistungsbereich** **Funcionamiento**

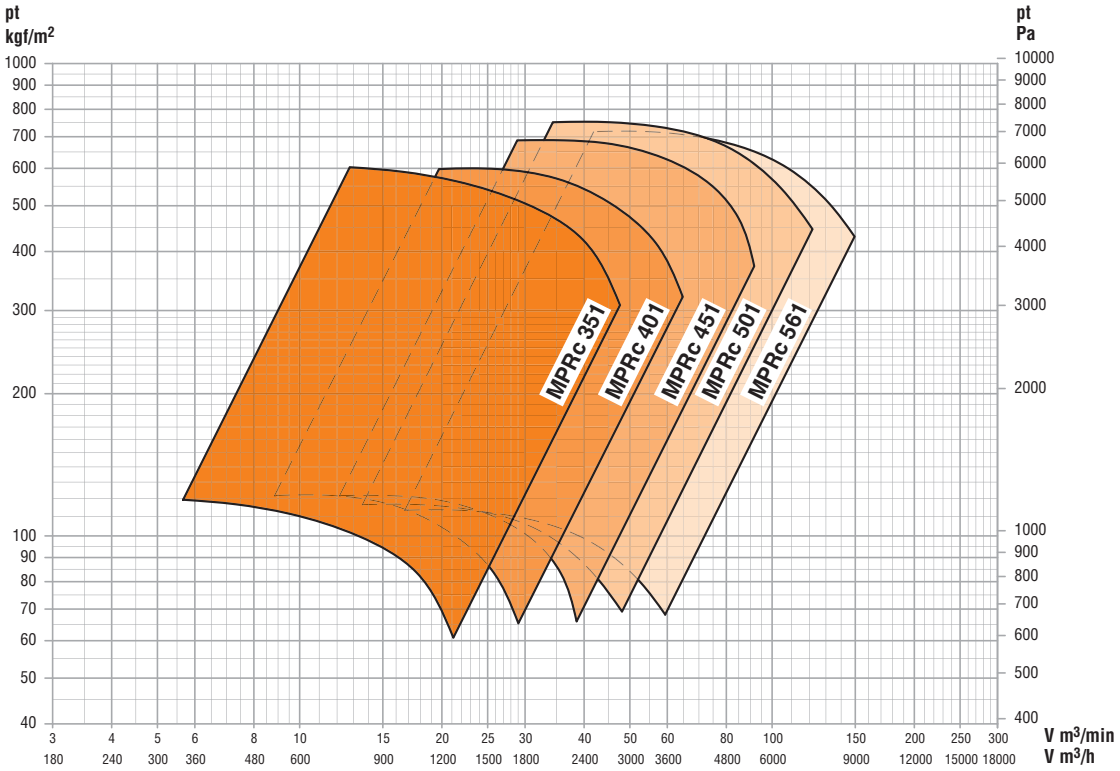

CURVE DI FUNZIONAMENTO serie
CHARACTERISTIC CURVE series
COURBES DE FONCTIONNEMENT série
LEISTUNGSKURVEN serie
CURVAS DE FUNCIONAMIENTO serie

EU-EUM-MPR-TR

euroventilatori international
VENTILATORI INDUSTRIALI INDUSTRIAL FANS

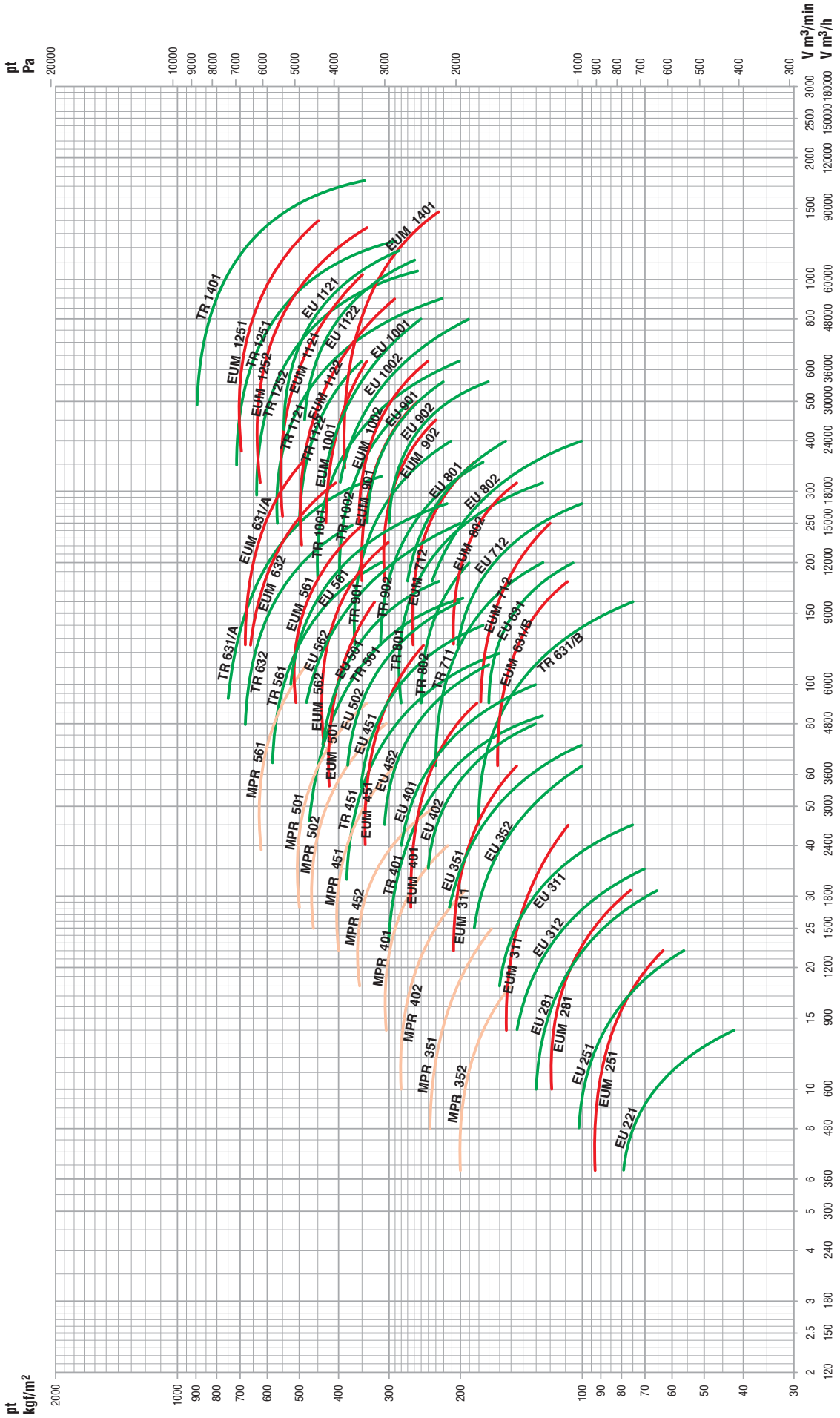

ES. 4

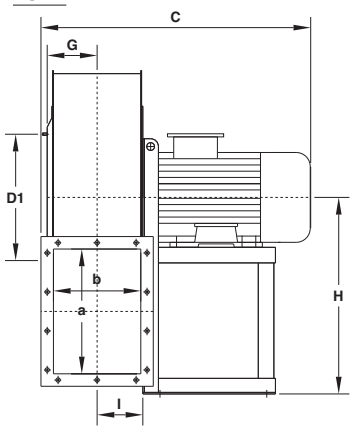

ES. 5

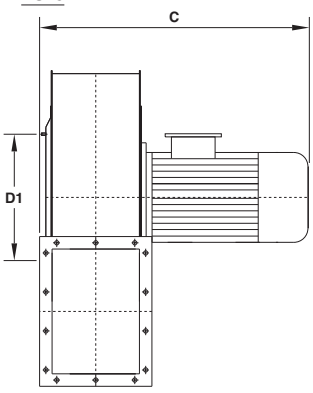

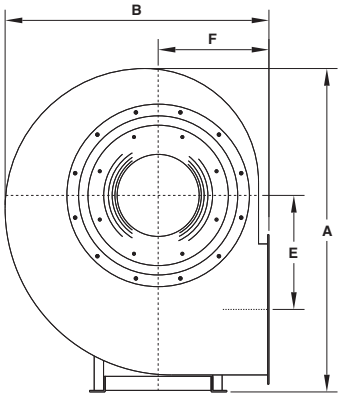

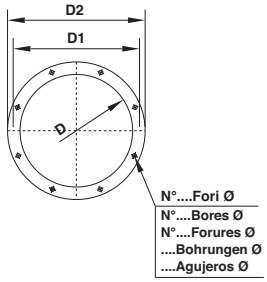

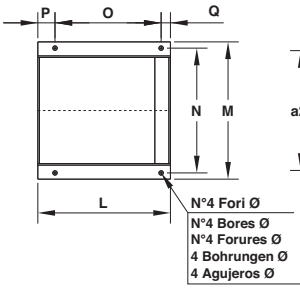

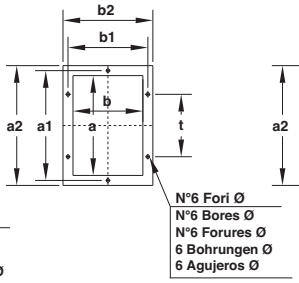

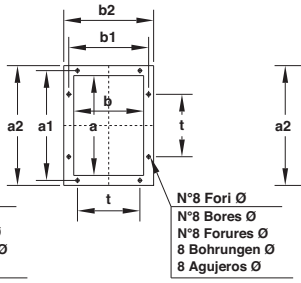

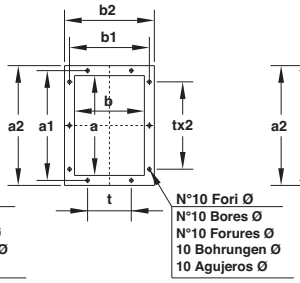

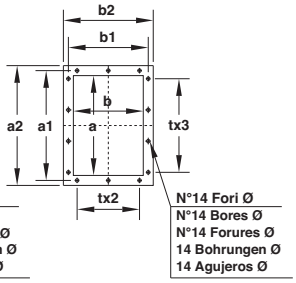

Tabella orientamenti
Table of discharge positions
Tableau d'orientation
Tabelle der Gehäusestellungen
Tabla de las orientaciones

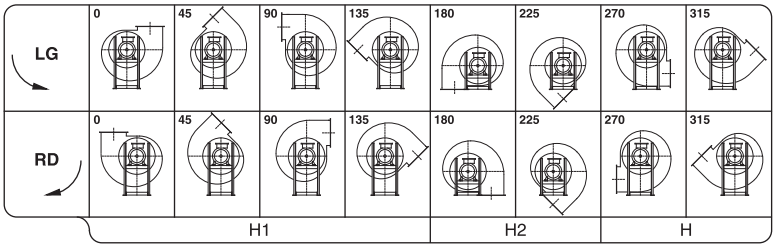

EU 221 ÷ 712

Il ventilatore è orientabile
The fan is revolvable
Le ventilateur est orientable
Ventilatorgehäuse ist drehbar
El ventilador es orientable

N.B.: Per motivi costruttivi interni, i ventilatori dalla grandezza 451÷501 verranno forniti con un orientamento di 30° anzichè 45°, ciò comporta che gli orientamenti sono: 0°, 30°, 60°, 90°, 120°, 150°, 180°, 210°, 240°, 270°, 300°, 330°.

N.B.: For constructive reasons, the fans from size 451÷501 follow an orientation with angles of 30° instead of 45°, this implies that the orientations are: 0°, 30°, 60°, 90°, 120°, 150°, 180°, 210°, 240°, 270°, 300°, 330°.

N.B.: Pour des raisons de construction, les ventilateurs de la grandeur 451÷501 suivent des orientation avec angles de 30° au lieu de 45°, ce qui implique que les orientations sont les suivantes: 0°, 30°, 60°, 90°, 120°, 150°, 180°, 210°, 240°, 270°, 300°, 330°.

N.B.: Aus bautechnischen Gründen kann die Gehäusestellung bei Ventilatoren der Serie 451÷501 nur mit einen Winkel von 30 anstatt 45, dies impliziert, dass die orientierungen: 0°, 30°, 60°, 90°, 120°, 150°, 180°, 210°, 240°, 270°, 300°, 330°.

N.B.: Por razones de fabricación, los ventiladores de dimensiones 451÷501 siguen una orientación con ángulos de 30° en vez de 45°, esto implica que las orientaciones son: 0°, 30°, 60°, 90°, 120°, 150°, 180°, 210°, 240°, 270°, 300°, 330°.

Tipo - Type - Typ - Tipo		Ventilatore / Fan / Ventilateur / Ventilator / Ventilador									Basamento / Base / Chassis / Sockel / Base								Flangia aspirante / Inlet flange / Bride a l'aspiration / Flansch saugseitig / Brida aspirante					Flangia premente / Outlet flange / Bride en refoulement / Flansch druckseitig / Brida impelente								Peso / Weight / Poids / Gewicht / Peso	PD^2 GD^2
Ventilatore / Fan / Ventilateur / Ventilator / Ventilador	Motore / Motor / Moteur / Motor / Motor	A	B	C	E	F	G	H	H_1	H_2	I	L	M	N	O	P	Q	ø	D	D_1	D_2	N°	ø	a	b	a_1	b_1	a_2	b_2	t	N°	ø	Kg	$Kg\ m^2$
EU 221	63 A2	425	355	330	130	160	63	250	250	160	56	150	196	175	85	50	15	10	129	165	189	4	9,5	140	100	182	141	210	170	112	6	11,5	12	0,05
EU 251	71 A2	530	450	370	170	200	80	315	315	200	76	190	235	215	125	50	15	10	185	219	255	8	11,5	200	140	241	182	270	210	112	8	11,5	17	0,07
EU 281	71 B2	590	495	400	202	212	90	355	355	212	86	190	235	215	125	50	15	10	205	241	275	8	11,5	224	160	265	200	294	230	112	8	11,5	21	0,12
EU 312	80 A2	665	550	450	228	236	100	400	400	236	96	190	235	215	125	50	15	10	229	265	299	8	11,5	250	180	292	219	320	250	112	10	11,5	27	0,15
EU 311	80 B2	665	550	450	228	236	100	400	400	236	96	190	235	215	125	50	15	10	229	265	299	8	11,5	250	180	292	219	320	250	112	10	11,5	28	0,18
EU 352	90 S2	745	620	515	263	265	112	450	450	265	106	215	270	245	137	60	18	10	255	292	325	8	11,5	280	200	332	249	360	280	125	10	11,5	38	0,30
EU 351	90 L2	745	620	515	263	265	112	450	450	265	106	215	270	245	137	60	18	10	255	292	325	8	11,5	280	200	332	249	360	280	125	10	11,5	39	0,36
EU 402	100 LA2	830	695	610	292	300	125	500	500	300	120	260	332	300	200	35	25	12	286	332	366	8	11,5	315	224	366	273	395	304	125	10	11,5	49	0,5
EU 401	112 M2	830	695	610	292	300	125	500	500	300	120	260	332	300	200	35	25	12	286	332	366	8	11,5	315	224	366	273	395	304	125	10	11,5	51	0,7
EU 452	132 SA2	930	780	700	328	335	145	560	560	335	132	320	392	360	250	45	25	12	321	366	401	8	11,5	355	250	405	300	435	330	125	10	11,5	69	1,0
EU 451	132 SB2	930	780	700	328	335	145	560	560	335	132	320	392	360	250	45	25	12	321	366	401	8	11,5	355	250	405	300	435	330	125	10	11,5	72	1,1
EU 502	132 MB2	1040	850	730	365	355	160	630	630	355	148	320	392	360	250	45	25	12	361	405	441	8	11,5	400	280	448	332	480	360	125	14	11,5	93	1,5
EU 501	160 MR2	1040	850	865	365	355	160	630	630	355	148	425	440	400	340	55	30	14	361	405	441	8	11,5	400	280	448	332	480	360	125	14	11,5	105	1,6
EU 562	160 M2	1170	955	900	410	400	180	710	560	400	165	425	440	400	340	55	30	14	406	448	486	12	11,5	450	315	497	366	530	395	125	14	11,5	125	3,0
EU 561	160 L2	1170	955	900	410	400	180	710	560	400	165	425	440	400	340	55	30	14	406	448	486	12	11,5	450	315	497	366	530	395	125	14	11,5	129	3,6
EU 631	132 SA4	1315	1090	805	465	450	201	800	630	450	182	320	392	360	250	45	25	12	456	497	536	12	11,5	500	355	551	405	580	435	125	14	11,5	150	5,2

Tabella non impegnativa
The above date are unbinding
Tableay sans engagement
Maße unverbindlich
Los datos de la tabla no son vinculantes

Peso ventilatore in kg (senza motore)
Fan weight in kg (without motor)
Poids du ventilateur en kg (sans moteurs)
Ventilator Gewicht in kg (ohne Motor)
Peso del ventilador en kg (sin motor)

ES. 4

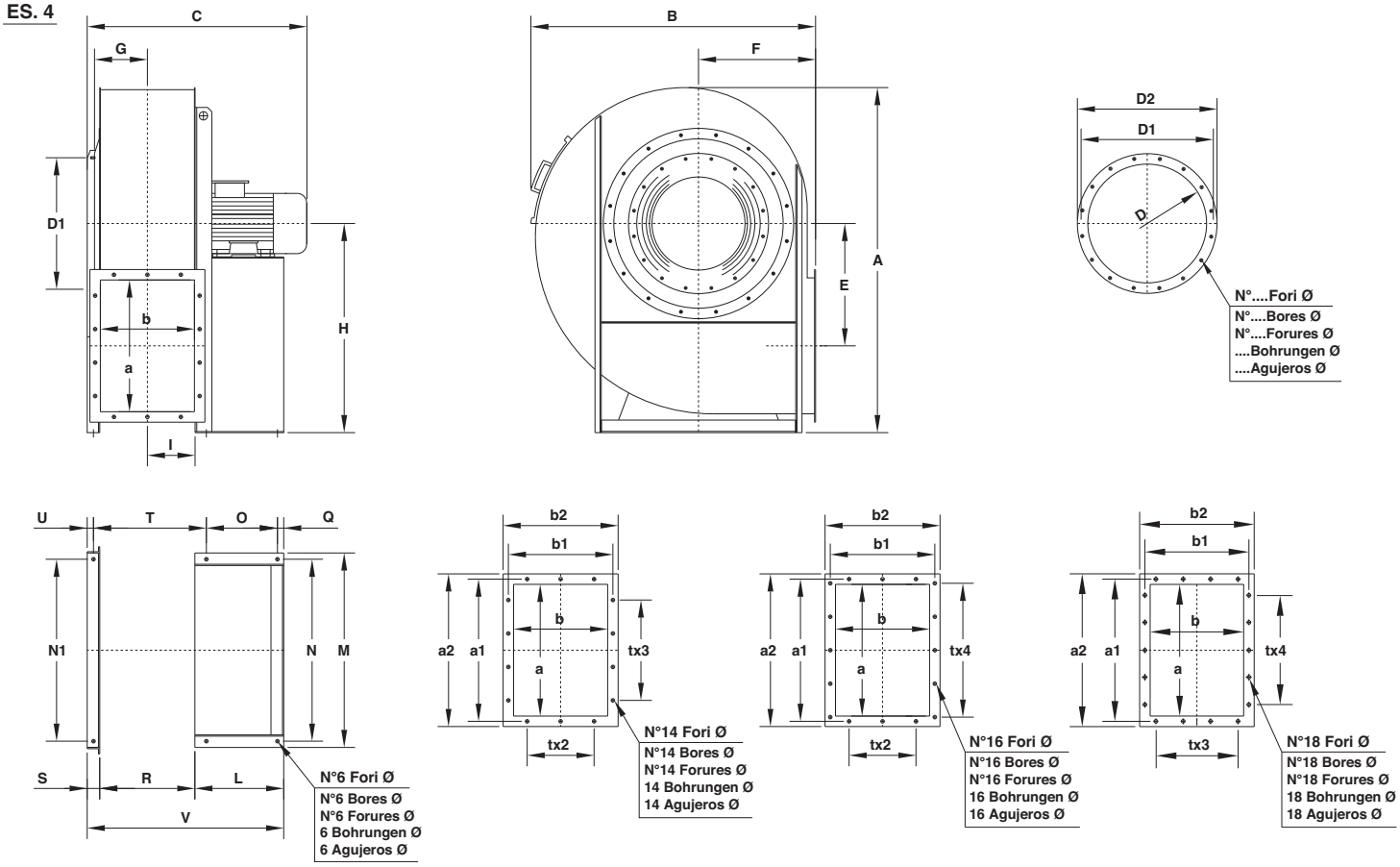

Tabella orientamenti
Table of discharge positions
Tableau d'orientation
Tabelle der Gehäusestellungen
Tabla de las orientaciones

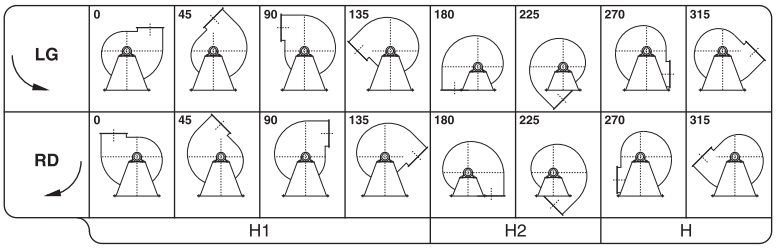

EU 802 ÷ 1121

Il ventilatore non è orientabile
The fan is not revolvable
Le ventilateur n'est pas orientable
Ventilatorgehäuse ist nicht drehbar
El ventilador no es orientable

Tipo - Type - Typ - Tipo		Ventilatore Fan Ventilateur Ventilador									Basamento Base Chassis Sockel Base													Flangia aspirante Inlet flange Bride a l'aspiration Flansch saugseitig Brida aspirante					Flangia premente Outlet flange Bride en refoulement Flansch dryckseitig Brida impelente								Peso Weight Poids Gewicht Peso	PD^2 GD^2
Ventilatore Fan Ventilateur Ventilador Ventilador	Motore Motor Moteur Motor Motor	A	B	C	E	F	G	H	H_1	H_2	I	L	M	N	N_1	O	Q	R	S	T	U	V	Ø	D	D_1	D_2	N°	Ø	a	b	a_1	b_1	a_2	b_2	t	N°	Ø	Kg	Kg m²
EU 712	132 MA4	1490	1230	860	525	500	225	900	710	500	207	320	392	360	800	250	25	410	50	483	25	780	12	506	551	586	12	11,5	560	400	629	464	660	500	160	14	14	230	8,5
EU 802	160 M4	1650	1365	1055	585	560	250	1000	800	560	228	425	930	870	870	340	30	455	60	541	30	940	17	568	629	668	16	11,5	630	450	698	513	730	550	160	14	14	307	17
EU 801	160 L4	1650	1365	1055	585	560	250	1000	800	560	228	425	930	870	870	340	30	455	60	541	30	940	17	568	629	668	16	11,5	630	450	698	513	730	550	160	14	14	320	17
EU 902	180 L4	1770	1510	1180	630	630	280	1060	900	630	253	470	1030	970	970	370	35	506	60	601	30	1036	19	638	698	738	16	11,5	710	500	775	567	810	600	160	16	14	381	35
EU 901	200 L4	1770	1510	1180	630	630	280	1060	900	630	253	500	1030	970	970	385	40	506	60	611	30	1066	19	638	698	738	16	11,5	710	500	775	567	810	600	160	16	14	395	35
EU 1002	225 S4	1980	1700	1315	710	710	315	1180	1000	710	284	550	1130	1060	1060	425	40	568	60	683	30	1178	21	718	775	818	16	11,5	800	560	871	639	920	680	200	14	14	550	53
EU 1001	225 M4	1980	1700	1315	710	710	315	1180	1000	710	284	550	1130	1060	1060	425	40	568	60	683	30	1178	21	718	775	818	16	11,5	800	560	871	639	920	680	200	14	14	580	55
EU 1122	280 S4	2250	1900	1550	800	800	354	1320	1120	800	320	700	1270	1200	1200	550	50	638	70	773	35	1408	24	808	861	908	16	14	900	630	968	708	1020	750	200	18	14	750	85
EU 1121	280 M4	2250	1900	1580	800	800	354	1320	1120	800	320	700	1270	1200	1200	550	50	638	70	773	35	1408	24	808	861	908	16	14	900	630	968	708	1020	750	200	18	14	790	90

Tabella non impegnativa
The above date are unbinding
Tableay sans engagement
Maße unverbindlich
Los datos de la tabla no son vinculantes

Peso ventilatore in kg (senza motore)
Fan weight in kg (without motor)
Poids du ventilateur en kg (sans moteurs)
Ventilator Gewicht in kg (ohne Motor)
Peso del ventilador en kg (sin motor)

ES. 4

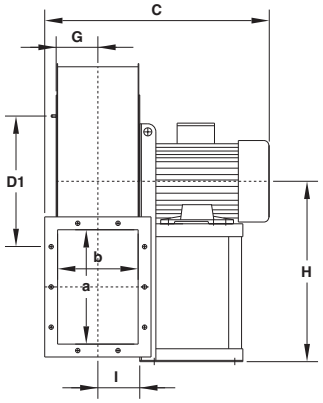

ES. 5

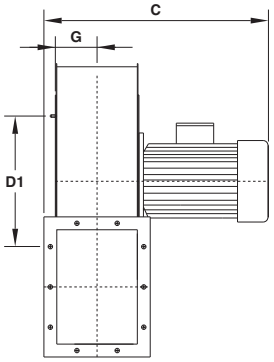

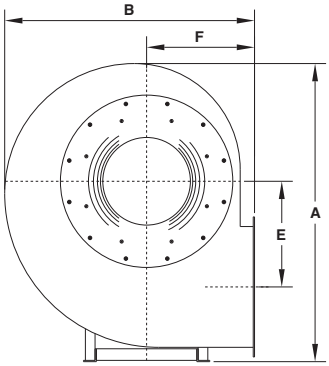

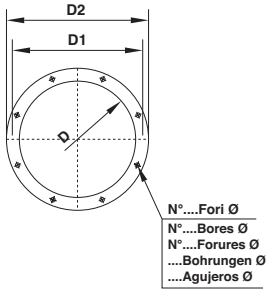

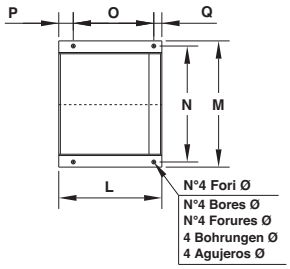

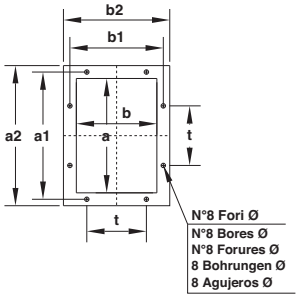

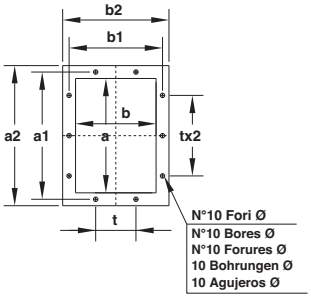

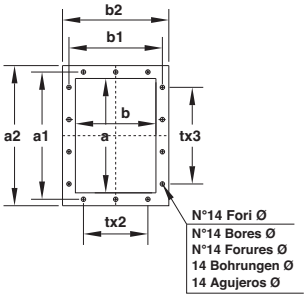

Tabella orientamenti
Table of discharge positions
Tableau d'orientation
Tabelle der Gehäusestellungen
Tabla de las orientaciones

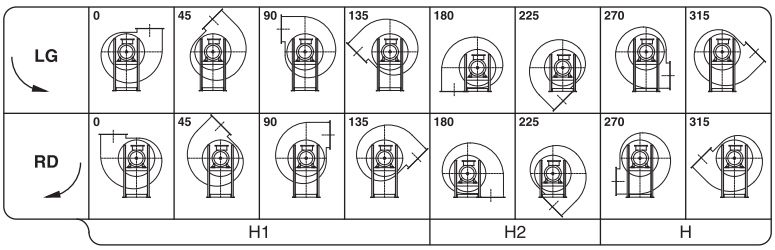

EUM 311 ÷ 712

Il ventilatore è orientabile
The fan is revolvable
Le ventilateur est orientable
Ventilatorgehäuse ist drehbar
El ventilador es orientable

N.B.: Per motivi costruttivi interni, i ventilatori dalla grandezza 451÷501 verranno forniti con un orientamento di 30° anzichè 45°, ciò comporta che gli orientamenti sono: 0°, 30°, 60°, 90°, 120°, 150°, 180°, 210°, 240°, 270°, 300°, 330°.

N.B.: For constructive reasons, the fans from size 451÷501 follow an orientation with angles of 30° instead of 45°, this implies that the orientations are: 0°, 30°, 60°, 90°, 120°, 150°, 180°, 210°, 240°, 270°, 300°, 330°.

N.B.: Pour des raisons de construction, les ventilateurs de la grandeur 451÷501 suivent des orientation avec angles de 30° au lieu de 45°, ce qui implique que les orientations sont les suivantes: 0°, 30°, 60°, 90°, 120°, 150°, 180°, 210°, 240°, 270°, 300°, 330°.

N.B.: Aus bautechnischen Gründen kann die Gehäusestellung bei Ventilatoren der Serie 451÷501 nur mit einen Winkel von 30 anstatt 45, dies impliziert, dass die orientierungen: 0°, 30°, 60°, 90°, 120°, 150°, 180°, 210°, 240°, 270°, 300°, 330°.

N.B.: Por razones de fabricación, los ventiladores de dimensiones 451÷501 siguen una orientación con ángulos de 30° en vez de 45°, esto implica que las orientaciones son: 0°, 30°, 60°, 90°, 120°, 150°, 180°, 210°, 240°, 270°, 300°, 330°.

Tipo - Type - Typ - Tipo Ventilatore Fan Ventilateur Ventilator Ventilador	Motore Motor Moteur Motor Motor	Ventilatore Fan Ventilateur Ventilator Ventilador									Basamento Base Chassis Sockel Base								Flangia aspirante Inlet flange Bride a l'aspiration Flansch saugseitig Brida aspirante					Flangia premente Outlet flange Bride en refoulement Flansch druckseitig Brida impelente								Peso Weight Poids Gewicht Peso	PD² GD²
		A	B	C	E	F	G	H	H_1	H_2	I	L	M	N	O	P	Q	ø	D	D_1	D_2	N°	ø	a	b	a_1	b_1	a_2	b_2	t	N°	ø	Kg	Kg m²
EUM 311	80 B2	665	550	450	228	236	94	400	400	236	96	190	235	215	125	50	15	10	255	292	325	8	11,5	250	180	292	219	320	250	112	10	11,5	28	0,14
EUM 351	90 L2	745	620	515	263	265	104	450	450	265	107	215	270	245	137	60	18	10	286	332	366	8	11,5	280	200	332	249	360	280	125	10	11,5	40	0,34
EUM 401	112 M2	830	695	610	292	300	117	500	500	300	120	260	332	300	200	35	25	12	321	366	401	8	11,5	315	224	366	273	395	304	125	10	11,5	55	0,6
EUM 451	132 SB2	930	780	700	328	335	130	560	560	335	132	320	392	360	250	45	25	12	361	405	440	8	11,5	355	250	405	300	435	330	125	10	11,5	78	1,0
EUM 501	160 MA2	1040	850	865	365	355	145	630	630	355	148	425	440	400	340	55	30	14	406	448	485	12	11,5	400	280	448	332	480	360	125	14	11,5	110	1,7
EUM 562	160 MB2	1170	955	900	410	400	163	710	560	400	165	425	440	400	340	55	30	14	456	497	535	12	11,5	450	315	497	366	530	395	125	14	11,5	145	2,8
EUM 561	160 L2	1170	955	900	410	400	163	710	560	400	165	425	440	400	340	55	30	14	456	497	535	12	11,5	450	315	497	366	530	395	125	14	11,5	150	3,4

Tabella non impegnativa
The above date are unbinding
Tableay sans engagement
Maße unverbindlich
Los datos de la tabla no son vinculantes.

Peso ventilatore in kg (senza motore)
Fan weight in kg (without motor)
Poids du ventilateur en kg (sans moteurs)
Ventilator Gewicht in kg (ohne Motor)
Peso del ventilador en kg (sin motor)

ES. 4

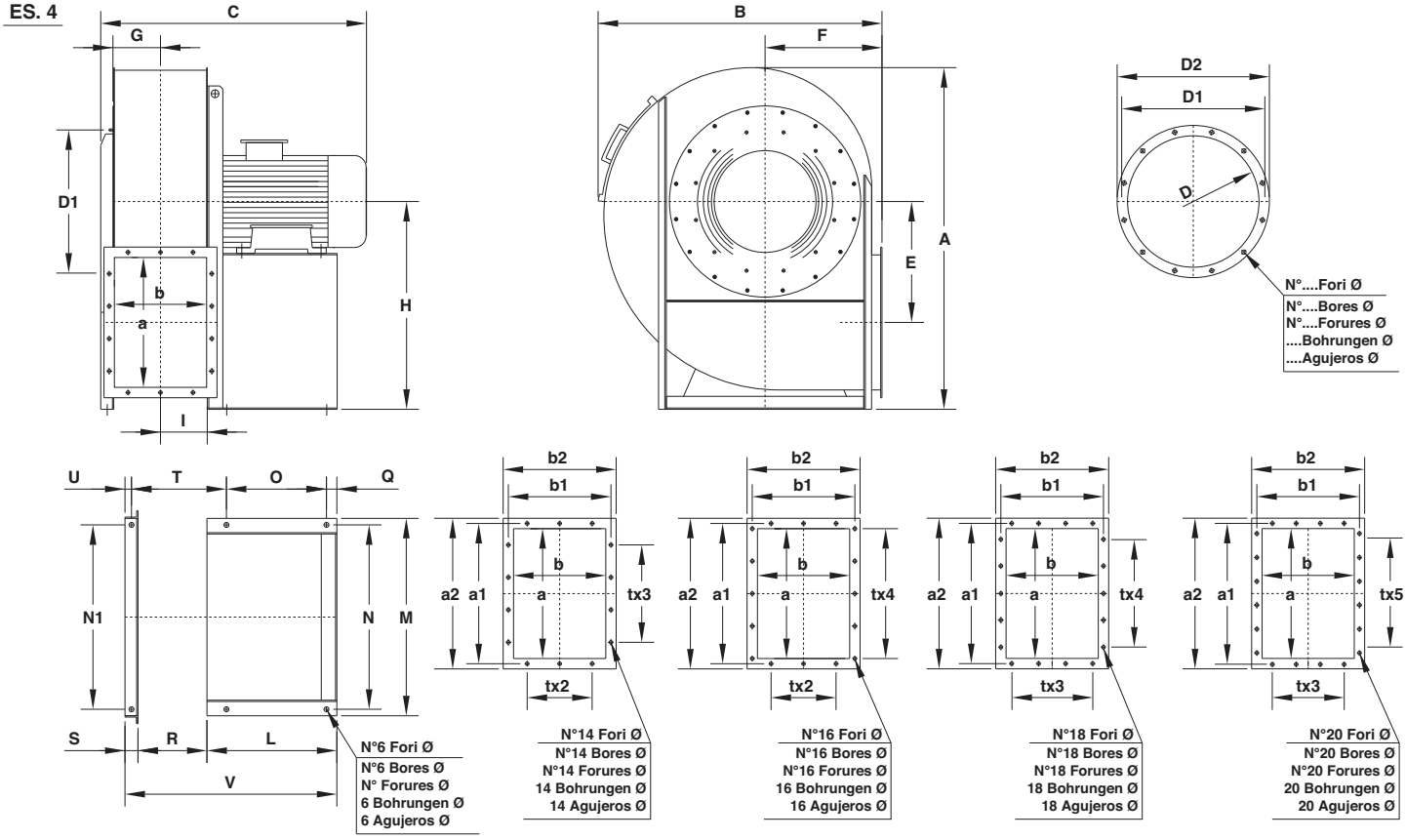

Tabella orientamenti
Table of discharge positions
Tableau d'orientation
Tabelle der Gehäusestellungen
Tabla de las orientaciones

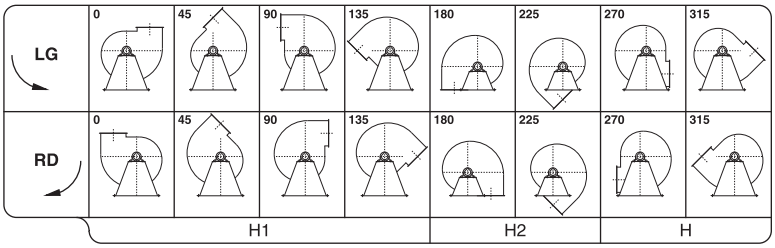

EUM 802 ÷ 1401

Il ventilatore non è orientabile
The fan is not revolvable
Le ventilateur n'est pas orientable
Ventilatorgehäuse ist nicht drehbar
El ventilador no es orientable

*EUM 1252-1251 - RD/LG 90-135 H1 = 1000 *EUM 1401 - RD/LG 90-135 H1 = 1120 *EUM 1401 - RD/LG 315 H = 1500

Tipo - Type - Typ - Tipo		Ventilatore Fan Ventilateur Ventilador Ventilador									Basamento Base Chassis Sockel Base													Flangia aspirante Inlet flange Bride a l'aspiration Flansch saugseitig Brida aspirante					Flangia premente Outlet flange Bride en refoulement Flansch dryckseitig Brida impelente									Peso Weight Poids Gewicht Peso	PD² GD²
Ventilatore Fan Ventilateur Ventilador Ventilador	Motore Motor Moteur Motor Motor	A	B	C	E	F	G	*H	*H1	H2	I	L	M	N	N1	O	Q	R	S	T	U	V	Ø	D	D1	D2	N°	Ø	a	b	a1	b1	a2	b2	t	N°	Ø	Kg	Kg m²
EUM 633	180 M2	1320	1090	1025	465	450	185	800	630	450	186	470	500	450	710	370	35	367	48	456	24	885	14	506	551	586	12	11,5	500	355	551	405	580	435	125	14	11,5	192	5,1
EUM 632	200 LR2	1320	1090	1025	465	450	185	800	630	450	186	500	570	510	710	385	40	367	48	466	24	915	16	506	551	586	12	11,5	500	355	551	405	580	435	125	14	11,5	192	5,1
EUM 631	200 L2	1320	1090	1025	465	450	185	800	630	450	186	500	570	510	710	385	40	367	50	466	24	915	16	506	551	586	12	11,5	500	355	551	405	580	435	125	14	11,5	198	5,5
EUM 712	132 MA4	1485	1230	860	525	500	210	900	710	500	207	320	392	360	800	250	25	412	50	483	25	783	12	568	629	668	16	11,5	560	400	629	464	660	500	160	14	14	233	8,1
EUM 802	160 M4	1650	1365	1055	585	560	236	1000	800	560	230	425	930	870	870	340	30	455	60	540	30	940	17	638	698	738	16	11,5	630	450	698	513	730	550	160	14	14	298	13
EUM 801	160 L4	1650	1365	1055	585	560	236	1000	800	560	230	425	930	870	870	340	30	455	60	540	30	940	17	638	698	738	16	11,5	630	450	698	513	730	550	160	14	14	310	16
EUM 902	180 L4	1775	1510	1180	630	630	260	1060	900	630	255	470	1030	970	970	370	35	506	60	601	30	1036	19	718	775	818	16	11,5	710	500	775	567	810	600	160	16	14	380	30
EUM 901	200 L4	1775	1510	1180	630	630	260	1060	900	630	255	500	1030	970	970	385	40	506	60	611	30	1066	19	718	775	818	16	11,5	710	500	775	567	810	600	160	16	14	410	34
EUM 1002	225 S4	1980	1700	1315	710	710	290	1180	1000	710	285	550	1130	1060	1060	425	40	568	60	683	30	1178	21	808	861	908	16	11,5	800	560	871	639	920	680	200	14	14	560	48
EUM 1001	225 M4	1980	1700	1350	710	710	290	1180	1000	710	285	550	1130	1060	1060	425	40	568	60	683	30	1178	21	808	861	908	16	11,5	800	560	871	639	920	680	200	14	14	570	50
EUM 1122	250 M4	2250	1900	1400	800	800	322	1320	1120	800	320	600	1270	1200	1200	460	45	638	70	768	35	1308	21	908	958	1008	16	14	900	630	968	708	1020	750	200	18	14	690	70
EUM 1121	280 S4	2250	1900	1540	800	800	322	1320	1120	800	320	700	1270	1200	1200	550	50	638	70	773	35	1408	24	908	958	1008	16	14	900	630	968	708	1020	750	200	18	14	750	75
EUM 1252	315 S4	2510	2060	1630	900	830	365	1500	1250	830	360	820	1400	1320	1320	650	60	718	80	868	40	1618	24	1008	1067	1108	24	14	1000	710	1077	785	1120	830	200	18	14	870	100
EUM 1251	315 M4	2510	2060	1770	900	830	365	1500	*1250	830	360	820	1400	1320	1320	650	60	718	80	868	40	1618	24	1008	1067	1108	24	14	1000	710	1077	785	1120	830	200	18	14	910	120
EUM 1401	315 S6	2800	2250	2025	1000	950	495	*1650	*1320	950	404	820	1580	1500	1500	650	60	808	80	958	40	1708	24	1128	1200	1248	24	16	1120	800	1210	881	1260	940	200	20	18	1100	210

Tabella non impegnativa
The above date are unbinding
Tableay sans engagement
Maße unverbindlich
Los datos de la tabla no son vinculantes

Peso ventilatore in kg (senza motore)
Fan weight in kg (without motor)
Poids du ventilateur en kg (sans moteurs)
Ventilator Gewicht in kg (ohne Motor)
Peso del ventilador en kg (sin motor)

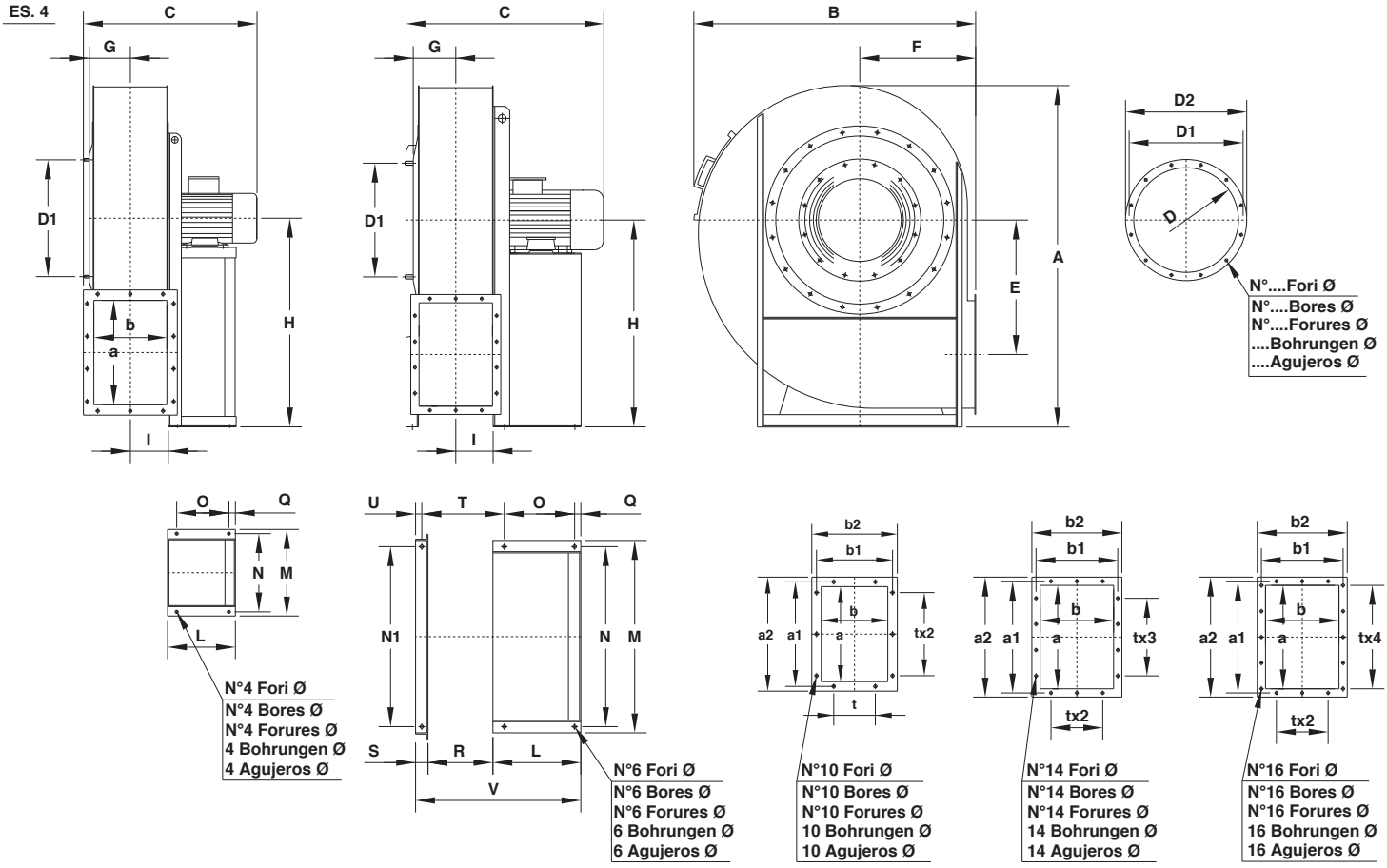

Tabella orientamenti
Table of discharge positions
Tableau d'orientation
Tabelle der Gehäusestellungen
Tabla de las orientaciones

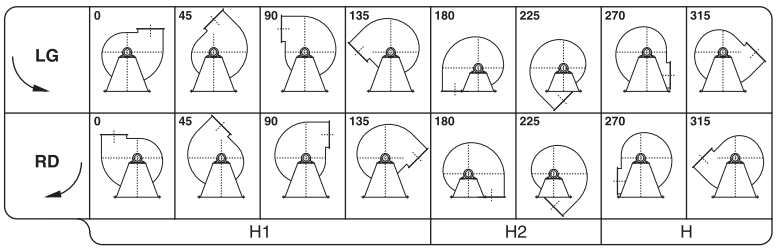

TR 401 ÷ 711

Il ventilatore è orientabile
The fan is revolvable
Le ventilateur est orientable
Ventilatorgehäuse ist drehbar
El ventilador es orientable

N.B.: Per motivi costruttivi interni, i ventilatori dalla grandezza 451÷501 verranno forniti con un orientamento di 30° anzichè 45°, ciò comporta che gli orientamenti sono: 0°, 30°, 60°, 90°, 120°, 150°, 180°, 210°, 240°, 270°, 300°, 330°.

N.B.: For constructive reasons, the fans from size 451÷501 follow an orientation with angles of 30° instead of 45°, this implies that the orientations are: 0°, 30°, 60°, 90°, 120°, 150°, 180°, 210°, 240°, 270°, 300°, 330°.

N.B.: Pour des raisons de construction, les ventilateurs de la grandeur 451÷501 suivent des orientation avec angles de 30° au lieu de 45°, ce qui implique que les orientations sont les suivantes: 0°, 30°, 60°, 90°, 120°, 150°, 180°, 210°, 240°, 270°, 300°, 330°.

N.B.: Aus bautechnischen Gründen kann die Gehäusestellung bei Ventilatoren der Serie 451÷501 nur mit einen Winkel von 30 anstatt 45, dies impliziert, dass die orientierungen: 0°, 30°, 60°, 90°, 120°, 150°, 180°, 210°, 240°, 270°, 300°, 330°.

N.B.: Por razones de fabricación, los ventiladores de dimensiones 451÷501 siguen una orientación con ángulos de 30° en vez de 45°, esto implica que las orientaciones son: 0°, 30°, 60°, 90°, 120°, 150°, 180°, 210°, 240°, 270°, 300°, 330°.

Tipo - Type - Typ - Tipo		Ventilatore Fan Ventilateur Ventilator Ventilador									Basamento Base Chassis Sockel Base												Flangia aspirante Inlet flange Bride a l'aspiration Flansch saugseitig Brida aspirante					Flangia premente Outlet flange Bride en refoulement Flansch druckseitig Brida impelente									Peso Weight Poids Gewicht Peso	PD² GD²
Ventilatore Fan Ventilateur Ventilator Ventilador	Motore Motor Moteur Motor Motor	A	B	C	E	F	G	H	H_1	H_2	I	L	M	N	N_1	O	Q	R	S	T	U	V	ø	D	D_1	D_2	N°	ø	a	b	a_1	b_1	a_2	b_2	t	N°	ø	Kg	Kg m²
TR 401	100 LA2	830	700	560	325	300	104	500	500	300	95	260	332	300	-	200	25	-	-	-	-	-	12	255	292	325	8	11,5	250	180	292	219	320	250	112	10	11,5	55	0,7
TR 451	132 SA2	930	780	650	365	335	116	560	560	335	105	320	392	360	-	250	25	-	-	-	-	-	12	286	332	366	8	11,5	280	200	332	249	360	280	125	10	11,5	65	1
TR 501	160 M2	1040	850	810	408	355	132	630	630	355	118	425	440	400	-	340	30	-	-	-	-	-	14	321	366	401	8	11,5	315	224	366	273	395	304	125	10	11,5	82	2
TR 561	160 M2	1160	950	835	458	400	136	710	560	400	132	425	440	400	-	340	30	-	-	-	-	-	14	360	405	441	8	11,5	355	250	405	300	435	330	125	10	11,5	105	3,1
TR 632	180 M2	1310	1085	885	515	450	160	800	630	450	146	470	500	450	710	370	35	295	49	385	24	814	14	406	448	486	12	11,5	400	280	448	332	480	360	125	14	11,5	145	5,5
TR 631/A	200 L2	1310	1085	960	515	450	160	800	630	450	146	500	570	510	710	385	40	295	49	395	24	844	16	406	448	486	12	11,5	400	280	448	332	480	360	125	14	11,5	155	5,5
TR 631/B	112 M4	1310	1085	670	515	450	160	800	630	450	146	260	332	300	-	200	25	-	-	-	-	-	12	406	448	486	12	11,5	400	280	448	332	480	360	125	14	11,5	120	5,4
TR 711	132 SA4	1480	1220	775	580	500	180	900	710	500	165	320	392	360	800	250	25	327	50	398	24	697	12	456	497	536	12	11,5	450	315	497	366	530	395	125	14	11,5	268	10,5

Tabella non impegnativa
The above date are unbinding
Tableay sans engagement
Maße unverbindlich
Los datos de la tabla no son vinculantes

Peso ventilatore in kg (senza motore)
Fan weight in kg (without motor)
Poids du ventilateur en kg (sans moteurs)
Ventilator Gewicht in kg (ohne Motor)
Peso del ventilador en kg (sin motor)

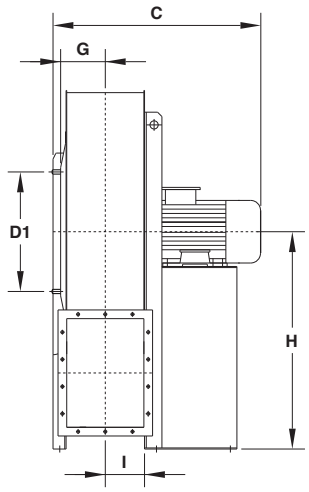

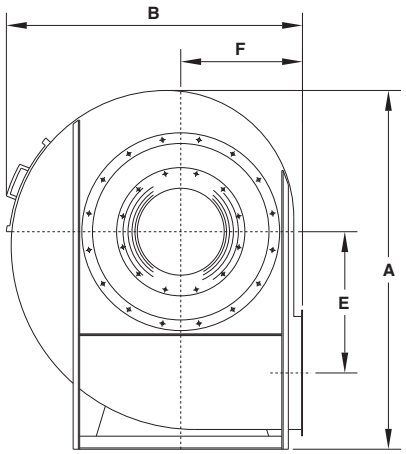

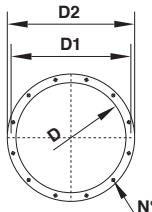

N°....Fori Ø
N°....Bores Ø
N°....Forures Ø
....Bohrungen Ø
....Agujeros Ø

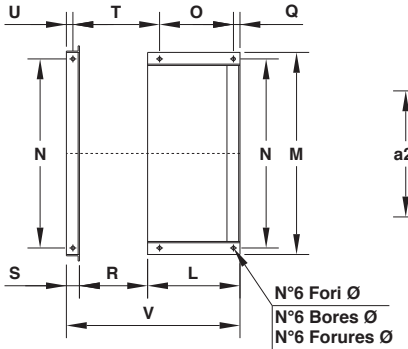

N°6 Fori Ø
N°6 Bores Ø
N°6 Forures Ø
6 Bohrungen Ø
6 Agujeros Ø

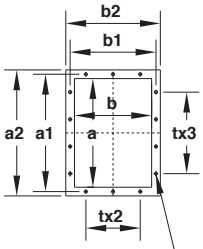

N°14 Fori Ø
N°14 Bores Ø
N°14 Forures Ø
14 Bohrungen Ø
14 Agujeros Ø

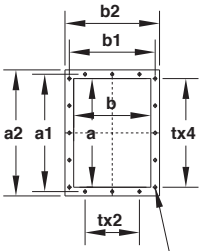

N°16 Fori Ø
N°16 Bores Ø
N°16 Forures Ø
16 Bohrungen Ø
16 Agujeros Ø

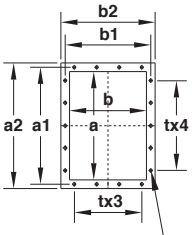

N°18 Fori Ø
N°18 Bores Ø
N°18 Forures Ø
18 Bohrungen Ø
18 Agujeros Ø

Tabella orientamenti
Table of discharge positions
Tableau d'orientation
Tabelle der Gehäusestellungen
Tabla de las orientaciones

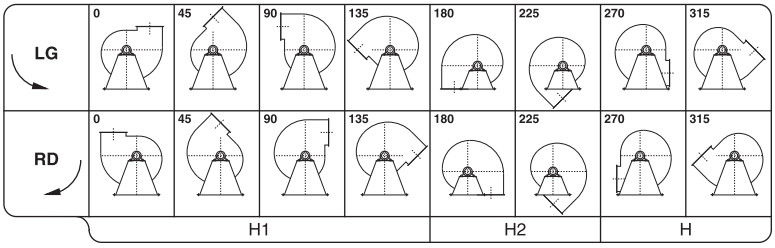

TR 802 ÷ 1401

Il ventilatore non è orientabile
The fan is not revolvable
Le ventilateur n'est pas orientable
Ventilatorgehäuse ist nicht drehbar
El ventilador no es orientable

*TR 1251/1252 - LG/RD 90 - 135 H1 = 1000 *TR 1401 - LG/RD 90 - 135 H1 = 1120 *TR 1401 - LG/RD 315 H = 1500

Tipo - Type - Typ - Tipo		Ventilatore Fan Ventilateur Ventilator Ventilador									Basamento Base Chassis Sockel Base												Flangia aspirante Inlet flange Bride a l'aspiration Flansch saugseitig Brida aspirante					Flangia premente Outlet flange Bride en refoulement Flansch druckseitig Brida impelente									Peso Weight Poids Gewicht Peso	PD² GD²
Ventilatore Fan Ventilateur Ventilator Ventilador	Motore Motor Moteur Motor Motor	A	B	C	E	F	G	*H	*H1	H2	I	L	M	N	O	Q	R	S	T	U	V	ø	D	D1	D2	N°	ø	a	b	a1	b1	a2	b2	t	N°	ø	Kg	Kg m²
TR 802	132 MA4	1650	1360	825	650	560	206	1000	800	560	180	320	930	870	250	25	360	60	435	30	740	17	506	551	586	12	11,5	500	355	551	405	580	435	125	14	11,5	303	17
TR 801	160 M4	1650	1360	960	650	560	206	1000	800	560	180	425	930	870	340	30	360	60	445	30	845	17	506	551	586	12	11,5	500	355	551	405	580	435	125	14	11,5	313	18
TR 902	160 L4	1775	1510	1000	705	630	225	1060	900	630	203	425	1030	970	340	30	406	60	491	30	891	19	568	629	668	16	11,5	560	400	629	464	660	500	160	14	14	380	30
TR 901	180 L4	1775	1510	1070	705	630	225	1060	900	630	203	470	1030	970	370	35	406	60	501	30	936	19	568	629	668	16	11,5	560	400	629	464	660	500	160	14	14	397	33
TR 1002	200 L4	1980	1700	1145	795	710	254	1180	1000	710	228	500	1130	1060	385	40	458	60	563	30	1018	21	638	698	738	16	11,5	630	450	698	513	730	550	160	14	14	562	46
TR 1001	225 S4	1980	1700	1220	795	710	254	1180	1000	710	228	550	1130	1060	425	40	458	60	588	30	1068	21	638	698	738	16	11,5	630	450	698	513	730	550	160	14	14	585	51
TR 1122	225 M4	2220	1915	1280	895	800	284	1320	1120	800	254	550	1270	1200	425	40	508	80	633	40	1138	24	718	775	818	16	11,5	710	500	775	567	810	600	160	16	14	815	65
TR 1121	250 M4	2220	1915	1280	895	800	284	1320	1120	800	254	600	1270	1200	460	45	508	80	643	40	1188	24	718	775	818	16	11,5	710	500	775	567	810	600	160	16	14	856	70
TR 1252	280 S4	2510	2000	1480	1000	830	320	1500	*1250	830	284	700	1400	1320	550	50	568	80	708	40	1348	24	808	861	908	16	14	800	560	871	639	920	680	200	14	14	985	100
TR 1251	315 S4	2510	2000	1500	1000	830	320	1500	*1250	830	284	820	1400	1320	650	60	568	80	718	40	1468	24	808	861	908	16	14	800	560	871	639	920	680	200	14	14	1050	120
TR 1401	315 M4	2780	2270	1850	1110	950	400	*1650	*1320	950	320	820	1580	1500	650	60	638	80	788	40	1538	24	908	958	1008	16	14	900	630	968	708	1020	750	200	18	14	1250	230

Tabella non impegnativa
The above date are unbinding
Tableay sans engagement
Maße unverbindlich
Los datos de la tabla no son vinculantes

Peso ventilatore in kg (senza motore)
Fan weight in kg (without motor)
Poids du ventilateur en kg (sans moteurs)
Ventilator Gewicht in kg (ohne Motor)
Peso del ventilador en kg (sin motor)

2 Poli - poles - poles - polig - polos

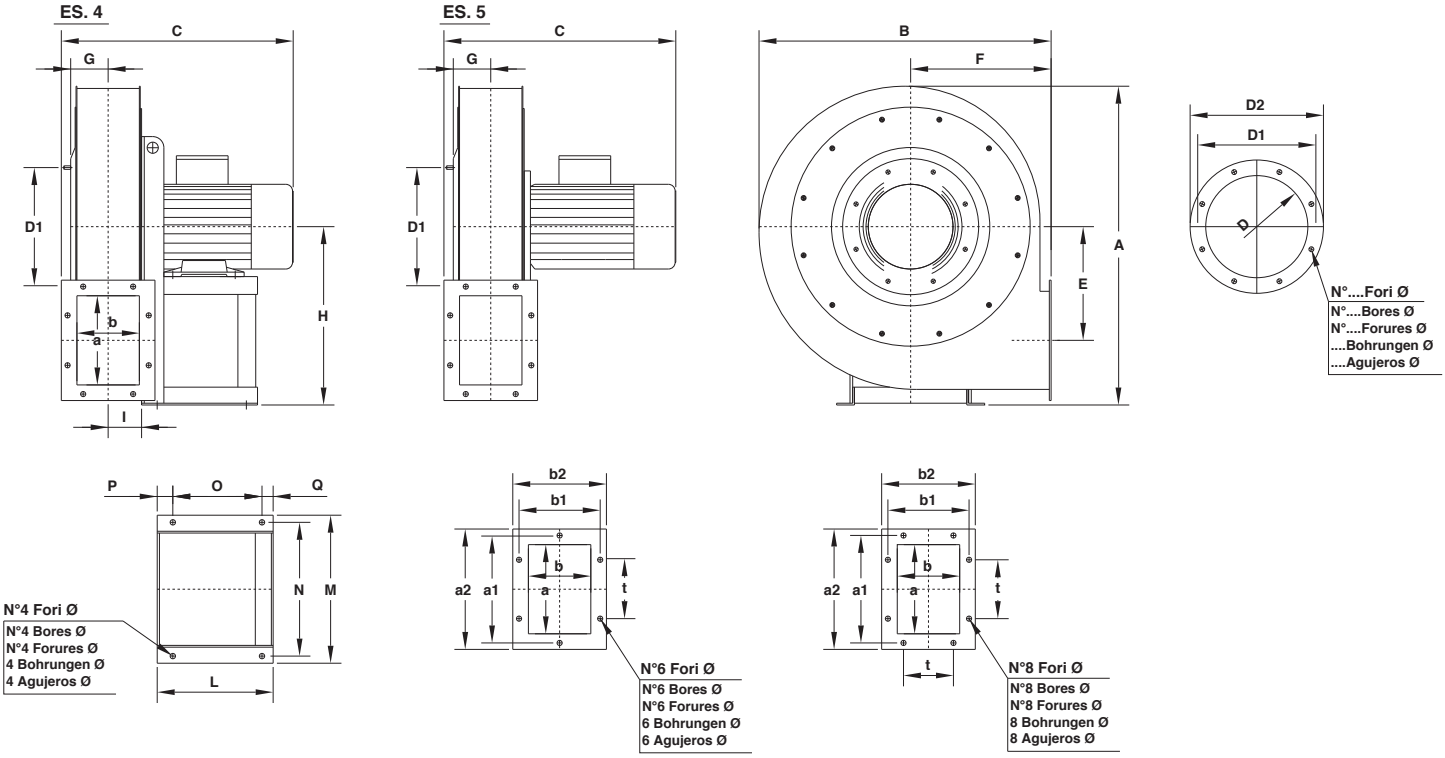

Tabella orientamenti
Table of discharge positions
Tableau d'orientation
Tabelle der Gehäusestellungen
Tabla de las orientaciones

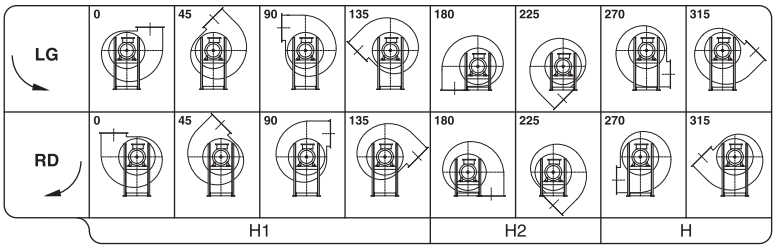

Il ventilatore è orientabile
The fan is revolvable
Le ventilateur est orientable
Ventilatorgehäuse ist drehbar
El ventilador es orientable

N.B.: Per motivi costruttivi interni, i ventilatori dalla grandezza 451÷501 verranno forniti con un orientamento di 30° anzichè 45°, ciò comporta che gli orientamenti sono: 0°, 30°, 60°, 90°, 120°, 150°, 180°, 210°, 240°, 270°, 300°, 330°.

N.B.: For constructive reasons, the fans from size 451÷501 follow an orientation with angles of 30° instead of 45°, this implies that the orientations are: 0°, 30°, 60°, 90°, 120°, 150°, 180°, 210°, 240°, 270°, 300°, 330°.

N.B.: Pour des raisons de construction, les ventilateurs de la grandeur 451÷501 suivent des orientation avec angles de 30° au lieu de 45°, ce qui implique que les orientations sont les suivantes: 0°, 30°, 60°, 90°, 120°, 150°, 180°, 210°, 240°, 270°, 300°, 330°.

N.B.: Aus bautechnischen Gründen kann die Gehäusestellung bei Ventilatoren der Serie 451÷501 nur mit einen Winkel von 30 anstatt 45, dies impliziert, dass die orientierungen: 0°, 30°, 60°, 90°, 120°, 150°, 180°, 210°, 240°, 270°, 300°, 330°.

N.B.: Por razones de fabricación, los ventiladores de dimensiones 451÷501 siguen una orientación con ángulos de 30° en vez de 45°, esto implica que las orientaciones son: 0°, 30°, 60°, 90°, 120°, 150°, 180°, 210°, 240°, 270°, 300°, 330°.

Tipo - Type - Typ - Tipo		Ventilatore / Fan / Ventilateur / Ventilator / Ventilador									Basamento / Base / Chassis / Sockel / Base								Flangia aspirante / Inlet flange / Bride a l'aspiration / Flansch saugseitig / Brida aspirante					Flangia premente / Outlet flange / Bride en refoulement / Flansch druckseitig / Brida impelente								Peso / Weight / Poids / Gewicht / Peso	PD² GD²
Ventilatore / Fan / Ventilateur / Ventilator / Ventilador	Motore / Motor / Moteur / Motor / Motor	A	B	C	E	F	G	H	H_1	H_2	I	L	M	N	O	P	Q	ø	D	D_1	D_2	N°	ø	a	b	a_1	b_1	a_2	b_2	t	N°	ø	Kg	Kg m²
MPR 352	80 A2	590	520	385	200	250	70	335	335	250	60	190	235	215	125	50	15	10	185	219	255	8	11,5	160	112	200	153	230	182	112	6	11,5	25	0,25
MPR 351	80 B2	590	520	385	200	250	70	335	335	250	60	190	235	215	125	50	15	10	185	219	255	8	11,5	160	112	200	153	230	182	112	6	11,5	26	0,28
MPR 402	90 S2	660	590	435	235	280	75	375	375	280	68	215	270	245	137	60	18	10	205	241	275	8	11,5	180	125	219	167	250	195	112	6	11,5	31	0,45
MPR 401	90 L2	660	590	435	235	280	75	375	375	280	68	215	270	245	137	60	18	10	205	241	275	8	11,5	180	125	219	167	250	195	112	6	11,5	32	0,5
MPR 452	100 LA2	715	655	520	255	315	82	400	400	315	75	260	332	300	200	35	25	12	229	265	299	8	11,5	200	140	241	182	270	210	112	8	11,5	40	0,8
MPR 451	112 M2	715	655	520	255	315	82	400	400	315	75	260	332	300	200	35	25	12	229	265	299	8	11,5	200	140	241	182	270	210	112	8	11,5	42	1,0
MPR 502	132 SA2	800	740	615	290	355	100	450	450	355	85	320	392	360	250	45	25	12	255	292	325	8	11,5	224	160	265	200	294	230	112	8	11,5	62	2,0
MPR 501	132 SB2	800	740	615	290	355	100	450	450	355	85	320	392	360	250	45	25	12	255	292	325	8	11,5	224	160	265	200	294	230	112	8	11,5	63	2,0
MPR 561	160 M2	900	810	740	338	380	101	500	500	380	86	425	440	400	340	55	30	14	286	332	366	8	11,5	224	160	265	200	294	230	112	8	11,5	85	3,5

Tabella non impegnativa
The above date are unbinding
Tableay sans engagement
Maße unverbindlich
Los datos de la tabla no son vinculantes

Peso ventilatore in kg (senza motore)
Fan weight in kg (without motor)
Poids du ventilateur en kg (sans moteurs)
Ventilator Gewicht in kg (ohne Motor)
Peso del ventilador en kg (sin motor)

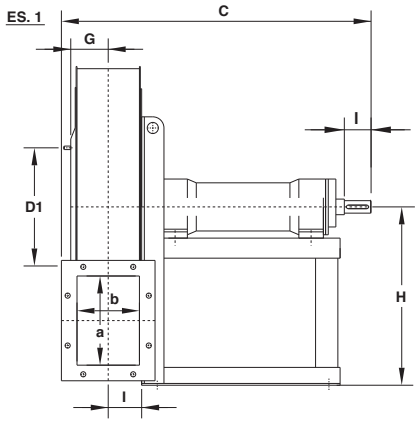

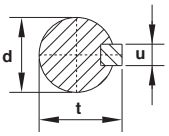

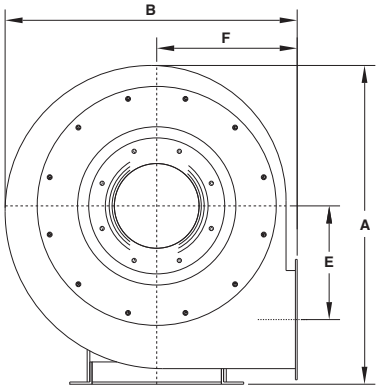

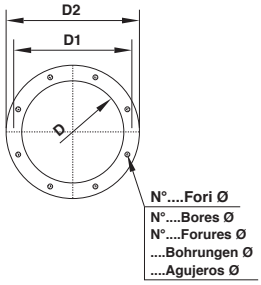

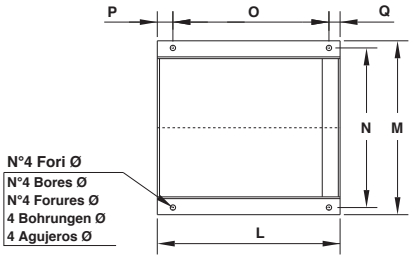

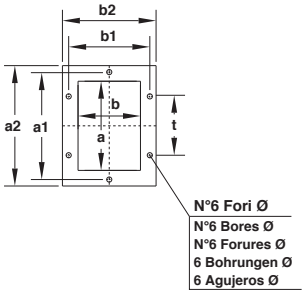

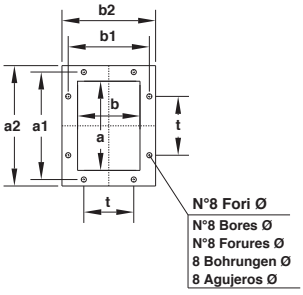

Tabella orientamenti
Table of discharge positions
Tableau d'orientation
Tabelle der Gehäusestellungen
Tabla de las orientaciones

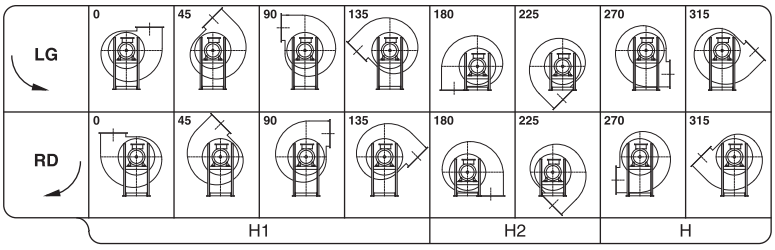

Il ventilatore è orientabile
The fan is revolvable
Le ventilateur est orientable
Ventilatorgehäuse ist drehbar
El ventilador es orientable

N.B.: Per motivi costruttivi interni, i ventilatori dalla grandezza 451÷501 verranno forniti con un orientamento di 30° anzichè 45°, ciò comporta che gli orientamenti sono: 0°, 30°, 60°, 90°, 120°, 150°, 180°, 210°, 240°, 270°, 300°, 330°.

N.B.: For constructive reasons, the fans from size 451÷501 follow an orientation with angles of 30° instead of 45°, this implies that the orientations are: 0°, 30°, 60°, 90°, 120°, 150°, 180°, 210°, 240°, 270°, 300°, 330°.

N.B.: Pour des raisons de construction, les ventilateurs de la grandeur 451÷501 suivent des orientation avec angles de 30° au lieu de 45°, ce qui implique que les orientations sont les suivantes: 0°, 30°, 60°, 90°, 120°, 150°, 180°, 210°, 240°, 270°, 300°, 330°.

N.B.: Aus bautechnischen Gründen kann die Gehäusestellung bei Ventilatoren der Serie 451÷501 nur mit einen Winkel von 30 anstatt 45, dies impliziert, dass die orientierungen: 0°, 30°, 60°, 90°, 120°, 150°, 180°, 210°, 240°, 270°, 300°, 330°.

N.B.: Por razones de fabricación, los ventiladores de dimensiones 451÷501 siguen una orientación con ángulos de 30° en vez de 45°, esto implica que las orientaciones son: 0°, 30°, 60°, 90°, 120°, 150°, 180°, 210°, 240°, 270°, 300°, 330°.

Tipo - Type - Typ - Tipo Ventilatore Fan Ventilateur Ventilator Ventilador	Ventilatore Fan Ventilateur Ventilator Ventilador									Basamento Base Chassis Sockel Base								Albero Shaft Arbre Welle Árbol					Flangia aspirante Inlet flange Bride a l'aspiration Flansch saugseitig Brida aspirante					Flangia premente Outlet flange Bride en refoulement Flansch druckseitig Brida impelente									Peso Weight Poids Gewicht Peso	PD² GD²
	A	B	C	E	F	G	H	H_1	H_2	I	L	M	N	O	P	Q	ø	d	toll	l	t	u	D	D_1	D_2	N°	ø	a	b	a_1	b_1	a_2	b_2	t	N°	ø	Kg	Kg m²
MPRc 351	590	530	485	200	250	70	335	335	250	60	272	245	220	207	50	15	10	19	J6	40	22	6	185	219	255	8	11,5	160	112	200	153	230	182	112	6	11,5	48	0,28
MPRc 401	660	590	585	235	280	75	375	375	280	68	337	316	280	270	45	22	12	24	J6	50	27	8	205	241	275	8	11,5	180	125	219	167	250	195	112	6	11,5	62	0,5
MPRc 451	715	655	740	255	315	85	400	400	315	75	485	390	350	405	55	25	14	28	J6	60	31	8	229	265	299	8	11,5	200	140	241	182	270	210	112	8	11,5	82	1
MPRc 501	800	740	780	290	355	100	450	450	355	85	485	390	350	405	55	25	14	38	K6	80	41	10	255	292	325	8	11,5	224	160	265	200	294	230	112	8	11,5	93	2
MPRc 561	900	820	885	338	380	101	500	500	380	86	560	410	360	470	65	25	17	42	K6	110	45	12	286	332	366	8	11,5	224	160	265	200	294	230	112	8	11,5	110	3,5

Tabella non impegnativa
The above date are unbinding
Tableay sans engagement
Maße unverbindlich
Los datos de la tabla no son vinculantes

Peso ventilatore in kg (Esecuzione 1)
Fan weight in kg (Execution 1)
Poids du ventilateur en kg (Execution 1)
Ventilator Gewicht in kg (Ausführung 1)
Peso del ventilador en kg (Realización 1)

IMPIEGO:
I ventilatori centrifughi di questa serie ad alto rendimento sono adatti per aspirazioni di polveri, fumi, granulati, segature o anche trucioli di legno di minime dimensioni e materiali in genere in miscela con l'aria, **con esclusione di materiali filamentosi**.
La loro principale caratteristica è quella di abbinare l'alto rendimento (derivante dall'impiego di una girante a pale rovescie, profilo speciale) con l'idoneità ai trasporti di materiali in miscela con l'aria.
Questi ventilatori sono inoltre caratterizzati da una curva della potenza assorbita molto piatta, tale da non sovraccaricare il motore nemmeno funzionando a bocche libere.
Si installano nelle falegnamerie, industrie meccaniche, cementerie, ceramiche, concerie, fonderie, nelle industrie molitorie, chimiche e in tutte quelle applicazioni dove necessita il trasporto di aria nociva con temperatura max di 90°C. Per temperature del fluido trasportato superiori a 90°C fino a 350°C viene calettata sull'albero fra supporto e coclea una ventolina particolare; inoltre il ventilatore viene verniciato con vernice speciale all'alluminio per le alte temperature.
EUc:Ventilatori centrifughi con girante a pale rovescie per i quali è previsto un Ntarget = 64.

USE:
the hight output centrifugal fans of this series are suitable for the suction of dusts, fumes, granulates, sawings or also wooden shavings of minimum sizes and materials in general mixed with air **excluding filament material**.
Their main feature is that of joining up the high output (deriving from the use of a fan wheel with reversed blades, special profile) with the suitability of transporting materials mixed with air
Besides, these fans are distinguished by a very flat curve of the absorbed power, such as to not overload the motor neither when working with free throats.
They are assembled in carpenter shops, mechanical industries, cement factories, ceramic factories, tanneries, foundries, in the molinary and chemical industries, and in all those applications where it is necessary to transport harmful air with max. temperature of 90°C. For temperatures of the transported fluid higher than 90°C up to 350°C a small heat stopping fan is splined to the shaft between support and scroll; besides the fan is painted with a special aluminium paint suitable for high temperatures.
EUc: Centrifugal backward curved fans or centrifugal radial bladed fans and therefore expected Ntarget = 64.

DEMAINES D'APPLICATION:
Les ventilateurs centrifuges de celle série à haut rendement sont préconisés pour l'aspiration de poudres, fumées, granulés, sciures ou méme copeaux de bois de petites dimensions et matériaux en général, **à l'excluslon de matèriaux filamenteux**.
Leur principale caractéristique est d'adjoindre un haut rendement (dérivant de l'emploi d'une turbine à aubes renversées, profil spécial) à l'aptitude au transport de matériaux, en suspension dans l'air.
Ces ventilateurs sont, en outre, caractérisés par une courbe de la puissance absorbée trés plate, de sorte que le moteur ne soit pas surchargé méme s'il fonctionne à bouche libre.
On installe ces ventilateurs dans les menuiseries, industries mécaniques, cimenteries, céramiques, tanneries, fonderies, industries meunières, chimiques dans toutes applications qui nécessitent un transport d'air poussiéreux avec une température maximim de 90°C. Pour des températures de fluide transporté supérieures à 90°C jusqu'à 350°C, on place sur l'arbre une turbine de refroidissement qui protège de la chaleur entre la chaise et la coque; en outre, on peint le ventilateur avec une peinture spéciale à l'alumintum pour hautes températures.
EUc: Ventilateurs centrifuges avec à aubes curve à l'arrière pour lesquelles est prévu un Ntarget = 64.

ANWENDUNG:
Die Ventilatoren dieser Serie sind zum Absaugen von Staub, Rauch, Granulaten, Holzspänen und Holzmehl von kleiner GröBe und sonstigen feinen, **mit Luft gemischten, Materialien geeignet**.
Die besonderen Eigenschaften dieser Serie sind ein hoher Wirkungsgrad (erreicht durch den Einsatz von rückwärtsgekrümmten Schaufeln) verbunden mit materialtransport.
Ausserdem sind diese Ventilatoren durch eine sehr flache kurve den aufgenommenen Energie gekennzeichnet, sodaß der Ventilator auch bei freier Ansaugöffnung nicht überlastet wird.
Anwendungsbereiche dieser Ventilatoren-Serie sind in: Tischlereinen, Zemenffabriken, keramikverarbeitende Betriebe, Gerbereien, Gießereien, Mühlen, chemische Betriebe und all jene Bereiche, in denen schädliche Medien mit Temperaturen bis zu 90°C transportiert werden. Für Temperaturen, des geförderten Mediums, von 90°C bis 359°C wird an der Welle, zwischen Lager und Gehäuse, ein Kühlflügel aufgezogen und der Ventilatoren mit Aluminiumfarbe, für hohe
Temperaturen, lackiert.
EUc: Zentrifugalventilatoren mit nach zurück gebogenen Schaufeln, für die ein Ntarget = 64.

UTILISACIÓN:
Los ventiladores centrifugos de esta serie de alto rendimiento son a,otros para aspirar polvos, humos, granulados, aserrín o virutas de madera de minimas dimensiones y materiales en general, mezcla, dos con aire, **con exclusión de los materiales filamentosos**.
Su principal caracteristica es la de combinar el alto rendimiento (derivado de la utilisacion de una rueda de paletas con paletas vueltas al revés, de perfil especial) con la capacidad de transportar materiales mezclados con aire.
Además, estos ventiladores están caracterizados por una curva de la potencia absorbida muy plana, de modo que el motor no está sobrecargado ni siquiera cuando funciona con bocas libres.
Se instalan en las carpinterias, industrias mecánicas, fábricas de cemento, cerámicas, curtidos, altos hornos, en las industrias de molienda, químicas y en todas aquellas aplicaciones en que se hace necesano transportar el aire nocivo con temperatura máxima de 90° C. Para temperaturas del fluido transportado superiores a los 90° C y hasta los 350° C se ensambla en el árbol entre soporte y cóclea una pequeña turbina de refrigeración: además el ventilador está barnizado con un barniz especial al aluminio para altas temperaturas.
EUc: Ventiladores centrífugos con rotor de paletas curvadas hacia atràs para los que se prevé un Ntarget = 64.

Campo di funzionamento **Operating range** **Champe de Fonctionnement** **Leistungsbereich** **Campo de Funcionamiento**

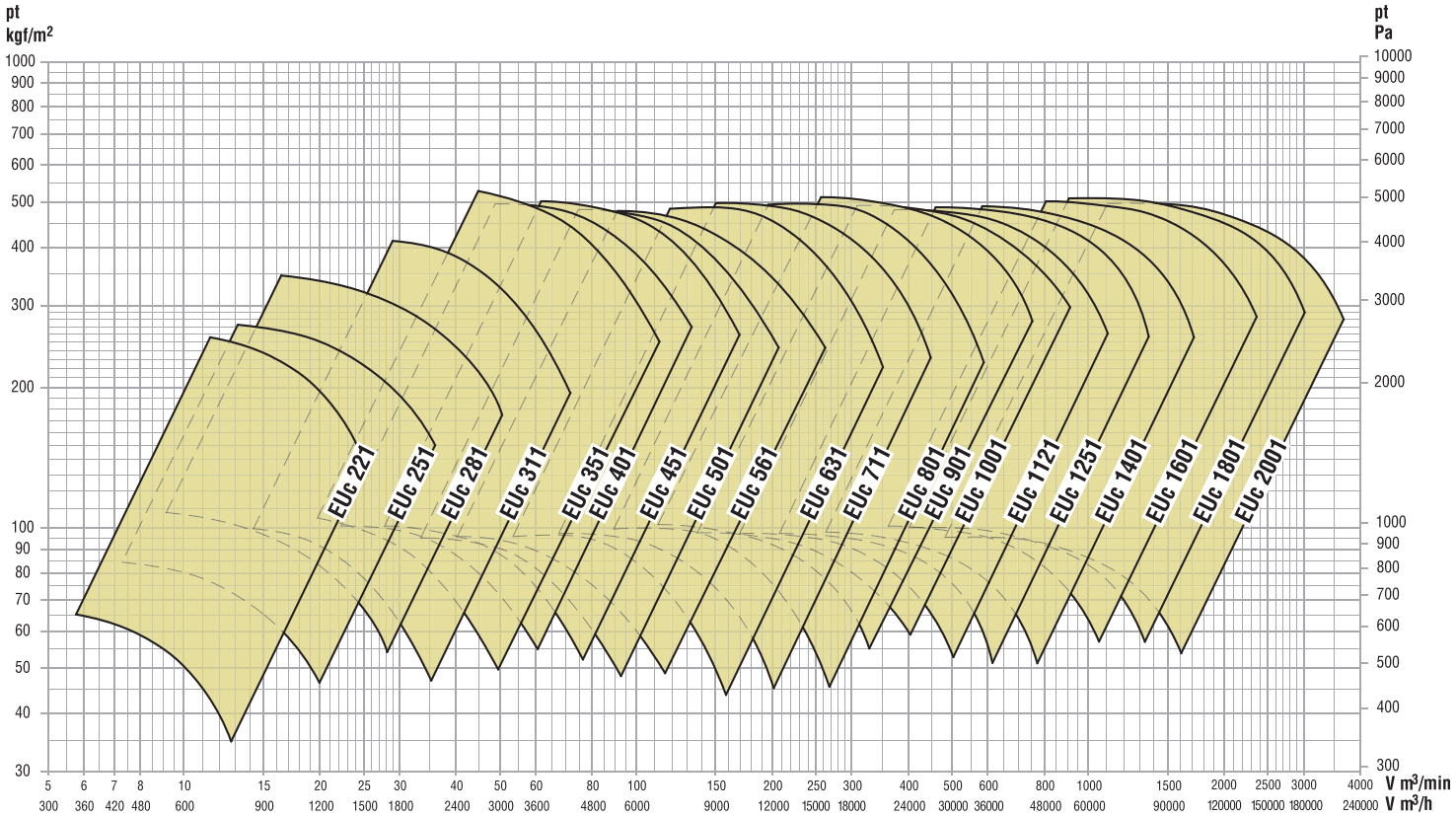





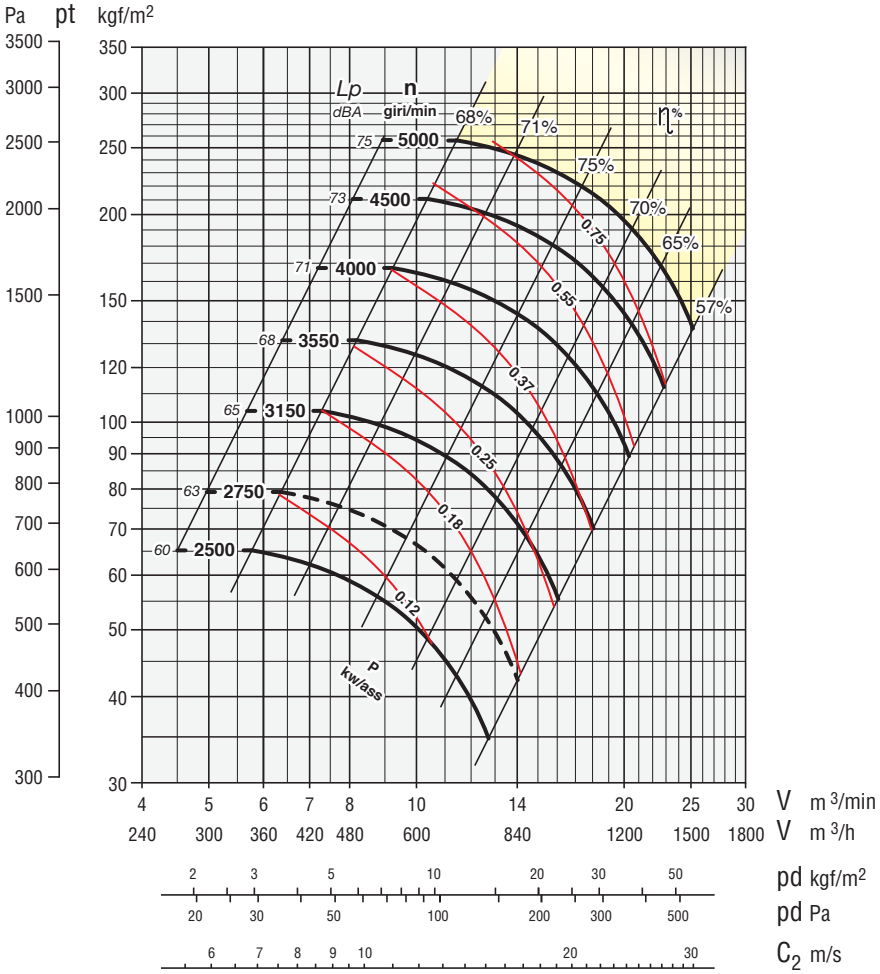

Secondo norme UNI EN ISO 5801:2009
(UNI 10531:1995)
According to the UNI EN ISO 5801:2009
(UNI 10531:1995)
Selon normes UNI EN ISO 5801:2009
(UNI 10531:1995)
Rohrleitung nach UNI EN ISO 5801:2009
(UNI 10531:1995)
Segun normas UNI EN ISO 5801:2009
(UNI 10531:1995)

ZONA IN GIALLO - Consultare ufficio tecnico
YELLOW ZONE - Consult technical office
ZONE EN JAUNE - Consulter le bureau technique
GELBE ZONE - Planungsbüro konsultieren
ZONA AMARILLA - Consultar la oficina técnica

Giri massimi ammissibili:
Maximum admissible rounds:
Tours maxima admissibles:
Höchste zulässige Drehzahl:
Revoluciones máximas admisible:
<90°C = 5000 giri/min.
90÷200°C = 4250 giri/min.
200÷350°C = 3550 giri/min.

Tolleranza sulla rumorosità + 3 dBA
Noise level tolerance + 3 dBA
Tolérance sur niveau sonore + 3 dBA
Toleranz Schallpegel + 3 dBA
Tolerancia sobre la intensidad acústica + 3 dBA

kw assorbiti ventilatore tolleranza ± 3%
kw consumed fan tolerance ± 3%
Tolérance sur Pabs kw ± 3%
Toleranz der Wellenleistung ±3 %
kw absorbidos ventilador tolerancia ± 3%

DIMENSIONI D'INGOMBRO in mm
OVERALL DIMENSIONS in mm
DIMENSIONS D'ENCOMBREMENT en mm
MASSE in mm
DIMENSIONES EXTERNAS en mm

PD^2
GD^2 = 0,08 kgm^2

Peso
Weight
Poids kg 19
Gewicht
Peso

Supporto
Housing
Support 20 AL 19
Lagerung 20 B 19
Soporte

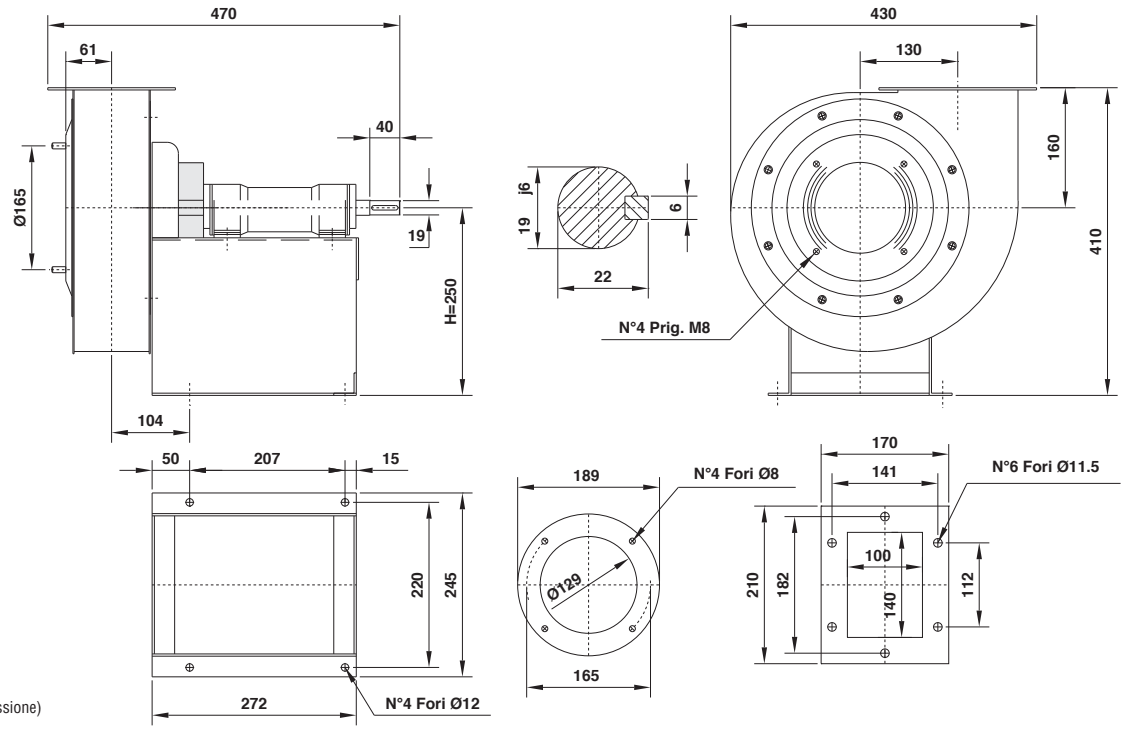

Il ventilatore è orientabile
The fan is revolvable
Le ventilateur est orientable
Ventilatorgehäuse ist drehbar
El ventilador es orientable

Orientamenti norme UNI ISO 13349 (viste lato trasmissione)
UNI ISO 13349 rules orientations (transmission side)
Orientations normes UNI ISO 13349 (vues coté transmission)
Gehäusestellungen nach UNI ISO 13349 Norm von der Antriebsseite aus gesehen
Orientaciónes normas UNI ISO 13349 (vistas desde el lado de transmisión)

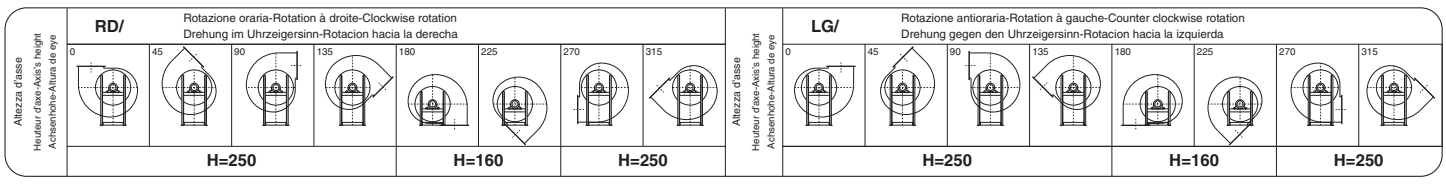

serie
series
série
serie
serie

EUc 251

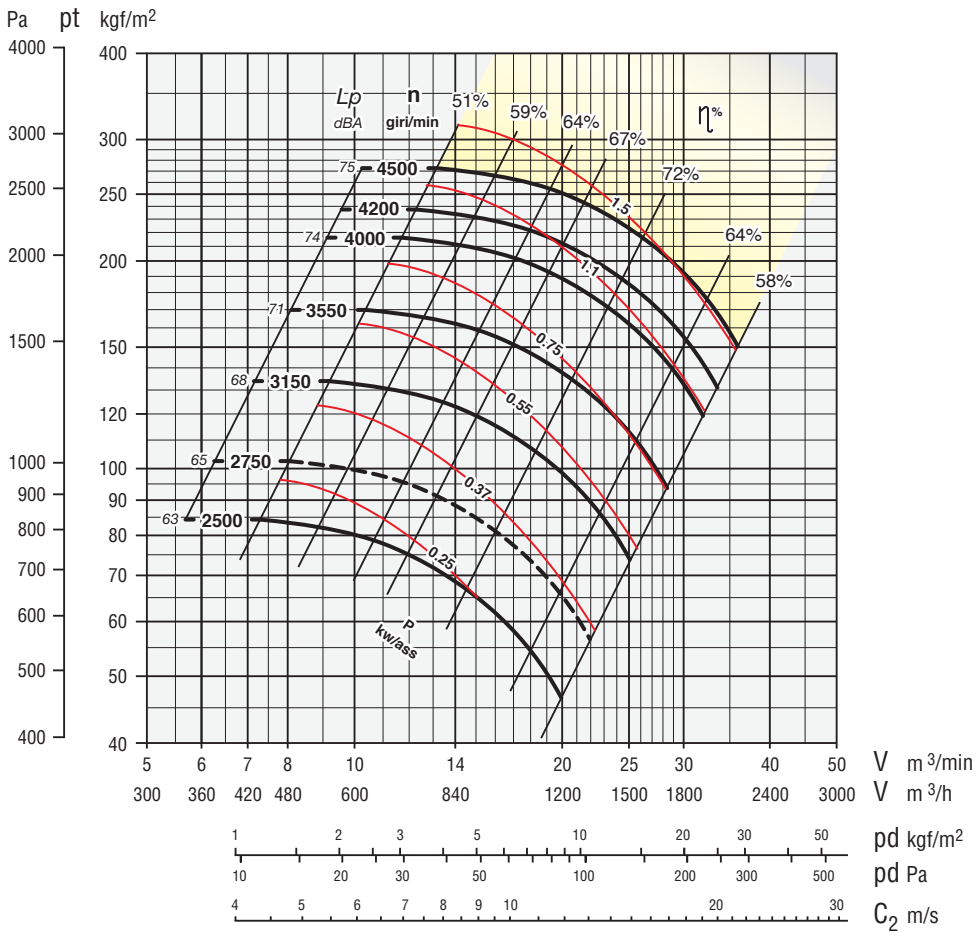

Secondo norme UNI EN ISO 5801:2009
(UNI 10531:1995)
According to the UNI EN ISO 5801:2009
(UNI 10531:1995)
Selon normes UNI EN ISO 5801:2009
(UNI 10531:1995)
Rohrleitung nach UNI EN ISO 5801:2009
(UNI 10531:1995)
Segun normas UNI EN ISO 5801:2009
(UNI 10531:1995)

ZONA IN GIALLO - Consultare ufficio tecnico
YELLOW ZONE - Consult technical office
ZONE EN JAUNE - Consulter le bureau technique
GELBE ZONE - Planungsbüro konsultieren
ZONA AMARILLA - Consultar la oficina técnica

Giri massimi ammissibili:
Maximum admissible rounds:
Tours maxima admissibles:
Höchste zulässige Drehzahl:
Revoluciones máximas admisible:
<90°C = 4500 giri/min.
90÷200°C = 4000 giri/min.
200÷350°C = 3550 giri/min.

Tolleranza sulla rumorosità + 3 dBA
Noise level tolerance + 3 dBA
Tolérance sur niveau sonore + 3 dBA
Toleranz Schallpegel + 3 dBA
Tolerancia sobre la intensidad acústica + 3 dBA

kw assorbiti ventilatore tolleranza ± 3%
kw consumed fan tolerance ± 3%
Tolérance sur Pabs kw ± 3%
Toleranz der Wellenleistung ±3 %
kw absorbidos ventilador tolerancia ± 3%

DIMENSIONI D'INGOMBRO in mm
OVERALL DIMENSIONS in mm
DIMENSIONS D'ENCOMBREMENT en mm
MASSE in mm
DIMENSIONES EXTERNAS en mm

PD^2
GD^2 = 0,10 kgm²

Peso
Weight
Poids kg 25
Gewicht
Peso

Supporto
Housing
Support 20 AL 19
Lagerung 20 B 19
Soporte

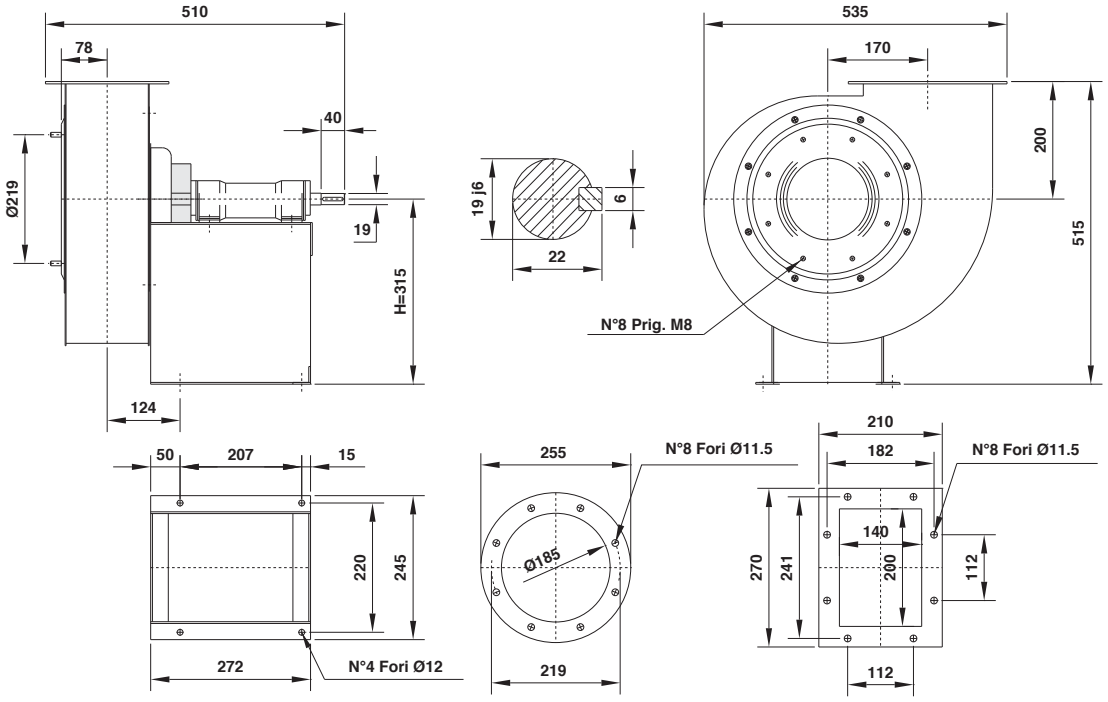

Il ventilatore è orientabile
The fan is revolvable
Le ventilateur est orientable
Ventilatorgehäuse ist drehbar
El ventilador es orientable

Orientamenti norme UNI ISO 13349 (viste lato trasmissione)
UNI ISO 13349 rules orientations (transmission side)
Orientations normes UNI ISO 13349 (vues coté transmission)
Gehäusestellungen nach UNI ISO 13349 Norm von der Antriebsseite aus gesehen
Orientaciónes normas UNI ISO 13349 (vistas desde el lado de transmisión)

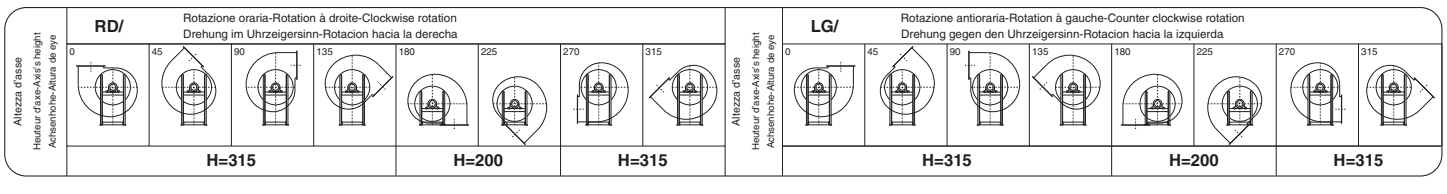

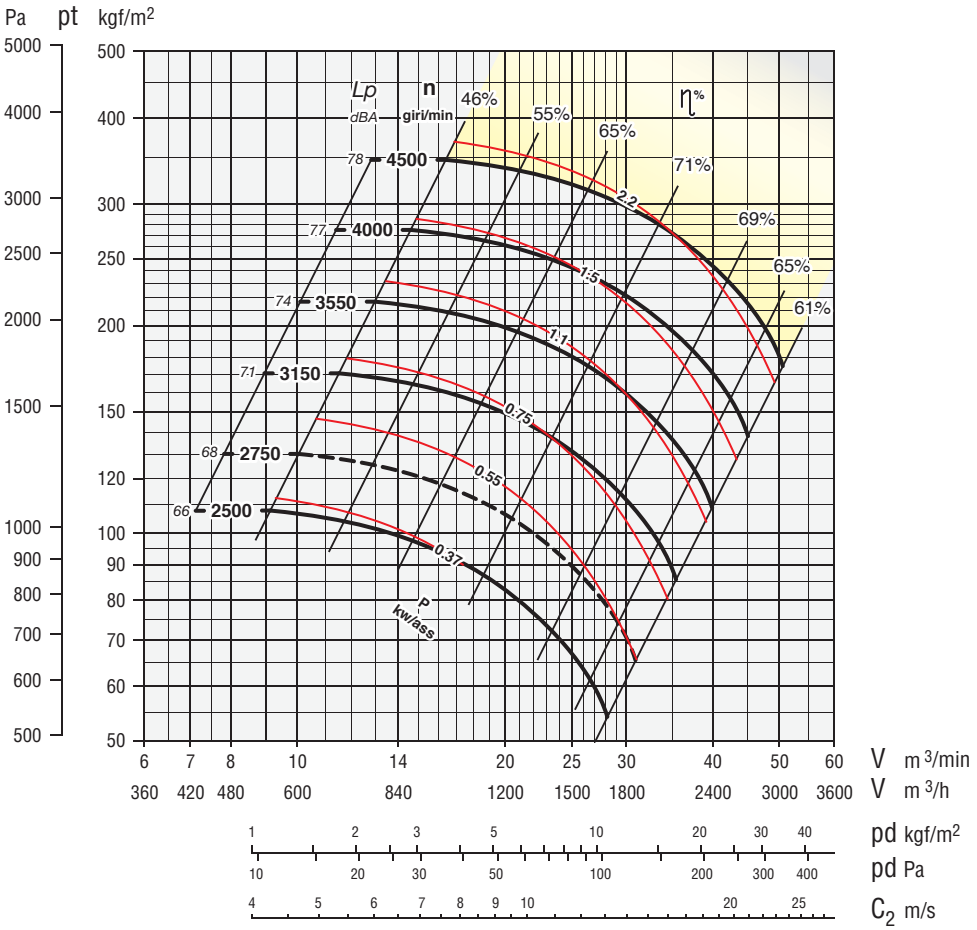

Secondo norme UNI EN ISO 5801:2009
(UNI 10531:1995)
According to the UNI EN ISO 5801:2009
(UNI 10531:1995)
Selon normes UNI EN ISO 5801:2009
(UNI 10531:1995)
Rohrleitung nach UNI EN ISO 5801:2009
(UNI 10531:1995)
Segun normas UNI EN ISO 5801:2009
(UNI 10531:1995)

ZONA IN GIALLO - Consultare ufficio tecnico
YELLOW ZONE - Consult technical office
ZONE EN JAUNE - Consulter le bureau technique
GELBE ZONE - Planungsbüro konsultieren
ZONA AMARILLA - Consultar la oficina técnica

Giri massimi ammissibili:
Maximum admissible rounds:
Tours maxima admissibles:
Höchste zulässige Drehzahl:
Revoluciones máximas admisible:
<90°C = 4500 giri/min.
90÷200°C = 4000 giri/min.
200÷350°C = 3550 giri/min.

Tolleranza sulla rumorosità + 3 dBA
Noise level tolerance + 3 dBA
Tolérance sur niveau sonore + 3 dBA
Toleranz Schallpegel + 3 dBA
Tolerancia sobre la intensidad acústica + 3 dBA

kw assorbiti ventilatore tolleranza ± 3%
kw consumed fan tolerance ± 3%
Tolérance sur Pabs kw ± 3%
Toleranz der Wellenleistung ±3 %
kw absorbidos ventilador tolerancia ± 3%

DIMENSIONI D'INGOMBRO in mm
OVERALL DIMENSIONS in mm
DIMENSIONS D'ENCOMBREMENT en mm
MASSE in mm
DIMENSIONES EXTERNAS en mm

PD^2
GD^2 = 0,15 kgm²

Peso
Weight
Poids kg 33
Gewicht
Peso

Supporto
Housing
Support 20 AL 19
Lagerung 20 B 19
Soporte

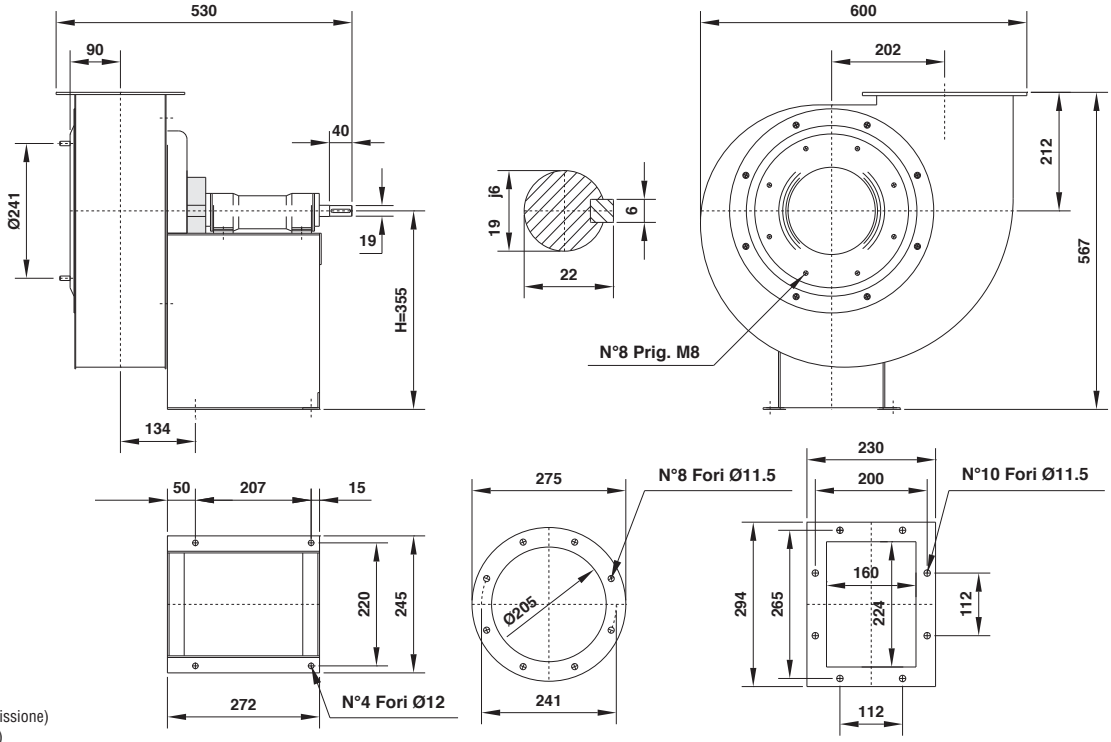

Il ventilatore è orientabile
The fan is revolvable
Le ventilateur est orientable
Ventilatorgehäuse ist drehbar
El ventilador es orientable

Orientamenti norme UNI ISO 13349 (viste lato trasmissione)
UNI ISO 13349 rules orientations (transmission side)
Orientations normes UNI ISO 13349 (vues coté transmission)
Gehäusestellungen nach UNI ISO 13349 Norm von der Antriebsseite aus gesehen
Orientaciónes normas UNI ISO 13349 (vistas desde el lado de transmisión)

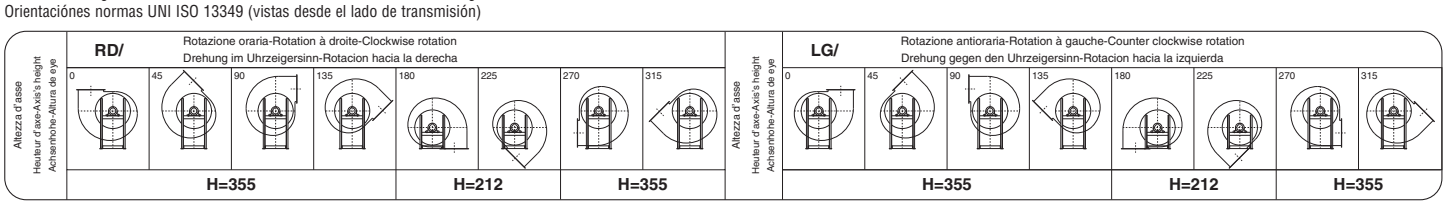

EUc 311

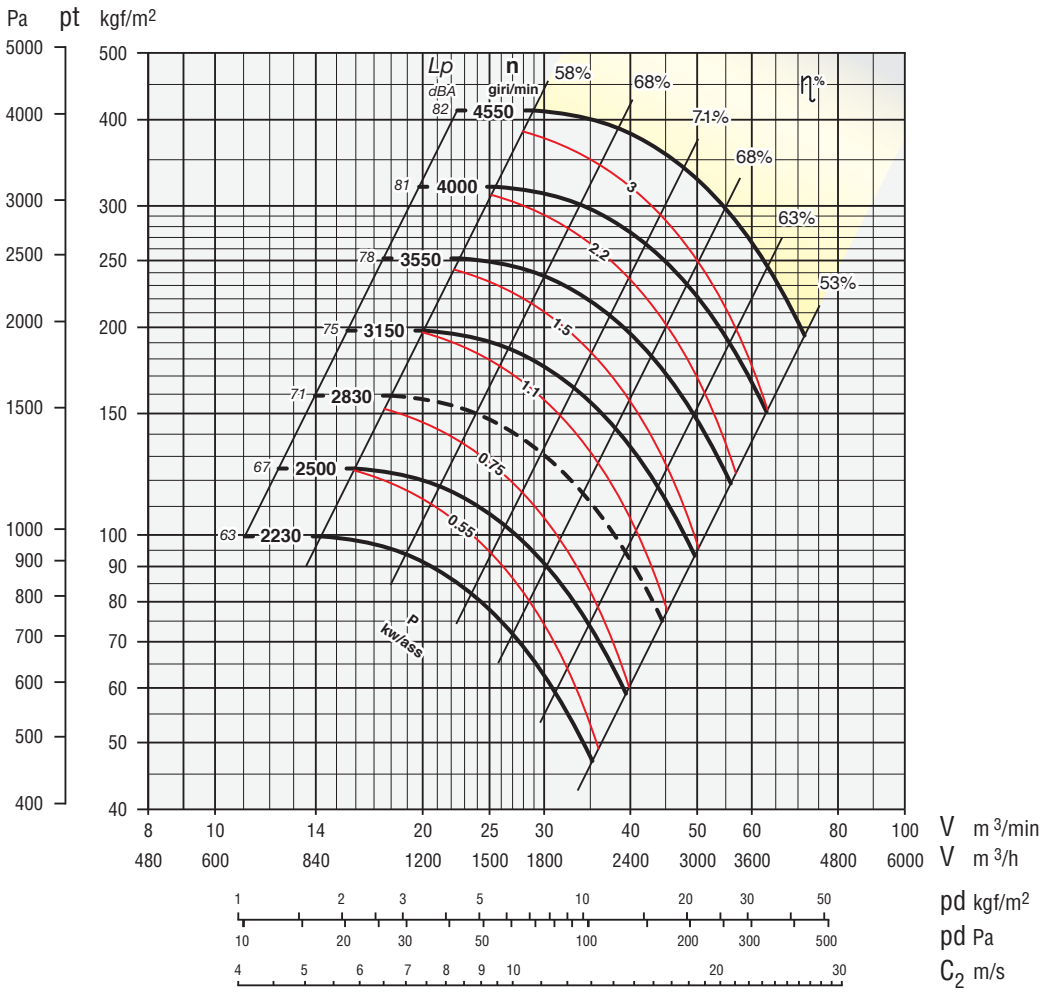

Secondo norme UNI EN ISO 5801:2009
(UNI 10531:1995)
According to the UNI EN ISO 5801:2009
(UNI 10531:1995)
Selon normes UNI EN ISO 5801:2009
(UNI 10531:1995)
Rohrleitung nach UNI EN ISO 5801:2009
(UNI 10531:1995)
Segun normas UNI EN ISO 5801:2009
(UNI 10531:1995)

ZONA IN GIALLO - Consultare ufficio tecnico
YELLOW ZONE - Consult technical office
ZONE EN JAUNE - Consulter le bureau technique
GELBE ZONE - Planungsbüro konsultieren
ZONA AMARILLA - Consultar la oficina técnica

Giri massimi ammissibili:
Maximum admissible rounds:
Tours maxima admissibles:
Höchste zulässige Drehzahl:
Revoluciones máximas admisible:
<90°C = 4550 giri/min.
90÷200°C = 4000 giri/min.
200÷350°C = 3550 giri/min.

Tolleranza sulla rumorosità + 3 dBA
Noise level tolerance + 3 dBA
Tolérance sur niveau sonore + 3 dBA
Toleranz Schallpegel + 3 dBA
Tolerancia sobre la intensidad acústica + 3 dBA

kw assorbiti ventilatore tolleranza ± 3%
kw consumed fan tolerance ± 3%
Tolérance sur Pabs kw ± 3%
Toleranz der Wellenleistung ±3 %
kw absorbidos ventilador tolerancia ± 3%

DIMENSIONI D'INGOMBRO in mm
OVERALL DIMENSIONS in mm
DIMENSIONS D'ENCOMBREMENT en mm
MASSE in mm
DIMENSIONES EXTERNAS en mm

PD^2
GD^2 = 0,20 kgm²

Peso
Weight
Poids kg 42
Gewicht
Peso

Supporto
Housing
Support 25 AL 24
Lagerung 25 B 24
Soporte

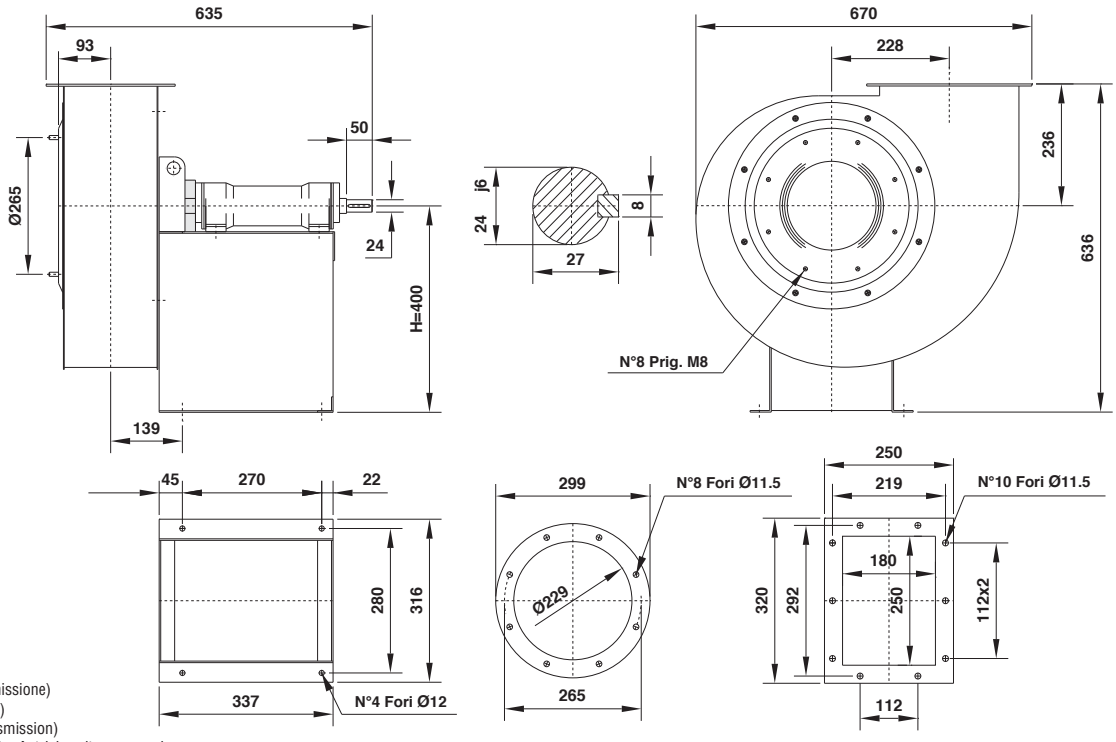

Il ventilatore è orientabile
The fan is revolvable
Le ventilateur est orientable
Ventilatorgehäuse ist drehbar
El ventilador es orientable

Orientamenti norme UNI ISO 13349 (viste lato trasmissione)
UNI ISO 13349 rules orientations (transmission side)
Orientations normes UNI ISO 13349 (vues coté transmission)
Gehäusestellungen nach UNI ISO 13349 Norm von der Antriebsseite aus gesehen
Orientaciónes normas UNI ISO 13349 (vistas desde el lado de transmisión)

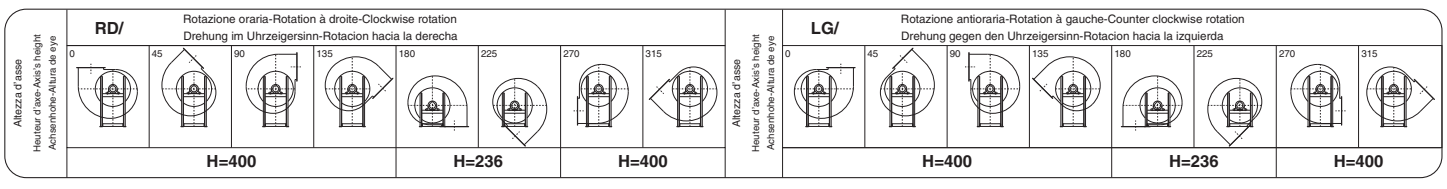

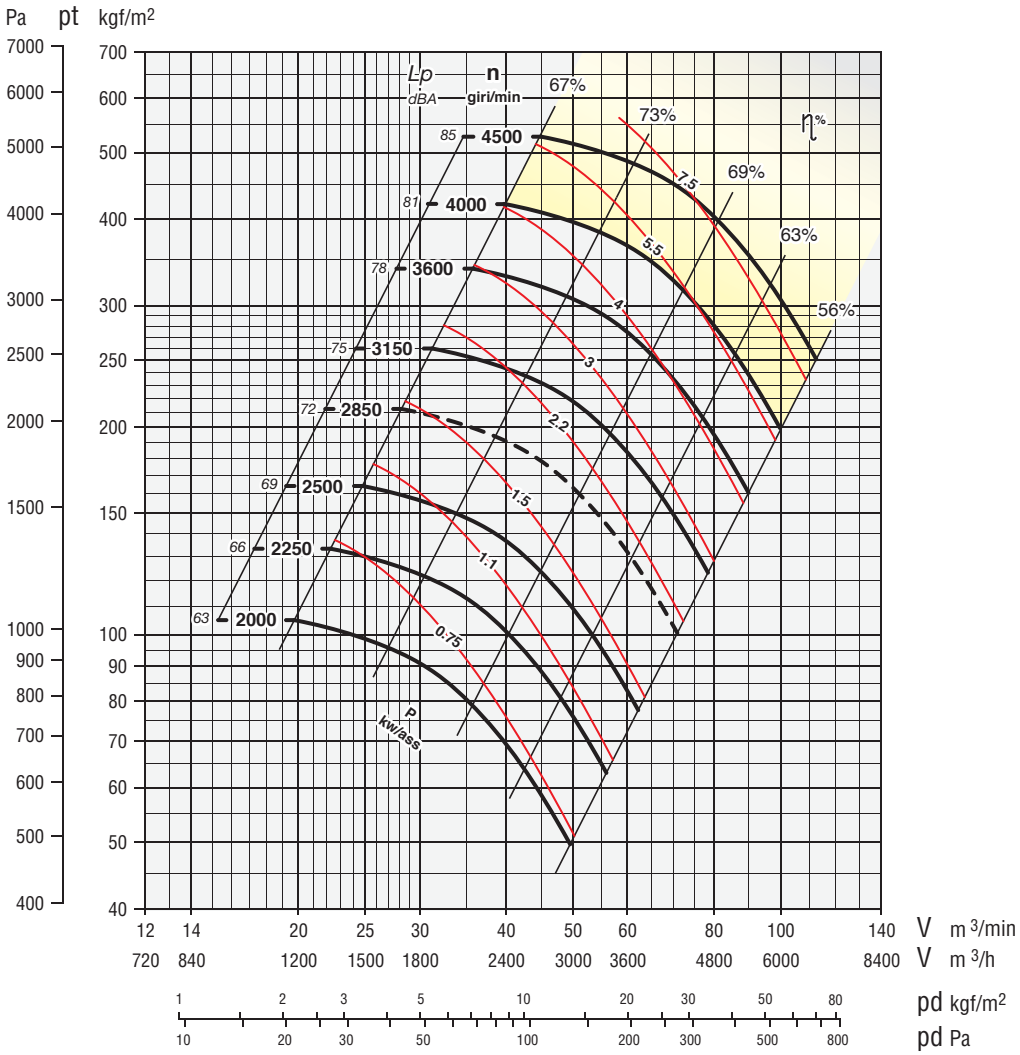

Secondo norme UNI EN ISO 5801:2009
(UNI 10531:1995)
According to the UNI EN ISO 5801:2009
(UNI 10531:1995)
Selon normes UNI EN ISO 5801:2009
(UNI 10531:1995)
Rohrleitung nach UNI EN ISO 5801:2009
(UNI 10531:1995)
Segun normas UNI EN ISO 5801:2009
(UNI 10531:1995)

ZONA IN GIALLO - Consultare ufficio tecnico
YELLOW ZONE - Consult technical office
ZONE EN JAUNE - Consulter le bureau technique
GELBE ZONE - Planungsbüro konsultieren
ZONA AMARILLA - Consultar la oficina técnica

Giri massimi ammissibili:
Maximum admissible rounds:
Tours maxima admissibles:
Höchste zulässige Drehzahl:
Revoluciones máximas admisible:
<90°C = 4500 giri/min.
90÷200°C = 3600 giri/min.
200÷350°C = 3150 giri/min.

Tolleranza sulla rumorosità + 3 dBA
Noise level tolerance + 3 dBA
Tolérance sur niveau sonore + 3 dBA
Toleranz Schallpegel + 3 dBA
Tolerancia sobre la intensidad acústica + 3 dBA

kw assorbiti ventilatore tolleranza ± 3%
kw consumed fan tolerance ± 3%
Tolérance sur Pabs kw ± 3%
Toleranz der Wellenleistung ±3 %
kw absorbidos ventilador tolerancia ± 3%

DIMENSIONI D'INGOMBRO in mm
OVERALL DIMENSIONS in mm
DIMENSIONS D'ENCOMBREMENT en mm
MASSE in mm
DIMENSIONES EXTERNAS en mm

PD^2
GD^2 = 0,52 kgm²

Peso
Weight
Poids kg 65
Gewicht
Peso

Supporto
Housing
Support 25 AL 24
Lagerung 25 B 24
Soporte

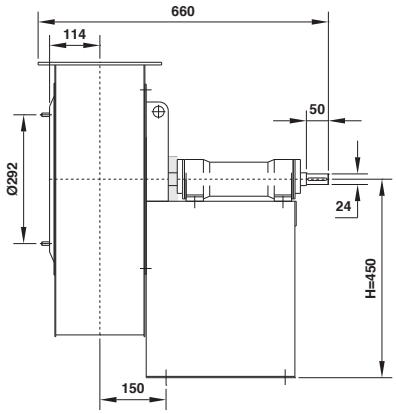

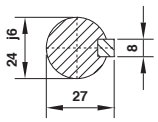

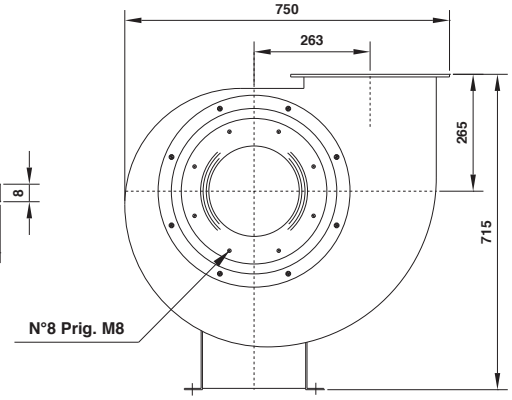

Il ventilatore è orientabile
The fan is revolvable
Le ventilateur est orientable
Ventilatorgehäuse ist drehbar
El ventilador es orientable

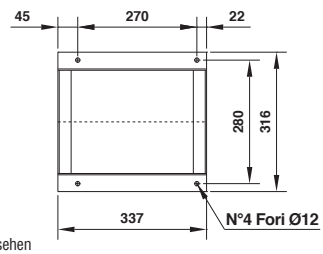

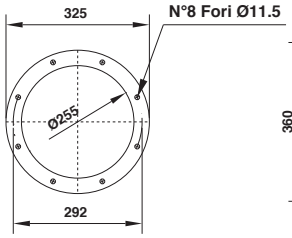

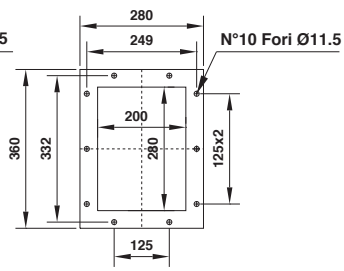

Orientamenti norme UNI ISO 13349 (viste lato trasmissione)
UNI ISO 13349 rules orientations (transmission side)
Orientations normes UNI ISO 13349 (vues coté transmission)
Gehäusestellungen nach UNI ISO 13349 Norm von der Antriebsseite aus gesehen
Orientaciónes normas UNI ISO 13349 (vistas desde el lado de transmisión)

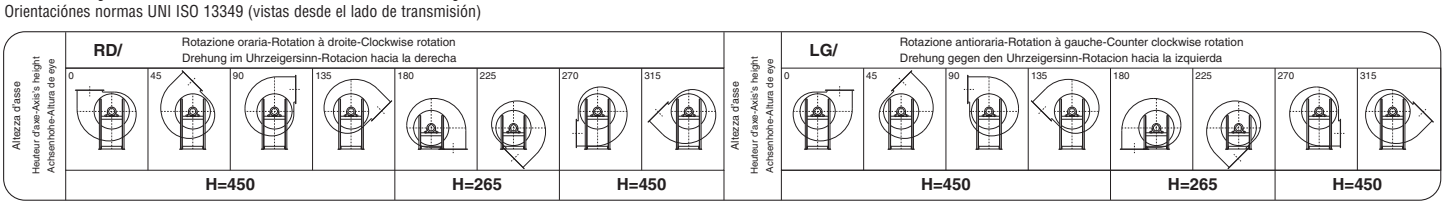

CARATTERISTICHE
SPECIFICATIONS
CARACTÉRISTIQUES
EIGENSCHAFTEN
CARACTERÍSTICAS

serie
series
série
serie
serie

EUc 401

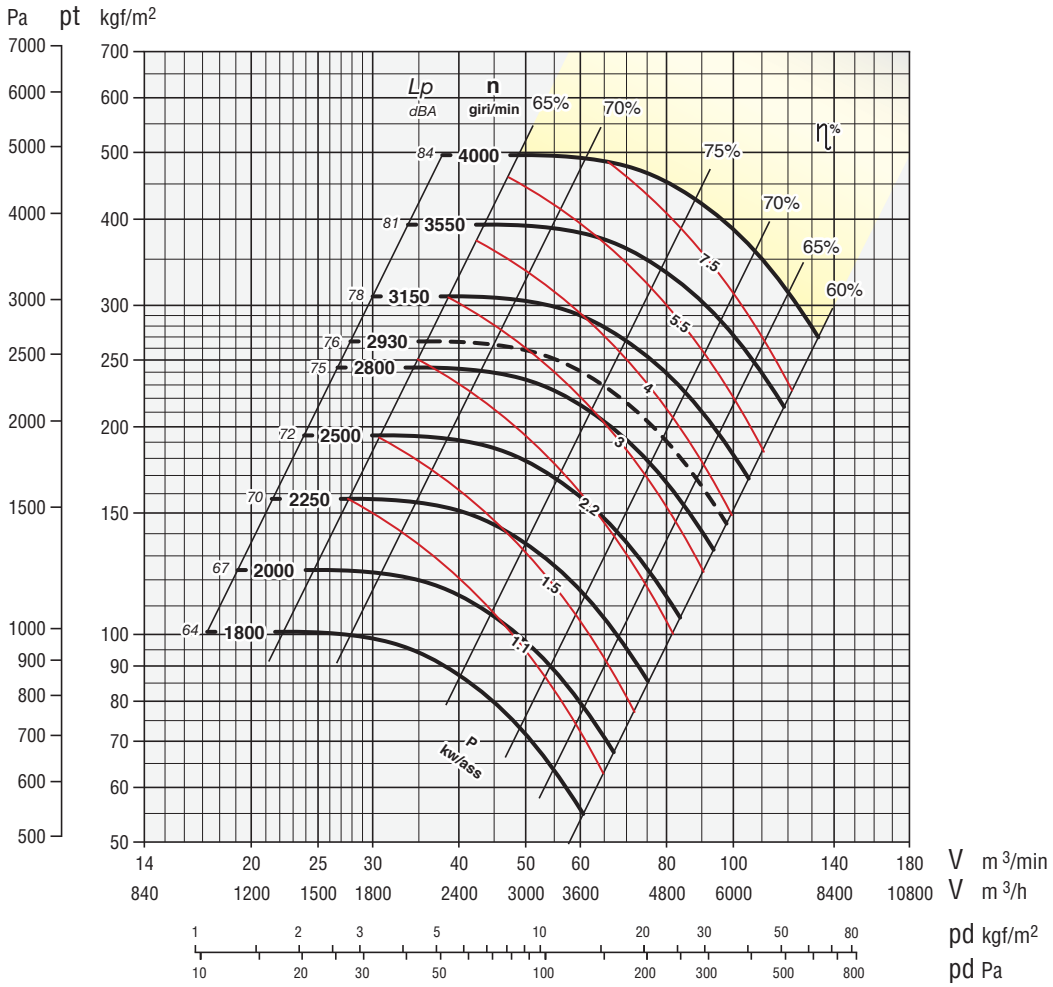

Secondo norme UNI EN ISO 5801:2009
(UNI 10531:1995)
According to the UNI EN ISO 5801:2009
(UNI 10531:1995)
Selon normes UNI EN ISO 5801:2009
(UNI 10531:1995)
Rohrleitung nach UNI EN ISO 5801:2009
(UNI 10531:1995)
Segun normas UNI EN ISO 5801:2009
(UNI 10531:1995)

ZONA IN GIALLO - Consultare ufficio tecnico
YELLOW ZONE - Consult technical office
ZONE EN JAUNE - Consulter le bureau technique
GELBE ZONE - Planungsbüro konsultieren
ZONA AMARILLA - Consultar la oficina técnica

Giri massimi ammissibili:
Maximum admissible rounds:
Tours maxima admissibles:
Höchste zulässige Drehzahl:
Revoluciones máximas admisible:
<90°C = 4000 giri/min.
90÷200°C = 3550 giri/min.
200÷350°C = 3000 giri/min.

Tolleranza sulla rumorosità + 3 dBA
Noise level tolerance + 3 dBA
Tolérance sur niveau sonore + 3 dBA
Toleranz Schallpegel + 3 dBA
Tolerancia sobre la intensidad acústica + 3 dBA

kw assorbiti ventilatore tolleranza ± 3%
kw consumed fan tolerance ± 3%
Tolérance sur Pabs kw ± 3%
Toleranz der Wellenleistung ±3 %
kw absorbidos ventilador tolerancia ± 3%

DIMENSIONI D'INGOMBRO in mm
OVERALL DIMENSIONS in mm
DIMENSIONS D'ENCOMBREMENT en mm
MASSE in mm
DIMENSIONES EXTERNAS en mm

PD^2
GD^2 = 0,75 kgm²

Peso
Weight
Poids kg 86
Gewicht
Peso

Supporto
Housing
Support 35 AL 24
Lagerung 35 B 24
Soporte

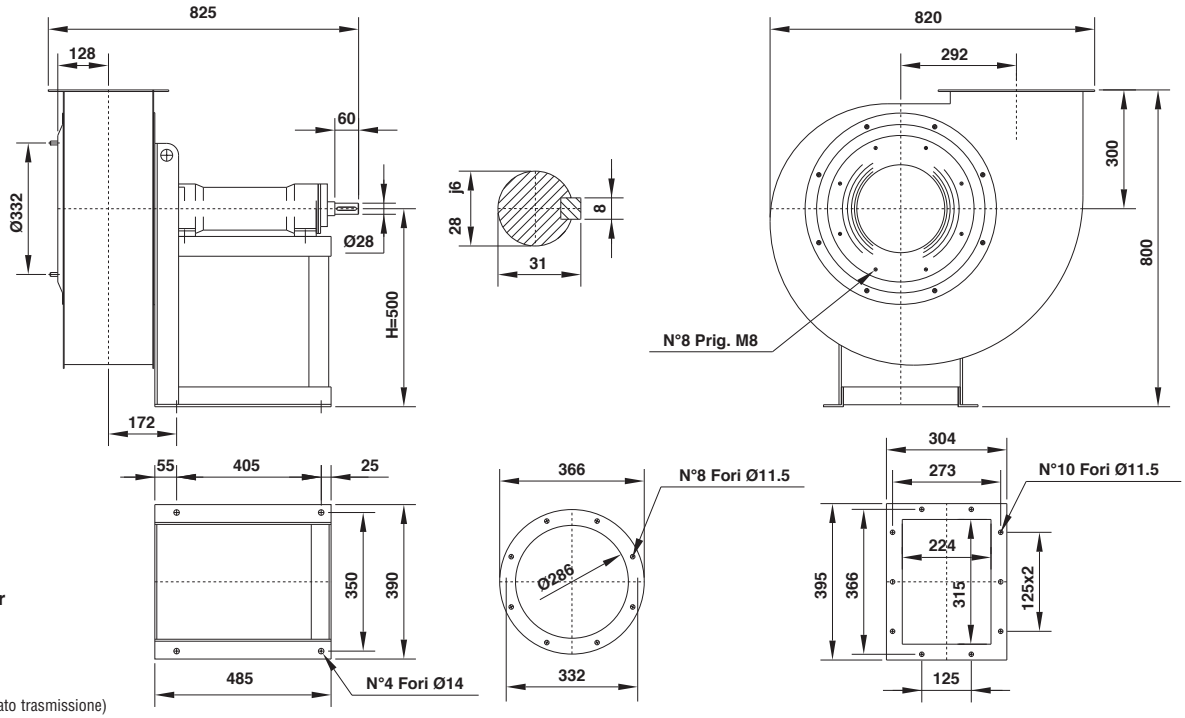

Il ventilatore è orientabile
The fan is revolvable
Le ventilateur est orientable
Ventilatorgehäuse ist drehbar
El ventilador es orientable

Orientamenti norme UNI ISO 13349 (viste lato trasmissione)
UNI ISO 13349 rules orientations (transmission side)
Orientations normes UNI ISO 13349 (vues coté transmission)
Gehäusestellungen nach UNI ISO 13349 Norm von der Antriebsseite aus gesehen
Orientaciónes normas UNI ISO 13349 (vistas desde el lado de transmisión)

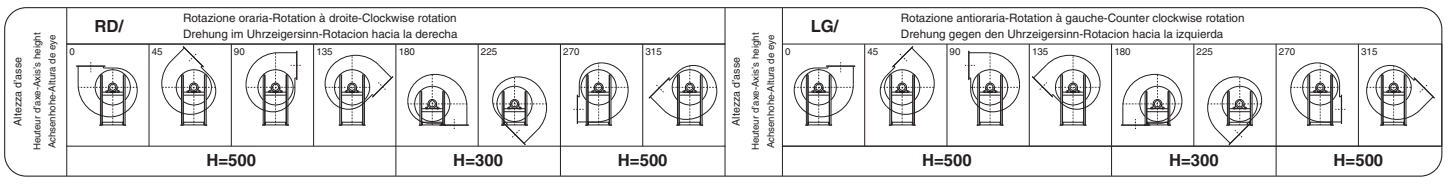

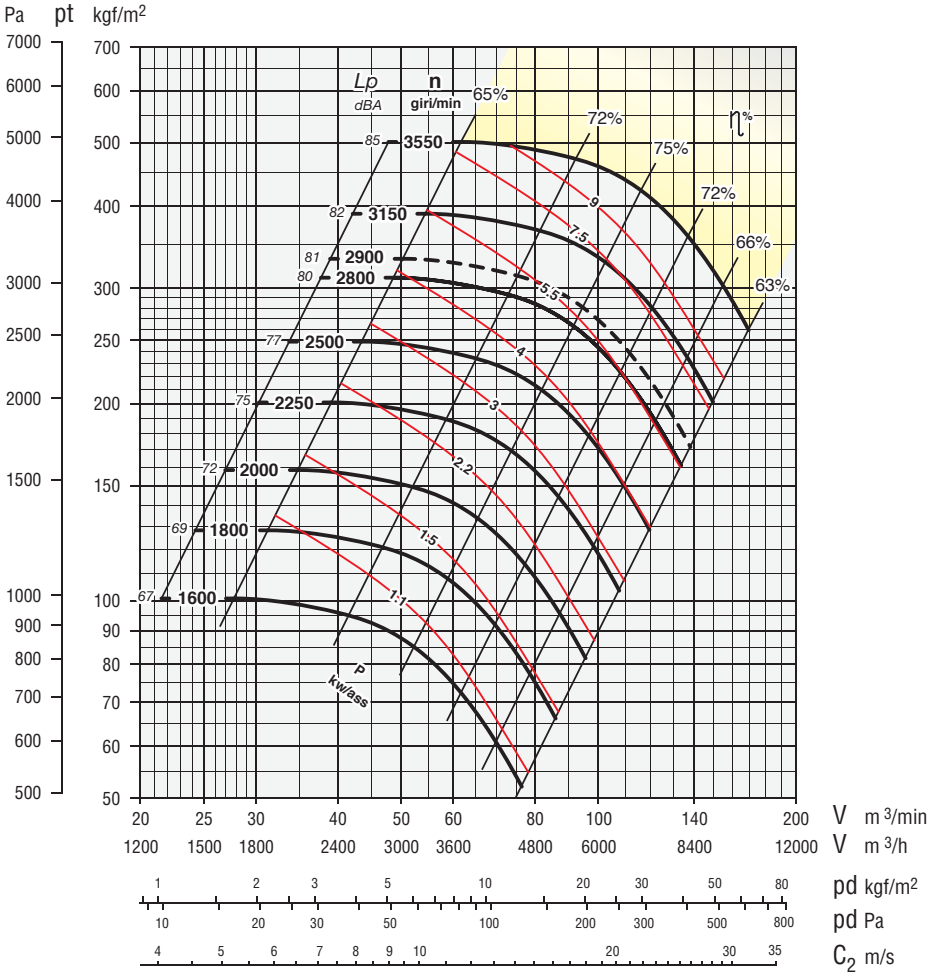

Secondo norme UNI EN ISO 5801:2009 (UNI 10531:1995)
According to the UNI EN ISO 5801:2009 (UNI 10531:1995)
Selon normes UNI EN ISO 5801:2009 (UNI 10531:1995)
Rohrleitung nach UNI EN ISO 5801:2009 (UNI 10531:1995)
Segun normas UNI EN ISO 5801:2009 (UNI 10531:1995)

ZONA IN GIALLO - Consultare ufficio tecnico
YELLOW ZONE - Consult technical office
ZONE EN JAUNE - Consulter le bureau technique
GELBE ZONE - Planungsbüro konsultieren
ZONA AMARILLA - Consultar la oficina técnica

Giri massimi ammissibili:
Maximum admissible rounds:
Tours maxima admissibles:
Höchste zulässige Drehzahl:
Revoluciones máximas admisible:
<90°C = 3550 giri/min.
90÷200°C = 3150 giri/min.
200÷350°C = 2650 giri/min.

Tolleranza sulla rumorosità + 3 dBA
Noise level tolerance + 3 dBA
Tolérance sur niveau sonore + 3 dBA
Toleranz Schallpegel + 3 dBA
Tolerancia sobre la intensidad acústica + 3 dBA

kw assorbiti ventilatore tolleranza ± 3%
kw consumed fan tolerance ± 3%
Tolérance sur Pabs kw ± 3%
Toleranz der Wellenleistung ±3 %
kw absorbidos ventilador tolerancia ± 3%

N.B.: Per motivi costruttivi interni, i ventilatori dalla grandezza 451÷501 verranno forniti con un orientamento di 30° anzichè 45°, ciò comporta che gli orientamenti sono: 0°, 30°, 60°, 90°, 120°, 150°, 180°, 210°, 240°, 270°, 300°, 330°.

N.B.: For constructive reasons, the fans from size 451÷501 follow an orientation with angles of 30° instead of 45°, this implies that the orientations are: 0°, 30°, 60°, 90°, 120°, 150°, 180°, 210°, 240°, 270°, 300°, 330°.

N.B.: Pour des raisons de construction, les ventilateurs de la grandeur 451÷501 suivent des orientation avec angles de 30° au lieu de 45°, ce qui implique que les orientations sont les suivantes: 0°, 30°, 60°, 90°, 120°, 150°, 180°, 210°, 240°, 270°, 300°, 330°.

N.B.: Aus bautechnischen Gründen kann die Gehäusestellung bei Ventilatoren der Serie 451÷501 nur mit einen Winkel von 30 anstatt 45, dies impliziert, dass die orientierungen: 0°, 30°, 60°, 90°, 120°, 150°, 180°, 210°, 240°, 270°, 300°, 330°.

N.B.: Por razones de fabricación, los ventiladores de dimensiones 451÷501 siguen una orientación con ángulos de 30° en vez de 45°, esto implica que las orientaciones son: 0°, 30°, 60°, 90°, 120°, 150°, 180°, 210°, 240°, 270°, 300°, 330°.

DIMENSIONI D'INGOMBRO in mm
OVERALL DIMENSIONS in mm
DIMENSIONS D'ENCOMBREMENT en mm
MASSE in mm
DIMENSIONES EXTERNAS en mm

PD^2
GD^2 = 1,8 kgm^2

Peso
Weight
Poids kg 102
Gewicht
Peso

Supporto
Housing
Support 40 AL 38
Lagerung 40 B 38
Soporte

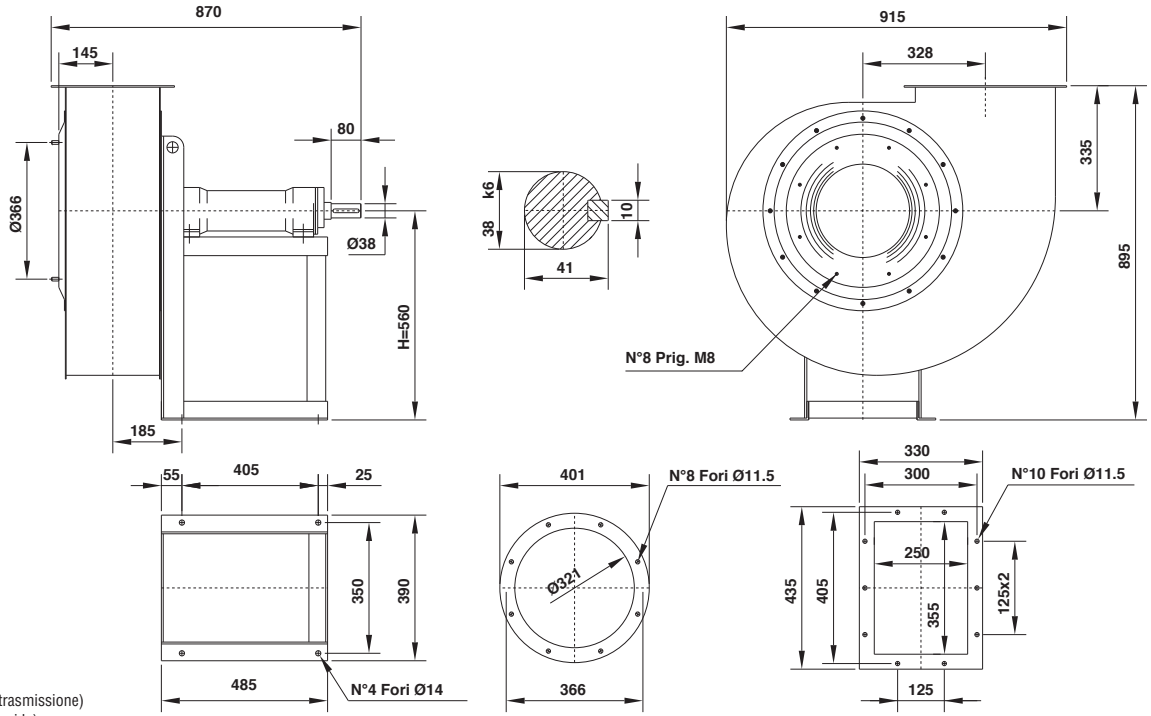

Il ventilatore è orientabile
The fan is revolvable
Le ventilateur est orientable
Ventilatorgehäuse ist drehbar
El ventilador es orientable

Orientamenti norme UNI ISO 13349 (viste lato trasmissione)
UNI ISO 13349 rules orientations (transmission side)
Orientations normes UNI ISO 13349 (vues coté transmission)
Gehäusestellungen nach UNI ISO 13349 Norm von der Antriebsseite aus gesehen
Orientaciónes normas UNI ISO 13349 (vistas desde el lado de transmisión)

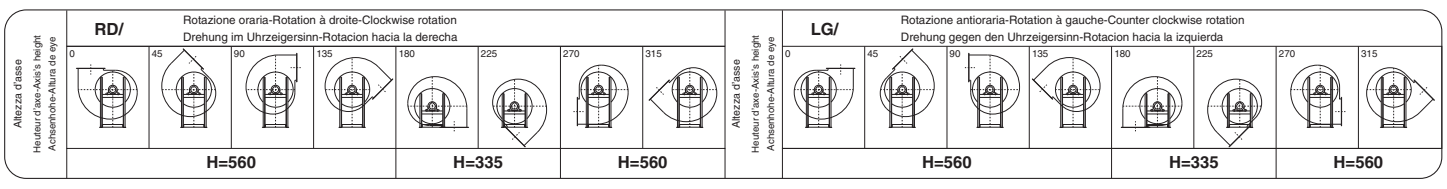

EUc 501

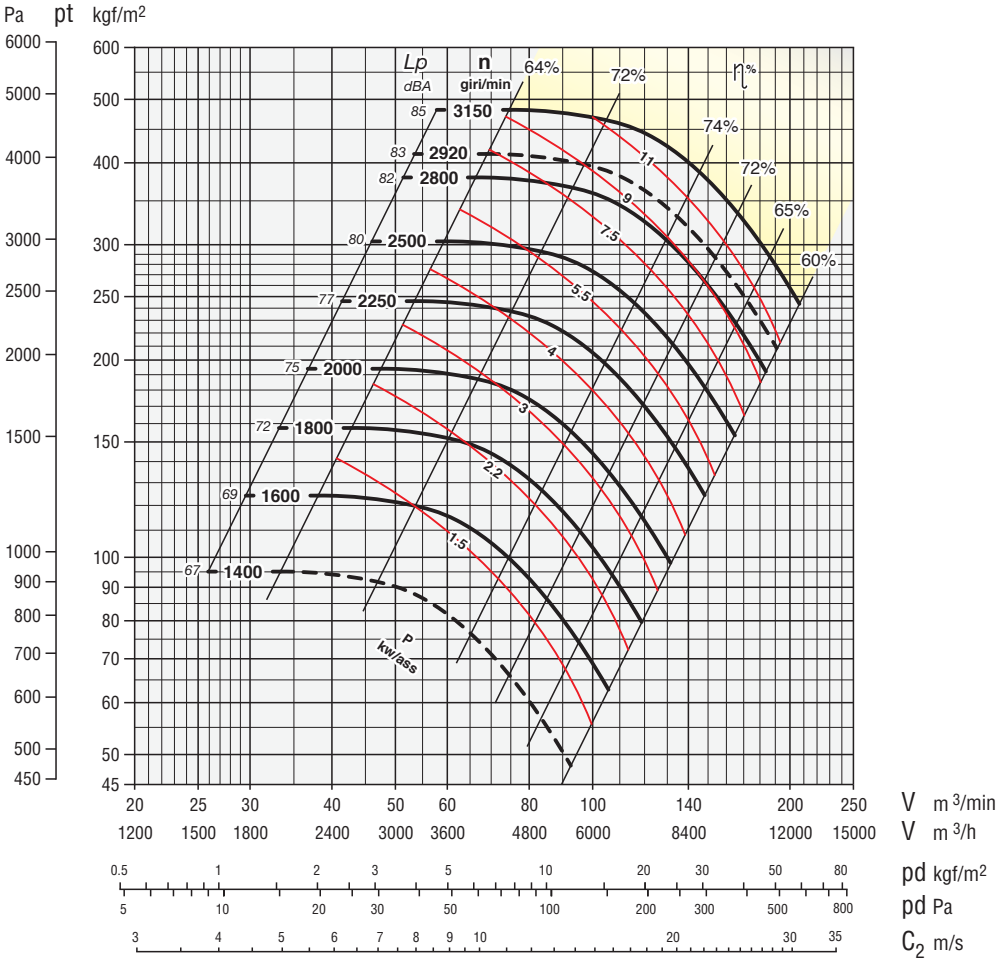

Secondo norme UNI EN ISO 5801:2009 (UNI 10531:1995)
According to the UNI EN ISO 5801:2009 (UNI 10531:1995)
Selon normes UNI EN ISO 5801:2009 (UNI 10531:1995)
Rohrleitung nach UNI EN ISO 5801:2009 (UNI 10531:1995)
Segun normas UNI EN ISO 5801:2009 (UNI 10531:1995)

ZONA IN GIALLO - Consultare ufficio tecnico
YELLOW ZONE - Consult technical office
ZONE EN JAUNE - Consulter le bureau technique
GELBE ZONE - Planungsbüro konsultieren
ZONA AMARILLA - Consultar la oficina técnica

Giri massimi ammissibili:
Maximum admissible rounds:
Tours maxima admissibles:
Höchste zulässige Drehzahl:
Revoluciones máximas admisible:
<90°C = 3150 giri/min.
90÷200°C = 2800 giri/min.
200÷350°C = 2350 giri/min.

Tolleranza sulla rumorosità + 3 dBA
Noise level tolerance + 3 dBA
Tolérance sur niveau sonore + 3 dBA
Toleranz Schallpegel + 3 dBA
Tolerancia sobre la intensidad acústica + 3 dBA

kw assorbiti ventilatore tolleranza ± 3%
kw consumed fan tolerance ± 3%
Tolérance sur Pabs kw ± 3%
Toleranz der Wellenleistung ±3 %
kw absorbidos ventilador tolerancia ± 3%

N.B.: Per motivi costruttivi interni, i ventilatori dalla grandezza 451÷501 verranno forniti con un orientamento di 30° anzichè 45°, ciò comporta che gli orientamenti sono: 0°, 30°, 60°, 90°, 120°, 150°, 180°, 210°, 240°, 270°, 300°, 330°.

N.B.: For constructive reasons, the fans from size 451÷501 follow an orientation with angles of 30° instead of 45°, this implies that the orientations are: 0°, 30°, 60°, 90°, 120°, 150°, 180°, 210°, 240°, 270°, 300°, 330°.

N.B.: Pour des raisons de construction, les ventilateurs de la grandeur 451÷501 suivent des orientation avec angles de 30° au lieu de 45°, ce qui implique que les orientations sont les suivantes: 0°, 30°, 60°, 90°, 120°, 150°, 180°, 210°, 240°, 270°, 300°, 330°.

N.B.: Aus bautechnischen Gründen kann die Gehäusestellung bei Ventilatoren der Serie 451÷501 nur mit einen Winkel von 30 anstatt 45, dies impliziert, dass die orientierungen: 0°, 30°, 60°, 90°, 120°, 150°, 180°, 210°, 240°, 270°, 300°, 330°.

N.B.: Por razones de fabricación, los ventiladores de dimensiones 451÷501 siguen una orientación con ángulos de 30° en vez de 45°, esto implica que las orientaciones son: 0°, 30°, 60°, 90°, 120°, 150°, 180°, 210°, 240°, 270°, 300°, 330°.

DIMENSIONI D'INGOMBRO in mm
OVERALL DIMENSIONS in mm
DIMENSIONS D'ENCOMBREMENT en mm
MASSE in mm
DIMENSIONES EXTERNAS en mm

PD^2
GD^2 = 2,9 kgm²

Peso
Weight
Poids kg 128
Gewicht
Peso

Supporto
Housing
Support 45 AL 42
Lagerung 45 B 42
Soporte

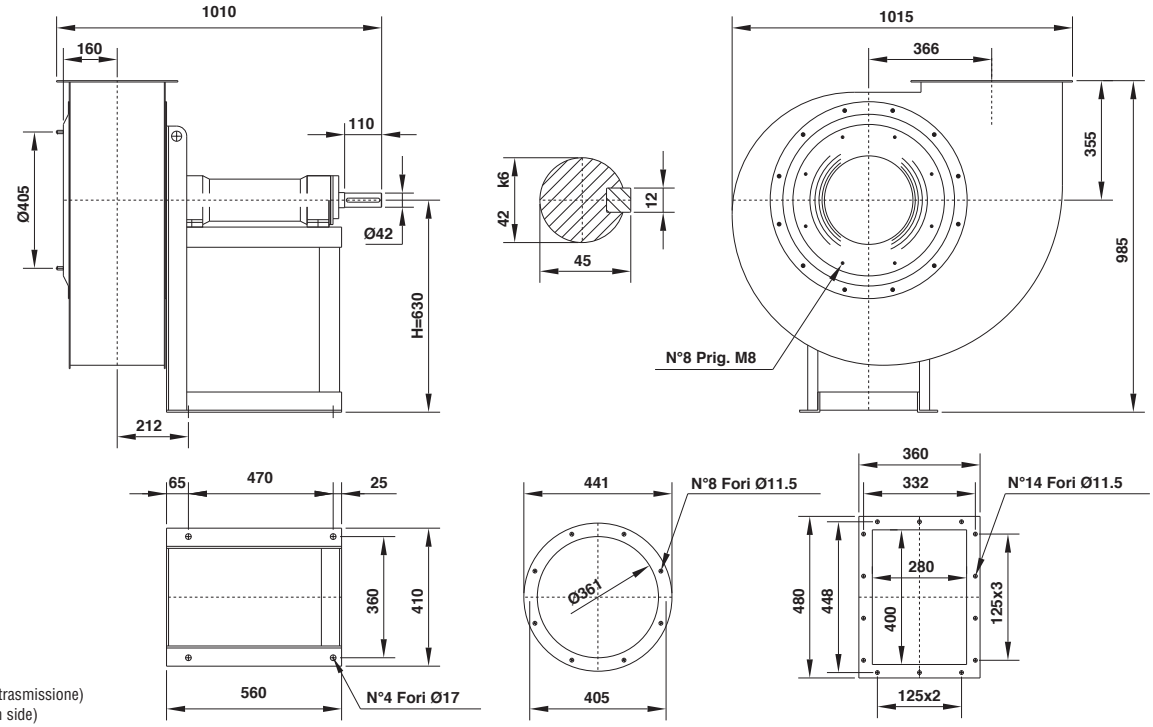

Il ventilatore è orientabile
The fan is revolvable
Le ventilateur est orientable
Ventilatorgehäuse ist drehbar
El ventilador es orientable

Orientamenti norme UNI ISO 13349 (viste lato trasmissione)
UNI ISO 13349 rules orientations (transmission side)
Orientations normes UNI ISO 13349 (vues coté transmission)
Gehäusestellungen nach UNI ISO 13349 Norm von der Antriebsseite aus gesehen
Orientaciónes normas UNI ISO 13349 (vistas desde el lado de transmisión)

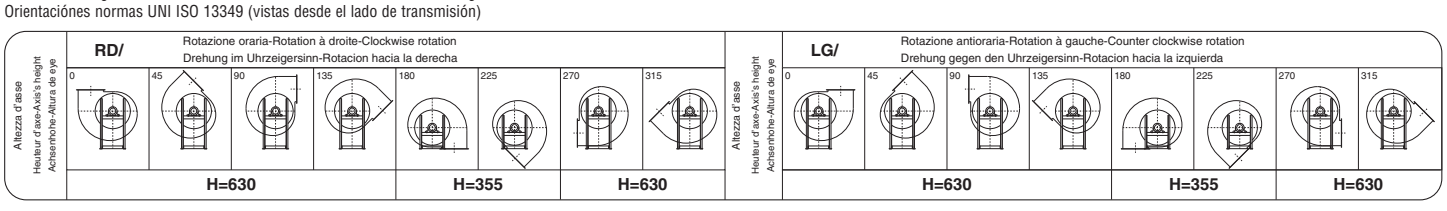

EUc 561

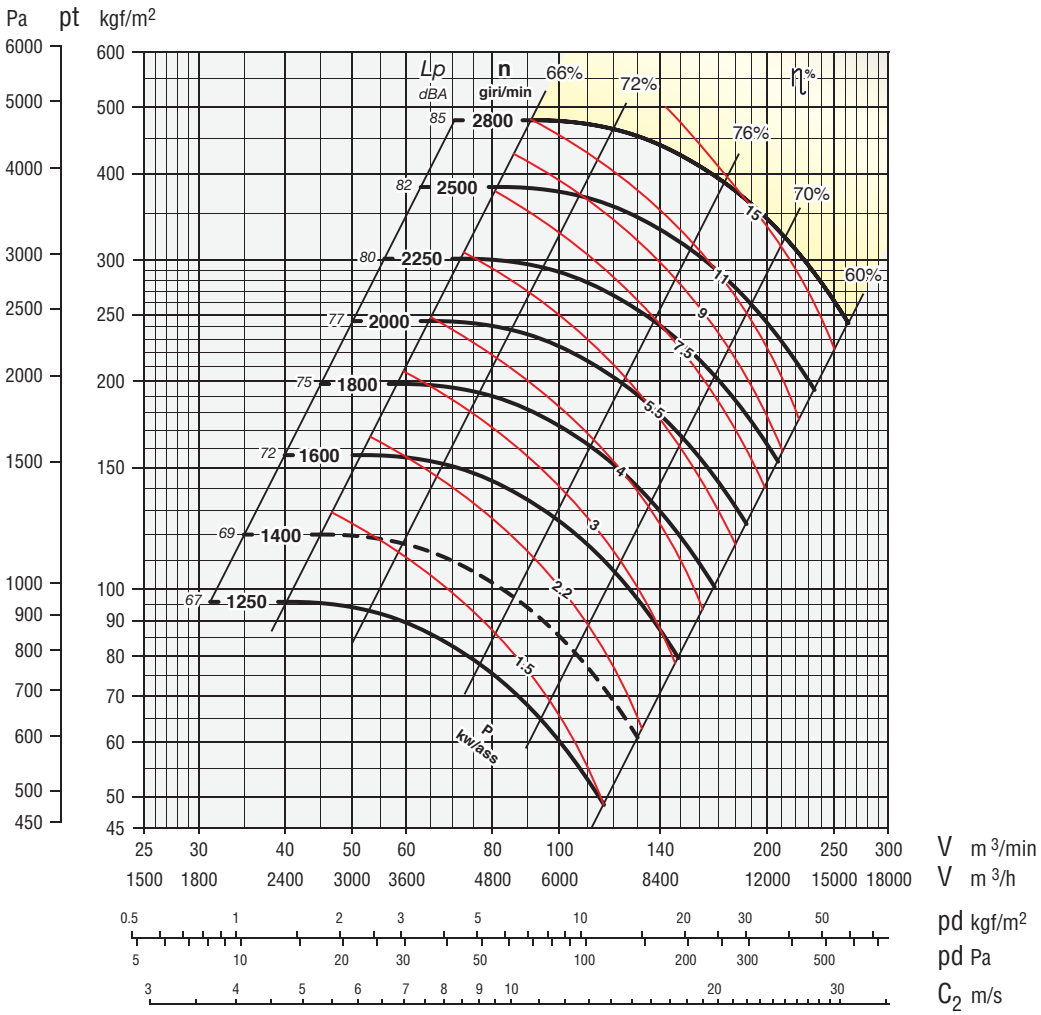

Secondo norme UNI EN ISO 5801:2009
(UNI 10531:1995)
According to the UNI EN ISO 5801:2009
(UNI 10531:1995)
Selon normes UNI EN ISO 5801:2009
(UNI 10531:1995)
Rohrleitung nach UNI EN ISO 5801:2009
(UNI 10531:1995)
Segun normas UNI EN ISO 5801:2009
(UNI 10531:1995)

ZONA IN GIALLO - Consultare ufficio tecnico
YELLOW ZONE - Consult technical office
ZONE EN JAUNE - Consulter le bureau technique
GELBE ZONE - Planungsbüro konsultieren
ZONA AMARILLA - Consultar la oficina técnica

Giri massimi ammissibili:
Maximum admissible rounds:
Tours maxima admissibles:
Höchste zulässige Drehzahl:
Revoluciones máximas admisible:
<90°C = 2800 giri/min.
90÷200°C = 2500 giri/min.
200÷350°C = 2000 giri/min.

Tolleranza sulla rumorosità + 3 dBA
Noise level tolerance + 3 dBA
Tolérance sur niveau sonore + 3 dBA
Toleranz Schallpegel + 3 dBA
Tolerancia sobre la intensidad acústica + 3 dBA

kw assorbiti ventilatore tolleranza ± 3%
kw consumed fan tolerance ± 3%
Tolérance sur Pabs kw ± 3%
Toleranz der Wellenleistung ±3 %
kw absorbidos ventilador tolerancia ± 3%

DIMENSIONI D'INGOMBRO in mm
OVERALL DIMENSIONS in mm
DIMENSIONS D'ENCOMBREMENT en mm
MASSE in mm
DIMENSIONES EXTERNAS en mm

PD^2
GD^2 = 3,9 kgm^2

Peso
Weight
Poids kg 166
Gewicht
Peso

Supporto
Housing
Support 45 AL 42
Lagerung 45 B 42
Soporte

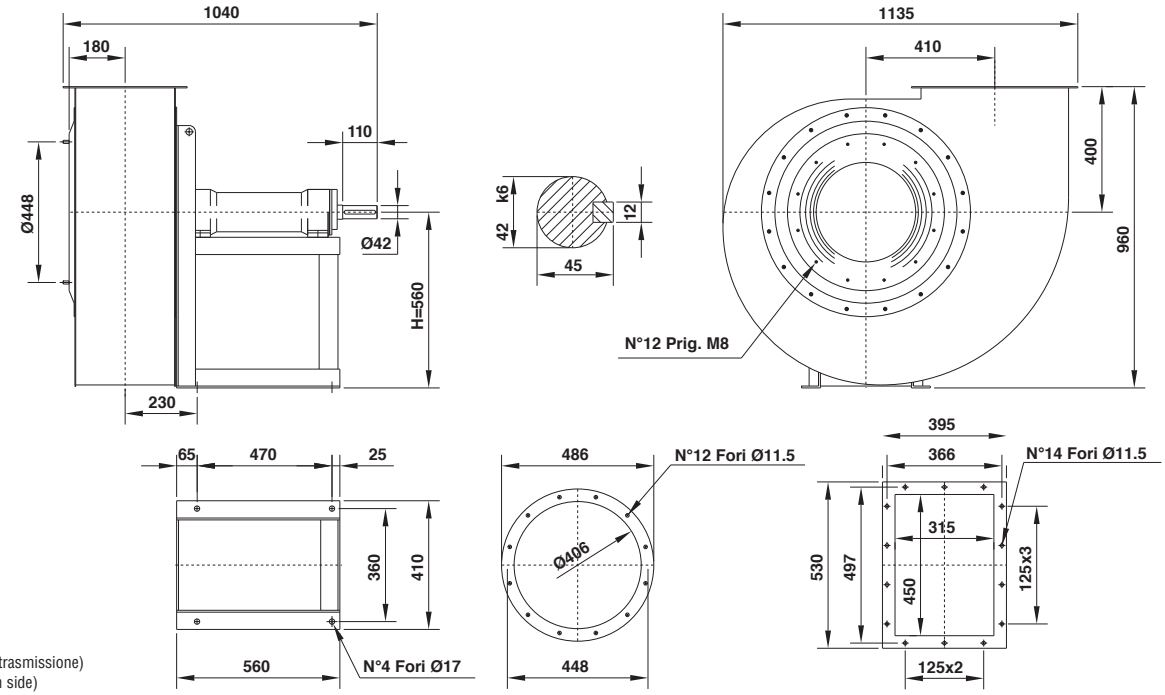

Il ventilatore è orientabile
The fan is revolvable
Le ventilateur est orientable
Ventilatorgehäuse ist drehbar
El ventilador es orientable

Orientamenti norme UNI ISO 13349 (viste lato trasmissione)
UNI ISO 13349 rules orientations (transmission side)
Orientations normes UNI ISO 13349 (vues coté transmission)
Gehäusestellungen nach UNI ISO 13349 Norm von der Antriebsseite aus gesehen
Orientaciónes normas UNI ISO 13349 (vistas desde el lado de transmisión)

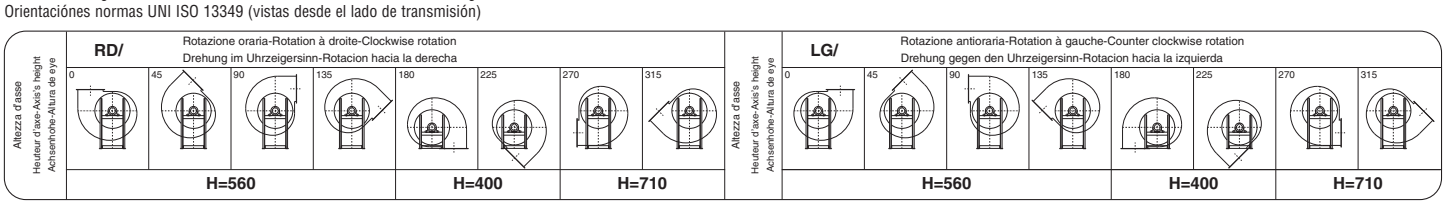

serie
series
série
serie
serie

EUc 631

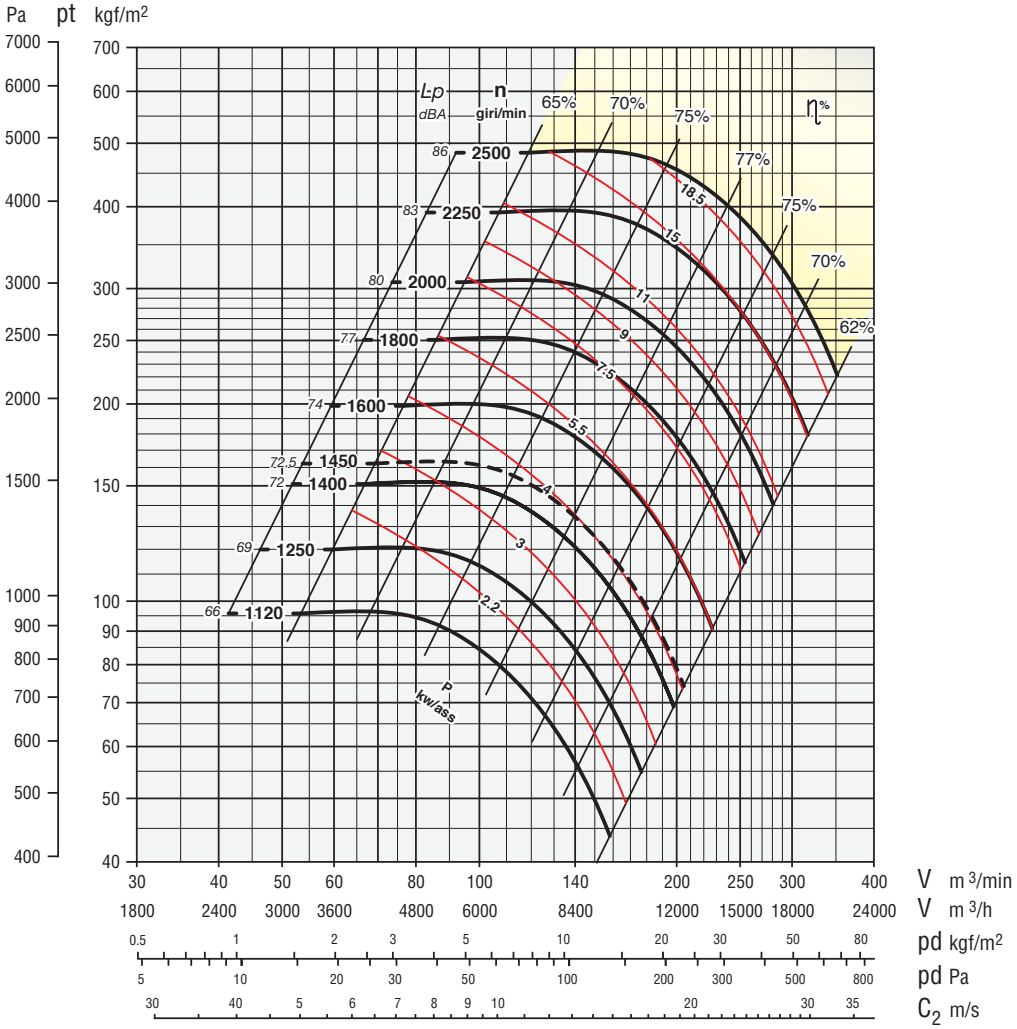

Secondo norme UNI EN ISO 5801:2009
(UNI 10531:1995)
According to the UNI EN ISO 5801:2009
(UNI 10531:1995)
Selon normes UNI EN ISO 5801:2009
(UNI 10531:1995)
Rohrleitung nach UNI EN ISO 5801:2009
(UNI 10531:1995)
Segun normas UNI EN ISO 5801:2009
(UNI 10531:1995)

ZONA IN GIALLO - Consultare ufficio tecnico
YELLOW ZONE - Consult technical office
ZONE EN JAUNE - Consulter le bureau technique
GELBE ZONE - Planungsbüro konsultieren
ZONA AMARILLA - Consultar la oficina técnica

Giri massimi ammissibili:
Maximum admissible rounds:
Tours maxima admissibles:
Höchste zulässige Drehzahl:
Revoluciones máximas admisible:
<90°C = 2500 giri/min.
90÷200°C = 2200 giri/min.
200÷350°C = 1800 giri/min.

Tolleranza sulla rumorosità + 3 dBA
Noise level tolerance + 3 dBA
Tolérance sur niveau sonore + 3 dBA
Toleranz Schallpegel + 3 dBA
Tolerancia sobre la intensidad acústica + 3 dBA

kw assorbiti ventilatore tolleranza ± 3%
kw consumed fan tolerance ± 3%
Tolérance sur Pabs kw ± 3%
Toleranz der Wellenleistung ±3 %
kw absorbidos ventilador tolerancia ± 3%

DIMENSIONI D'INGOMBRO in mm
OVERALL DIMENSIONS in mm
DIMENSIONS D'ENCOMBREMENT en mm
MASSE in mm
DIMENSIONES EXTERNAS en mm

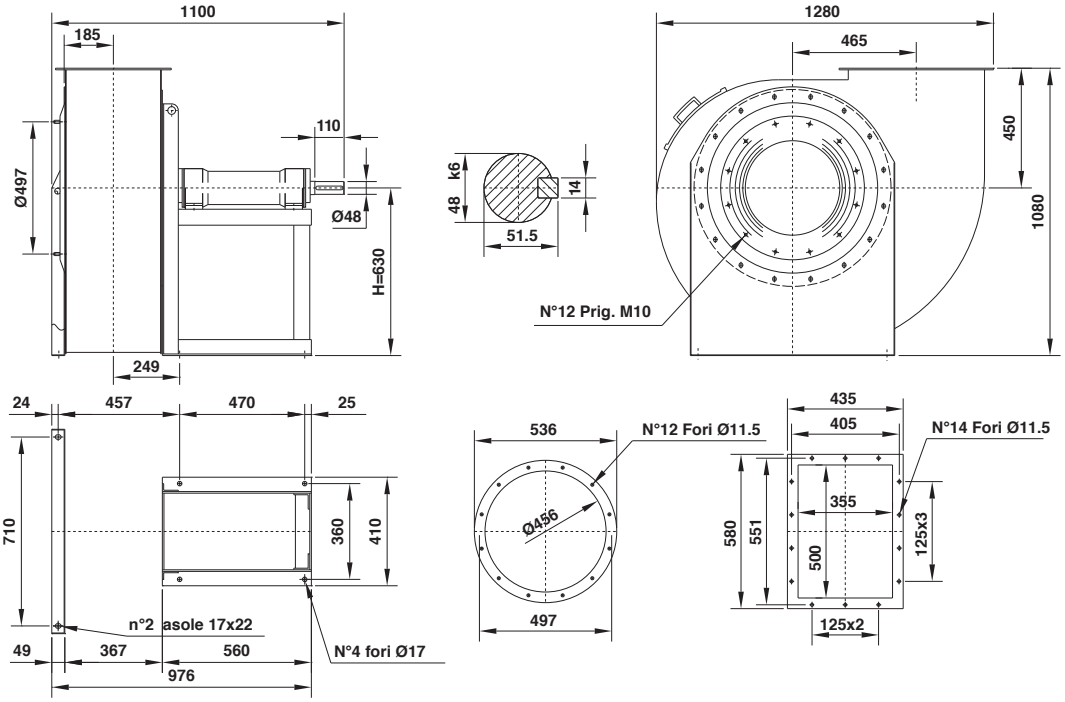

PD^2
GD^2 = 5,2 kgm²

Peso
Weight
Poids
Gewicht
Peso
kg 202

Supporto
Housing
Support
Lagerung
Soporte
50 AL 48
50 B 48

Il ventilatore è orientabile
The fan is revolvable
Le ventilateur est orientable
Ventilatorgehäuse ist drehbar
El ventilador es orientable

Orientamenti norme UNI ISO 13349 (viste lato trasmissione)
UNI ISO 13349 rules orientations (transmission side)
Orientations normes UNI ISO 13349 (vues coté transmission)
Gehäusestellungen nach UNI ISO 13349 Norm von der Antriebsseite aus gesehen
Orientaciónes normas UNI ISO 13349 (vistas desde el lado de transmisión)

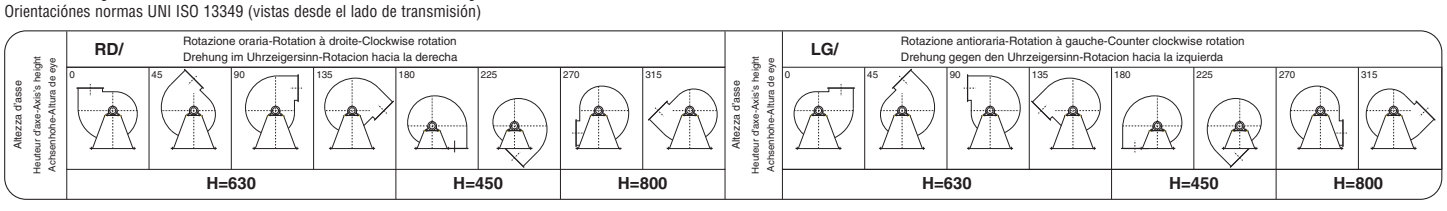

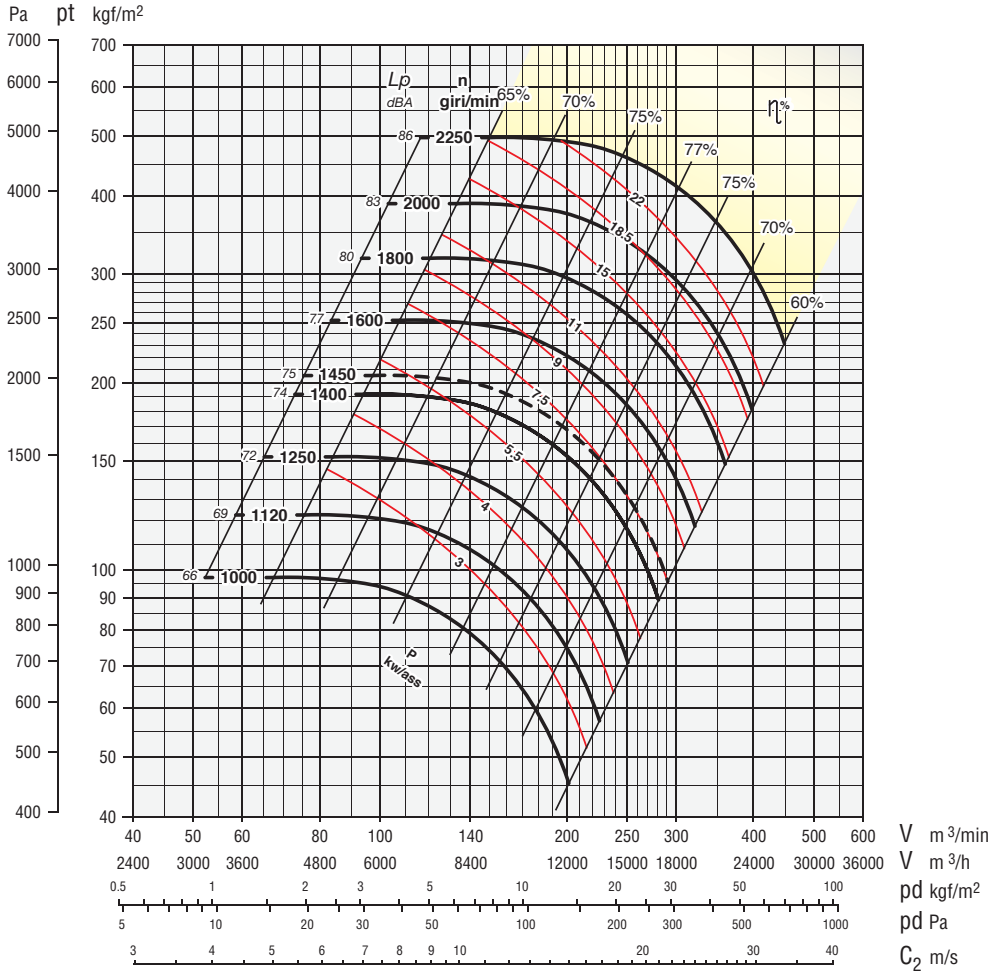

Secondo norme UNI EN ISO 5801:2009
(UNI 10531:1995)
According to the UNI EN ISO 5801:2009
(UNI 10531:1995)
Selon normes UNI EN ISO 5801:2009
(UNI 10531:1995)
Rohrleitung nach UNI EN ISO 5801:2009
(UNI 10531:1995)
Segun normas UNI EN ISO 5801:2009
(UNI 10531:1995)

ZONA IN GIALLO - Consultare ufficio tecnico
YELLOW ZONE - Consult technical office
ZONE EN JAUNE - Consulter le bureau technique
GELBE ZONE - Planungsbüro konsultieren
ZONA AMARILLA - Consultar la oficina técnica

Giri massimi ammissibili:
Maximum admissible rounds:
Tours maxima admissibles:
Höchste zulässige Drehzahl:
Revoluciones máximas admisible:
<90°C = 2250 giri/min.
90÷200°C = 2000 giri/min.
200÷350°C = 1650 giri/min.

Tolleranza sulla rumorosità + 3 dBA
Noise level tolerance + 3 dBA
Tolérance sur niveau sonore + 3 dBA
Toleranz Schallpegel + 3 dBA
Tolerancia sobre la intensidad acústica + 3 dBA

kw assorbiti ventilatore tolleranza ± 3%
kw consumed fan tolerance ± 3%
Tolérance sur Pabs kw ± 3%
Toleranz der Wellenleistung ±3 %
kw absorbidos ventilador tolerancia ± 3%

DIMENSIONI D'INGOMBRO in mm
OVERALL DIMENSIONS in mm
DIMENSIONS D'ENCOMBREMENT en mm
MASSE in mm
DIMENSIONES EXTERNAS en mm

(…) Ventilatore con ventolina di raffreddamento
Fan with cooling fan
Ventilateur avec helice de refroidissement
Ventilator mit kleinem kühlflügel
Ventilador con hélice de refrigeración

PD^2
GD^2 = 8,5 kgm²

Peso
Weight
Poids kg 306
Gewicht
Peso

Supporto
Housing
Support 50 AR 48
Lagerung 50 BR 48
Soporte

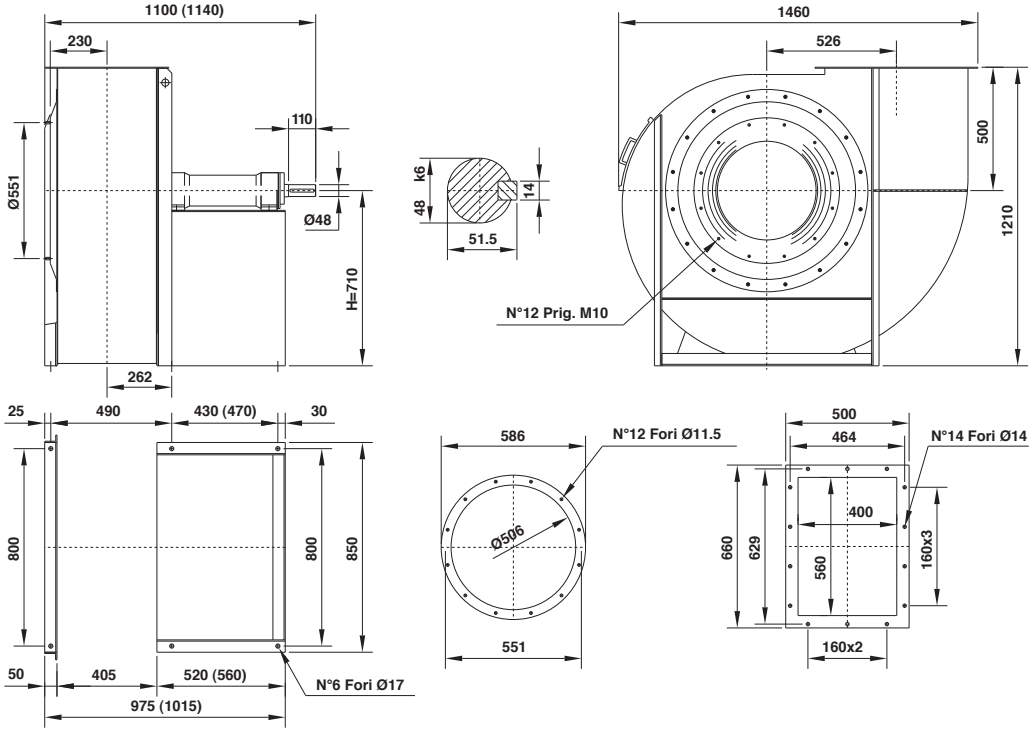

Il ventilatore non è orientabile
The fan is not revolvable
Le ventilateur n'est pas orientable
Ventilatorgehäuse ist nicht drehbar
El ventilador no es orientable

Orientamenti norme UNI ISO 13349 (viste lato trasmissione)
UNI ISO 13349 rules orientations (transmission side)
Orientations normes UNI ISO 13349 (vues coté transmission)
Gehäusestellungen nach UNI ISO 13349 Norm von der Antriebsseite aus gesehen
Orientaciónes normas UNI ISO 13349 (vistas desde el lado de transmisión)

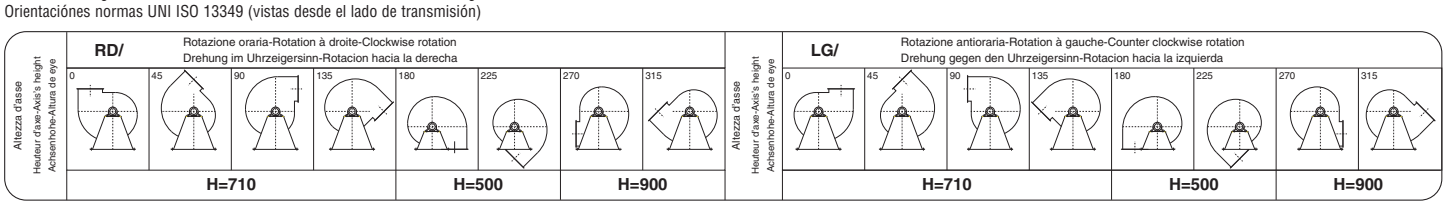

serie
series
série
serie
serie

EUc 801

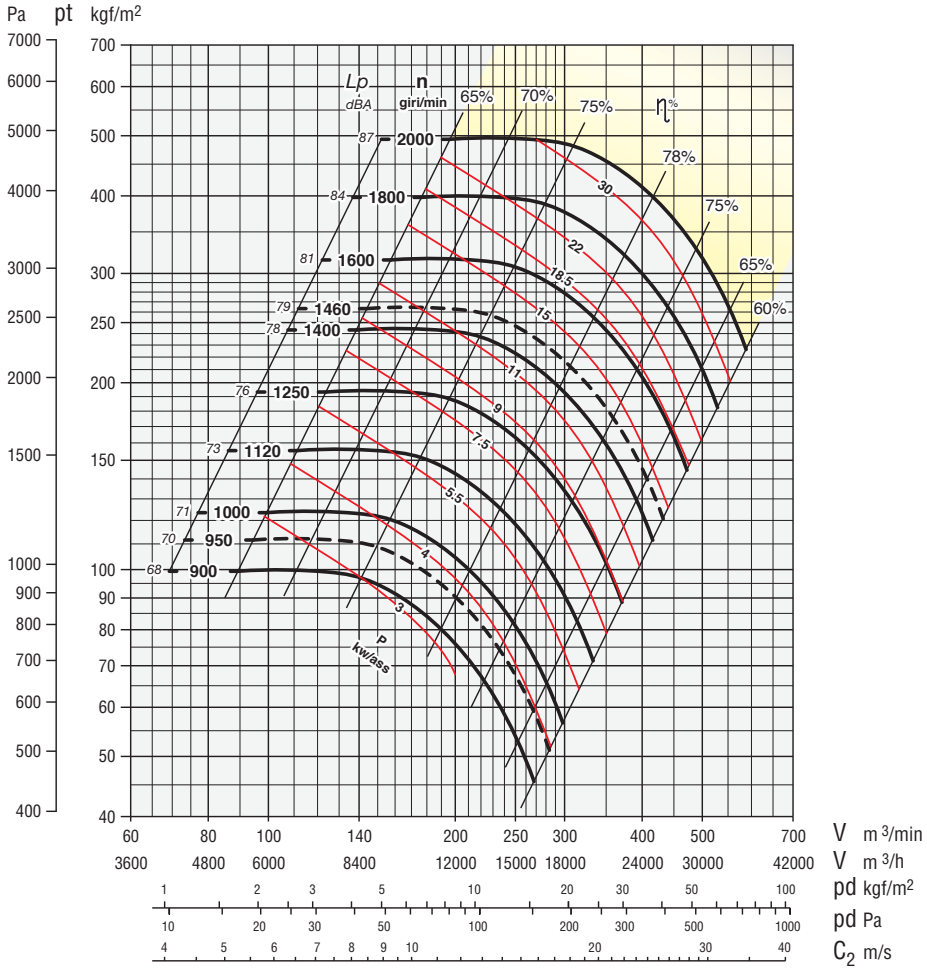

Secondo norme UNI EN ISO 5801:2009
(UNI 10531:1995)
According to the UNI EN ISO 5801:2009
(UNI 10531:1995)
Selon normes UNI EN ISO 5801:2009
(UNI 10531:1995)
Rohrleitung nach UNI EN ISO 5801:2009
(UNI 10531:1995)
Segun normas UNI EN ISO 5801:2009
(UNI 10531:1995)

ZONA IN GIALLO - Consultare ufficio tecnico
YELLOW ZONE - Consult technical office
ZONE EN JAUNE - Consulter le bureau technique
GELBE ZONE - Planungsbüro konsultieren
ZONA AMARILLA - Consultar la oficina técnica

Giri massimi ammissibili:
Maximum admissible rounds:
Tours maxima admissibles:
Höchste zulässige Drehzahl:
Revoluciones máximas admisible:
<90°C = 2000 giri/min.
90÷200°C = 1800 giri/min.
200÷350°C = 1500 giri/min.

Tolleranza sulla rumorosità + 3 dBA
Noise level tolerance + 3 dBA
Tolérance sur niveau sonore + 3 dBA
Toleranz Schallpegel + 3 dBA
Tolerancia sobre la intensidad acústica + 3 dBA

kw assorbiti ventilatore tolleranza ± 3%
kw consumed fan tolerance ± 3%
Tolérance sur Pabs kw ± 3%
Toleranz der Wellenleistung ±3 %
kw absorbidos ventilador tolerancia ± 3%

DIMENSIONI D'INGOMBRO in mm
OVERALL DIMENSIONS in mm
DIMENSIONS D'ENCOMBREMENT en mm
MASSE in mm
DIMENSIONES EXTERNAS en mm

(…) Ventilatore con ventolina di raffreddamento
Fan with cooling fan
Ventilateur avec helice de refroidissement
Ventilator mit kleinem kühlflügel
Ventilador con hélice de refrigeración

PD^2
GD^2 = 17 kgm²

Peso
Weight
Poids kg 364
Gewicht
Peso

Supporto
Housing
Support 55 AR 48
Lagerung 55 BR 48
Soporte

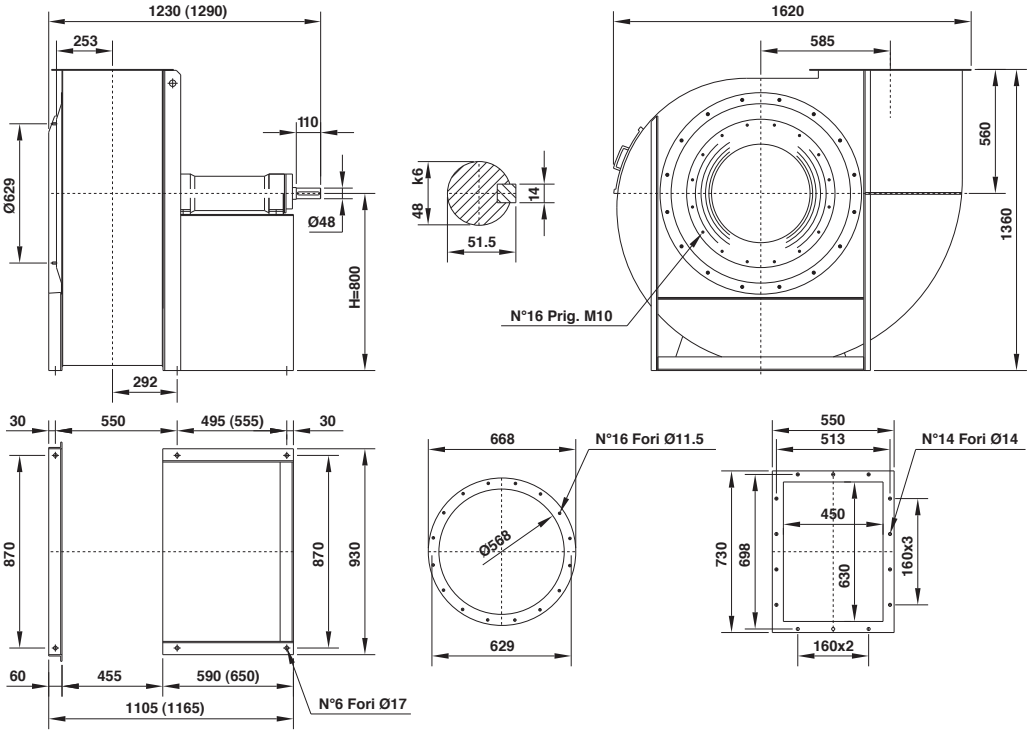

Il ventilatore non è orientabile
The fan is not revolvable
Le ventilateur n'est pas orientable
Ventilatorgehäuse ist nicht drehbar
El ventilador no es orientable

Orientamenti norme UNI ISO 13349 (viste lato trasmissione)
UNI ISO 13349 rules orientations (transmission side)
Orientations normes UNI ISO 13349 (vues coté transmission)
Gehäusestellungen nach UNI ISO 13349 Norm von der Antriebsseite aus gesehen
Orientaciónes normas UNI ISO 13349 (vistas desde el lado de transmisión)

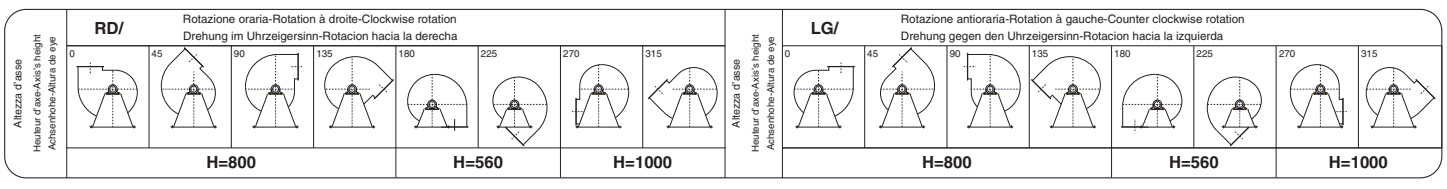

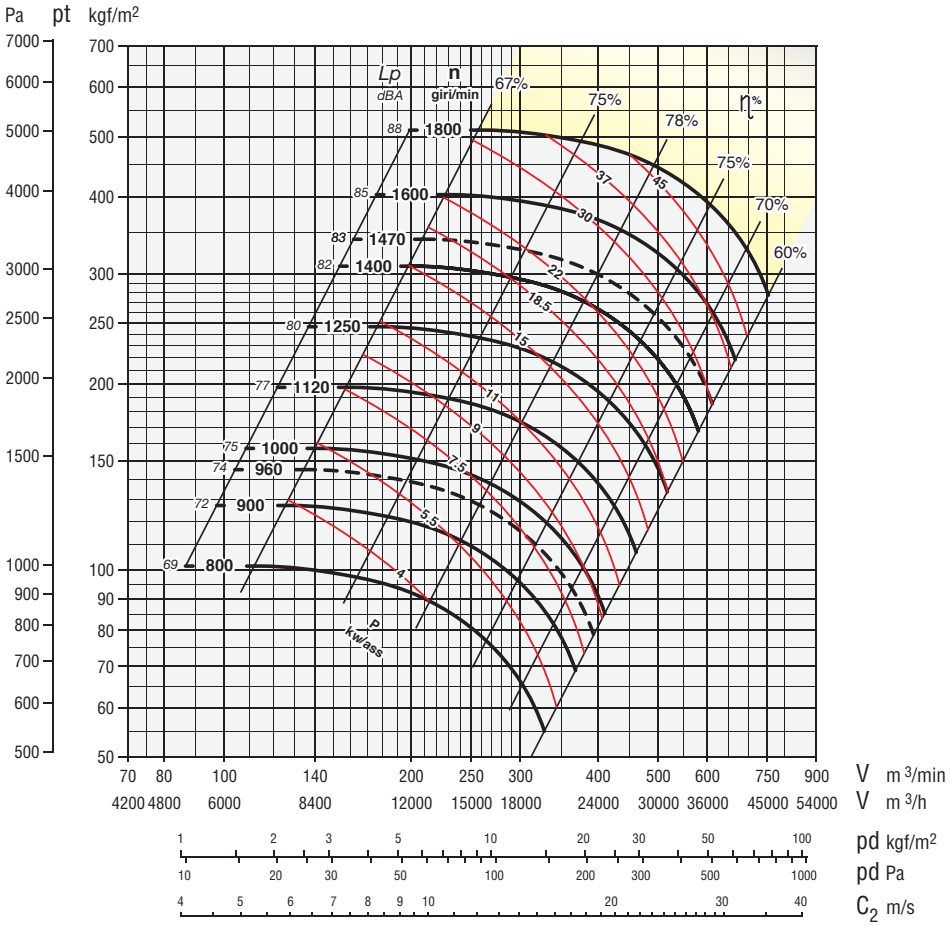

Secondo norme UNI EN ISO 5801:2009
(UNI 10531:1995)
According to the UNI EN ISO 5801:2009
(UNI 10531:1995)
Selon normes UNI EN ISO 5801:2009
(UNI 10531:1995)
Rohrleitung nach UNI EN ISO 5801:2009
(UNI 10531:1995)
Segun normas UNI EN ISO 5801:2009
(UNI 10531:1995)

ZONA IN GIALLO - Consultare ufficio tecnico
YELLOW ZONE - Consult technical office
ZONE EN JAUNE - Consulter le bureau technique
GELBE ZONE - Planungsbüro konsultieren
ZONA AMARILLA - Consultar la oficina técnica

Giri massimi ammissibili:
Maximum admissible rounds:
Tours maxima admissibles:
Höchste zulässige Drehzahl:
Revoluciones máximas admisible:
<90°C = 1800 giri/min.
90÷200°C = 1600 giri/min.
200÷350°C = 1400 giri/min.

Tolleranza sulla rumorosità + 3 dBA
Noise level tolerance + 3 dBA
Tolérance sur niveau sonore + 3 dBA
Toleranz Schallpegel + 3 dBA
Tolerancia sobre la intensidad acústica + 3 dBA

kw assorbiti ventilatore tolleranza ± 3%
kw consumed fan tolerance ± 3%
Tolérance sur Pabs kw ± 3%
Toleranz der Wellenleistung ±3 %
kw absorbidos ventilador tolerancia ± 3%

DIMENSIONI D'INGOMBRO in mm
OVERALL DIMENSIONS in mm
DIMENSIONS D'ENCOMBREMENT en mm
MASSE in mm
DIMENSIONES EXTERNAS en mm

(…) Ventilatore con ventolina di raffreddamento
Fan with cooling fan
Ventilateur avec helice de refroidissement
Ventilator mit kleinem kühlflügel
Ventilador con hélice de refrigeración

PD^2
GD^2 = 35 kgm^2

Peso
Weight
Poids kg 462
Gewicht
Peso

Supporto
Housing
Support 60 AR 55
Lagerung 60 BR 55
Soporte

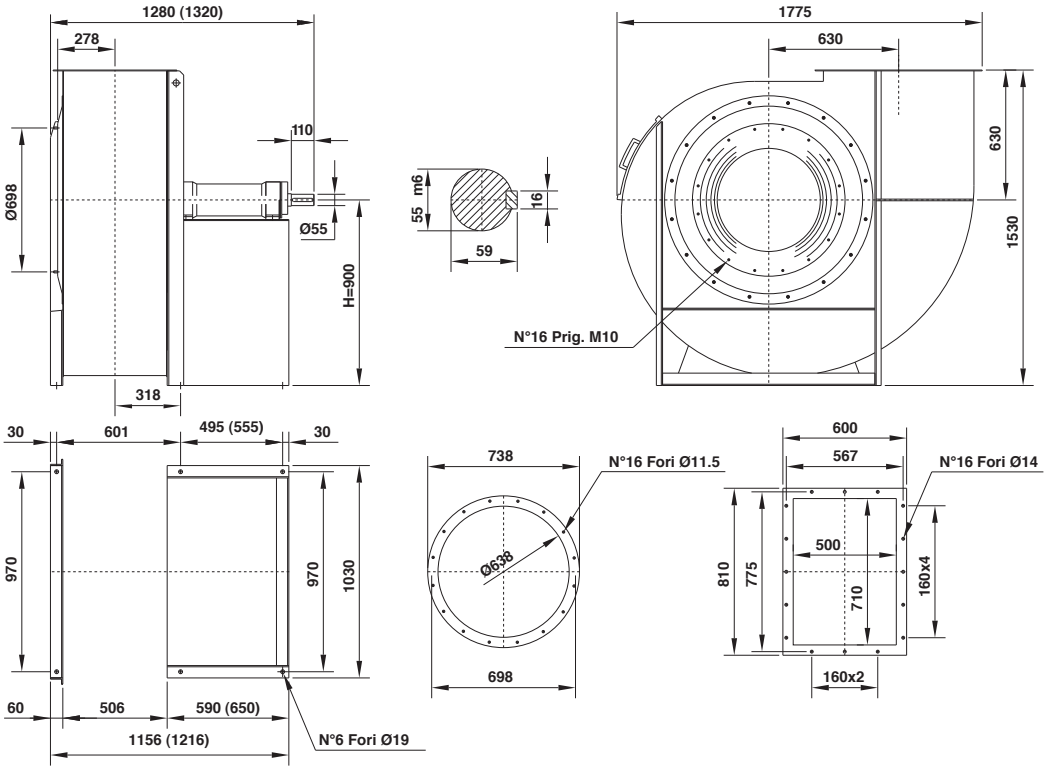

Il ventilatore non è orientabile
The fan is not revolvable
Le ventilateur n'est pas orientable
Ventilatorgehäuse ist nicht drehbar
El ventilador no es orientable

Orientamenti norme UNI ISO 13349 (viste lato trasmissione)
UNI ISO 13349 rules orientations (transmission side)
Orientations normes UNI ISO 13349 (vues coté transmission)
Gehäusestellungen nach UNI ISO 13349 Norm von der Antriebsseite aus gesehen
Orientaciónes normas UNI ISO 13349 (vistas desde el lado de transmisión)

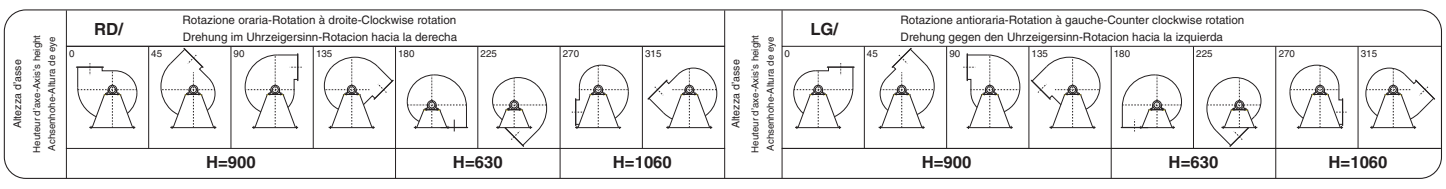

EUc 1001

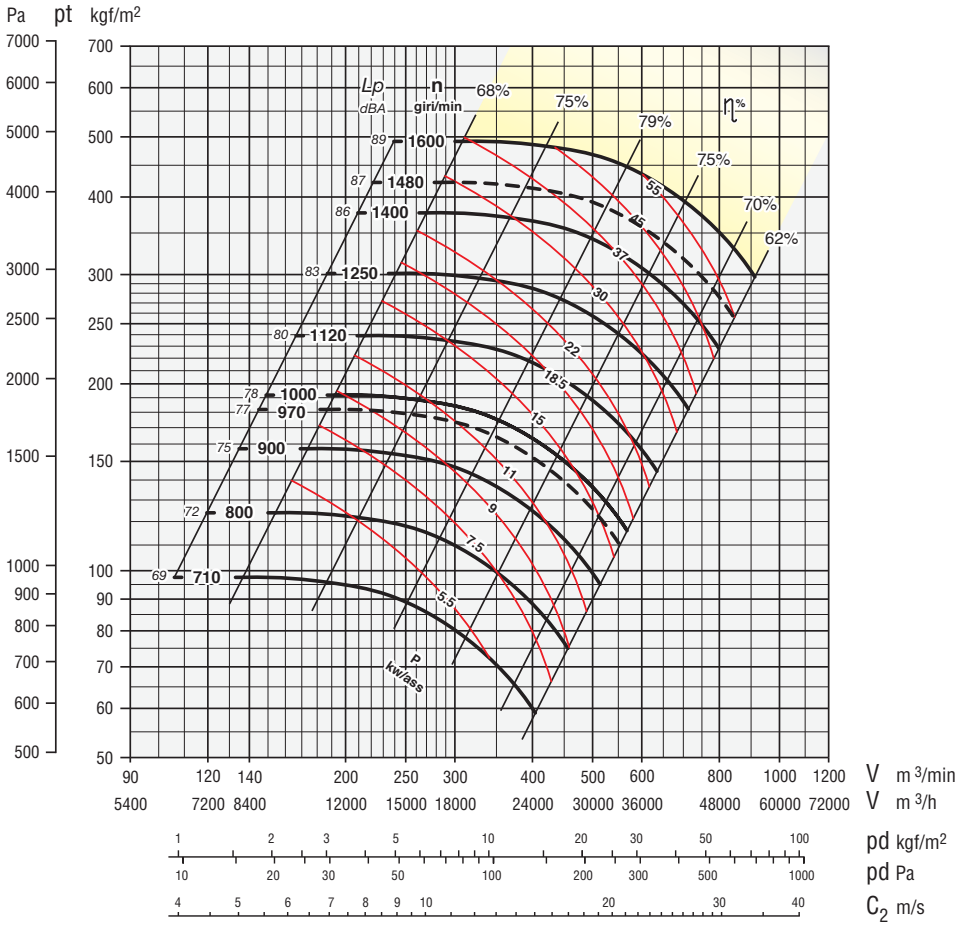

Secondo norme UNI EN ISO 5801:2009
(UNI 10531:1995)
According to the UNI EN ISO 5801:2009
(UNI 10531:1995)
Selon normes UNI EN ISO 5801:2009
(UNI 10531:1995)
Rohrleitung nach UNI EN ISO 5801:2009
(UNI 10531:1995)
Segun normas UNI EN ISO 5801:2009
(UNI 10531:1995)

ZONA IN GIALLO - Consultare ufficio tecnico
YELLOW ZONE - Consult technical office
ZONE EN JAUNE - Consulter le bureau technique
GELBE ZONE - Planungsbüro konsultieren
ZONA AMARILLA - Consultar la oficina técnica

Giri massimi ammissibili:
Maximum admissible rounds:
Tours maxima admissibles:
Höchste zulässige Drehzahl:
Revoluciones máximas admisible:
<90°C = 1600 giri/min.
90÷200°C = 1400 giri/min.
200÷350°C = 1200 giri/min.

Tolleranza sulla rumorosità + 3 dBA
Noise level tolerance + 3 dBA
Tolérance sur niveau sonore + 3 dBA
Toleranz Schallpegel + 3 dBA
Tolerancia sobre la intensidad acústica + 3 dBA

kw assorbiti ventilatore tolleranza ± 3%
kw consumed fan tolerance ± 3%
Tolérance sur Pabs kw ± 3%
Toleranz der Wellenleistung ±3 %
kw absorbidos ventilador tolerancia ± 3%

DIMENSIONI D'INGOMBRO in mm
OVERALL DIMENSIONS in mm
DIMENSIONS D'ENCOMBREMENT en mm
MASSE in mm
DIMENSIONES EXTERNAS en mm

PD^2
GD^2 = 53 kgm²

Peso
Weight
Poids kg 640
Gewicht
Peso

Supporto
Housing
Support SNL 516
Lagerung
Soporte

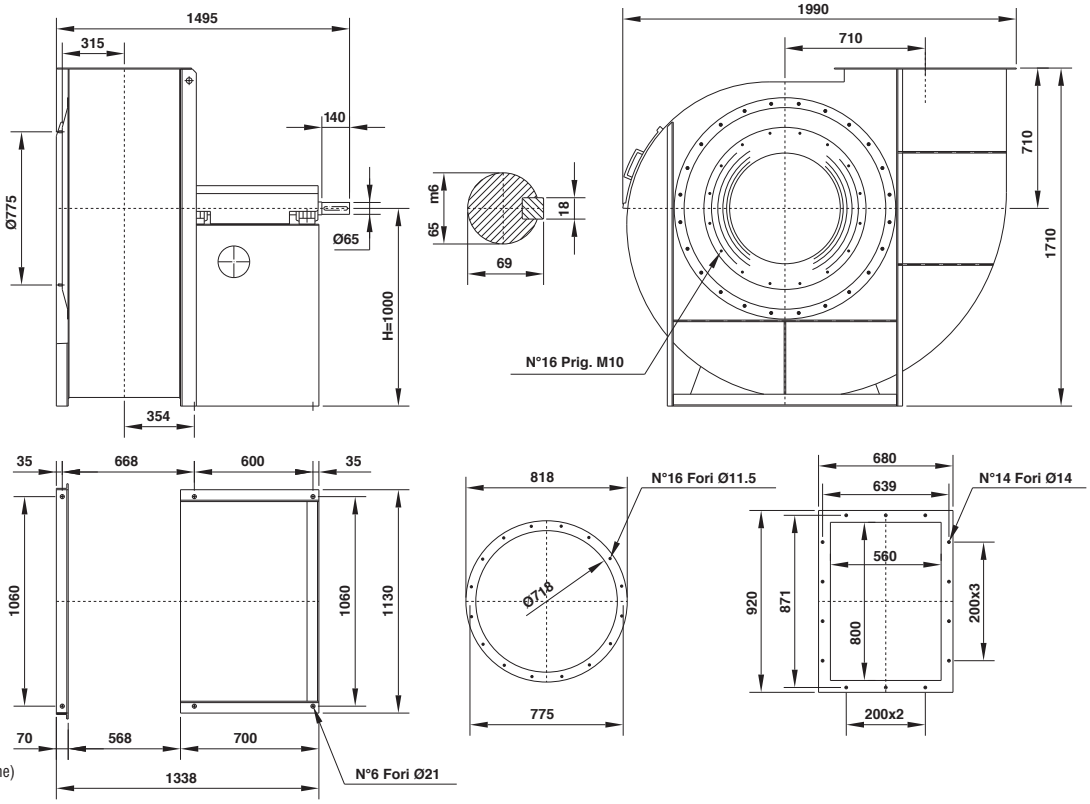

Il ventilatore non è orientabile
The fan is not revolvable
Le ventilateur n'est pas orientable
Ventilatorgehäuse ist nicht drehbar
El ventilador no es orientable

Orientamenti norme UNI ISO 13349 (viste lato trasmissione)
UNI ISO 13349 rules orientations (transmission side)
Orientations normes UNI ISO 13349 (vues coté transmission)
Gehäusestellungen nach UNI ISO 13349 Norm von der Antriebsseite aus gesehen
Orientaciónes normas UNI ISO 13349 (vistas desde el lado de transmisión)

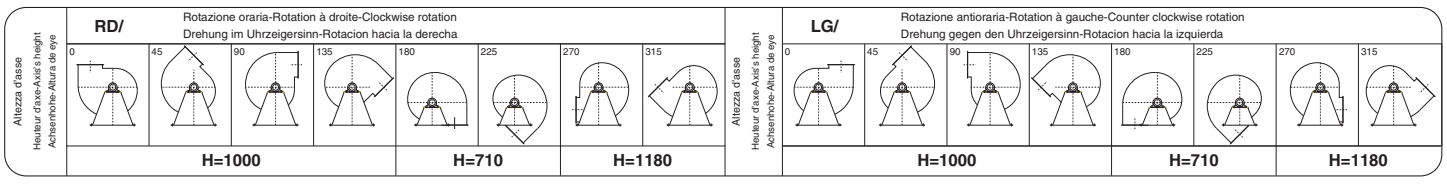

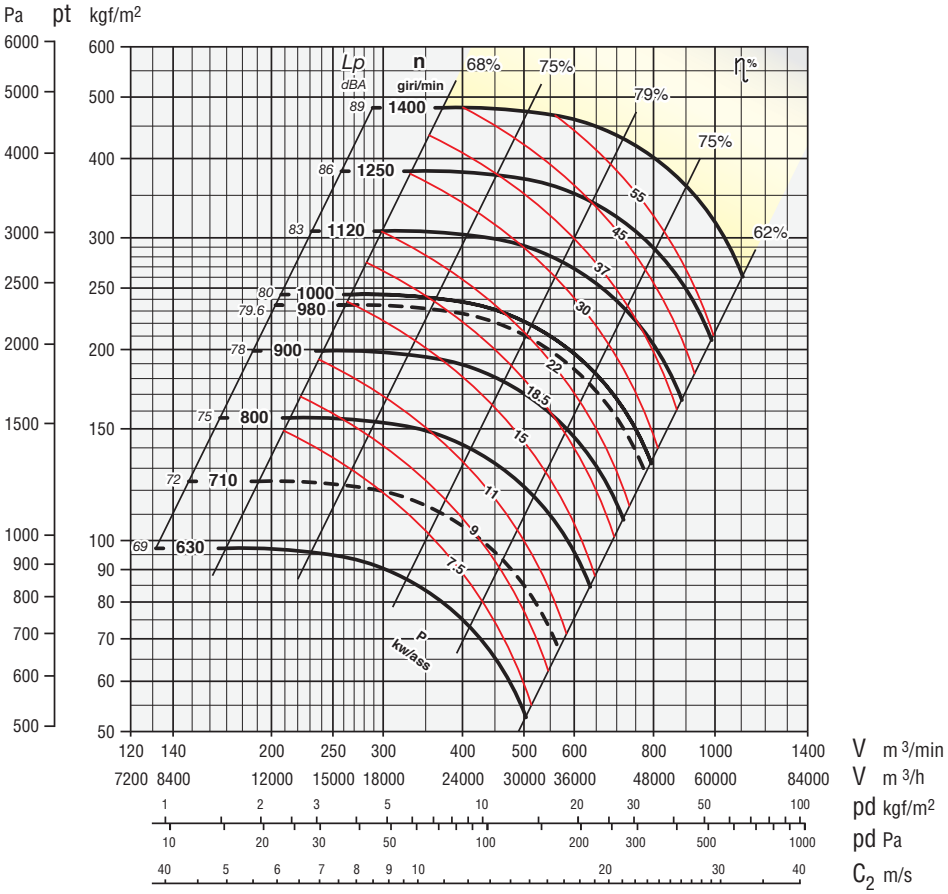

Secondo norme UNI EN ISO 5801:2009
(UNI 10531:1995)
According to the UNI EN ISO 5801:2009
(UNI 10531:1995)
Selon normes UNI EN ISO 5801:2009
(UNI 10531:1995)
Rohrleitung nach UNI EN ISO 5801:2009
(UNI 10531:1995)
Segun normas UNI EN ISO 5801:2009
(UNI 10531:1995)

ZONA IN GIALLO - Consultare ufficio tecnico
YELLOW ZONE - Consult technical office
ZONE EN JAUNE - Consulter le bureau technique
GELBE ZONE - Planungsbüro konsultieren
ZONA AMARILLA - Consultar la oficina técnica

Giri massimi ammissibili:
Maximum admissible rounds:
Tours maxima admissibles:
Höchste zulässige Drehzahl:
Revoluciones máximas admisible:
<90°C = 1400 giri/min.
90÷200°C = 1250 giri/min.
200÷350°C = 1000 giri/min.

Tolleranza sulla rumorosità + 3 dBA
Noise level tolerance + 3 dBA
Tolérance sur niveau sonore + 3 dBA
Toleranz Schallpegel + 3 dBA
Tolerancia sobre la intensidad acústica + 3 dBA

kw assorbiti ventilatore tolleranza ± 3%
kw consumed fan tolerance ± 3%
Tolérance sur Pabs kw ± 3%
Toleranz der Wellenleistung ±3 %
kw absorbidos ventilador tolerancia ± 3%

DIMENSIONI D'INGOMBRO in mm
OVERALL DIMENSIONS in mm
DIMENSIONS D'ENCOMBREMENT en mm
MASSE in mm
DIMENSIONES EXTERNAS en mm

PD^2
GD^2 = 90 kgm²

Peso
Weight
Poids kg 863
Gewicht
Peso

Supporto
Housing
Support SNL 516
Lagerung
Soporte

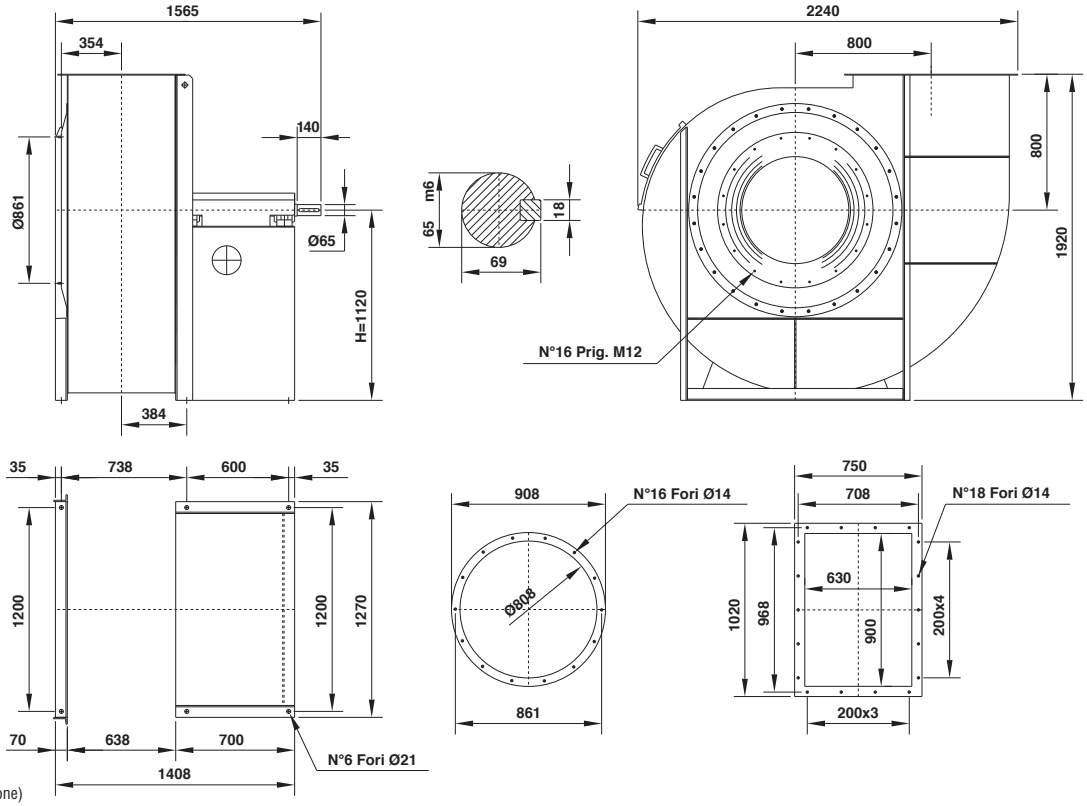

Il ventilatore non è orientabile
The fan is not revolvable
Le ventilateur n'est pas orientable
Ventilatorgehäuse ist nicht drehbar
El ventilador no es orientable

Orientamenti norme UNI ISO 13349 (viste lato trasmissione)
UNI ISO 13349 rules orientations (transmission side)
Orientations normes UNI ISO 13349 (vues coté transmission)
Gehäusestellungen nach UNI ISO 13349 Norm von der Antriebsseite aus gesehen
Orientaciónes normas UNI ISO 13349 (vistas desde el lado de transmisión)

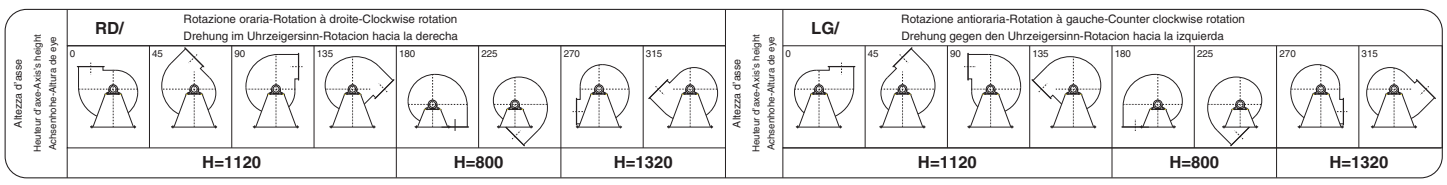

EUc 1251

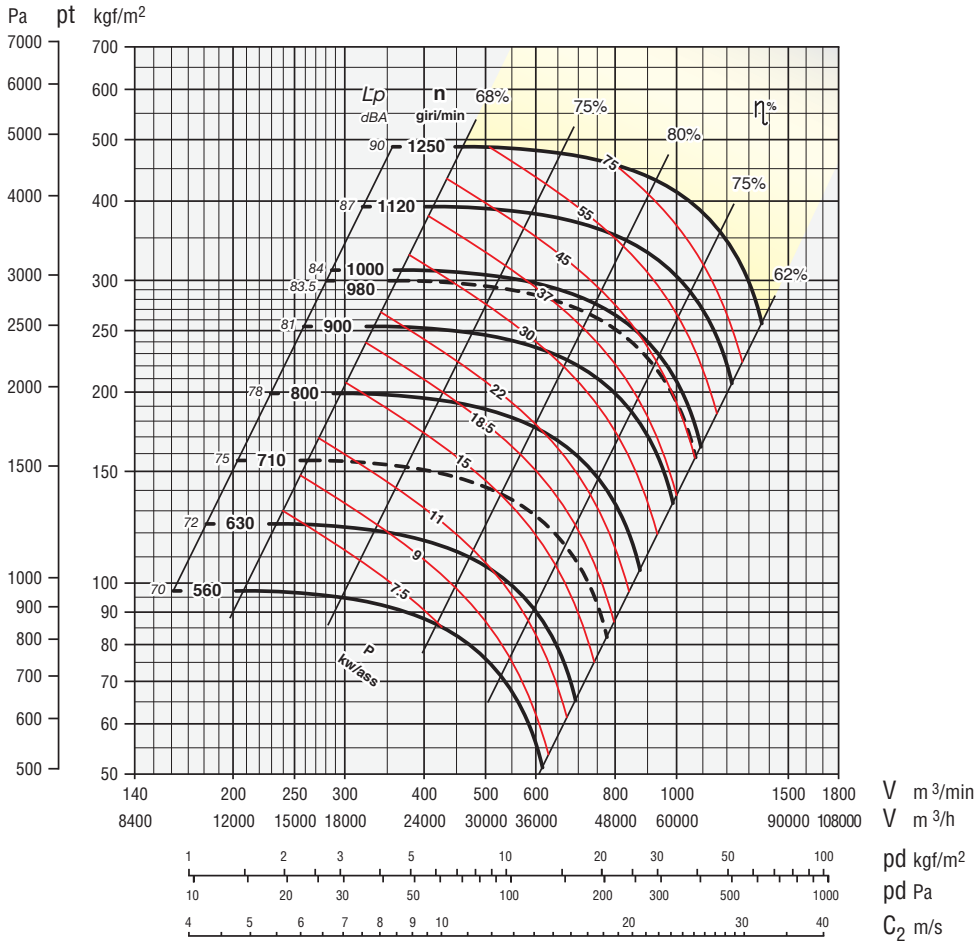

Secondo norme UNI EN ISO 5801:2009
(UNI 10531:1995)
According to the UNI EN ISO 5801:2009
(UNI 10531:1995)
Selon normes UNI EN ISO 5801:2009
(UNI 10531:1995)
Rohrleitung nach UNI EN ISO 5801:2009
(UNI 10531:1995)
Segun normas UNI EN ISO 5801:2009
(UNI 10531:1995)

ZONA IN GIALLO - Consultare ufficio tecnico
YELLOW ZONE - Consult technical office
ZONE EN JAUNE - Consulter le bureau technique
GELBE ZONE - Planungsbüro konsultieren
ZONA AMARILLA - Consultar la oficina técnica

Giri massimi ammissibili:
Maximum admissible rounds:
Tours maxima admissibles:
Höchste zulässige Drehzahl:
Revoluciones máximas admisible:
<90°C = 1250 giri/min.
90÷200°C = 1050 giri/min.
200÷350°C = 950 giri/min.

Tolleranza sulla rumorosità + 3 dBA
Noise level tolerance + 3 dBA
Tolérance sur niveau sonore + 3 dBA
Toleranz Schallpegel + 3 dBA
Tolerancia sobre la intensidad acústica + 3 dBA

kw assorbiti ventilatore tolleranza ± 3%
kw consumed fan tolerance ± 3%
Tolérance sur Pabs kw ± 3%
Toleranz der Wellenleistung ±3 %
kw absorbidos ventilador tolerancia ± 3%

DIMENSIONI D'INGOMBRO in mm
OVERALL DIMENSIONS in mm
DIMENSIONS D'ENCOMBREMENT en mm
MASSE in mm
DIMENSIONES EXTERNAS en mm

PD^2
GD^2 = 145 kgm²

Peso
Weight
Poids kg 1035
Gewicht
Peso

Supporto
Housing
Support SNL 517
Lagerung
Soporte

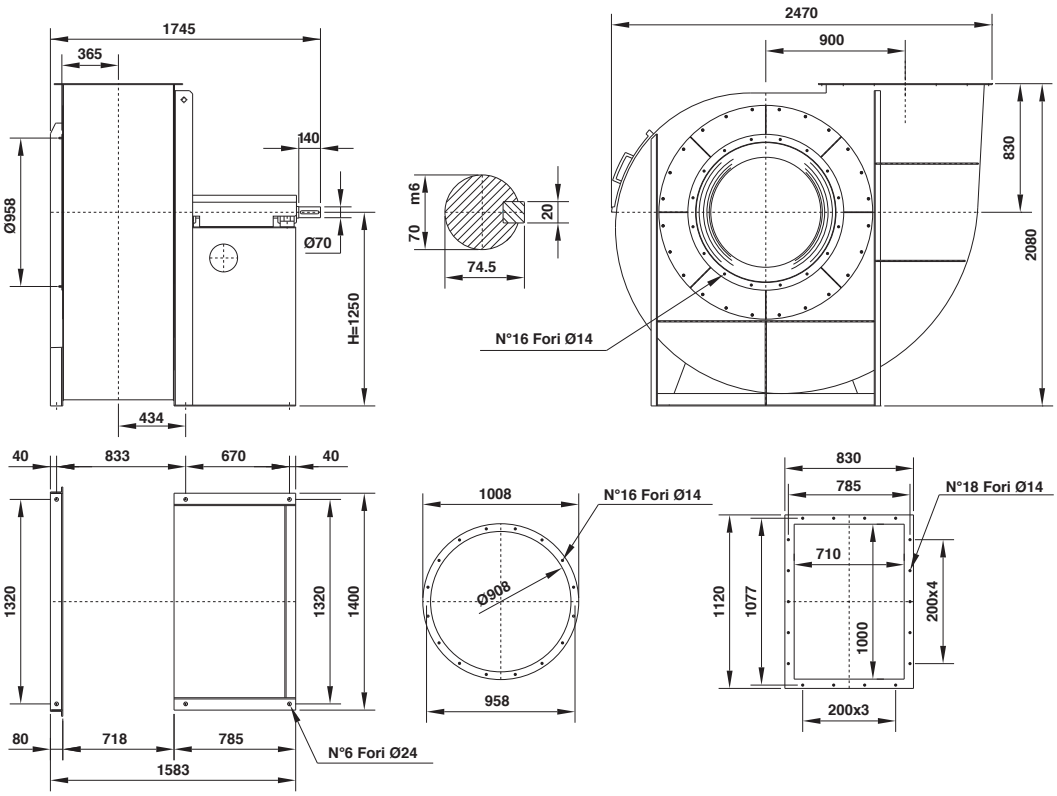

Il ventilatore non è orientabile
The fan is not revolvable
Le ventilateur n'est pas orientable
Ventilatorgehäuse ist nicht drehbar
El ventilador no es orientable

Orientamenti norme UNI ISO 13349 (viste lato trasmissione)
UNI ISO 13349 rules orientations (transmission side)
Orientations normes UNI ISO 13349 (vues coté transmission)
Gehäusestellungen nach UNI ISO 13349 Norm von der Antriebsseite aus gesehen
Orientaciónes normas UNI ISO 13349 (vistas desde el lado de transmisión)

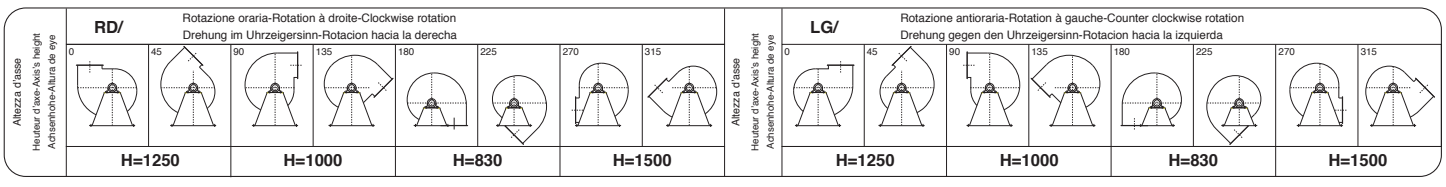

EUc 1401

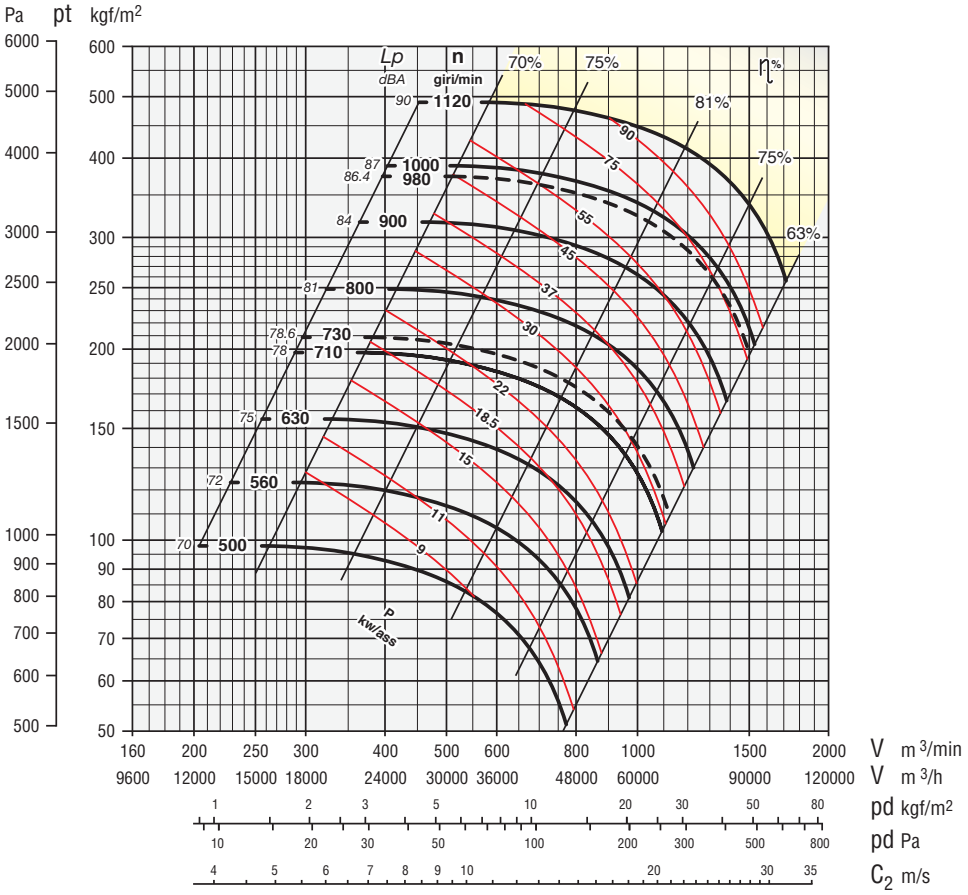

Secondo norme UNI EN ISO 5801:2009
(UNI 10531:1995)
According to the UNI EN ISO 5801:2009
(UNI 10531:1995)
Selon normes UNI EN ISO 5801:2009
(UNI 10531:1995)
Rohrleitung nach UNI EN ISO 5801:2009
(UNI 10531:1995)
Segun normas UNI EN ISO 5801:2009
(UNI 10531:1995)

ZONA IN GIALLO - Consultare ufficio tecnico
YELLOW ZONE - Consult technical office
ZONE EN JAUNE - Consulter le bureau technique
GELBE ZONE - Planungsbüro konsultieren
ZONA AMARILLA - Consultar la oficina técnica

Giri massimi ammissibili:
Maximum admissible rounds:
Tours maxima admissibles:
Höchste zulässige Drehzahl:
Revoluciones máximas admisible:
<90°C = 1120 giri/min.
90÷200°C = 950 giri/min.
200÷350°C = 800 giri/min.

Tolleranza sulla rumorosità + 3 dBA
Noise level tolerance + 3 dBA
Tolérance sur niveau sonore + 3 dBA
Toleranz Schallpegel + 3 dBA
Tolerancia sobre la intensidad acústica + 3 dBA

kw assorbiti ventilatore tolleranza ± 3%
kw consumed fan tolerance ± 3%
Tolérance sur Pabs kw ± 3%
Toleranz der Wellenleistung ±3 %
kw absorbidos ventilador tolerancia ± 3%

DIMENSIONI D'INGOMBRO in mm
OVERALL DIMENSIONS in mm
DIMENSIONS D'ENCOMBREMENT en mm
MASSE in mm
DIMENSIONES EXTERNAS en mm

PD^2
GD^2 = 260 kgm²

Peso
Weight
Poids kg 1450
Gewicht
Peso

Supporto
Housing
Support SNL 518
Lagerung
Soporte

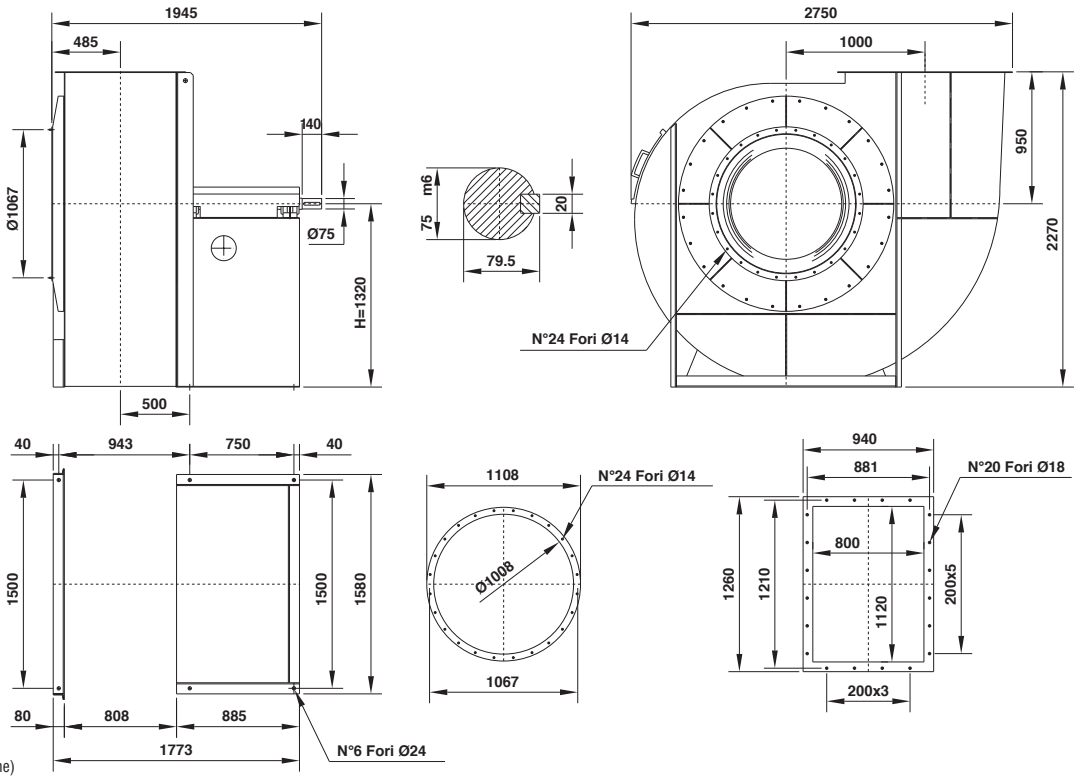

Il ventilatore non è orientabile
The fan is not revolvable
Le ventilateur n'est pas orientable
Ventilatorgehäuse ist nicht drehbar
El ventilador no es orientable

Orientamenti norme UNI ISO 13349 (viste lato trasmissione)
UNI ISO 13349 rules orientations (transmission side)
Orientations normes UNI ISO 13349 (vues coté transmission)
Gehäusestellungen nach UNI ISO 13349 Norm von der Antriebsseite aus gesehen
Orientaciónes normas UNI ISO 13349 (vistas desde el lado de transmisión)

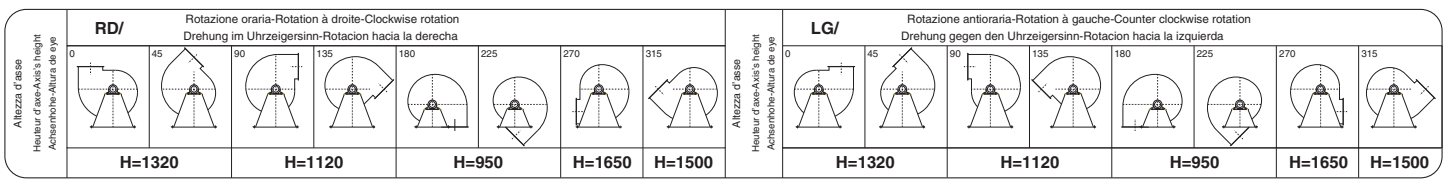

EUc 1601

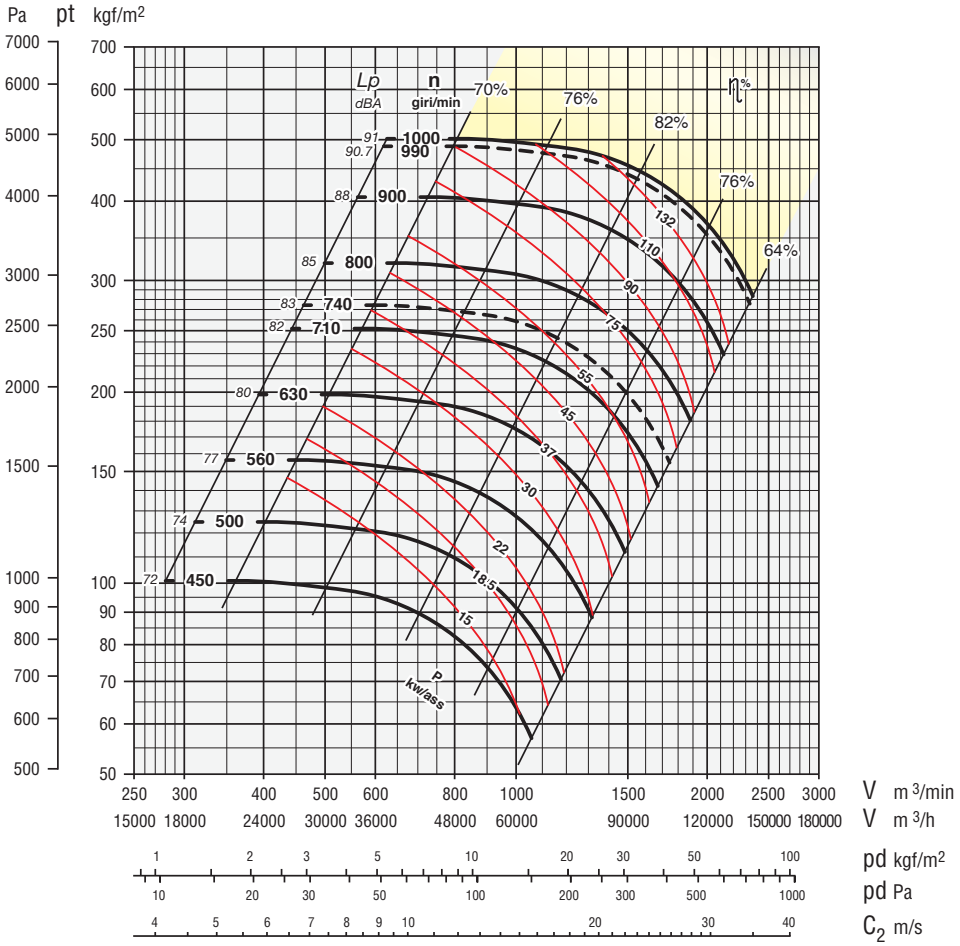

Secondo norme UNI EN ISO 5801:2009
(UNI 10531:1995)
According to the UNI EN ISO 5801:2009
(UNI 10531:1995)
Selon normes UNI EN ISO 5801:2009
(UNI 10531:1995)
Rohrleitung nach UNI EN ISO 5801:2009
(UNI 10531:1995)
Segun normas UNI EN ISO 5801:2009
(UNI 10531:1995)

ZONA IN GIALLO - Consultare ufficio tecnico
YELLOW ZONE - Consult technical office
ZONE EN JAUNE - Consulter le bureau technique
GELBE ZONE - Planungsbüro konsultieren
ZONA AMARILLA - Consultar la oficina técnica

Giri massimi ammissibili:
Maximum admissible rounds:
Tours maxima admissibles:
Höchste zulässige Drehzahl:
Revoluciones máximas admisible:
<90°C = 1000 giri/min.
90÷200°C = 900 giri/min.
200÷350°C = 750 giri/min.

Tolleranza sulla rumorosità + 3 dBA
Noise level tolerance + 3 dBA
Tolérance sur niveau sonore + 3 dBA
Toleranz Schallpegel + 3 dBA
Tolerancia sobre la intensidad acústica + 3 dBA

kw assorbiti ventilatore tolleranza ± 3%
kw consumed fan tolerance ± 3%
Tolérance sur Pabs kw ± 3%
Toleranz der Wellenleistung ±3 %
kw absorbidos ventilador tolerancia ± 3%

DIMENSIONI D'INGOMBRO in mm
OVERALL DIMENSIONS in mm
DIMENSIONS D'ENCOMBREMENT en mm
MASSE in mm
DIMENSIONES EXTERNAS en mm

PD^2
GD^2 = 425 kgm²

Peso
Weight
Poids kg 1900
Gewicht
Peso

Supporto
Housing
Support SNL 520
Lagerung
Soporte

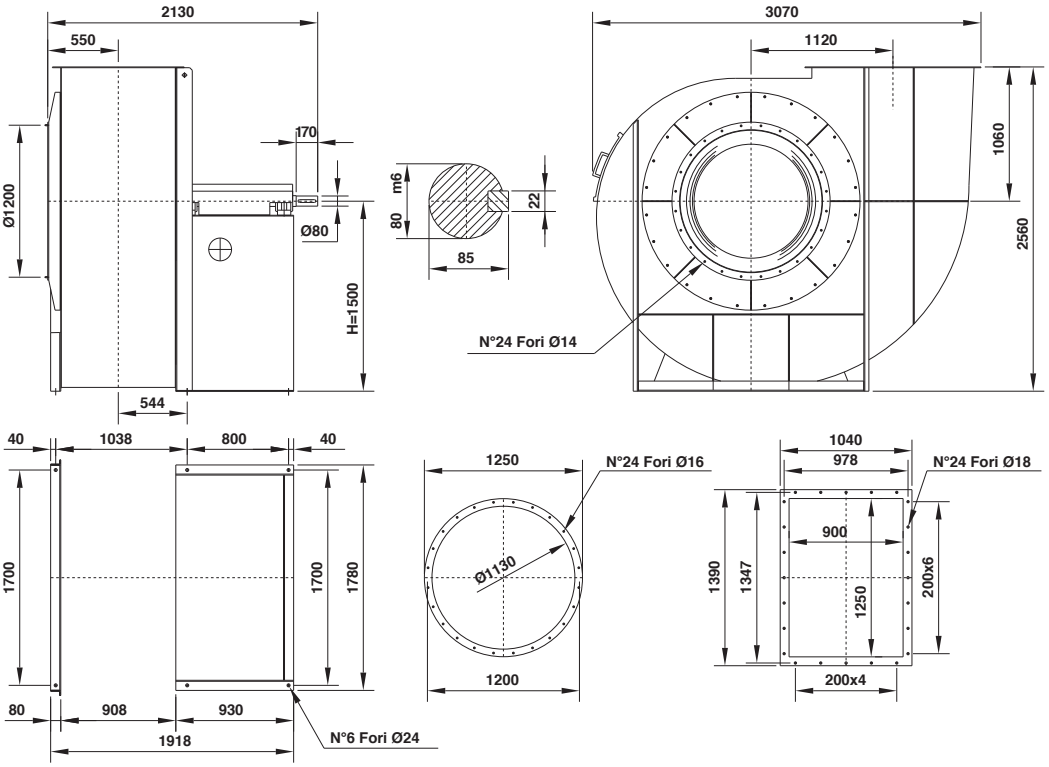

Il ventilatore non è orientabile
The fan is not revolvable
Le ventilateur n'est pas orientable
Ventilatorgehäuse ist nicht drehbar
El ventilador no es orientable

Orientamenti norme UNI ISO 13349 (viste lato trasmissione)
UNI ISO 13349 rules orientations (transmission side)
Orientations normes UNI ISO 13349 (vues coté transmission)
Gehäusestellungen nach UNI ISO 13349 Norm von der Antriebsseite aus gesehen
Orientaciónes normas UNI ISO 13349 (vistas desde el lado de transmisión)

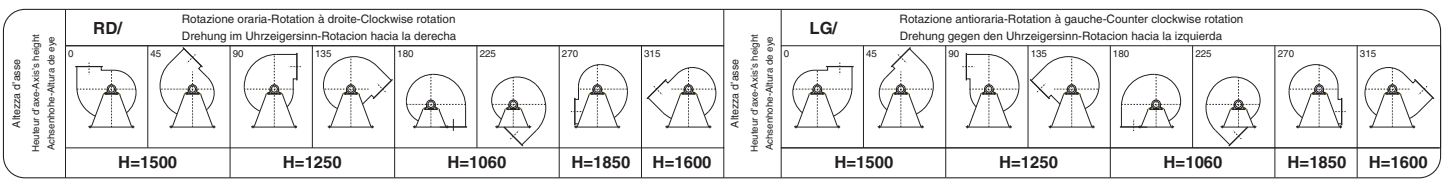

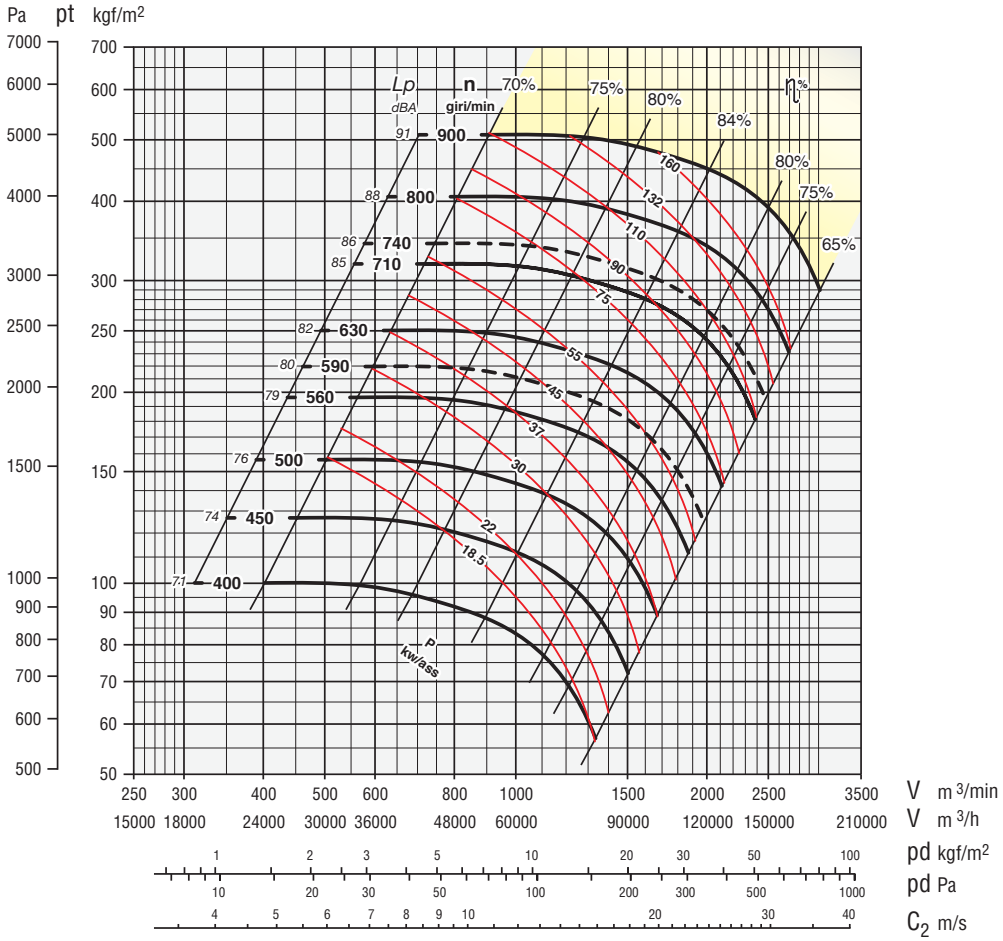

Secondo norme UNI EN ISO 5801:2009
(UNI 10531:1995)
According to the UNI EN ISO 5801:2009
(UNI 10531:1995)
Selon normes UNI EN ISO 5801:2009
(UNI 10531:1995)
Rohrleitung nach UNI EN ISO 5801:2009
(UNI 10531:1995)
Segun normas UNI EN ISO 5801:2009
(UNI 10531:1995)

ZONA IN GIALLO - Consultare ufficio tecnico
YELLOW ZONE - Consult technical office
ZONE EN JAUNE - Consulter le bureau technique
GELBE ZONE - Planungsbüro konsultieren
ZONA AMARILLA - Consultar la oficina técnica

Giri massimi ammissibili:
Maximum admissible rounds:
Tours maxima admissibles:
Höchste zulässige Drehzahl:
Revoluciones máximas admisible:
<90°C = 900 giri/min.
90÷200°C = 750 giri/min.
200÷350°C = 650 giri/min.

Tolleranza sulla rumorosità + 3 dBA
Noise level tolerance + 3 dBA
Tolérance sur niveau sonore + 3 dBA
Toleranz Schallpegel + 3 dBA
Tolerancia sobre la intensidad acústica + 3 dBA

kw assorbiti ventilatore tolleranza ± 3%
kw consumed fan tolerance ± 3%
Tolérance sur Pabs kw ± 3%
Toleranz der Wellenleistung ±3 %
kw absorbidos ventilador tolerancia ± 3%

DIMENSIONI D'INGOMBRO in mm
OVERALL DIMENSIONS in mm
DIMENSIONS D'ENCOMBREMENT en mm
MASSE in mm
DIMENSIONES EXTERNAS en mm

PD^2
GD^2 = 830 kgm²

Peso
Weight
Poids kg 2750
Gewicht
Peso

Supporto
Housing
Support SNL 522
Lagerung
Soporte

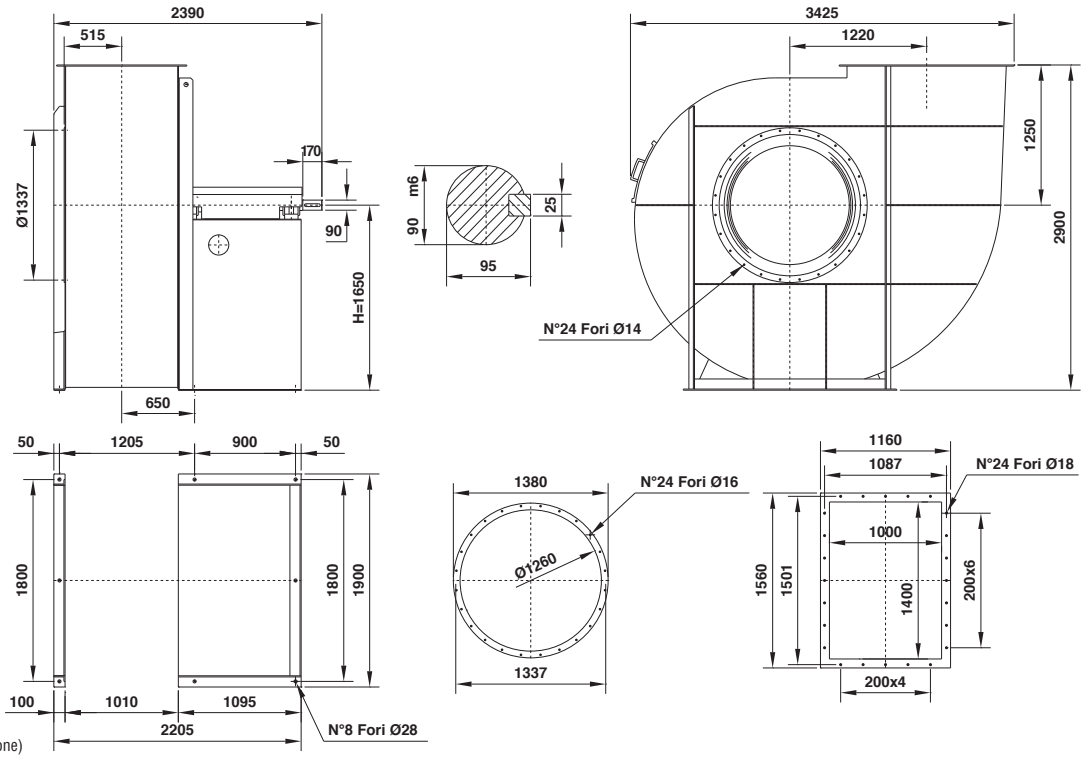

Il ventilatore non è orientabile
The fan is not revolvable
Le ventilateur n'est pas orientable
Ventilatorgehäuse ist nicht drehbar
El ventilador no es orientable

Orientamenti norme UNI ISO 13349 (viste lato trasmissione)
UNI ISO 13349 rules orientations (transmission side)
Orientations normes UNI ISO 13349 (vues coté transmission)
Gehäusestellungen nach UNI ISO 13349 Norm von der Antriebsseite aus gesehen
Orientaciónes normas UNI ISO 13349 (vistas desde el lado de transmisión)

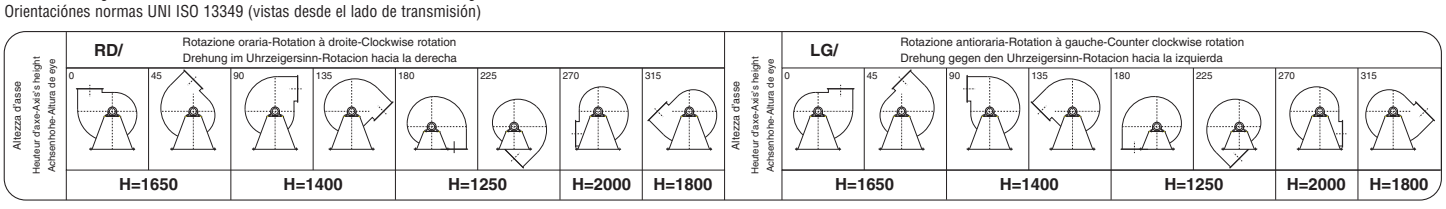

EUc 2001

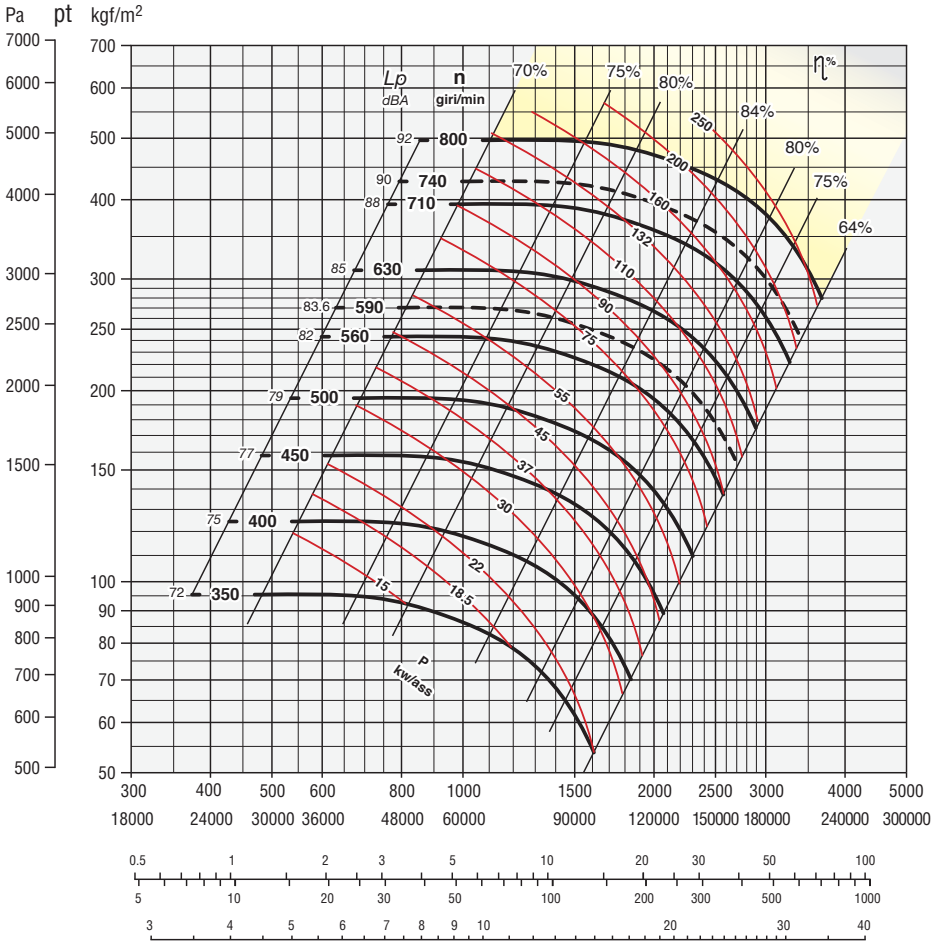

Secondo norme UNI EN ISO 5801:2009
(UNI 10531:1995)
According to the UNI EN ISO 5801:2009
(UNI 10531:1995)
Selon normes UNI EN ISO 5801:2009
(UNI 10531:1995)
Rohrleitung nach UNI EN ISO 5801:2009
(UNI 10531:1995)
Segun normas UNI EN ISO 5801:2009
(UNI 10531:1995)

ZONA IN GIALLO - Consultare ufficio tecnico
YELLOW ZONE - Consult technical office
ZONE EN JAUNE - Consulter le bureau technique
GELBE ZONE - Planungsbüro konsultieren
ZONA AMARILLA - Consultar la oficina técnica

Giri massimi ammissibili:
Maximum admissible rounds:
Tours maxima admissibles:
Höchste zulässige Drehzahl:
Revoluciones máximas admisible:
<90°C = 800 giri/min.
90÷200°C = 650 giri/min.
200÷350°C = 560 giri/min.

Tolleranza sulla rumorosità + 3 dBA
Noise level tolerance + 3 dBA
Tolérance sur niveau sonore + 3 dBA
Toleranz Schallpegel + 3 dBA
Tolerancia sobre la intensidad acústica + 3 dBA

kw assorbiti ventilatore tolleranza ± 3%
kw consumed fan tolerance ± 3%
Tolérance sur Pabs kw ± 3%
Toleranz der Wellenleistung ±3 %
kw absorbidos ventilador tolerancia ± 3%

DIMENSIONI D'INGOMBRO in mm
OVERALL DIMENSIONS in mm
DIMENSIONS D'ENCOMBREMENT en mm
MASSE in mm
DIMENSIONES EXTERNAS en mm

PD^2
GD^2 = 1300 kgm²

Peso
Weight
Poids kg 3350
Gewicht
Peso

Supporto
Housing
Support SNL 524
Lagerung
Soporte

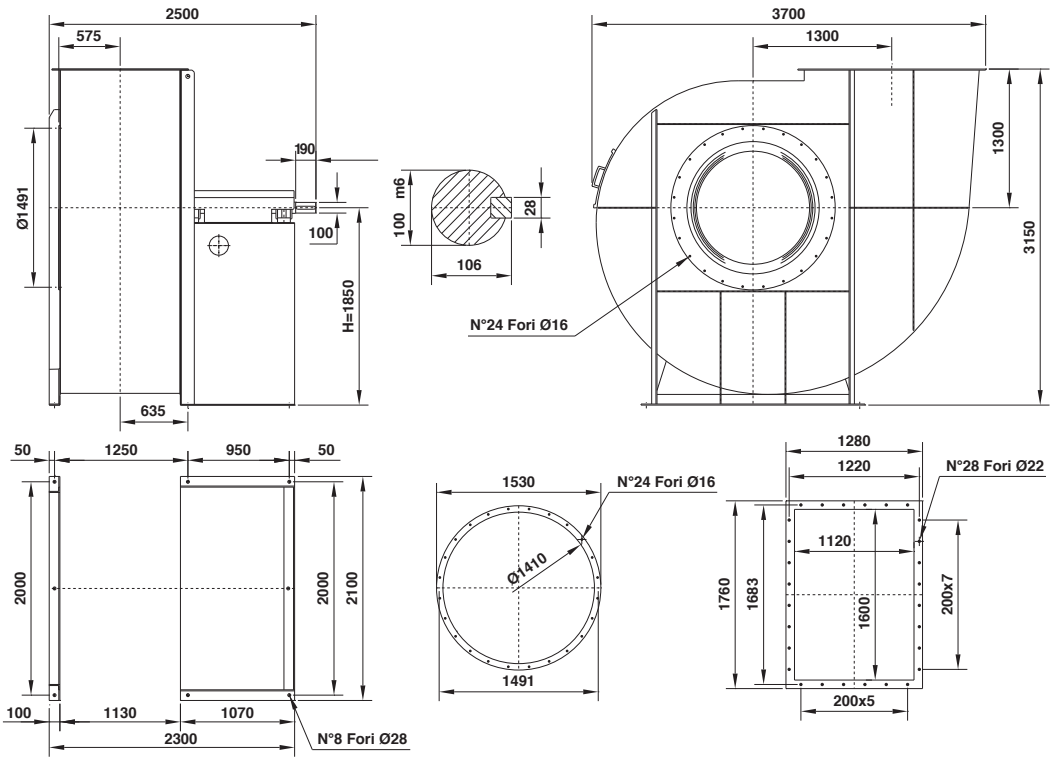

Il ventilatore non è orientabile
The fan is not revolvable
Le ventilateur n'est pas orientable
Ventilatorgehäuse ist nicht drehbar
El ventilador no es orientable

Orientamenti norme UNI ISO 13349 (viste lato trasmissione)
UNI ISO 13349 rules orientations (transmission side)
Orientations normes UNI ISO 13349 (vues coté transmission)
Gehäusestellungen nach UNI ISO 13349 Norm von der Antriebsseite aus gesehen
Orientaciónes normas UNI ISO 13349 (vistas desde el lado de transmisión)

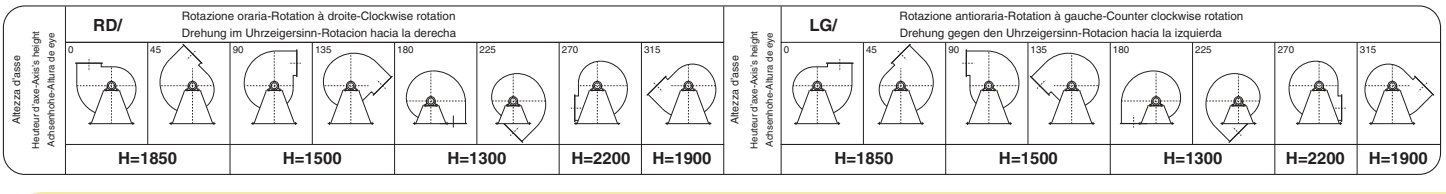

Tipo - Type - Typ - Tipo		Dati ErP									
Ventilatore Fan Ventilateur Ventilator Ventilador	Motore Motor Moteur Motor Motor	Pn kW	n. min.$^{-1}$	Rapp. Spec.	q m^3/min.	Pf kgf/m^2	Pa kW	Pe kW	ηe	ηe target 2015	N2015 = 64 TARGET N
EUc 221	71 A2	0,37	2500	1,01	9	56	0,10	0,17	47,9	45,3	66,6
	71 A2	0,37	2750	1,01	10	67	0,14	0,22	48,2	46,6	65,6
	71 B2	0,55	3150	1,01	11	88	0,21	0,31	52,0	48,1	67,8
	71 B2	0,55	3550	1,01	13	112	0,30	0,44	51,9	49,8	66,2
	80 A2	0,75	4000	1,01	14	143	0,42	0,61	53,6	51,3	66,3
	80 B2	1,1	4500	1,02	16	181	0,60	0,85	55,1	52,7	66,4
	80 B2	1,1	5000	1,02	18	223	0,82	1,16	55,2	54,2	65,0
EUc 251	71 B2	0,55	2500	1,01	15	64	0,22	0,33	49,1	48,4	64,7
	80 A2	0,75	2750	1,01	17	77	0,29	0,42	50,7	49,5	65,2
	80 B2	1,1	3150	1,01	19	101	0,44	0,61	52,3	51,3	65,0
	90 52	1,5	3550	1,01	22	129	0,62	0,86	53,3	52,8	64,5
	90 L2	2,2	4000	1,02	25	164	0,89	1,20	54,5	54,3	64,2
	90 L2	2,2	4200	1,02	26	182	1,03	1,39	55,0	55,0	64,0
	100 L2	3	4500	1,02	28	208	1,27	1,68	55,9	55,9	64,1
EUc 281	80 A2	0,75	2500	1,01	18	87	0,36	0,52	50,5	50,5	64,0
	80 B2	1,1	2750	1,01	20	106	0,48	0,67	51,9	51,7	64,2
	90 L2	2,2	3150	1,01	23	139	0,72	0,97	54,3	53,4	64,9
	100 L2	3	3550	1,02	26	176	1,03	1,36	55,2	54,9	64,3
	112 M2	4	4000	1,02	30	224	1,47	1,91	56,5	56,4	64,0
	132 S2	5,5	4500	1,03	33	283	2,10	2,65	58,0	57,9	64,1
EUc 311	80 B4	0,75	2230	1,01	23	84	0,42	0,60	52,4	51,2	65,3
	90 S2	1,5	2500	1,01	26	105	0,60	0,82	53,5	52,6	64,9
	90 L2	2,2	2830	1,01	29	135	0,87	1,17	54,8	54,2	64,6
	100 L2	3	3150	1,02	32	167	1,19	1,58	55,9	55,6	64,3
	112 M2	4	3550	1,02	36	212	1,71	2,20	57,3	57,1	64,2
	132 S2	5,5	4000	1,03	41	269	2,44	3,06	58,9	58,6	64,3
	132 S2	7,5	4550	1,03	47	348	3,59	4,26	62,3	60,1	66,2
EUc 351	90 S4	1,1	2000	1,01	27	96	0,57	0,78	54,2	52,4	65,8
	90 S2	1,5	2250	1,01	31	121	0,81	1,12	54,1	54,0	64,1
	90 L2	2,2	2500	1,01	34	149	1,11	1,49	55,5	55,3	64,2
	100 L2	3	2850	1,02	39	194	1,64	2,15	57,0	57,0	64,0
	112 M2	4	3150	1,02	43	237	2,22	2,83	58,5	58,3	64,3
	132 S2	5,5	3600	1,03	49	310	3,31	4,09	60,6	59,9	64,7
	132 S2	7,5	4000	1,04	54	383	4,54	5,29	64,2	61,1	67,1
	132 M2	9,2	4500	1,05	61	484	6,47	7,44	65,0	62,7	66,4
EUc 401	90 S4	1,1	1800	1,01	40	88	0,75	1,04	54,9	53,7	65,2
	90 L4	1,5	2000	1,01	44	108	1,03	1,40	55,9	55,0	64,9
	90 L2	2,2	2250	1,01	50	137	1,47	1,97	56,6	56,6	64,0
	100 L2	3	2500	1,02	55	169	2,02	2,62	58,2	57,9	64,3
	112 M2	4	2800	1,02	62	212	2,84	3,58	59,9	59,3	64,6
	132 S2	5,5	2930	1,02	65	232	3,25	4,01	61,3	59,8	65,4
	132 S2	5,5	3150	1,03	70	268	4,04	4,91	62,2	60,8	65,4
	132 S2	7,5	3550	1,03	79	341	5,78	6,67	65,5	62,2	67,4
	160 M2	11	4000	1,04	89	432	8,27	9,43	66,3	63,7	66,6
EUc 451	90 S4	1,1	1600	1,01	52	85	0,95	1,32	55,1	54,8	64,4
	90 L4	1,5	1800	1,01	59	108	1,36	1,83	56,5	56,3	64,2
	100 L4	2,2	2000	1,01	65	133	1,86	2,44	58,1	57,6	64,5
	100 L2	3	2250	1,02	74	168	2,65	3,41	59,1	59,1	64,0
	132 S2	5,5	2500	1,02	82	207	3,64	4,46	62,0	60,3	65,6
	132 S2	7,5	2800	1,03	92	260	5,11	5,91	65,8	61,6	68,2
	132 S2	7,5	2900	1,03	95	279	5,68	6,56	65,8	62,1	67,7
	132 M2	9,2	3150	1,03	103	329	7,28	8,37	66,1	63,2	66,9
	160 M2	15	3550	1,04	116	418	10,42	11,80	67,1	64,1	67,0

Tipo - Type - Typ - Tipo		Dati ErP									
Ventilatore Fan Ventilateur Ventilator Ventilador	Motore Motor Moteur Motor Motor	Pn kW	n. min.$^{-1}$	Rapp. Spec.	q m^3/min.	Pf kgf/m^2	Pa kW	Pe kW	ηe	ηe target 2015	N2015 = 64 TARGET N
EUc 501	90 L4	1,5	1400	1,01	66	74	1,07	1,45	55,5	55,2	64,3
	100 L4	2,2	1600	1,01	76	97	1,60	2,10	57,1	56,9	64,2
	100 L4	3	1800	1,01	85	123	2,28	2,92	58,7	58,4	64,3
	112 M4	4	2000	1,01	95	152	3,12	3,89	60,4	59,7	64,7
	132 S2	5,5	2250	1,02	107	192	4,45	5,37	62,2	61,2	65,0
	132 S2	7,5	2500	1,02	118	237	6,10	7,04	65,1	62,4	66,7
	160 M2	11	2800	1,03	133	298	8,57	9,78	65,9	63,9	66,0
	160 M2	11	2920	1,03	138	324	9,72	11,09	65,9	64,1	65,8
	160 M2	15	3150	1,04	149	377	12,20	13,81	66,4	64,3	66,1
EUc 561	100 L4	2,2	1250	1,01	75	79	1,27	1,63	59,2	55,7	67,4
	100 L4	2,2	1400	1,01	84	99	1,78	2,27	59,8	57,2	66,5
	112 M4	4	1600	1,01	96	129	2,66	3,26	62,1	58,9	67,2
	132 S4	5,5	1800	1,02	108	164	3,79	4,50	64,2	60,4	67,8
	132 M4	7,5	2000	1,02	120	202	5,20	5,98	66,2	61,7	68,6
	160 M2	11	2250	1,02	135	256	7,40	8,44	66,8	63,2	67,5
	160 M2	15	2500	1,03	150	315	10,15	11,49	67,3	64,1	67,2
	160 L2	18,5	2800	1,04	168	396	14,26	16,05	67,7	64,5	67,2
EUc 631	100 L4	2,2	1120	1,01	106	80	1,81	2,31	60,6	57,3	67,3
	100 L4	3	1250	1,01	119	100	2,52	3,13	62,1	58,7	67,4
	112 M4	4	1400	1,01	133	126	3,54	4,27	64,0	60,1	67,9
	132 S4	5,5	1450	1,01	138	135	3,93	4,65	65,2	60,5	68,7
	132 M4	7,5	1600	1,02	152	164	5,28	6,07	67,1	61,7	69,4
	132 M4	9,2	1800	1,02	1 71	208	7,52	8,64	67,2	63,3	67,8
	160 M4	11	2000	1,02	190	257	10,31	11,73	67,8	64,1	67,7
	160 L2	18,5	2250	1,03	214	325	14,68	16,52	68,6	64,5	68,1
	180 M2	22	2500	1,04	238	401	20,13	22,59	68,8	64,8	68,0
EUc 711	100 L4	3	1000	1,01	135	81	2,33	2,91	61,5	58,4	67,1
	112 M4	4	1120	1,01	151	102	3,28	3,98	63,3	59,8	67,5
	132 S4	5,5	1250	1,01	168	127	4,56	5,34	65,5	61,1	68,4
	132 M4	7,5	1400	1,02	189	160	6,41	7,37	66,6	62,6	68,0
	132 M4	9,2	1450	1,02	195	171	7,12	8,18	66,7	63,1	67,6
	1 60 M4	11	1600	1,02	215	209	9,56	10,88	67,4	64,0	67,3
	160 L4	15	1800	1,03	242	264	13,61	15,37	67,9	64,4	67,5
	180 L4	22	2000	1,03	269	326	18,67	20,89	68,6	64,7	67,8
	200 L2	30	2250	1,04	303	412	26,59	29,64	68,8	65,1	67,7
EUc 801	132 M6	4	900	1,01	190	80	3,16	3,92	63,2	59,7	67,5
	132 M6	4	950	1,01	201	89	3,72	4,56	63,9	60,4	67,5
	132 S4	5,5	1000	1,01	211	99	4,33	5,09	66,7	60,9	69,8
	132 M4	7,5	1120	1,01	236	124	6,09	7,01	68,1	62,4	69,7
	132 M4	9,2	1250	1,01	264	154	8,47	9,73	68,2	63,9	68,3
	160 L4	15	1400	1,02	295	193	11,90	13,43	69,4	64,3	69,1
	160 L4	15	1460	1,02	308	210	13,49	15,24	69,4	64,4	69,0
	180 L4	22	1600	1,02	338	253	17,76	19,86	70,1	64,7	69,4
	200 L4	30	1800	1,03	380	320	25,28	28,10	70,5	65,1	69,5
	225 M4	45	2000	1,04	422	395	34,68	38,29	71,0	65,4	69,6
EUc 901	132 M6	5,5	800	1,01	215	89	4,01	4,82	64,8	60,7	68,1
	160 M6	7,5	900	1,01	242	113	5,70	6,66	66,8	62,2	68,6
	160 L6	11	960	1,01	258	128	6,92	7,97	67,7	63,0	68,7
	160 M4	11	1000	1,01	269	139	7,82	8,90	68,5	63,5	69,1
	160 L4	15	1120	1,02	301	175	10,99	12,42	69,0	64,2	68,9
	180 L4	22	1250	1,02	336	218	15,28	17,09	69,7	64,5	69,2
	200 L4	30	1400	1,03	376	273	21,47	23,86	70,2	64,9	69,3
	225 S4	37	1470	1,03	395	301	24,85	27,53	70,4	65,1	69,3
	225 M4	45	1600	1,03	430	356	32,05	35,39	70,6	65,3	69,3
	280 S4	75	1800	1,04	483	451	45,63	49,96	71,2	65,7	69,5
EUc1001	160 M6	7,5	710	1,01	251	89	4,57	5,38	67,3	61,2	70,1
	160 L6	11	800	1,01	282	112	6,54	7,53	68,7	62,7	70,0
	180 L6	15	900	1,01	318	142	9,31	10,62	69,4	64,0	69,4
	200 L6	18,5	970	1,02	342	165	11,65	13,22	69,8	64,2	69,6
	180 L4	22	1000	1,02	353	176	12,77	14,28	70,8	64,3	70,5
	200 L4	30	1120	1,02	395	220	17,94	19,94	71,2	64,7	70,5
	225 S4	37	1250	1,03	441	274	24,94	27,63	71,5	65,1	70,4
	250 M4	55	1400	1,03	494	344	35,04	38,53	72,0	65,4	70,6
	280 S4	75	1480	1,04	522	385	41,40	45,33	72,3	65,6	70,7
	280 M4	90	1600	1,04	565	449	52,31	57,15	72,5	65,9	70,6

Tipo - Type - Typ - Tipo		Dati ErP										
Ventilatore Fan Ventilateur Ventilator Ventilador	Motore Motor Moteur Motor Motor	Pn kW	n. min.$^{-1}$	Rapp. Spec.	q m^3/min.	Pf kgf/m^2	Pa kW	Pe kW	ηe	ηe target 2015	N2015 = 64 TARGET N
EUc 1121	160 M6	7,5	630	1,01	325	87	5,82	6,80	67,8	62,2	69,5
	160 L6	11	710	1,01	367	110	8,33	9,60	68,7	63,8	68,9
	180 L6	15	800	1,01	413	140	11,92	13,59	69,4	64,3	69,1
	200 L6	22	900	1,02	465	177	16,97	19,15	70,1	64,7	69,5
	225 M6	30	980	1,02	506	210	21,91	24,53	70,7	64,9	69,7
	200 L4	30	1000	1,02	516	219	23,28	25,87	71,2	65,0	70,2
	225 M4	45	1120	1,03	578	274	32,71	36,12	71,7	65,4	70,3
	280 S4	75	1250	1,03	646	342	45,47	49,78	72,3	65,7	70,6
	280 M4	90	1400	1,04	723	428	63,88	69,80	72,4	66,1	70,3
EUc 1251	160 L6	11	560	1,01	418	86	7,33	8,44	69,2	63,2	70,0
	180 L6	15	630	1,01	471	108	10,44	11,90	69,9	64,1	69,8
	200 L6	18,5	710	1,01	530	138	14,94	16,95	70,3	64,5	69,8
	225 M6	30	800	1,02	598	175	21,37	23,93	71,2	64,9	70,3
	250 M6	37	900	1,02	672	221	30,43	33,93	71,5	65,3	70,2
	280 M6	55	980	1,03	732	262	39,29	43,43	72,1	65,6	70,6
	250 M4	55	1000	1,03	747	273	41,74	45,90	72,5	65,6	70,9
	280 S4	75	1120	1,03	837	342	58,64	64,21	72,8	66,0	70,8
	315 S4	110	1250	1,04	934	427	81,53	88,89	73,1	66,3	70,8
EUc 1401	160 L6	11	500	1,01	528	84	8,90	10,26	70,4	64,0	70,5
	180 L6	15	560	1,01	591	105	12,51	14,27	71,1	64,3	70,8
	200 L6	22	630	1,01	665	133	17,81	20,09	71,9	64,7	71,2
	250 M6	37	710	1,02	750	169	25,49	28,42	72,8	65,1	71,7
	250 M6	37	730	1,02	771	179	27,71	30,89	72,8	65,2	71,6
	280 S6	45	800	1,02	845	215	36,46	40,48	73,1	65,5	71,6
	315 S6	75	900	1,03	950	272	51,92	57,09	73,8	65,9	71,9
	315 M6	90	980	1,03	1035	322	67,03	73,47	74,0	66,1	71,9
	280 M4	90	1000	1,03	1056	335	71,22	77,82	74,2	66,2	72,1
	315 M4	132	1120	1,04	1182	421	100,06	108,87	74,6	66,6	72,0
EUc 1601	200 L6	18,5	450	1,01	724	88	12,71	14,42	71,8	64,3	71,5
	200 L6	22	500	1,01	804	108	17,44	19,68	72,2	64,7	71,5
	250 M6	37	560	1,01	901	136	24,50	27,32	73,1	65,0	72,0
	280 S6	45	630	1,02	1013	172	34,89	38,73	73,4	65,4	72,0
	315 S6	75	710	1,02	1142	218	49,94	54,91	74,1	65,8	72,3
	315 S6	75	740	1,02	1190	237	56,54	62,17	74,1	65,9	72,1
	315 L6	110	800	1,03	1287	277	71,44	78,14	74,5	66,2	72,3
	315 L6	132	900	1,03	1448	351	101,72	110,91	74,7	66,6	72,1
	315 L4	200	990	1,04	1592	424	135,39	146,69	75,2	66,9	72,3
	315 L4	200	1000	1,04	1608	433	139,53	151,18	75,2	66,9	72,3
EUc 1801	200 L6	22	400	1,01	907	88	15,64	17,65	73,9	64,6	73,4
	225 M6	30	450	1,01	1021	112	22,28	24,94	74,5	64,9	73,6
	280 S6	45	500	1,01	1134	138	30,56	33,92	75,2	65,3	73,9
	315 S6	75	560	1,02	1270	173	42,93	47,20	75,9	65,6	74,2
	315 S6	75	590	1,02	1338	192	50,20	55,20	75,9	65,8	74,1
	315 M6	90	630	1,02	1429	219	61,12	67,00	76,1	66,0	74,1
	315 L6	132	710	1,03	1611	278	87,49	95,39	76,5	66,4	74,1
	315 L6	132	740	1,03	1679	302	99,06	108,00	76,5	66,6	74,0
	355 M6	200	800	1,03	1815	353	125,16	135,89	76,8	66,8	74,0
	355 L6	250	900	1,04	2042	446	178,20	193,49	76,8	67,2	73,6
EUc 2001	225 M6	30	350	1,01	1089	83	17,74	19,87	74,6	64,7	73,9
	250 M6	37	400	1,01	1245	109	26,49	29,53	74,9	65,1	73,8
	280 M6	55	450	1,01	1400	138	37,71	41,69	75,6	65,5	74,1
	315 S6	75	500	1,02	1556	170	51,73	56,88	76,0	65,9	74,1
	315 L6	110	560	1,02	1743	213	72,68	79,50	76,4	66,2	74,1
	315 L6	110	590	1,02	1836	237	85,00	92,97	76,4	66,4	74,0
	315 L6	160	630	1,03	1961	270	103,49	112,60	76,8	66,6	74,2
	355 M6	200	710	1,03	2210	343	148,13	160,84	76,9	67,0	73,9
	355 L6	250	740	1,04	2303	373	167,71	182,10	76,9	67,1	73,8
	355 L6	315	800	1,04	2490	436	211,90	230,08	76,9	67,4	73,5

Legenda dati ErP - Legend data ErP - Données légende ErP - Eckdaten ErP - ErP Datos leyenda

Pn: Potenza nominale motore
n: Velocità di rotazione
Rapp. Spec.: Rapporto specifico
q: Portata volumetrica al punto di massimo rendimento
Pf: Pressione totale del ventilatore al punto di massimo rendimento
Pa: Potenza assorbita dal ventilatore al punto di massimo rendimento
Pe: Potenza elettrica in ingresso nel punto di massimo rendimento del ventilatore
ηe: Efficienza complessiva
ηe target 2015: Efficienza energetica obbiettivo 2015
N: Grado di efficienza del ventilatore calcolato

Pn: Nominal motor power
n: Rotational speed
Rapp. Spec.: Specific ratio
q: Flow rate of the fan to the point of maximum efficiency
Pf: Fan total pressure at the point of maximum efficiency
Pa: Power absorbed by the fan at the point of maximum efficiency
Pe: Electrical power input at the point of maximum efficiency of the fan
ηe: Overall efficiency
ηe target 2015: Target energy efficiency 2015
N: Efficiency grade of the fan calculated

Pn: Puissance nominale moteur
n: Vitesse de rotation
Rapp. Spec.: Rapport spécifique
q: Débit volumétrique au point maximal de rendement
Pf: Pression totale du ventilateur au point maximal de rendement
Pa: Puissance absorbée du ventilateur au point maximal de rendement
Pe: Puissance électrique absorbée au point de rendement maximum du ventilateur
ηe: Rendement global
ηe target 2015: Rendement énergétique objectif 2015
N: Niveau de rendement du ventilateur calculée

Pn: Motorennennleistung
n: Drehzahl
Rapp. Spec.: Spezifisches Verhältnis
q: Volumendurchsatz bei höchstem Wirkungsgrad
Pf: Gesamtdruck des Ventilators bei höchstem Wirkungsgrad
Pa: Vom Ventilator bei höchstem Wirkungsgrad entnommene Leistung
Pe: Vom Motor entnommene Leistung
ηe: Energieeffizienz
ηe target 2015: Zielenergieeffizienz 2015
N: Wirkungsgrad des Lüfters berechneten

Pn: Pn: Potencia nominal motor
n: Velocidad de rotación
Rapp. Spec.: Relación específica
q: Capacidad volumétrica en el punto de máximo rendimiento
Pf: Presión total del ventilador en el punto de máximo rendimiento
Pa: Potencia absorbida por el ventilador en el punto de máximo rendimiento
Pe: Entrada potencia eléctrica en el punto de eficiencia máxima del ventilador
ηe: Eficiencia global
ηe target 2015: Eficiencia energética objetivo de 2015
N: Grado de eficiencia del ventilador calculado

Dati riferiti all'assemblaggio definitivo con motori ad efficienza IE3 conformi alla IEC 60034-30, categoria di misura B-D e categoria di efficienza totale.

Data reported with final assembly efficiency motors IE3 according to IEC 60034-30, B-D measurement category and total efficiency category.

Données se rapportant à l'assemblage définitif avec moteurs à efficience IE3 conformes à la norme IEC 60034-30, catégorie de mesure B-D et catégorie d'efficience totale.

Daten rapportiert mit definitive Montage IE3 Wirkungsgrad Motoren nach IEC 60034-30, B-D Messung Kategorie und total Wirkungsgrad Kategorie.

Datos reportados con montaje de motores eficiencia IE3 según IEC 60034-30, categoría de medición B-D y categoría de eficiencia total.

Grafico efficenza complessiva - Graph of overall efficiency - Diagramme de rendement global
Graphic gesamtwirkungsgrad - Grafico de la eficiencia global

Serie EUc

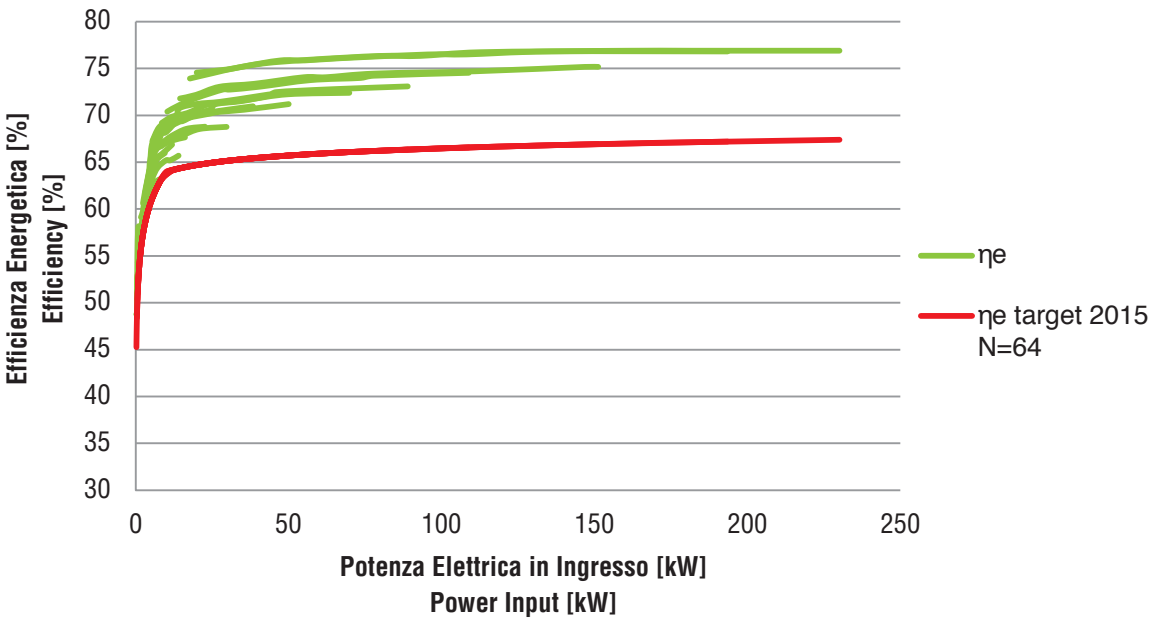

IMPIEGO:
I ventilatori centrifughi di questa serie ad alto rendimento sono adatti per aspirazioni di polveri, fumi, granulati, segature o anche trucioli di legno di minime dimensioni e materiali in genere in miscela con l'aria, **con esclusione di materiali filamentosi**.
La loro principale caratteristica è quella di abbinare l'alto rendimento (derivante dall'impiego di una girante a pale rovescie, profilo speciale) con l'idoneità ai trasporti di materiali in miscela con l'aria.
Questi ventilatori sono inoltre caratterizzati da una curva della potenza assorbita molto piatta, tale da non sovraccaricare il motore nemmeno funzionando a bocche libere.
Si installano nelle falegnamerie, industrie meccaniche, cementerie, ceramiche, concerie, fonderie, nelle industrie molitorie, chimiche e in tutte quelle applicazioni dove necessita il trasporto di aria nociva con temperatura max di 90°C. Per temperature del fluido trasportato superiori a 90°C fino a 350°C viene calettata sull'albero fra supporto e coclea una ventolina particolare; inoltre il ventilatore viene verniciato con vernice speciale all'alluminio per le alte temperature.
EUMc:Ventilatori centrifughi con girante a pale rovescie per i quali è previsto un Ntarget = 64.

USE:
the hight output centrifugal fans of this series are suitable for the suction of dusts, fumes, granulates, sawings or also wooden shavings of minimum sizes and materials in general mixed with air **excluding filament material**.
Their main feature is that of joining up the high output (deriving from the use of a fan wheel with reversed blades, special profile) with the suitability of transporting materials mixed with air
Besides, these fans are distinguished by a very flat curve of the absorbed power, such as to not overload the motor neither when working with free throats.
They are assembled in carpenter shops, mechanical industries, cement factories, ceramic factories, tanneries, foundries, in the molinary and chemical industries, and in all those applications where it is necessary to transport harmful air with max. temperature of 90°C. For temperatures of the transported fluid higher than 90°C up to 350°C a small heat stopping fan is splined to the shaft between support and scroll; besides the fan is painted with a special aluminium paint suitable for high temperatures.
EUMc: Centrifugal backward curved fans or centrifugal radial bladed fans and therefore expected Ntarget = 64.

DEMAINES D'APPLICATION:
Les ventilateurs centrifuges de celle série à haut rendement sont préconisés pour l'aspiration de poudres, fumées, granulés, sciures ou méme copeaux de bois de petites dimensions et matériaux en général, **à l'excluslon de matèriaux filamenteux**.
Leur principale caractéristique est d'adjoindre un haut rendement (dérivant de l'emploi d'une turbine à aubes renversées, profil spécial) à l'aptitude au transport de matériaux, en suspension dans l'air.
Ces ventilateurs sont, en outre, caractérisés par une courbe de la puissance absorbée trés plate, de sorte que le moteur ne soit pas surchargé méme s'il fonctionne à bouche libre.
On installe ces ventilateurs dans les menuiseries, industries mécaniques, cimenteries, céramiques, tanneries, fonderies, industries meunières, chimiques dans toutes applications qui nécessitent un transport d'air poussiéreux avec une température maximim de 90°C. Pour des températures de fluide transporté supérieures à 90°C jusqu'à 350°C, on place sur l'arbre une turbine de refroidissement qui protège de la chaleur entre la chaise et la coque; en outre, on peint le ventilateur avec une peinture spéciale à l'alumintum pour hautes températures.
EUMc: Ventilateurs centrifuges avec à aubes curve à l'arrière pour lesquelles est prévu un Ntarget = 64.

ANWENDUNG:
Die Ventilatoren dieser Serie sind zum Absaugen von Staub, Rauch, Granulaten, Holzspänen und Holzmehl von kleiner GröBe und sonstigen feinen, **mit Luft gemischten, Materialien geeignet**.
Die besonderen Eigenschaften dieser Serie sind ein hoher Wirkungsgrad (erreicht durch den Einsatz von rückwärtsgekrümmten Schaufeln) verbunden mit materialtransport.
Ausserdem sind diese Ventilatoren durch eine sehr flache kurve den aufgenommenen Energie gekennzeichnet, sodaß der Ventilator auch bei freier Ansaugöffnung nicht überlastet wird.
Anwendungsbereiche dieser Ventilatoren-Serie sind in: Tischlereinen, Zemenffabriken, keramikverarbeitende Betriebe, Gerbereien, Gießereien, Mühlen, chemische Betriebe und all jene Bereiche, in denen schädliche Medien mit Temperaturen bis zu 90°C transportiert werden. Für Temperaturen, des geförderten Mediums, von 90°C bis 359°C wird an der Welle, zwischen Lager und Gehäuse, ein Kühlflügel aufgezogen und der Ventilatoren mit Aluminiumfarbe, für hohe
Temperaturen, lackiert.
EUMc: Zentrifugalventilatoren mit nach zurück gebogenen Schaufeln, für die ein Ntarget = 64.

UTILISACIÓN:
Los ventiladores centrifugos de esta serie de alto rendimiento son a,otros para aspirar polvos, humos, granulados, aserrín o virutas de madera de minimas dimensiones y materiales en general, mezcla, dos con aire, **con exclusión de los materiales filamentosos**.
Su principal caracteristica es la de combinar el alto rendimiento (derivado de la utilisacion de una rueda de paletas con paletas vueltas al revés, de perfil especial) con la capacidad de transportar materiales mezclados con aire.
Además, estos ventiladores están caracterizados por una curva de la potencia absorbida muy plana, de modo que el motor no está sobrecargado ni siquiera cuando funciona con bocas libres.
Se instalan en las carpinterias, industrias mecánicas, fábricas de cemento, cerámicas, curtidos, altos hornos, en las industrias de molienda, químicas y en todas aquellas aplicaciones en que se hace necesano transportar el aire nocivo con temperatura máxima de 90° C. Para temperaturas del fluido transportado superiores a los 90° C y hasta los 350° C se ensambla en el árbol entre soporte y cóclea una pequeña turbina de refrigeración: además el ventilador está barnizado con un barniz especial al aluminio para altas temperaturas.
EUMc: Ventiladores centrífugos con rotor de paletas curvadas hacia atràs para los que se prevé un Ntarget = 64.

Campo di funzionamento — Operating range — Champe de Fonctionnement — Leistungsbereich — Campo de Funcionamiento

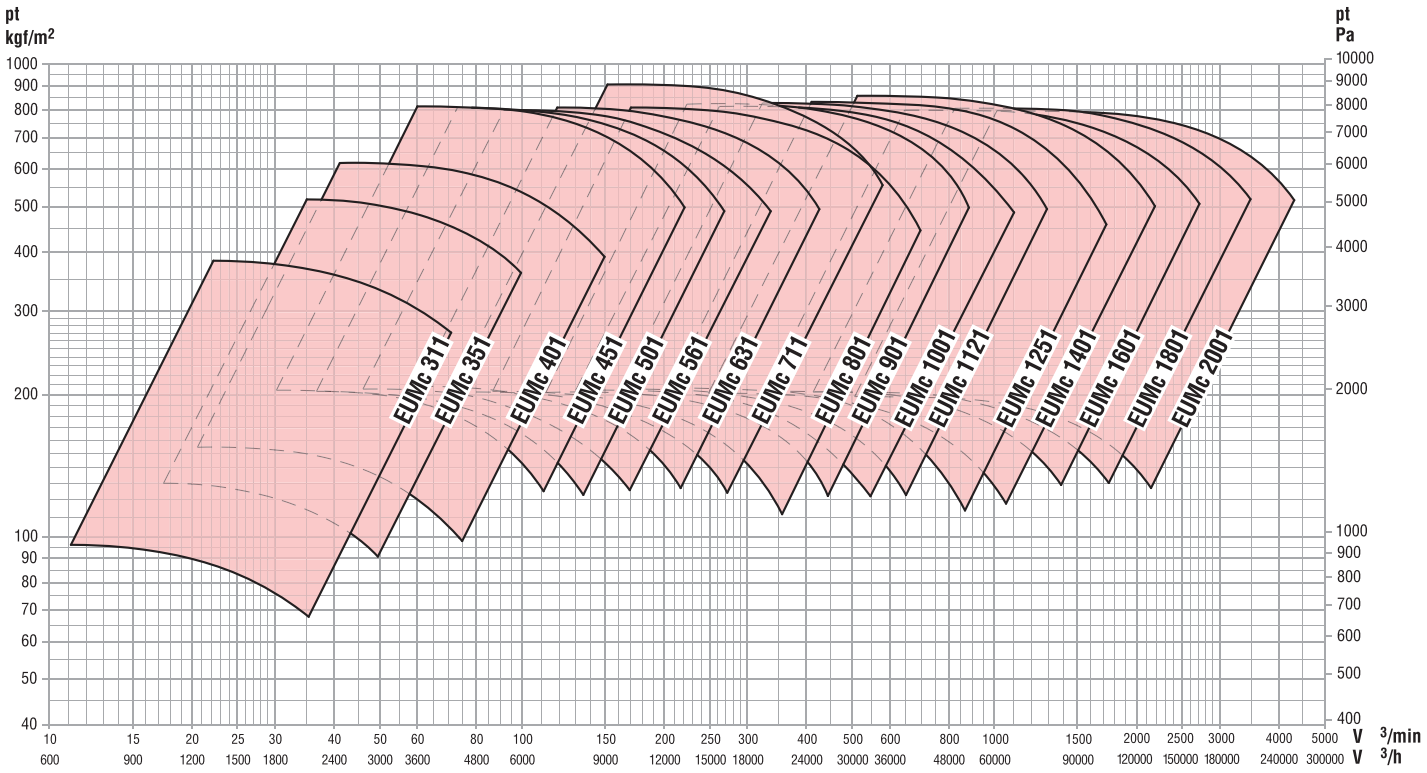





EUMc 311

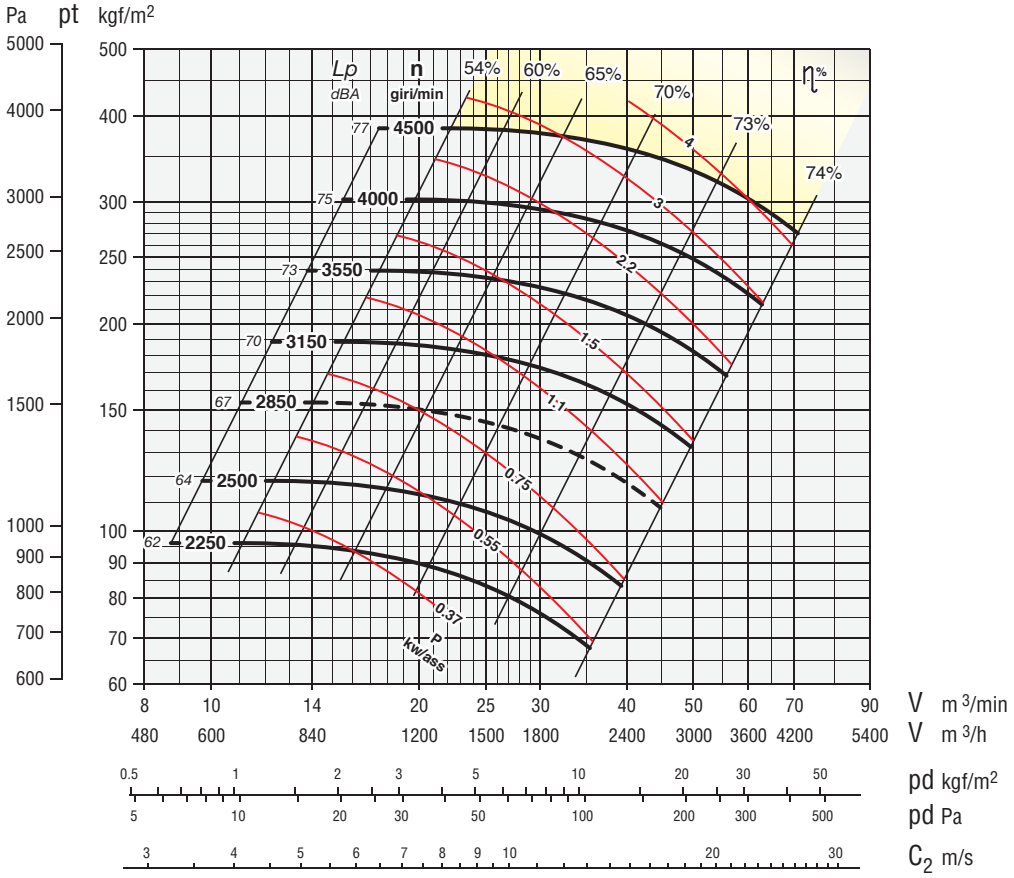

Secondo norme UNI EN ISO 5801:2009
(UNI 10531:1995)
According to the UNI EN ISO 5801:2009
(UNI 10531:1995)
Selon normes UNI EN ISO 5801:2009
(UNI 10531:1995)
Rohrleitung nach UNI EN ISO 5801:2009
(UNI 10531:1995)
Segun normas UNI EN ISO 5801:2009
(UNI 10531:1995)

ZONA IN GIALLO - Consultare ufficio tecnico
YELLOW ZONE - Consult technical office
ZONE EN JAUNE - Consulter le bureau technique
GELBE ZONE - Planungsbüro konsultieren
ZONA AMARILLA - Consultar la oficina técnica

Giri massimi ammissibili:
Maximum admissible rounds:
Tours maxima admissibles:
Höchste zulässige Drehzahl:
Revoluciones máximas admisible:
<90°C = 4500 giri/min.
90÷200°C = 4000 giri/min.
200÷350°C = 3450 giri/min.

Tolleranza sulla rumorosità + 3 dBA
Noise level tolerance + 3 dBA
Tolérance sur niveau sonore + 3 dBA
Toleranz Schallpegel + 3 dBA
Tolerancia sobre la intensidad acústica + 3 dBA

kw assorbiti ventilatore tolleranza ± 3%
kw consumed fan tolerance ± 3%
Tolérance sur Pabs kw ± 3%
Toleranz der Wellenleistung ±3 %
kw absorbidos ventilador tolerancia ± 3%

DIMENSIONI D'INGOMBRO in mm
OVERALL DIMENSIONS in mm
DIMENSIONS D'ENCOMBREMENT en mm
MASSE in mm
DIMENSIONES EXTERNAS en mm

PD^2
GD^2 = 0,20 kgm^2

Peso
Weight
Poids kg 37
Gewicht
Peso

Supporto
Housing
Support 25 AL 24
Lagerung 25 B 24
Soporte

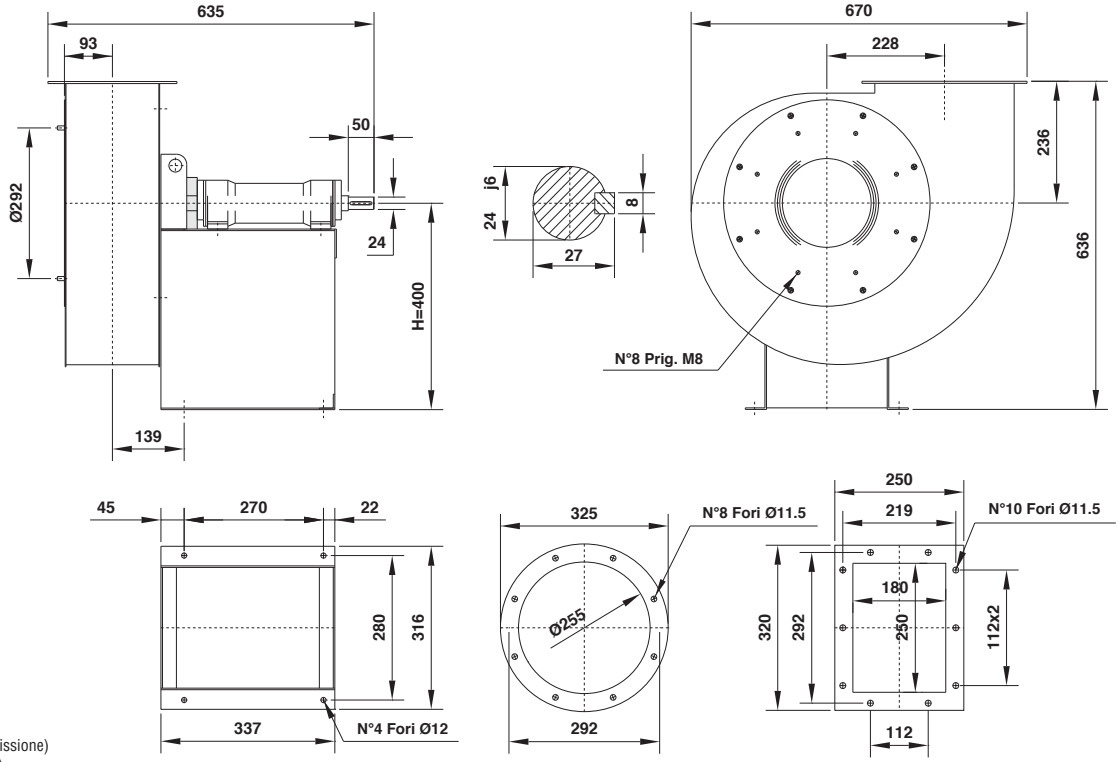

Il ventilatore è orientabile
The fan is revolvable
Le ventilateur est orientable
Ventilatorgehäuse ist drehbar
El ventilador es orientable

Orientamenti norme UNI ISO 13349 (viste lato trasmissione)
UNI ISO 13349 rules orientations (transmission side)
Orientations normes UNI ISO 13349 (vues coté transmission)
Gehäusestellungen nach UNI ISO 13349 Norm von der Antriebsseite aus gesehen
Orientaciónes normas UNI ISO 13349 (vistas desde el lado de transmisión)

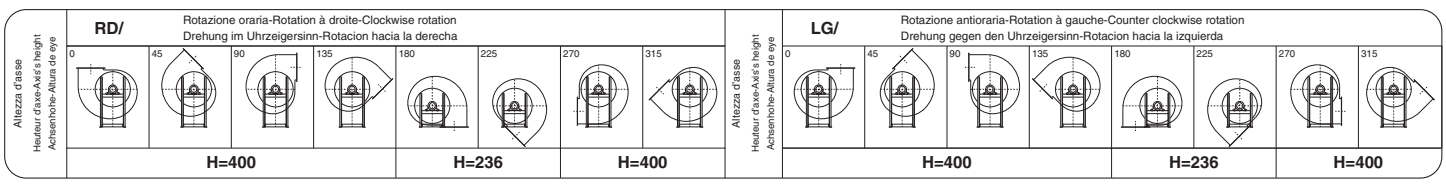

EUMc 351

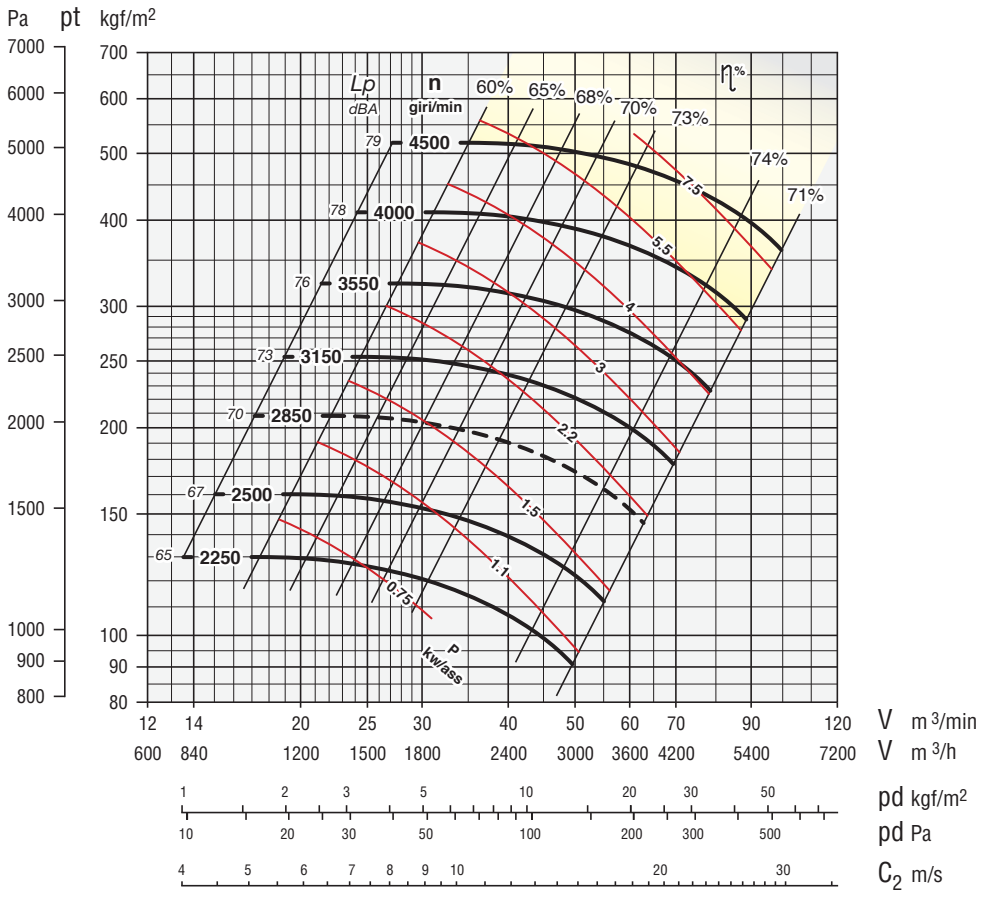

Secondo norme UNI EN ISO 5801:2009
(UNI 10531:1995)
According to the UNI EN ISO 5801:2009
(UNI 10531:1995)
Selon normes UNI EN ISO 5801:2009
(UNI 10531:1995)
Rohrleitung nach UNI EN ISO 5801:2009
(UNI 10531:1995)
Segun normas UNI EN ISO 5801:2009
(UNI 10531:1995)

ZONA IN GIALLO - Consultare ufficio tecnico
YELLOW ZONE - Consult technical office
ZONE EN JAUNE - Consulter le bureau technique
GELBE ZONE - Planungsbüro konsultieren
ZONA AMARILLA - Consultar la oficina técnica

Giri massimi ammissibili:
Maximum admissible rounds:
Tours maxima admissibles:
Höchste zulässige Drehzahl:
Revoluciones máximas admisible:
<90°C = 4500 giri/min.
90÷200°C = 3750 giri/min.
200÷350°C = 3350 giri/min.

Tolleranza sulla rumorosità + 3 dBA
Noise level tolerance + 3 dBA
Tolérance sur niveau sonore + 3 dBA
Toleranz Schallpegel + 3 dBA
Tolerancia sobre la intensidad acústica + 3 dBA

kw assorbiti ventilatore tolleranza ± 3%
kw consumed fan tolerance ± 3%
Tolérance sur Pabs kw ± 3%
Toleranz der Wellenleistung ±3 %
kw absorbidos ventilador tolerancia ± 3%

DIMENSIONI D'INGOMBRO in mm
OVERALL DIMENSIONS in mm
DIMENSIONS D'ENCOMBREMENT en mm
MASSE in mm
DIMENSIONES EXTERNAS en mm

PD^2
GD^2 = 0,38 kgm²

Peso
Weight
Poids kg 59
Gewicht
Peso

Supporto
Housing
Support 25 AL 24
Lagerung 25 B 24
Soporte

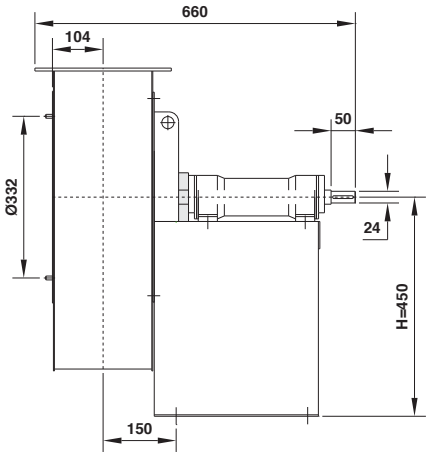

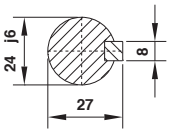

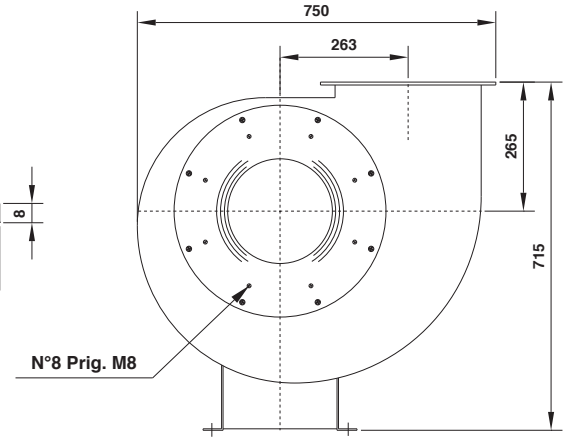

Il ventilatore è orientabile
The fan is revolvable
Le ventilateur est orientable
Ventilatorgehäuse ist drehbar
El ventilador es orientable

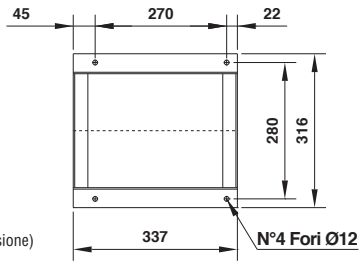

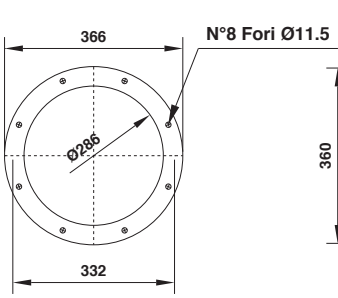

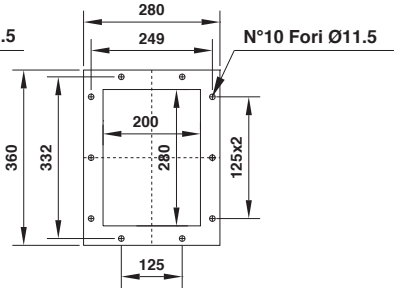

Orientamenti norme UNI ISO 13349 (viste lato trasmissione)
UNI ISO 13349 rules orientations (transmission side)
Orientations normes UNI ISO 13349 (vues coté transmission)
Gehäusestellungen nach UNI ISO 13349 Norm von der Antriebsseite aus gesehen
Orientaciónes normas UNI ISO 13349 (vistas desde el lado de transmisión)

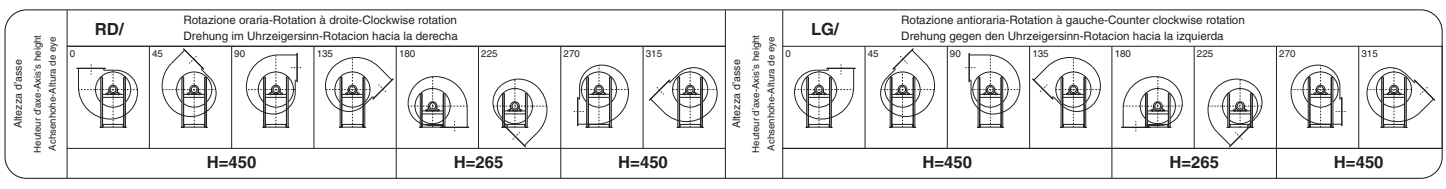

EUMc 401

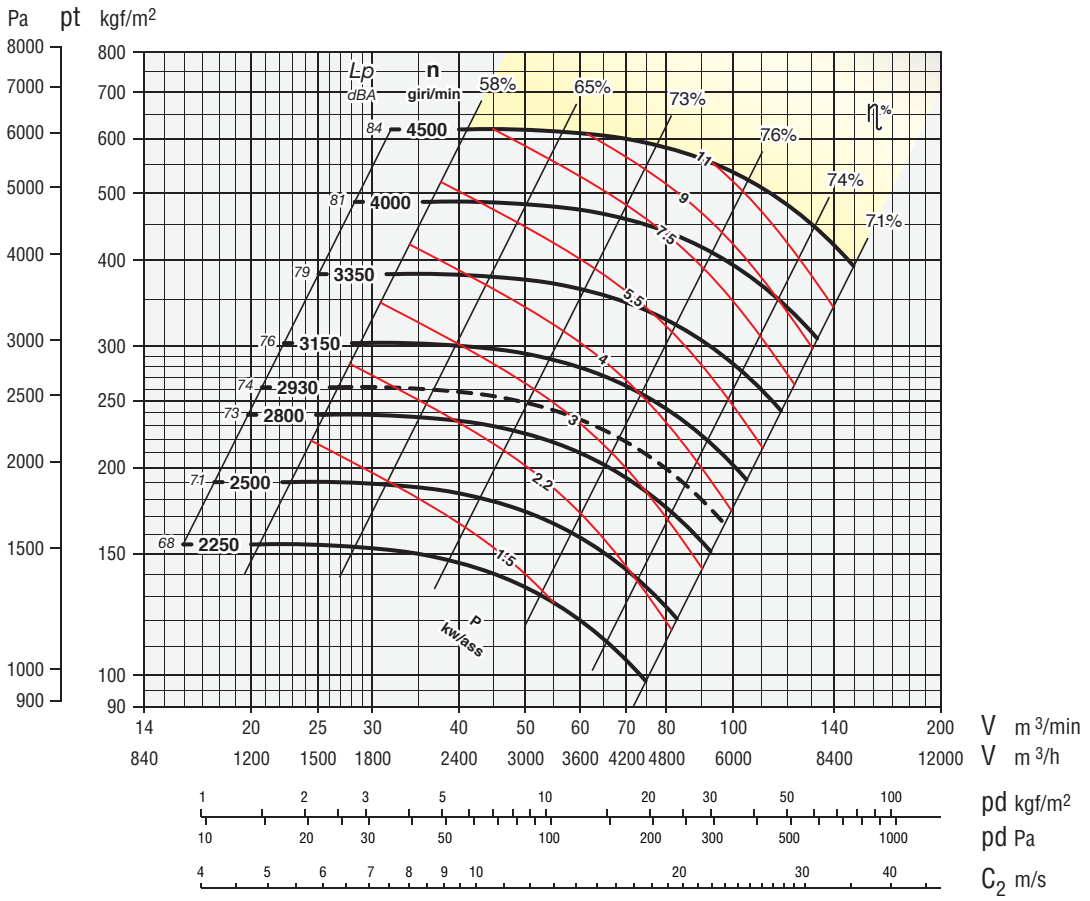

Secondo norme UNI EN ISO 5801:2009
(UNI 10531:1995)
According to the UNI EN ISO 5801:2009
(UNI 10531:1995)
Selon normes UNI EN ISO 5801:2009
(UNI 10531:1995)
Rohrleitung nach UNI EN ISO 5801:2009
(UNI 10531:1995)
Segun normas UNI EN ISO 5801:2009
(UNI 10531:1995)

ZONA IN GIALLO - Consultare ufficio tecnico
YELLOW ZONE - Consult technical office
ZONE EN JAUNE - Consulter le bureau technique
GELBE ZONE - Planungsbüro konsultieren
ZONA AMARILLA - Consultar la oficina técnica

Giri massimi ammissibili:
Maximum admissible rounds:
Tours maxima admissibles:
Höchste zulässige Drehzahl:
Revoluciones máximas admisible:
<90°C = 4500 giri/min.
90÷200°C = 3700 giri/min.
200÷350°C = 3300 giri/min.

Tolleranza sulla rumorosità + 3 dBA
Noise level tolerance + 3 dBA
Tolérance sur niveau sonore + 3 dBA
Toleranz Schallpegel + 3 dBA
Tolerancia sobre la intensidad acústica + 3 dBA

kw assorbiti ventilatore tolleranza ± 3%
kw consumed fan tolerance ± 3%
Tolérance sur Pabs kw ± 3%
Toleranz der Wellenleistung ±3 %
kw absorbidos ventilador tolerancia ± 3%

DIMENSIONI D'INGOMBRO in mm
OVERALL DIMENSIONS in mm
DIMENSIONS D'ENCOMBREMENT en mm
MASSE in mm
DIMENSIONES EXTERNAS en mm

PD^2
GD^2 = 0,6 kgm²

Peso
Weight
Poids kg 76
Gewicht
Peso

Supporto
Housing
Support 35 AL 28
Lagerung 35 B 28
Soporte

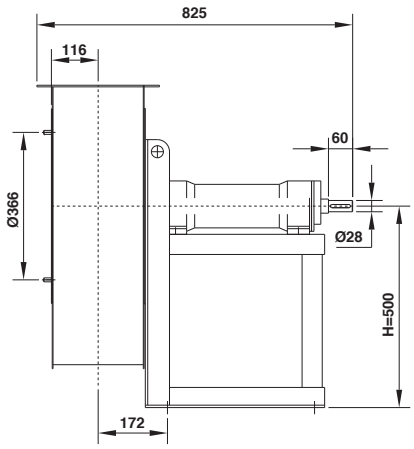

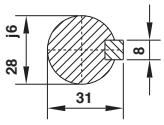

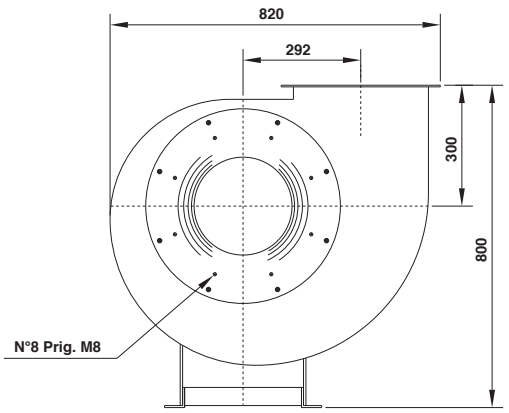

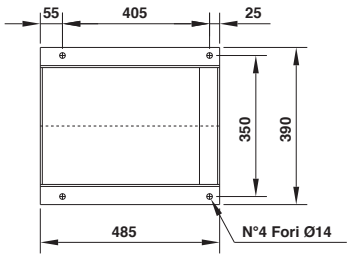

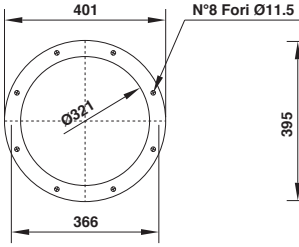

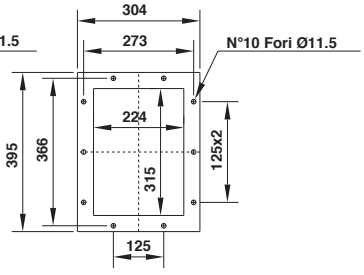

Il ventilatore è orientabile
The fan is revolvable
Le ventilateur est orientable
Ventilatorgehäuse ist drehbar
El ventilador es orientable

Orientamenti norme UNI ISO 13349 (viste lato trasmissione)
UNI ISO 13349 rules orientations (transmission side)
Orientations normes UNI ISO 13349 (vues coté transmission)
Gehäusestellungen nach UNI ISO 13349 Norm von der Antriebsseite aus gesehen
Orientaciónes normas UNI ISO 13349 (vistas desde el lado de transmisión)

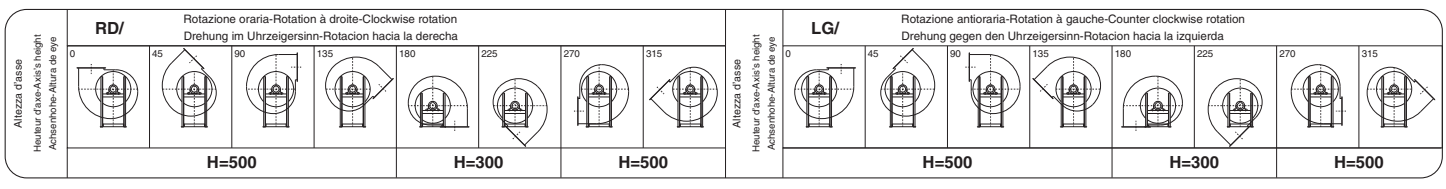

EUMc 451

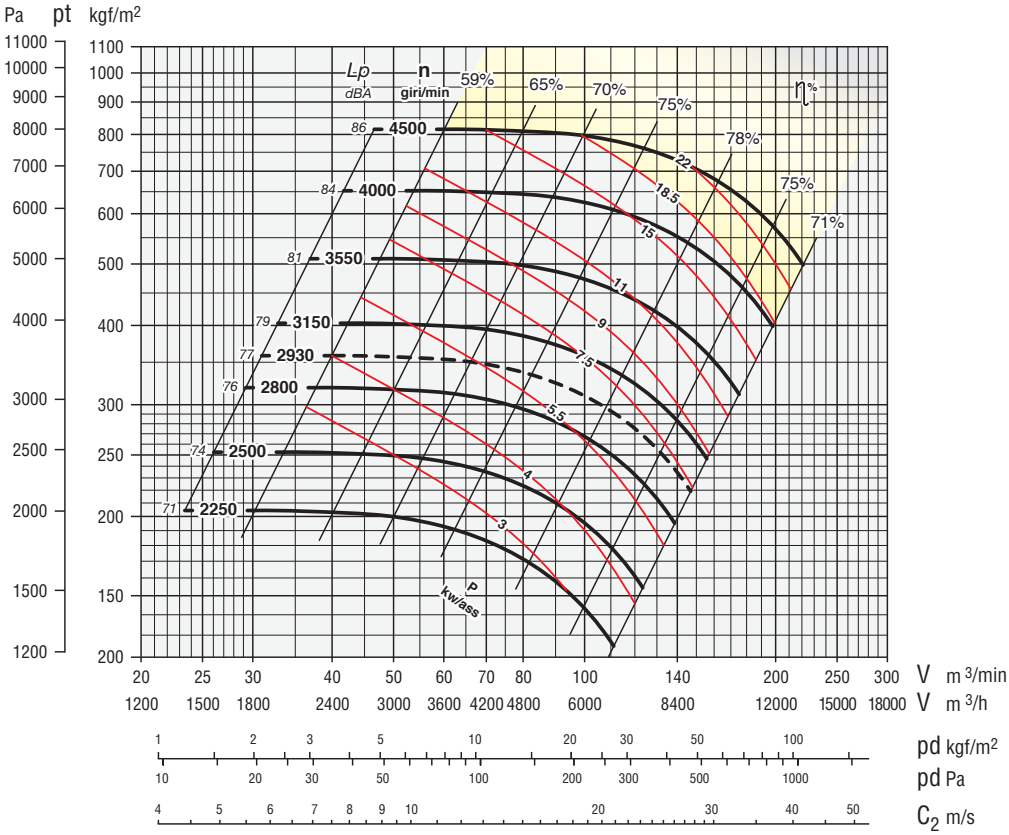

Secondo norme UNI EN ISO 5801:2009 (UNI 10531:1995)
According to the UNI EN ISO 5801:2009 (UNI 10531:1995)
Selon normes UNI EN ISO 5801:2009 (UNI 10531:1995)
Rohrleitung nach UNI EN ISO 5801:2009 (UNI 10531:1995)
Segun normas UNI EN ISO 5801:2009 (UNI 10531:1995)

ZONA IN GIALLO - Consultare ufficio tecnico
YELLOW ZONE - Consult technical office
ZONE EN JAUNE - Consulter le bureau technique
GELBE ZONE - Planungsbüro konsultieren
ZONA AMARILLA - Consultar la oficina técnica

Giri massimi ammissibili:
Maximum admissible rounds:
Tours maxima admissibles:
Höchste zulässige Drehzahl:
Revoluciones máximas admisible:
<90°C = 4500 giri/min.
90÷200°C = 3550 giri/min.
200÷350°C = 3150 giri/min.

Tolleranza sulla rumorosità + 3 dBA
Noise level tolerance + 3 dBA
Tolérance sur niveau sonore + 3 dBA
Toleranz Schallpegel + 3 dBA
Tolerancia sobre la intensidad acústica + 3 dBA

kw assorbiti ventilatore tolleranza ± 3%
kw consumed fan tolerance ± 3%
Tolérance sur Pabs kw ± 3%
Toleranz der Wellenleistung ±3 %
kw absorbidos ventilador tolerancia ± 3%

N.B.: Per motivi costruttivi interni, i ventilatori dalla grandezza 451÷501 verranno forniti con un orientamento di 30° anzichè 45°, ciò comporta che gli orientamenti sono: 0°, 30°, 60°, 90°, 120°, 150°, 180°, 210°, 240°, 270°, 300°, 330°.

N.B.: For constructive reasons, the fans from size 451÷501 follow an orientation with angles of 30° instead of 45°, this implies that the orientations are: 0°, 30°, 60°, 90°, 120°, 150°, 180°, 210°, 240°, 270°, 300°, 330°.

N.B.: Pour des raisons de construction, les ventilateurs de la grandeur 451÷501 suivent des orientation avec angles de 30° au lieu de 45°, ce qui implique que les orientations sont les suivantes: 0°, 30°, 60°, 90°, 120°, 150°, 180°, 210°, 240°, 270°, 300°, 330°.

N.B.: Aus bautechnischen Gründen kann die Gehäusestellung bei Ventilatoren der Serie 451÷501 nur mit einen Winkel von 30 anstatt 45, dies impliziert, dass die orientierungen: 0°, 30°, 60°, 90°, 120°, 150°, 180°, 210°, 240°, 270°, 300°, 330°.

N.B.: Por razones de fabricación, los ventiladores de dimensiones 451÷501 siguen una orientación con ángulos de 30° en vez de 45°, esto implica que las orientaciones son: 0°, 30°, 60°, 90°, 120°, 150°, 180°, 210°, 240°, 270°, 300°, 330°.

DIMENSIONI D'INGOMBRO in mm
OVERALL DIMENSIONS in mm
DIMENSIONS D'ENCOMBREMENT en mm
MASSE in mm
DIMENSIONES EXTERNAS en mm

PD^2 / GD^2 = 1 kgm^2

Peso / Weight / Poids / Gewicht / Peso: kg 90

Supporto / Housing / Support / Lagerung / Soporte: 40 AL 38, 40 B 38

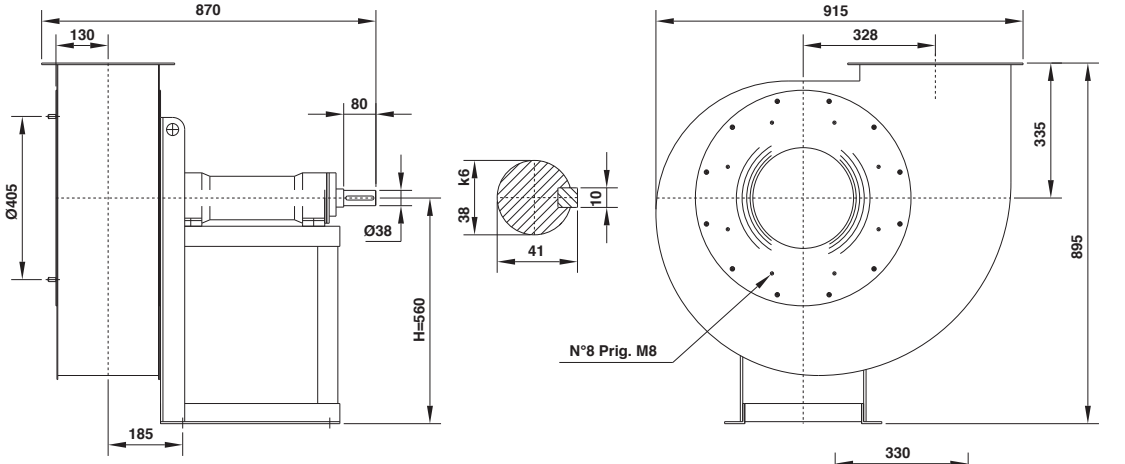

Il ventilatore è orientabile
The fan is revolentable
Ventilatorgehäuse ist drehbar
El ventilador es orientable

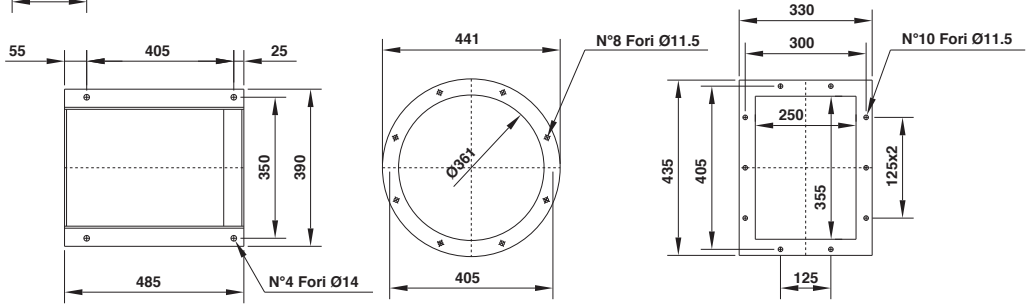

Orientamenti norme UNI ISO 13349 (viste lato trasmissione)
UNI ISO 13349 rules orientations (transmission side)
Orientations normes UNI ISO 13349 (vues coté transmission)
Gehäusestellungen nach UNI ISO 13349 Norm von der Antriebsseite aus gesehen
Orientaciónes normas UNI ISO 13349 (vistas desde el lado de transmisión)

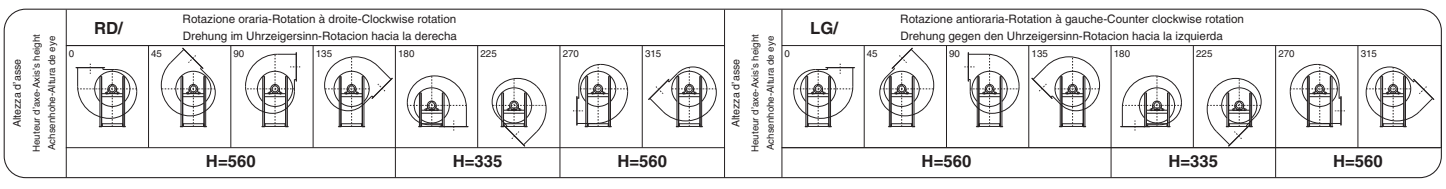

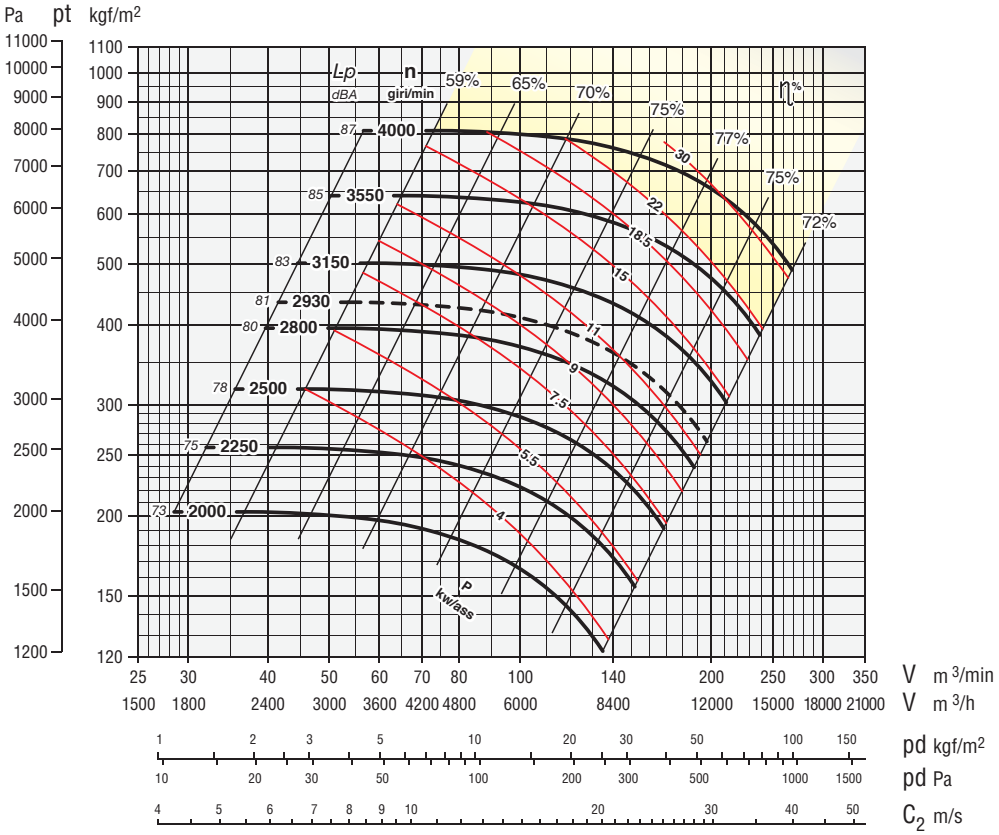

Secondo norme UNI EN ISO 5801:2009 (UNI 10531:1995)
According to the UNI EN ISO 5801:2009 (UNI 10531:1995)
Selon normes UNI EN ISO 5801:2009 (UNI 10531:1995)
Rohrleitung nach UNI EN ISO 5801:2009 (UNI 10531:1995)
Segun normas UNI EN ISO 5801:2009 (UNI 10531:1995)

ZONA IN GIALLO - Consultare ufficio tecnico
YELLOW ZONE - Consult technical office
ZONE EN JAUNE - Consulter le bureau technique
GELBE ZONE - Planungsbüro konsultieren
ZONA AMARILLA - Consultar la oficina técnica

Giri massimi ammissibili:
Maximum admissible rounds:
Tours maxima admissibles:
Höchste zulässige Drehzahl:
Revoluciones máximas admisible:
<90°C = 4000 giri/min.
90÷200°C = 3450 giri/min.
200÷350°C = 3000 giri/min.

Tolleranza sulla rumorosità + 3 dBA
Noise level tolerance + 3 dBA
Tolérance sur niveau sonore + 3 dBA
Toleranz Schallpegel + 3 dBA
Tolerancia sobre la intensidad acústica + 3 dBA

kw assorbiti ventilatore tolleranza ± 3%
kw consumed fan tolerance ± 3%
Tolérance sur Pabs kw ± 3%
Toleranz der Wellenleistung ±3 %
kw absorbidos ventilador tolerancia ± 3%

N.B.: Per motivi costruttivi interni, i ventilatori dalla grandezza 451÷501 verranno forniti con un orientamento di 30° anzichè 45°, ciò comporta che gli orientamenti sono: 0°, 30°, 60°, 90°, 120°, 150°, 180°, 210°, 240°, 270°, 300°, 330°.

N.B.: For constructive reasons, the fans from size 451÷501 follow an orientation with angles of 30° instead of 45°, this implies that the orientations are: 0°, 30°, 60°, 90°, 120°, 150°, 180°, 210°, 240°, 270°, 300°, 330°.

N.B.: Pour des raisons de construction, les ventilateurs de la grandeur 451÷501 suivent des orientation avec angles de 30° au lieu de 45°, ce qui implique que les orientations sont les suivantes: 0°, 30°, 60°, 90°, 120°, 150°, 180°, 210°, 240°, 270°, 300°, 330°.

N.B.: Aus bautechnischen Gründen kann die Gehäusestellung bei Ventilatoren der Serie 451÷501 nur mit einen Winkel von 30 anstatt 45, dies impliziert, dass die orientierungen: 0°, 30°, 60°, 90°, 120°, 150°, 180°, 210°, 240°, 270°, 300°, 330°.

N.B.: Por razones de fabricación, los ventiladores de dimensiones 451÷501 siguen una orientación con ángulos de 30° en vez de 45°, esto implica que las orientaciones son: 0°, 30°, 60°, 90°, 120°, 150°, 180°, 210°, 240°, 270°, 300°, 330°.

DIMENSIONI D'INGOMBRO in mm
OVERALL DIMENSIONS in mm
DIMENSIONS D'ENCOMBREMENT en mm
MASSE in mm
DIMENSIONES EXTERNAS en mm

PD^2
GD^2 = 1,7 kgm^2

Peso
Weight
Poids kg 125
Gewicht
Peso

Supporto
Housing
Support 45 AL 42
Lagerung 45 B 42
Soporte

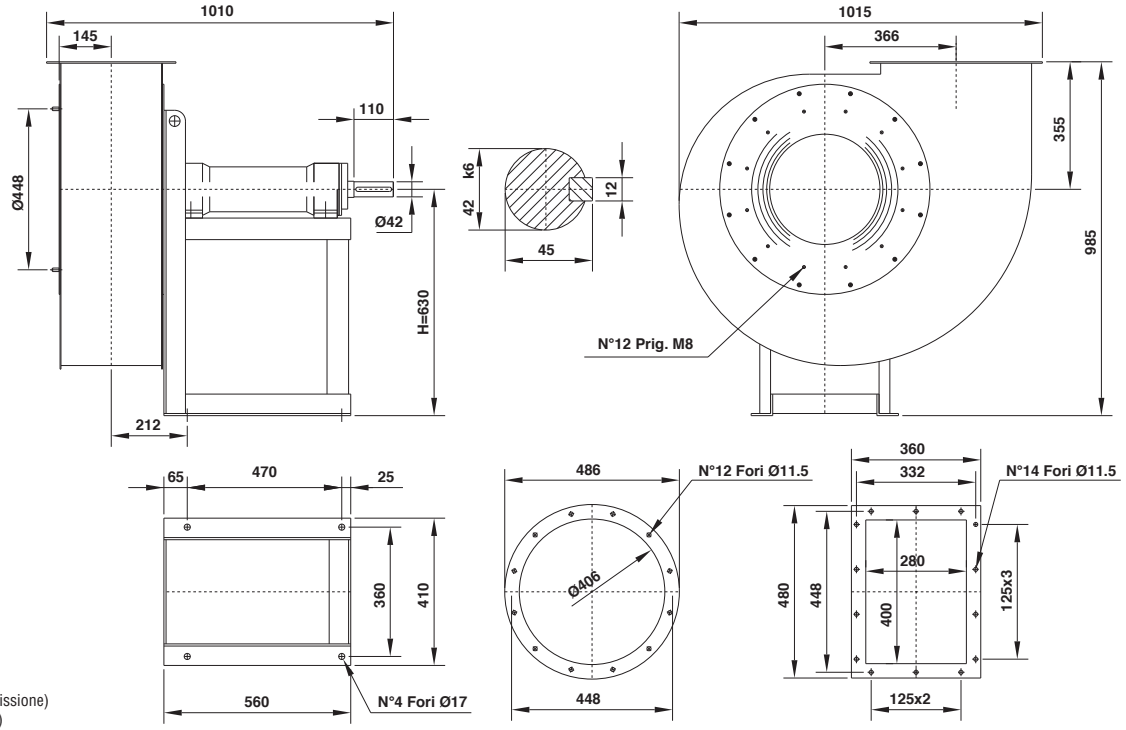

Il ventilatore è orientabile
The fan is revolvable
Le ventilateur est orientable
Ventilatorgehäuse ist drehbar
El ventilador es orientable

Orientamenti norme UNI ISO 13349 (viste lato trasmissione)
UNI ISO 13349 rules orientations (transmission side)
Orientations normes UNI ISO 13349 (vues coté transmission)
Gehäusestellungen nach UNI ISO 13349 Norm von der Antriebsseite aus gesehen
Orientaciónes normas UNI ISO 13349 (vistas desde el lado de transmisión)

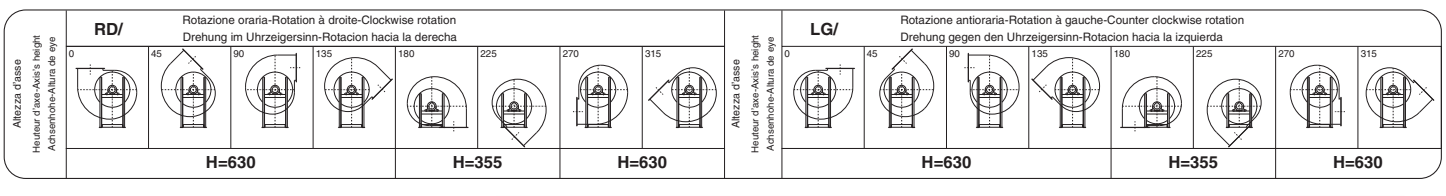

serie
series
série
serie
serie

EUMc 561

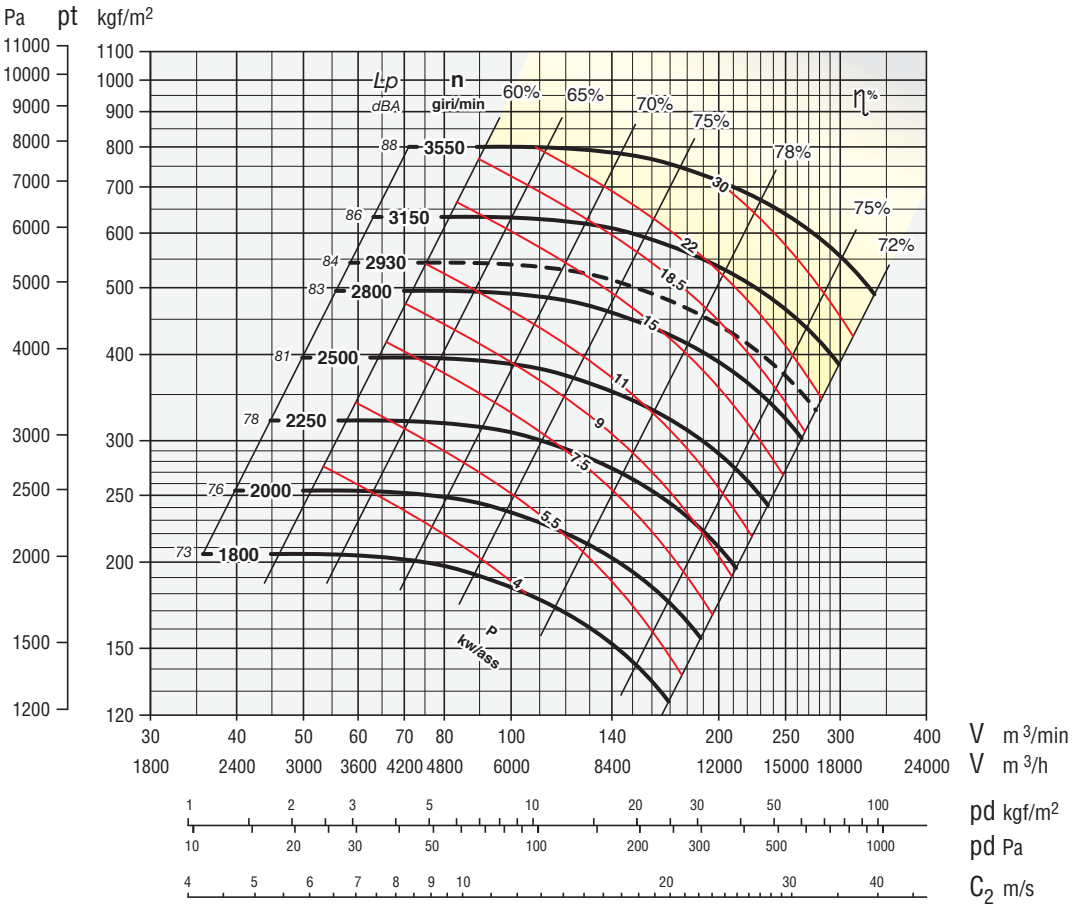

Secondo norme UNI EN ISO 5801:2009
(UNI 10531:1995)
According to the UNI EN ISO 5801:2009
(UNI 10531:1995)
Selon normes UNI EN ISO 5801:2009
(UNI 10531:1995)
Rohrleitung nach UNI EN ISO 5801:2009
(UNI 10531:1995)
Segun normas UNI EN ISO 5801:2009
(UNI 10531:1995)

ZONA IN GIALLO - Consultare ufficio tecnico
YELLOW ZONE - Consult technical office
ZONE EN JAUNE - Consulter le bureau technique
GELBE ZONE - Planungsbüro konsultieren
ZONA AMARILLA - Consultar la oficina técnica

Giri massimi ammissibili:
Maximum admissible rounds:
Tours maxima admissibles:
Höchste zulässige Drehzahl:
Revoluciones máximas admisible:
<90°C = 3550 giri/min.
90÷200°C = 3050 giri/min.
200÷350°C = 2700 giri/min.

Tolleranza sulla rumorosità + 3 dBA
Noise level tolerance + 3 dBA
Tolérance sur niveau sonore + 3 dBA
Toleranz Schallpegel + 3 dBA
Tolerancia sobre la intensidad acústica + 3 dBA

kw assorbiti ventilatore tolleranza ± 3%
kw consumed fan tolerance ± 3%
Tolérance sur Pabs kw ± 3%
Toleranz der Wellenleistung ±3 %
kw absorbidos ventilador tolerancia ± 3%

DIMENSIONI D'INGOMBRO in mm
OVERALL DIMENSIONS in mm
DIMENSIONS D'ENCOMBREMENT en mm
MASSE in mm
DIMENSIONES EXTERNAS en mm

PD^2
GD^2 = 3,4 kgm²

Peso
Weight
Poids kg 150
Gewicht
Peso

Supporto
Housing
Support 45 AL 42
Lagerung 45 B 42
Soporte

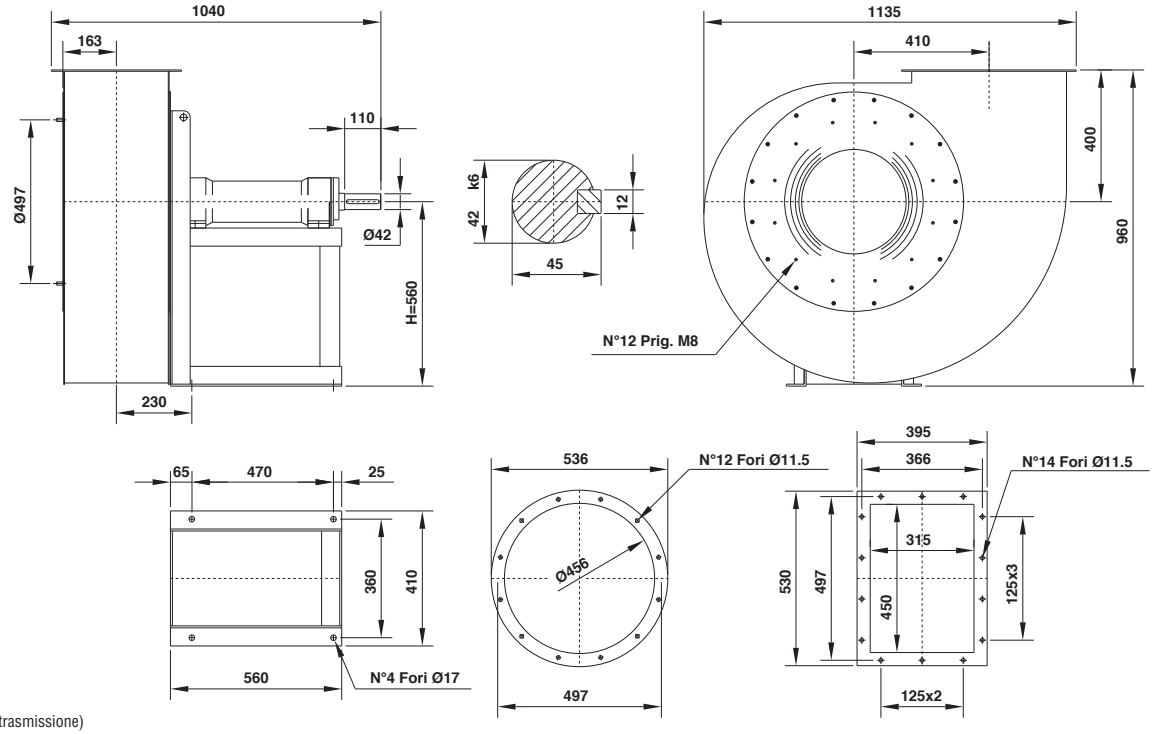

Il ventilatore è orientabile
The fan is revolvable
Le ventilateur est orientable
Ventilatorgehäuse ist drehbar
El ventilador es orientable

Orientamenti norme UNI ISO 13349 (viste lato trasmissione)
UNI ISO 13349 rules orientations (transmission side)
Orientations normes UNI ISO 13349 (vues coté transmission)
Gehäusestellungen nach UNI ISO 13349 Norm von der Antriebsseite aus gesehen
Orientaciónes normas UNI ISO 13349 (vistas desde el lado de transmisión)

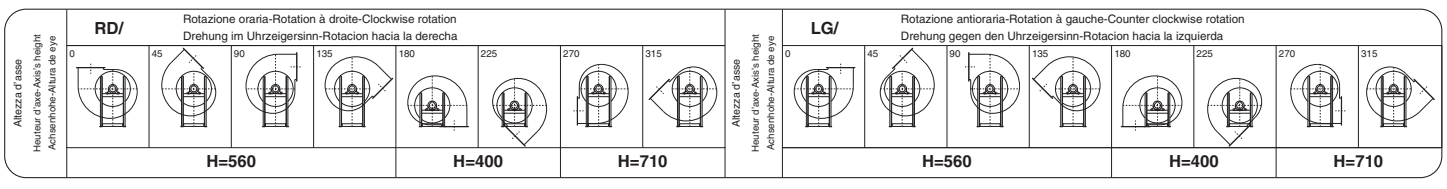

EUMc 631

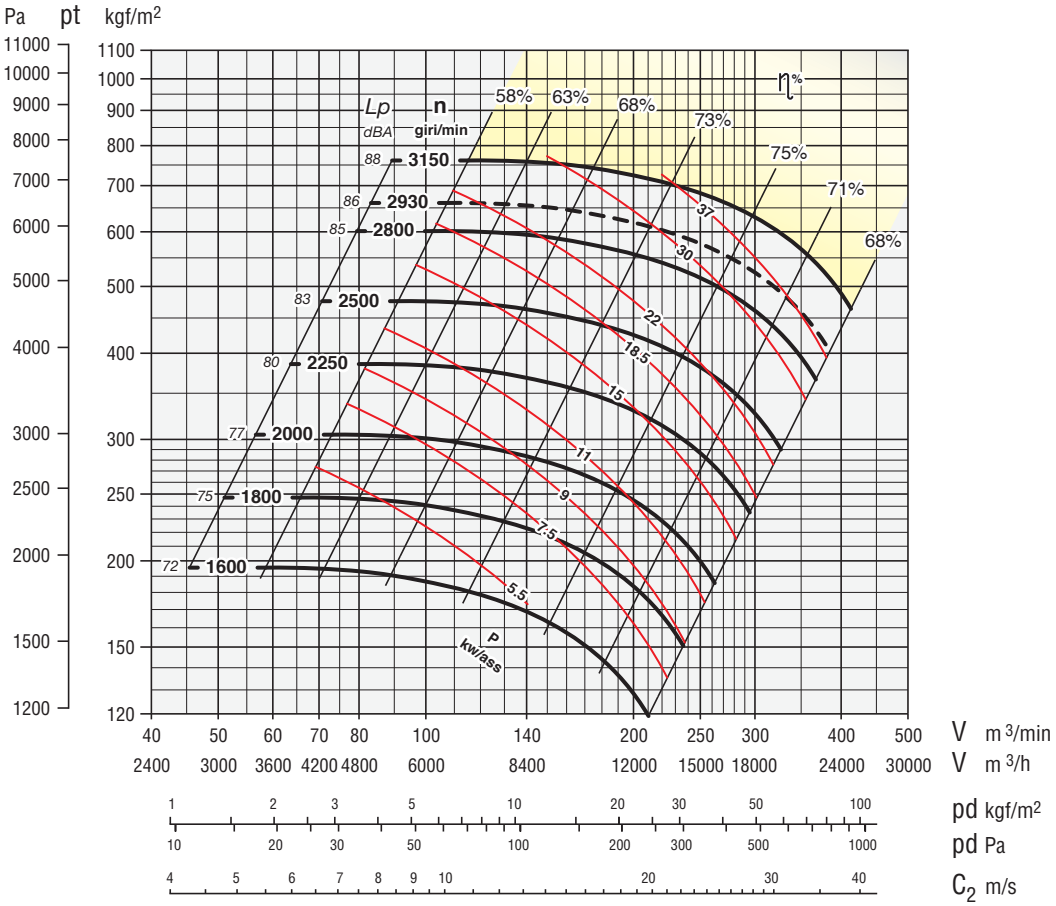

Secondo norme UNI EN ISO 5801:2009
(UNI 10531:1995)
According to the UNI EN ISO 5801:2009
(UNI 10531:1995)
Selon normes UNI EN ISO 5801:2009
(UNI 10531:1995)
Rohrleitung nach UNI EN ISO 5801:2009
(UNI 10531:1995)
Segun normas UNI EN ISO 5801:2009
(UNI 10531:1995)

ZONA IN GIALLO - Consultare ufficio tecnico
YELLOW ZONE - Consult technical office
ZONE EN JAUNE - Consulter le bureau technique
GELBE ZONE - Planungsbüro konsultieren
ZONA AMARILLA - Consultar la oficina técnica

Giri massimi ammissibili:
Maximum admissible rounds:
Tours maxima admissibles:
Höchste zulässige Drehzahl:
Revoluciones máximas admisible:
<90°C = 3150 giri/min.
90÷200°C = 2800 giri/min.
200÷350°C = 2400 giri/min.

Tolleranza sulla rumorosità + 3 dBA
Noise level tolerance + 3 dBA
Tolérance sur niveau sonore + 3 dBA
Toleranz Schallpegel + 3 dBA
Tolerancia sobre la intensidad acústica + 3 dBA

kw assorbiti ventilatore tolleranza ± 3%
kw consumed fan tolerance ± 3%
Tolérance sur Pabs kw ± 3%
Toleranz der Wellenleistung ±3 %
kw absorbidos ventilador tolerancia ± 3%

DIMENSIONI D'INGOMBRO in mm
OVERALL DIMENSIONS in mm
DIMENSIONS D'ENCOMBREMENT en mm
MASSE in mm
DIMENSIONES EXTERNAS en mm

PD^2
GD^2 = 5,5 kgm^2

Peso
Weight
Poids kg 215
Gewicht
Peso

Supporto
Housing
Support 50 ALR 48
Lagerung 50 BR 48
Soporte

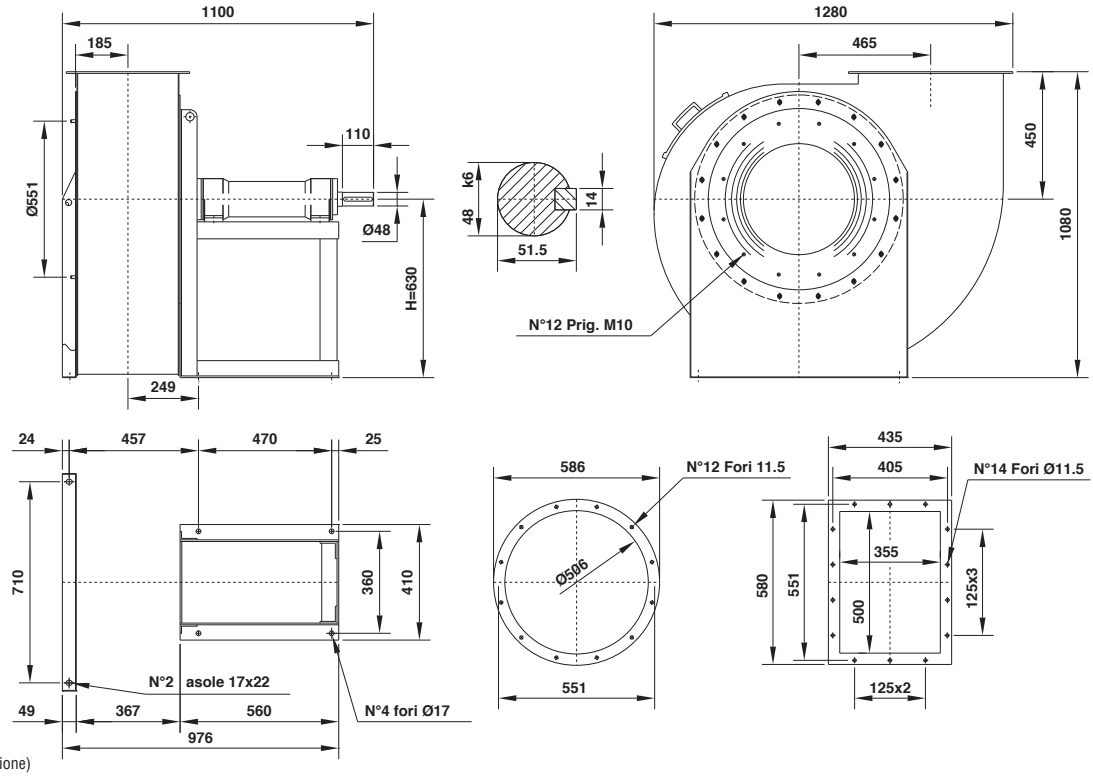

Il ventilatore è orientabile
The fan is revolvable
Le ventilateur est orientable
Ventilatorgehäuse ist drehbar
El ventilador es orientable

Orientamenti norme UNI ISO 13349 (viste lato trasmissione)
UNI ISO 13349 rules orientations (transmission side)
Orientations normes UNI ISO 13349 (vues coté transmission)
Gehäusestellungen nach UNI ISO 13349 Norm von der Antriebsseite aus gesehen
Orientaciónes normas UNI ISO 13349 (vistas desde el lado de transmisión)

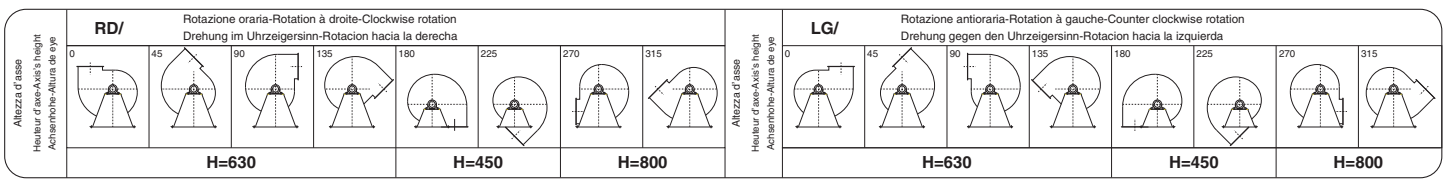

EUMc 711

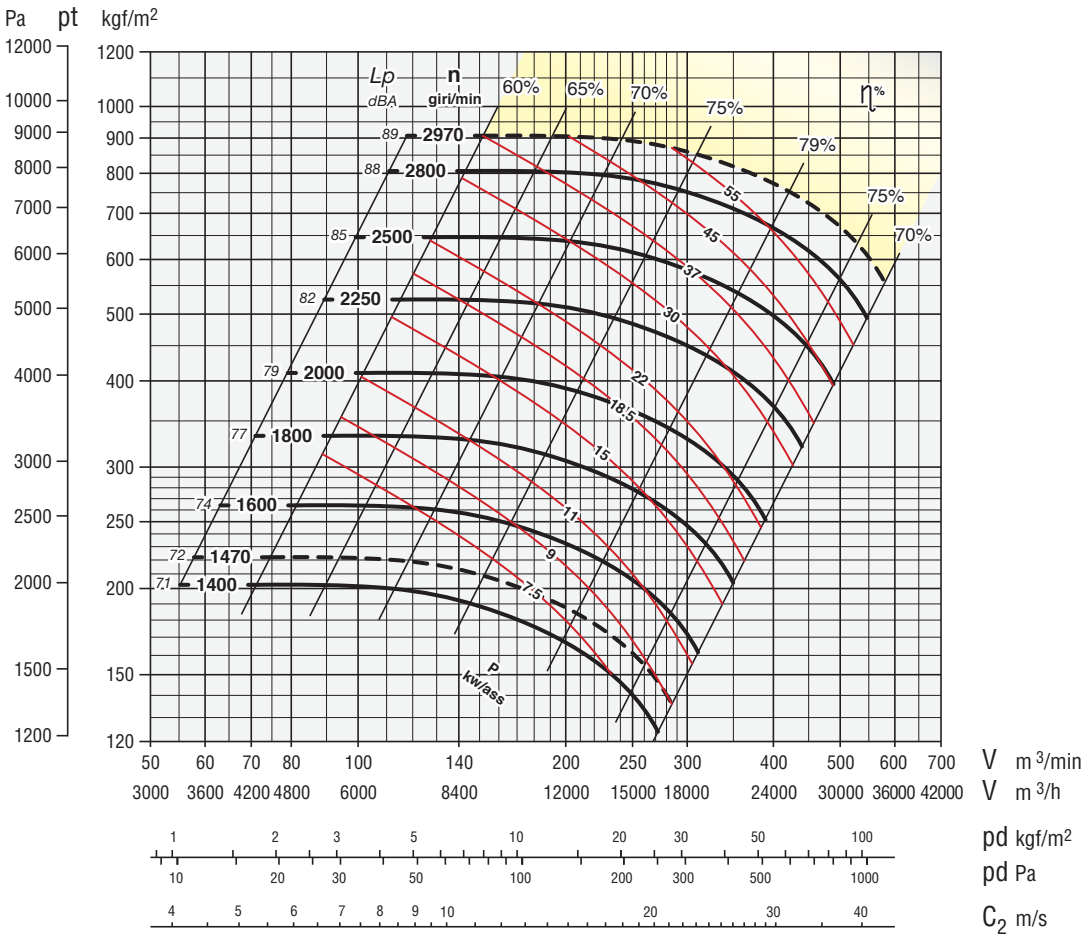

Secondo norme UNI EN ISO 5801:2009
(UNI 10531:1995)
According to the UNI EN ISO 5801:2009
(UNI 10531:1995)
Selon normes UNI EN ISO 5801:2009
(UNI 10531:1995)
Rohrleitung nach UNI EN ISO 5801:2009
(UNI 10531:1995)
Segun normas UNI EN ISO 5801:2009
(UNI 10531:1995)

ZONA IN GIALLO - Consultare ufficio tecnico
YELLOW ZONE - Consult technical office
ZONE EN JAUNE - Consulter le bureau technique
GELBE ZONE - Planungsbüro konsultieren
ZONA AMARILLA - Consultar la oficina técnica

Giri massimi ammissibili:
Maximum admissible rounds:
Tours maxima admissibles:
Höchste zulässige Drehzahl:
Revoluciones máximas admisible:
<90°C = 2970 giri/min.
90÷200°C = 2500 giri/min.
200÷350°C = 2250 giri/min.

Tolleranza sulla rumorosità + 3 dBA
Noise level tolerance + 3 dBA
Tolérance sur niveau sonore + 3 dBA
Toleranz Schallpegel + 3 dBA
Tolerancia sobre la intensidad acústica + 3 dBA

kw assorbiti ventilatore tolleranza ± 3%
kw consumed fan tolerance ± 3%
Tolérance sur Pabs kw ± 3%
Toleranz der Wellenleistung ±3 %
kw absorbidos ventilador tolerancia ± 3%

DIMENSIONI D'INGOMBRO in mm
OVERALL DIMENSIONS in mm
DIMENSIONS D'ENCOMBREMENT en mm
MASSE in mm
DIMENSIONES EXTERNAS en mm

(…) Ventilatore con ventolina di raffreddamento
Fan with cooling fan
Ventilateur avec helice de refroidissement
Ventilator mit kleinem kühlflügel
Ventilador con hélice de refrigeración

PD^2
GD^2 = 9,5 kgm^2

Peso
Weight
Poids kg 270
Gewicht
Peso

Supporto
Housing
Support 50 AR 48
Lagerung 50 BR 48
Soporte

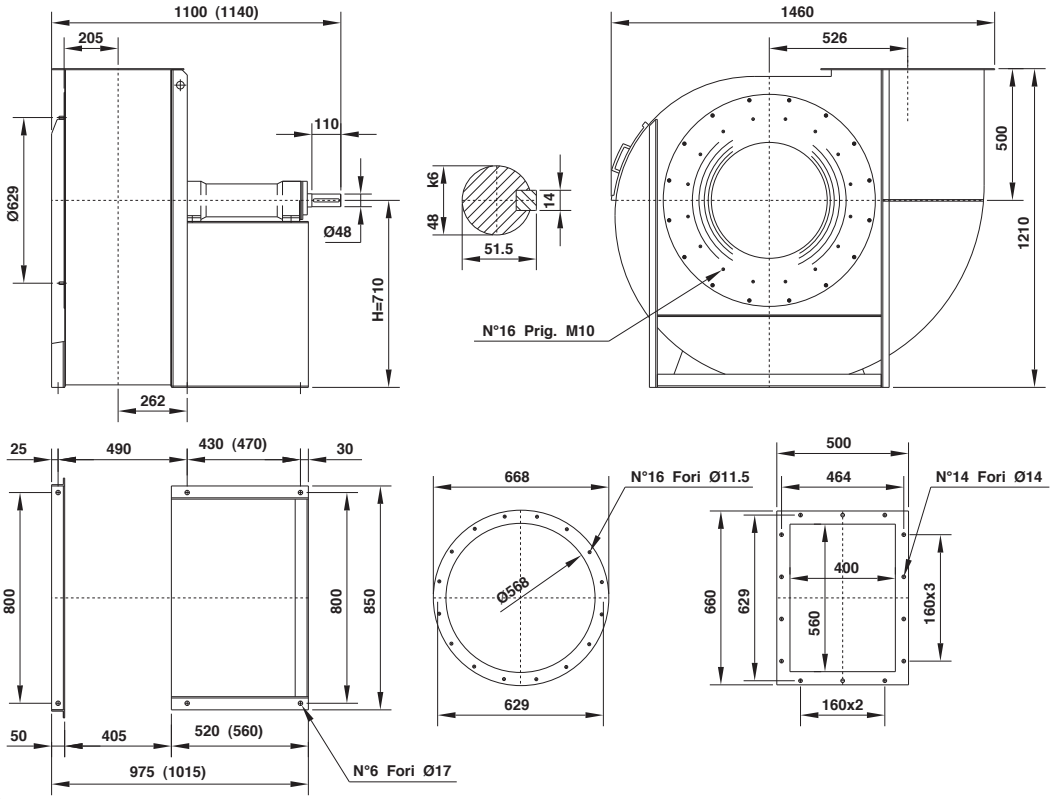

Il ventilatore non è orientabile
The fan is not revolvable
Le ventilateur n'est pas orientable
Ventilatorgehäuse ist nicht drehbar
El ventilador no es orientable

Orientamenti norme UNI ISO 13349 (viste lato trasmissione)
UNI ISO 13349 rules orientations (transmission side)
Orientations normes UNI ISO 13349 (vues coté transmission)
Gehäusestellungen nach UNI ISO 13349 Norm von der Antriebsseite aus gesehen
Orientaciónes normas UNI ISO 13349 (vistas desde el lado de transmisión)

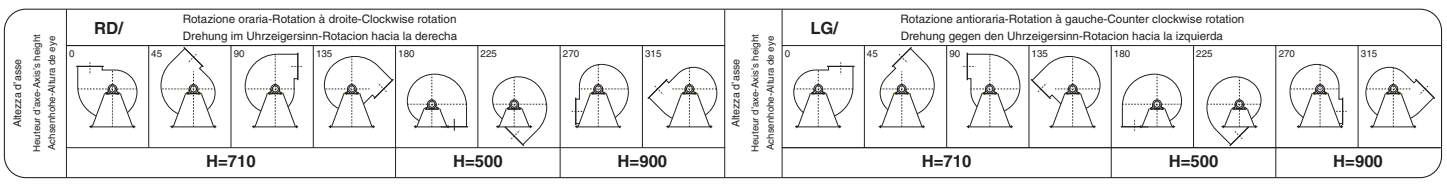

EUMc 801

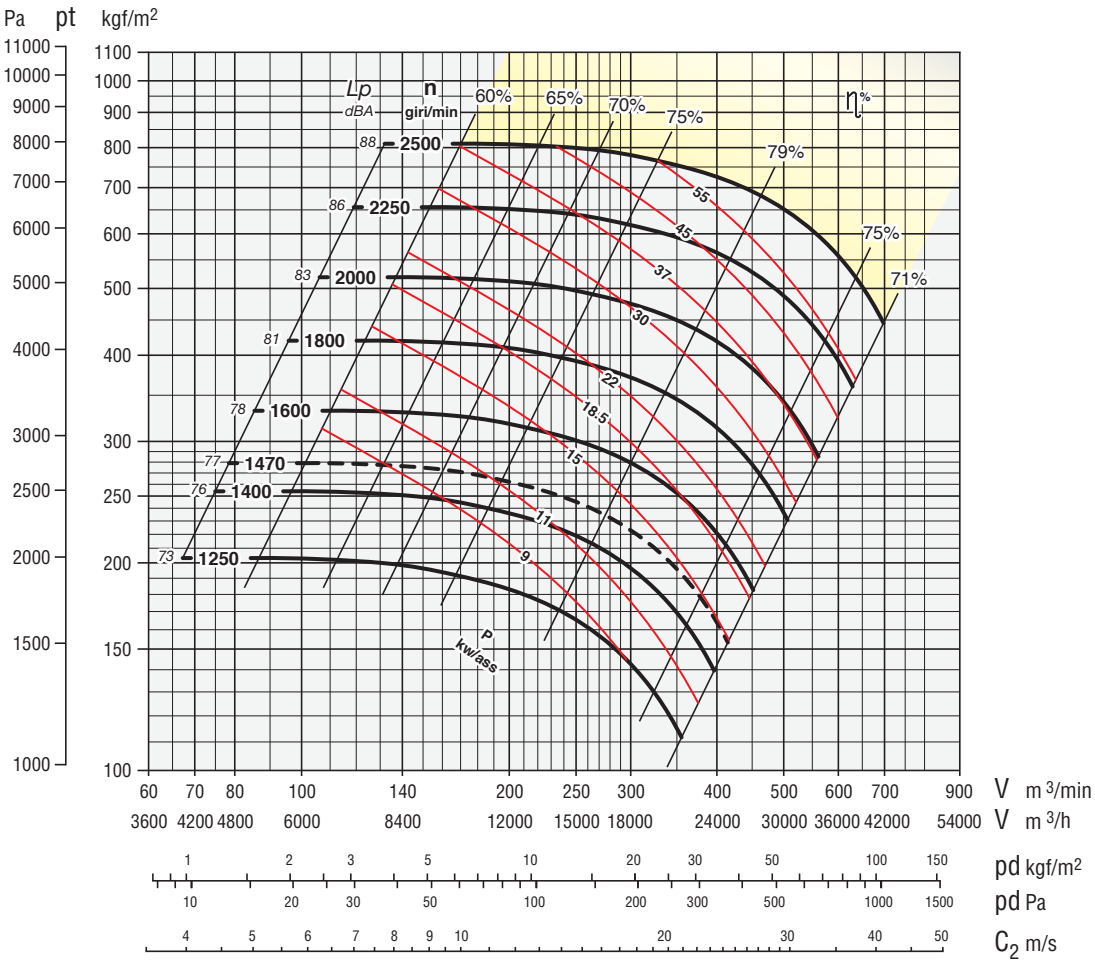

Secondo norme UNI EN ISO 5801:2009
(UNI 10531:1995)
According to the UNI EN ISO 5801:2009
(UNI 10531:1995)
Selon normes UNI EN ISO 5801:2009
(UNI 10531:1995)
Rohrleitung nach UNI EN ISO 5801:2009
(UNI 10531:1995)
Segun normas UNI EN ISO 5801:2009
(UNI 10531:1995)

ZONA IN GIALLO - Consultare ufficio tecnico
YELLOW ZONE - Consult technical office
ZONE EN JAUNE - Consulter le bureau technique
GELBE ZONE - Planungsbüro konsultieren
ZONA AMARILLA - Consultar la oficina técnica

Giri massimi ammissibili:
Maximum admissible rounds:
Tours maxima admissibles:
Höchste zulässige Drehzahl:
Revoluciones máximas admisible:
<90°C = 2500 giri/min.
90÷200°C = 2250 giri/min.
200÷350°C = 1900 giri/min.

Tolleranza sulla rumorosità + 3 dBA
Noise level tolerance + 3 dBA
Tolérance sur niveau sonore + 3 dBA
Toleranz Schallpegel + 3 dBA
Tolerancia sobre la intensidad acústica + 3 dBA

kw assorbiti ventilatore tolleranza ± 3%
kw consumed fan tolerance ± 3%
Tolérance sur Pabs kw ± 3%
Toleranz der Wellenleistung ±3 %
kw absorbidos ventilador tolerancia ± 3%

DIMENSIONI D'INGOMBRO in mm
OVERALL DIMENSIONS in mm
DIMENSIONS D'ENCOMBREMENT en mm
MASSE in mm
DIMENSIONES EXTERNAS en mm

(…) Ventilatore con ventolina di raffreddamento
Fan with cooling fan
Ventilateur avec helice de refroidissement
Ventilator mit kleinem kühlflügel
Ventilador con hélice de refrigeración

PD^2
GD^2 = 16 kgm²

Peso
Weight
Poids kg 365
Gewicht
Peso

Supporto
Housing
Support 60 AR 55
Lagerung 60 BR 55
Soporte

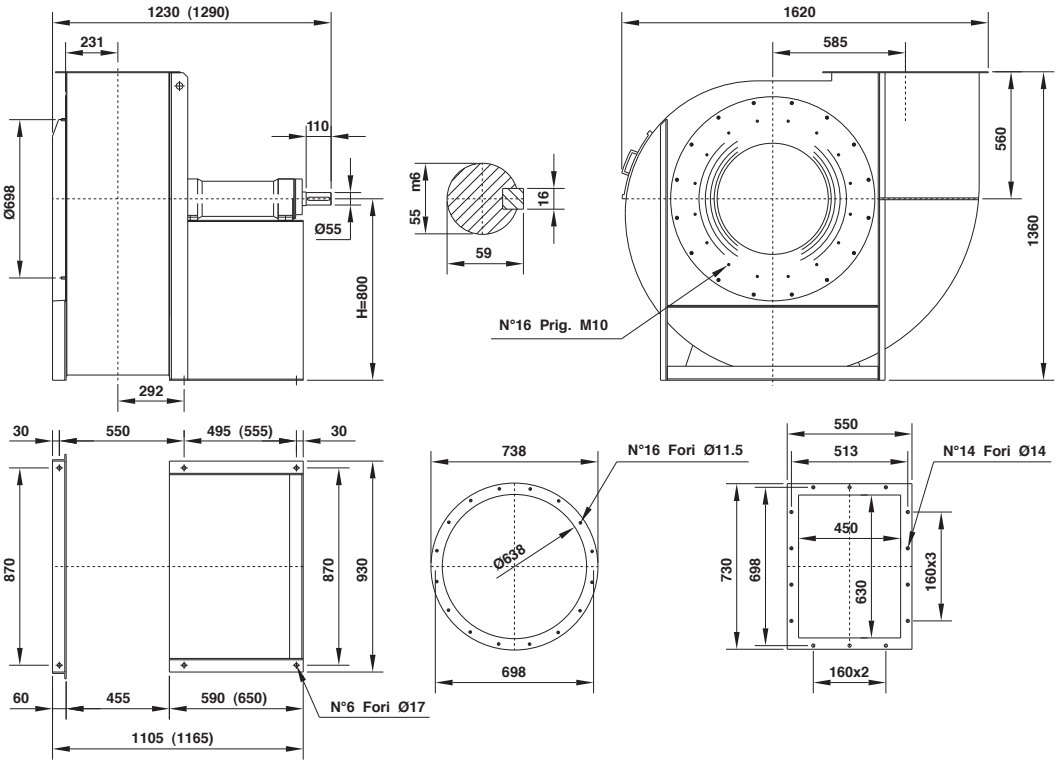

Il ventilatore non è orientabile
The fan is not revolvable
Le ventilateur n'est pas orientable
Ventilatorgehäuse ist nicht drehbar
El ventilador no es orientable

Orientamenti norme UNI ISO 13349 (viste lato trasmissione)
UNI ISO 13349 rules orientations (transmission side)
Orientations normes UNI ISO 13349 (vues coté transmission)
Gehäusestellungen nach UNI ISO 13349 Norm von der Antriebsseite aus gesehen
Orientaciónes normas UNI ISO 13349 (vistas desde el lado de transmisión)

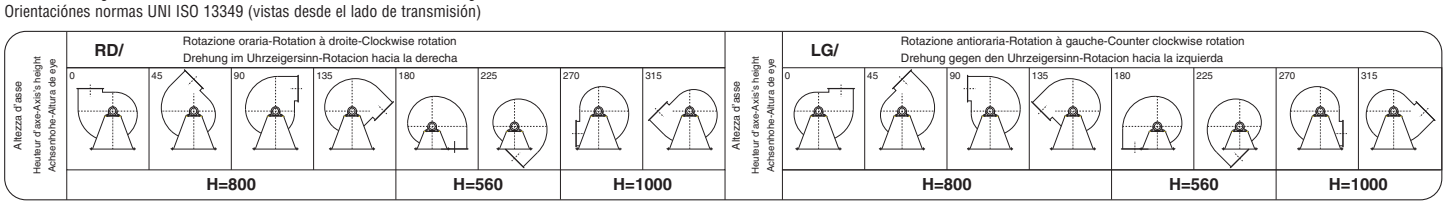

EUMc 901

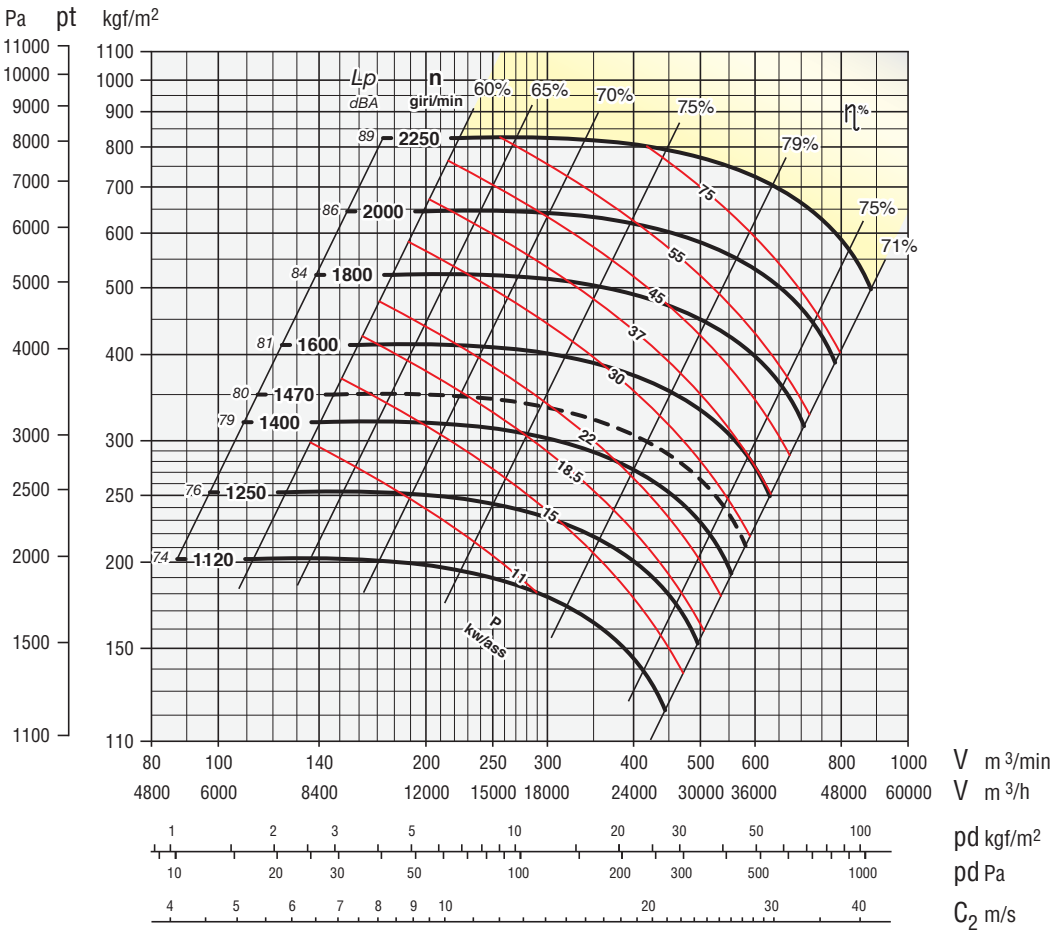

Secondo norme UNI EN ISO 5801:2009
(UNI 10531:1995)
According to the UNI EN ISO 5801:2009
(UNI 10531:1995)
Selon normes UNI EN ISO 5801:2009
(UNI 10531:1995)
Rohrleitung nach UNI EN ISO 5801:2009
(UNI 10531:1995)
Segun normas UNI EN ISO 5801:2009
(UNI 10531:1995)

ZONA IN GIALLO - Consultare ufficio tecnico
YELLOW ZONE - Consult technical office
ZONE EN JAUNE - Consulter le bureau technique
GELBE ZONE - Planungsbüro konsultieren
ZONA AMARILLA - Consultar la oficina técnica

Giri massimi ammissibili:
Maximum admissible rounds:
Tours maxima admissibles:
Höchste zulässige Drehzahl:
Revoluciones máximas admisible:
<90°C = 2250 giri/min.
90÷200°C = 2000 giri/min.
200÷350°C = 1800 giri/min.

Tolleranza sulla rumorosità + 3 dBA
Noise level tolerance + 3 dBA
Tolérance sur niveau sonore + 3 dBA
Toleranz Schallpegel + 3 dBA
Tolerancia sobre la intensidad acústica + 3 dBA

kw assorbiti ventilatore tolleranza ± 3%
kw consumed fan tolerance ± 3%
Tolérance sur Pabs kw ± 3%
Toleranz der Wellenleistung ±3 %
kw absorbidos ventilador tolerancia ± 3%

DIMENSIONI D'INGOMBRO in mm
OVERALL DIMENSIONS in mm
DIMENSIONS D'ENCOMBREMENT en mm
MASSE in mm
DIMENSIONES EXTERNAS en mm

(…) Ventilatore con ventolina di raffreddamento
Fan with cooling fan
Ventilateur avec helice de refroidissement
Ventilator mit kleinem kühlflügel
Ventilador con hélice de refrigeración

PD^2
GD^2 = 34 kgm^2

Peso
Weight
Poids kg 440
Gewicht
Peso

Supporto
Housing
Support 60 AR 55
Lagerung 60 BR 55
Soporte

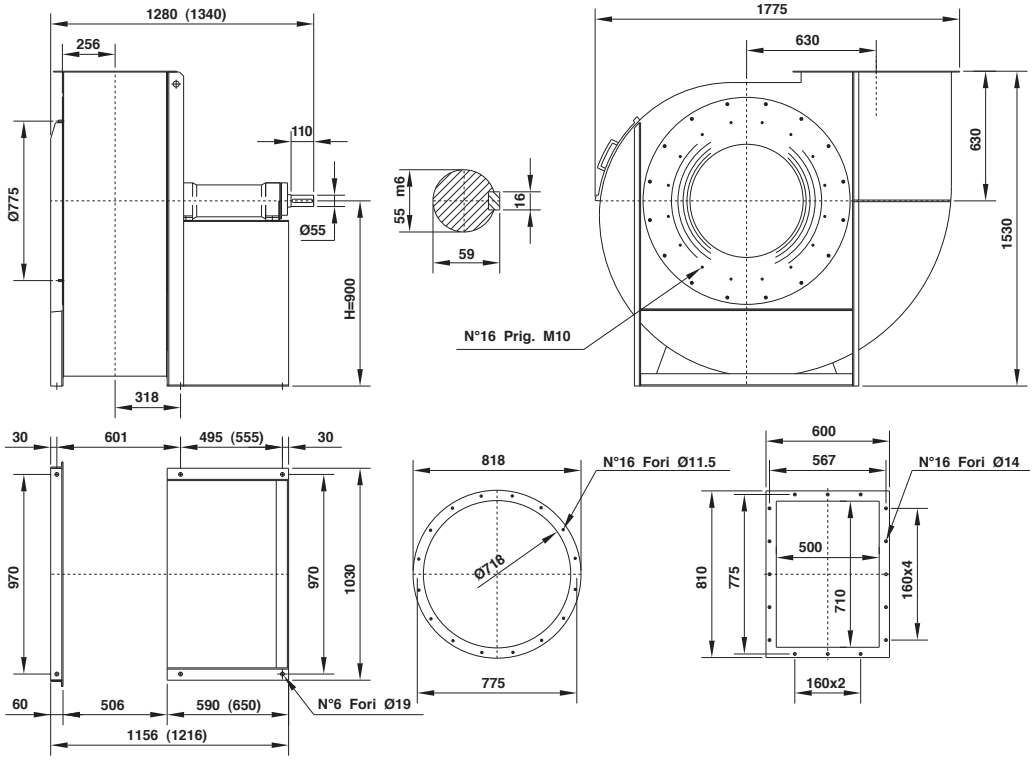

Il ventilatore non è orientabile
The fan is not revolvable
Le ventilateur n'est pas orientable
Ventilatorgehäuse ist nicht drehbar
El ventilador no es orientable

Orientamenti norme UNI ISO 13349 (viste lato trasmissione)
UNI ISO 13349 rules orientations (transmission side)
Orientations normes UNI ISO 13349 (vues coté transmission)
Gehäusestellungen nach UNI ISO 13349 Norm von der Antriebsseite aus gesehen
Orientaciónes normas UNI ISO 13349 (vistas desde el lado de transmisión)

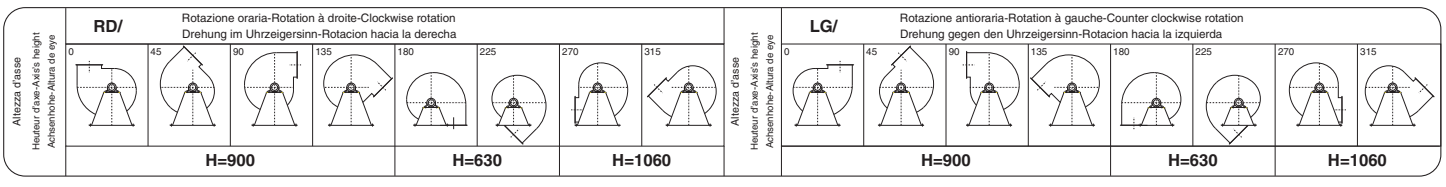

EUMc 1001

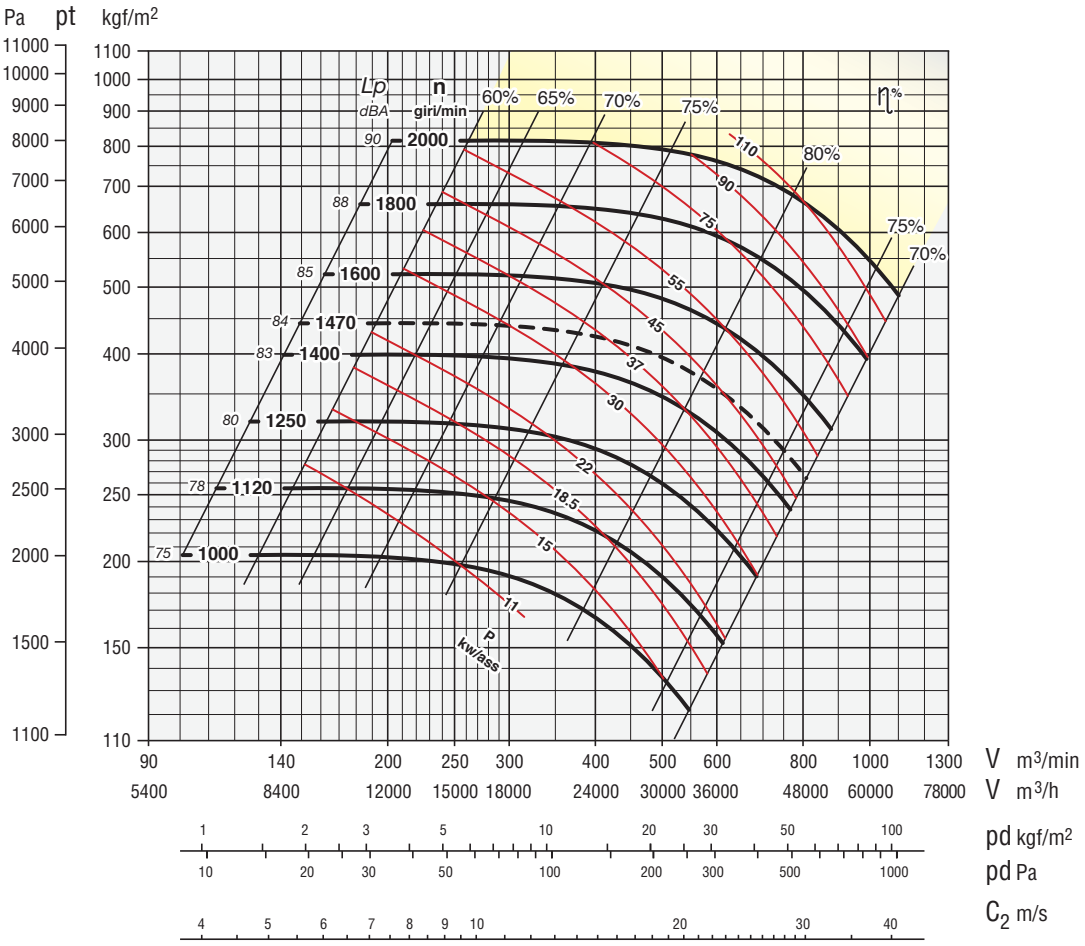

Secondo norme UNI EN ISO 5801:2009
(UNI 10531:1995)
According to the UNI EN ISO 5801:2009
(UNI 10531:1995)
Selon normes UNI EN ISO 5801:2009
(UNI 10531:1995)
Rohrleitung nach UNI EN ISO 5801:2009
(UNI 10531:1995)
Segun normas UNI EN ISO 5801:2009
(UNI 10531:1995)

ZONA IN GIALLO - Consultare ufficio tecnico
YELLOW ZONE - Consult technical office
ZONE EN JAUNE - Consulter le bureau technique
GELBE ZONE - Planungsbüro konsultieren
ZONA AMARILLA - Consultar la oficina técnica

Giri massimi ammissibili:
Maximum admissible rounds:
Tours maxima admissibles:
Höchste zulässige Drehzahl:
Revoluciones máximas admisible:
<90°C = 2000 giri/min.
90÷200°C = 1800 giri/min.
200÷350°C = 1600 giri/min.

Tolleranza sulla rumorosità + 3 dBA
Noise level tolerance + 3 dBA
Tolérance sur niveau sonore + 3 dBA
Toleranz Schallpegel + 3 dBA
Tolerancia sobre la intensidad acústica + 3 dBA

kw assorbiti ventilatore tolleranza ± 3%
kw consumed fan tolerance ± 3%
Tolérance sur Pabs kw ± 3%
Toleranz der Wellenleistung ±3 %
kw absorbidos ventilador tolerancia ± 3%

DIMENSIONI D'INGOMBRO in mm
OVERALL DIMENSIONS in mm
DIMENSIONS D'ENCOMBREMENT en mm
MASSE in mm
DIMENSIONES EXTERNAS en mm

PD^2
GD^2 = 50 kgm²

Peso
Weight
Poids kg 595
Gewicht
Peso

Supporto
Housing
Support SNL 516
Lagerung
Soporte

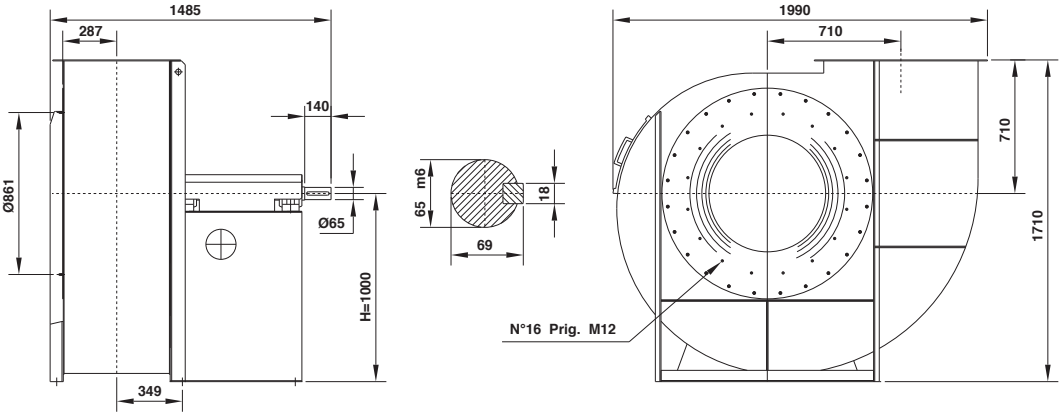

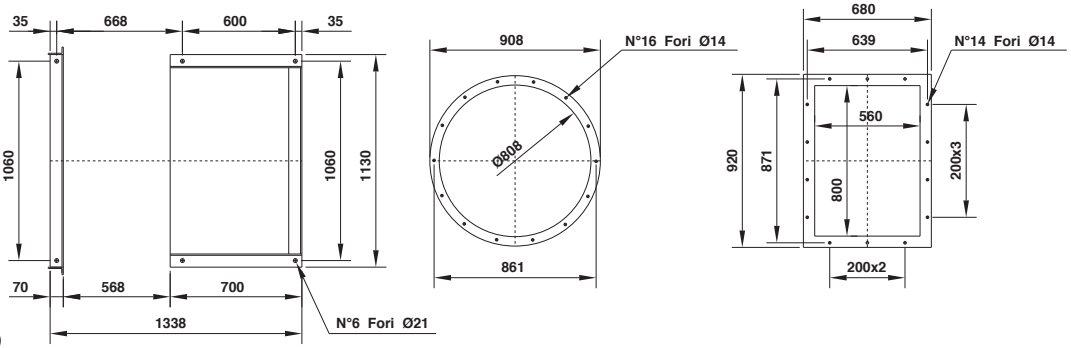

Il ventilatore non è orientabile
The fan is not revolvable
Le ventilateur n'est pas orientable
Ventilatorgehäuse ist nicht drehbar
El ventilador no es orientable

Orientamenti norme UNI ISO 13349 (viste lato trasmissione)
UNI ISO 13349 rules orientations (transmission side)
Orientations normes UNI ISO 13349 (vues coté transmission)
Gehäusestellungen nach UNI ISO 13349 Norm von der Antriebsseite aus gesehen
Orientaciónes normas UNI ISO 13349 (vistas desde el lado de transmisión)

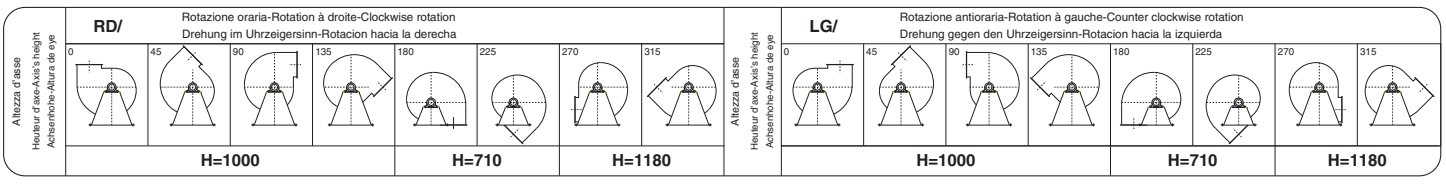

EUMc 1121

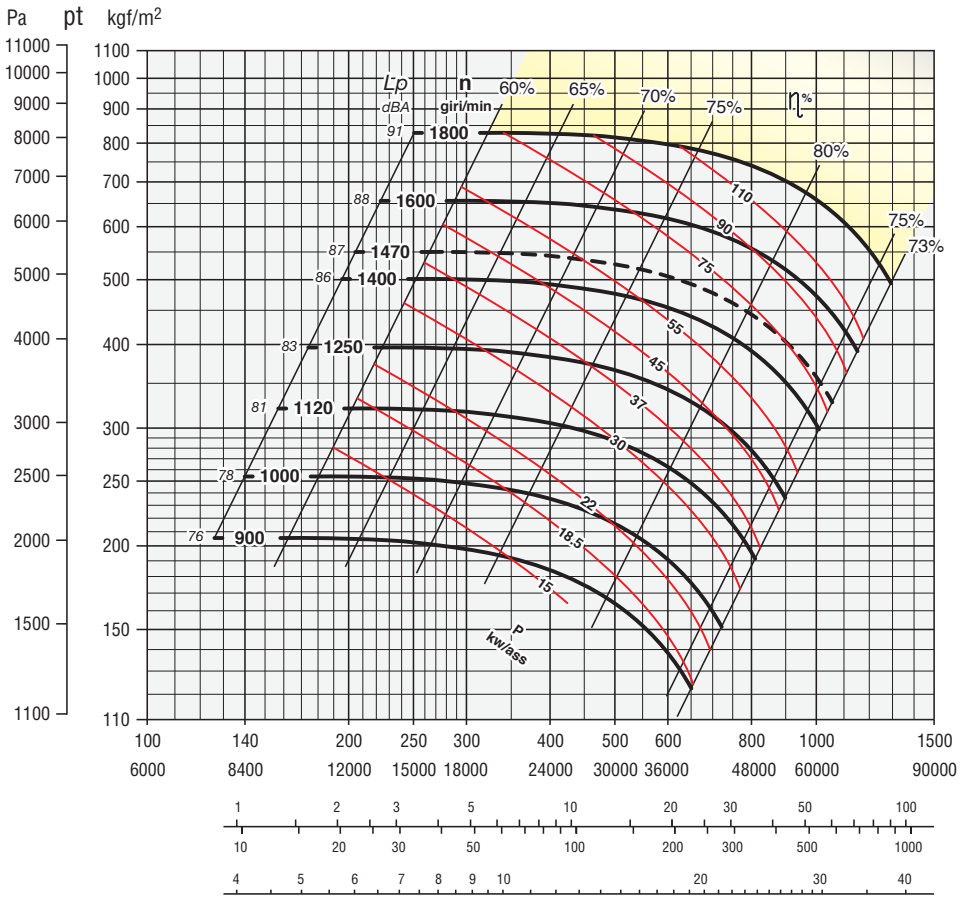

Secondo norme UNI EN ISO 5801:2009
(UNI 10531:1995)
According to the UNI EN ISO 5801:2009
(UNI 10531:1995)
Selon normes UNI EN ISO 5801:2009
(UNI 10531:1995)
Rohrleitung nach UNI EN ISO 5801:2009
(UNI 10531:1995)
Segun normas UNI EN ISO 5801:2009
(UNI 10531:1995)

ZONA IN GIALLO - Consultare ufficio tecnico
YELLOW ZONE - Consult technical office
ZONE EN JAUNE - Consulter le bureau technique
GELBE ZONE - Planungsbüro konsultieren
ZONA AMARILLA - Consultar la oficina técnica

Giri massimi ammissibili:
Maximum admissible rounds:
Tours maxima admissibles:
Höchste zulässige Drehzahl:
Revoluciones máximas admisible:
<90°C = 1800 giri/min.
90÷200°C = 1600 giri/min.
200÷350°C = 1400 giri/min.

Tolleranza sulla rumorosità + 3 dBA
Noise level tolerance + 3 dBA
Tolérance sur niveau sonore + 3 dBA
Toleranz Schallpegel + 3 dBA
Tolerancia sobre la intensidad acústica + 3 dBA

kw assorbiti ventilatore tolleranza ± 3%
kw consumed fan tolerance ± 3%
Tolérance sur Pabs kw ± 3%
Toleranz der Wellenleistung ±3 %
kw absorbidos ventilador tolerancia ± 3%

DIMENSIONI D'INGOMBRO in mm
OVERALL DIMENSIONS in mm
DIMENSIONS D'ENCOMBREMENT en mm
MASSE in mm
DIMENSIONES EXTERNAS en mm

PD^2
GD^2 = 76 kgm²

Peso
Weight
Poids kg 770
Gewicht
Peso

Supporto
Housing
Support SNL 517
Lagerung
Soporte

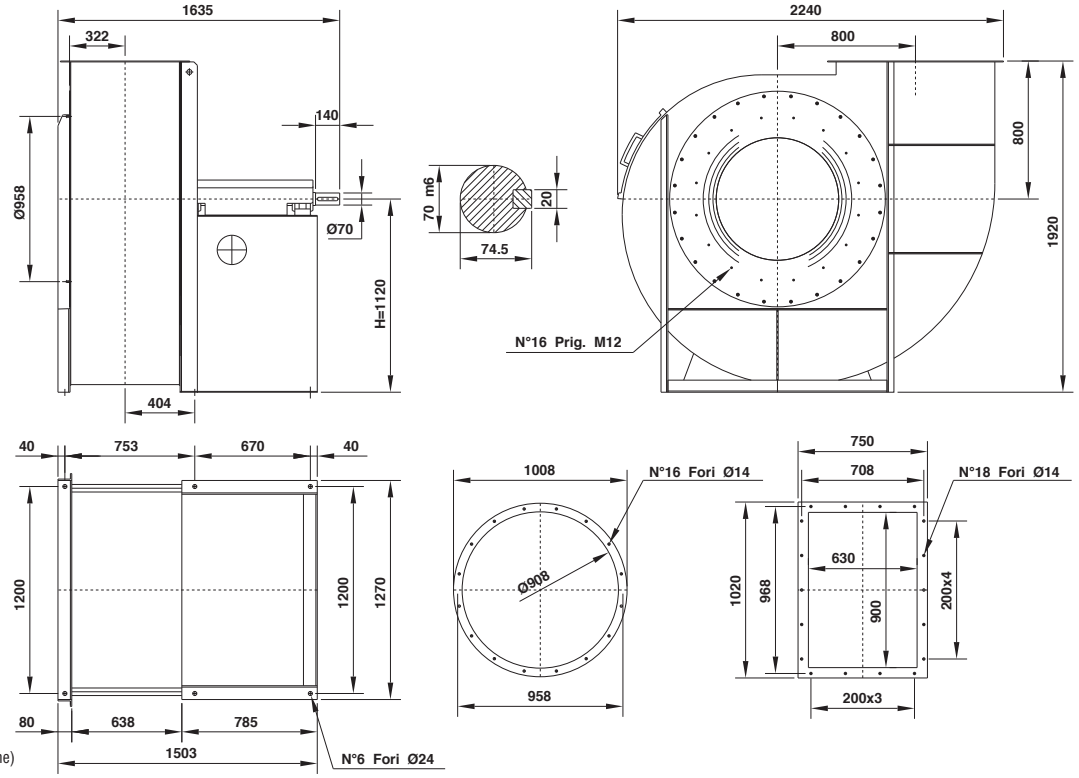

Il ventilatore non è orientabile
The fan is not revolvable
Le ventilateur n'est pas orientable
Ventilatorgehäuse ist nicht drehbar
El ventilador no es orientable

Orientamenti norme UNI ISO 13349 (viste lato trasmissione)
UNI ISO 13349 rules orientations (transmission side)
Orientations normes UNI ISO 13349 (vues coté transmission)
Gehäusestellungen nach UNI ISO 13349 Norm von der Antriebsseite aus gesehen
Orientaciónes normas UNI ISO 13349 (vistas desde el lado de transmisión)

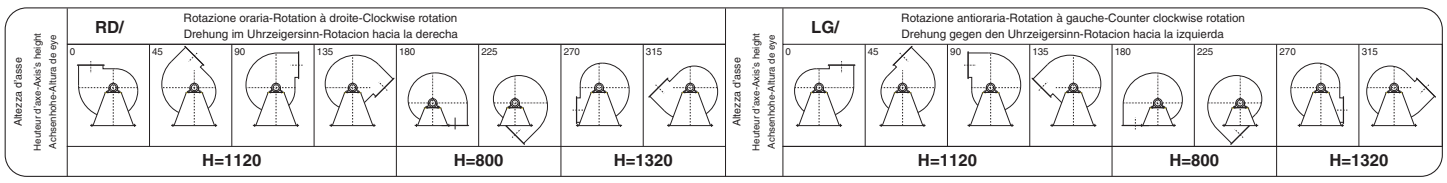

EUMc 1251

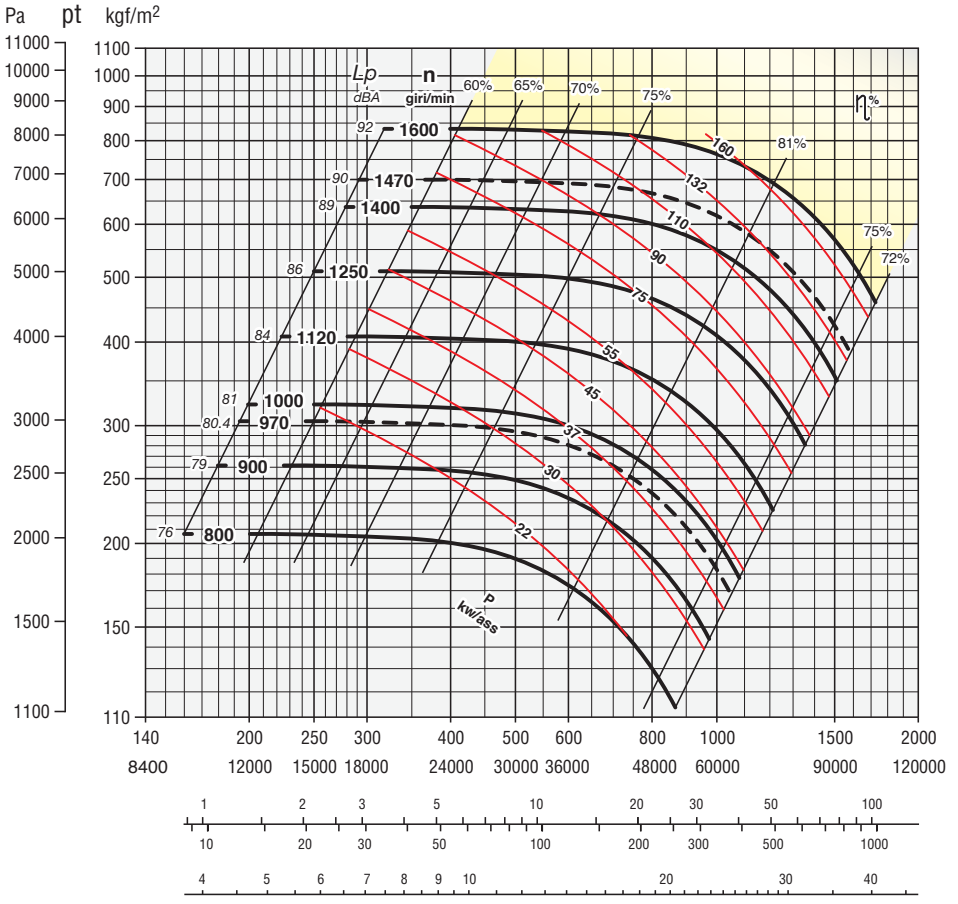

Secondo norme UNI EN ISO 5801:2009
(UNI 10531:1995)
According to the UNI EN ISO 5801:2009
(UNI 10531:1995)
Selon normes UNI EN ISO 5801:2009
(UNI 10531:1995)
Rohrleitung nach UNI EN ISO 5801:2009
(UNI 10531:1995)
Segun normas UNI EN ISO 5801:2009
(UNI 10531:1995)

ZONA IN GIALLO - Consultare ufficio tecnico
YELLOW ZONE - Consult technical office
ZONE EN JAUNE - Consulter le bureau technique
GELBE ZONE - Planungsbüro konsultieren
ZONA AMARILLA - Consultar la oficina técnica

Giri massimi ammissibili:
Maximum admissible rounds:
Tours maxima admissibles:
Höchste zulässige Drehzahl:
Revoluciones máximas admisible:
<90°C = 1600 giri/min.
90÷200°C = 1400 giri/min.
200÷350°C = 1250 giri/min.

Tolleranza sulla rumorosità + 3 dBA
Noise level tolerance + 3 dBA
Tolérance sur niveau sonore + 3 dBA
Toleranz Schallpegel + 3 dBA
Tolerancia sobre la intensidad acústica + 3 dBA

kw assorbiti ventilatore tolleranza ± 3%
kw consumed fan tolerance ± 3%
Tolérance sur Pabs kw ± 3%
Toleranz der Wellenleistung ±3 %
kw absorbidos ventilador tolerancia ± 3%

DIMENSIONI D'INGOMBRO in mm
OVERALL DIMENSIONS in mm
DIMENSIONS D'ENCOMBREMENT en mm
MASSE in mm
DIMENSIONES EXTERNAS en mm

PD^2
GD^2 = 125 kgm²

Peso
Weight
Poids kg 1030
Gewicht
Peso

Supporto
Housing
Support SNL 518
Lagerung
Soporte

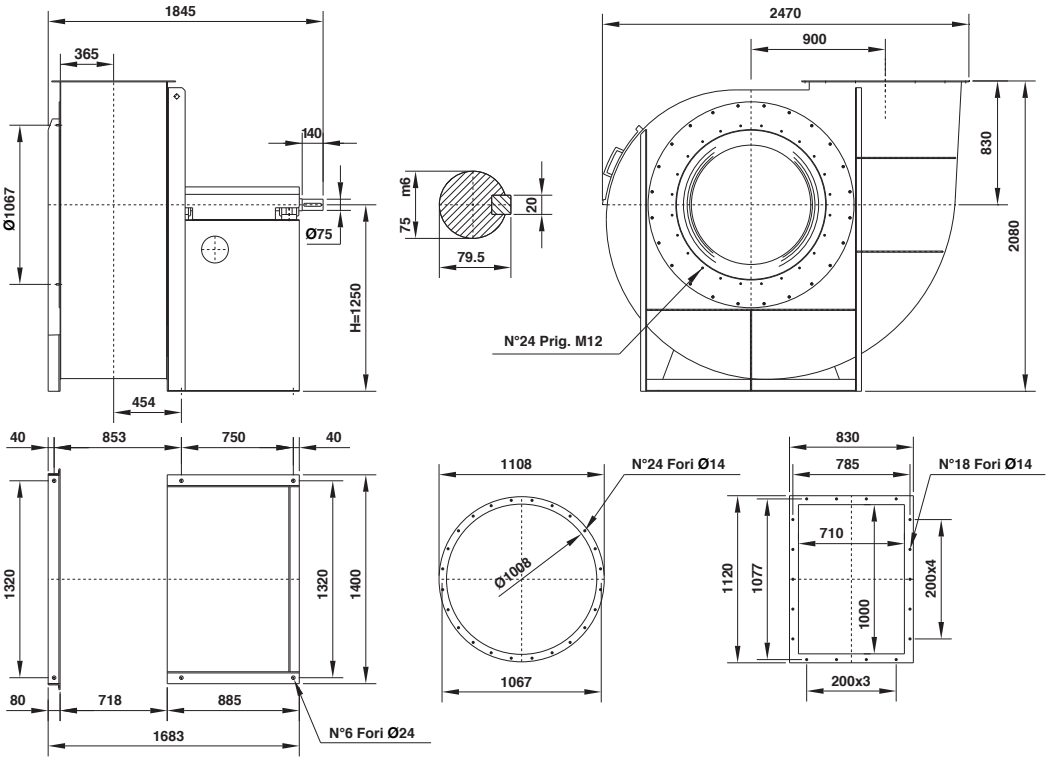

Il ventilatore non è orientabile
The fan is not revolvable
Le ventilateur n'est pas orientable
Ventilatorgehäuse ist nicht drehbar
El ventilador no es orientable

Orientamenti norme UNI ISO 13349 (viste lato trasmissione)
UNI ISO 13349 rules orientations (transmission side)
Orientations normes UNI ISO 13349 (vues coté transmission)
Gehäusestellungen nach UNI ISO 13349 Norm von der Antriebsseite aus gesehen
Orientaciónes normas UNI ISO 13349 (vistas desde el lado de transmisión)

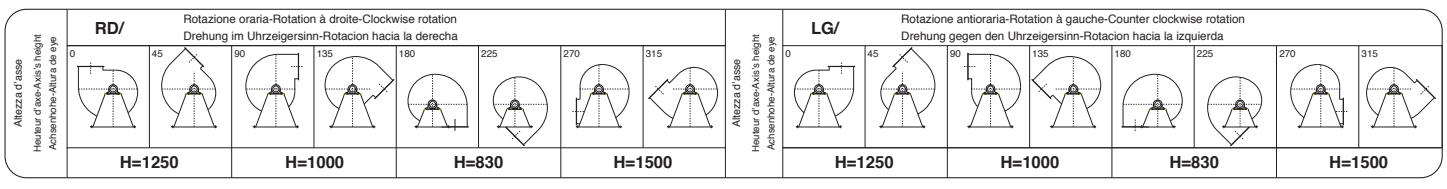

EUMc 1401

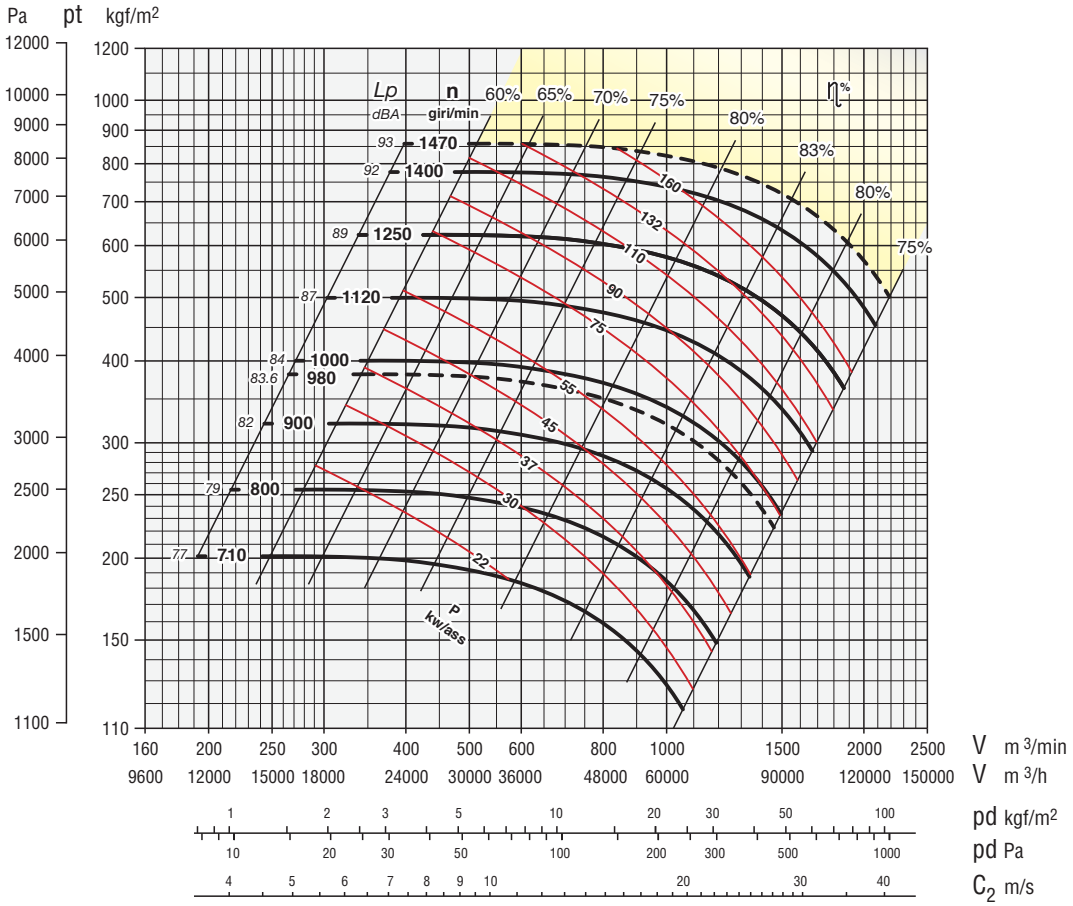

Secondo norme UNI EN ISO 5801:2009
(UNI 10531:1995)
According to the UNI EN ISO 5801:2009
(UNI 10531:1995)
Selon normes UNI EN ISO 5801:2009
(UNI 10531:1995)
Rohrleitung nach UNI EN ISO 5801:2009
(UNI 10531:1995)
Segun normas UNI EN ISO 5801:2009
(UNI 10531:1995)

ZONA IN GIALLO - Consultare ufficio tecnico
YELLOW ZONE - Consult technical office
ZONE EN JAUNE - Consulter le bureau technique
GELBE ZONE - Planungsbüro konsultieren
ZONA AMARILLA - Consultar la oficina técnica

Giri massimi ammissibili:
Maximum admissible rounds:
Tours maxima admissibles:
Höchste zulässige Drehzahl:
Revoluciones máximas admisible:
<90°C = 1470 giri/min.
90÷200°C = 1250 giri/min.
200÷350°C = 1120 giri/min.

Tolleranza sulla rumorosità + 3 dBA
Noise level tolerance + 3 dBA
Tolérance sur niveau sonore + 3 dBA
Toleranz Schallpegel + 3 dBA
Tolerancia sobre la intensidad acústica + 3 dBA

kw assorbiti ventilatore tolleranza ± 3%
kw consumed fan tolerance ± 3%
Tolérance sur Pabs kw ± 3%
Toleranz der Wellenleistung ±3 %
kw absorbidos ventilador tolerancia ± 3%

DIMENSIONI D'INGOMBRO in mm
OVERALL DIMENSIONS in mm
DIMENSIONS D'ENCOMBREMENT en mm
MASSE in mm
DIMENSIONES EXTERNAS en mm

PD^2
GD^2 = 225 kgm²

Peso
Weight
Poids kg 1350
Gewicht
Peso

Supporto
Housing
Support SNL 520
Lagerung
Soporte

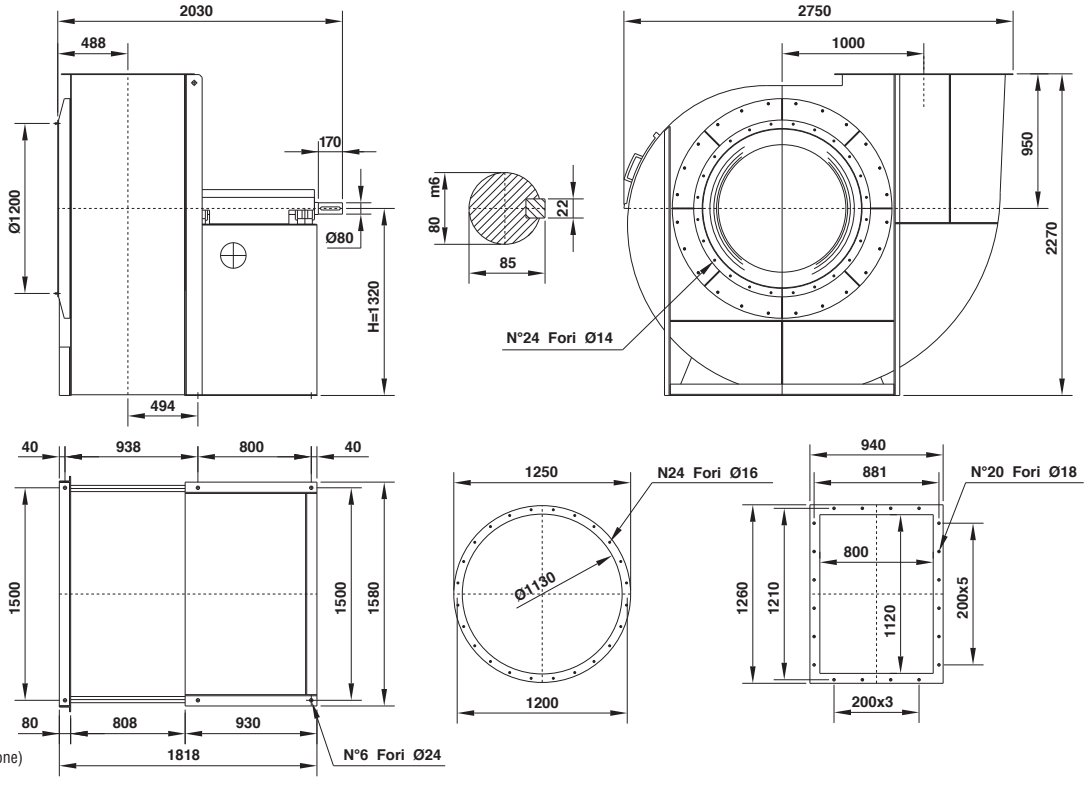

Il ventilatore non è orientabile
The fan is not revolvable
Le ventilateur n'est pas orientable
Ventilatorgehäuse ist nicht drehbar
El ventilador no es orientable

Orientamenti norme UNI ISO 13349 (viste lato trasmissione)
UNI ISO 13349 rules orientations (transmission side)
Orientations normes UNI ISO 13349 (vues coté transmission)
Gehäusestellungen nach UNI ISO 13349 Norm von der Antriebsseite aus gesehen
Orientaciónes normas UNI ISO 13349 (vistas desde el lado de transmisión)

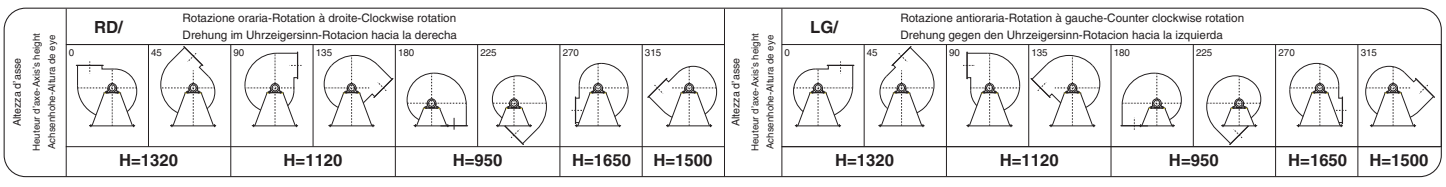

EUMc 1601

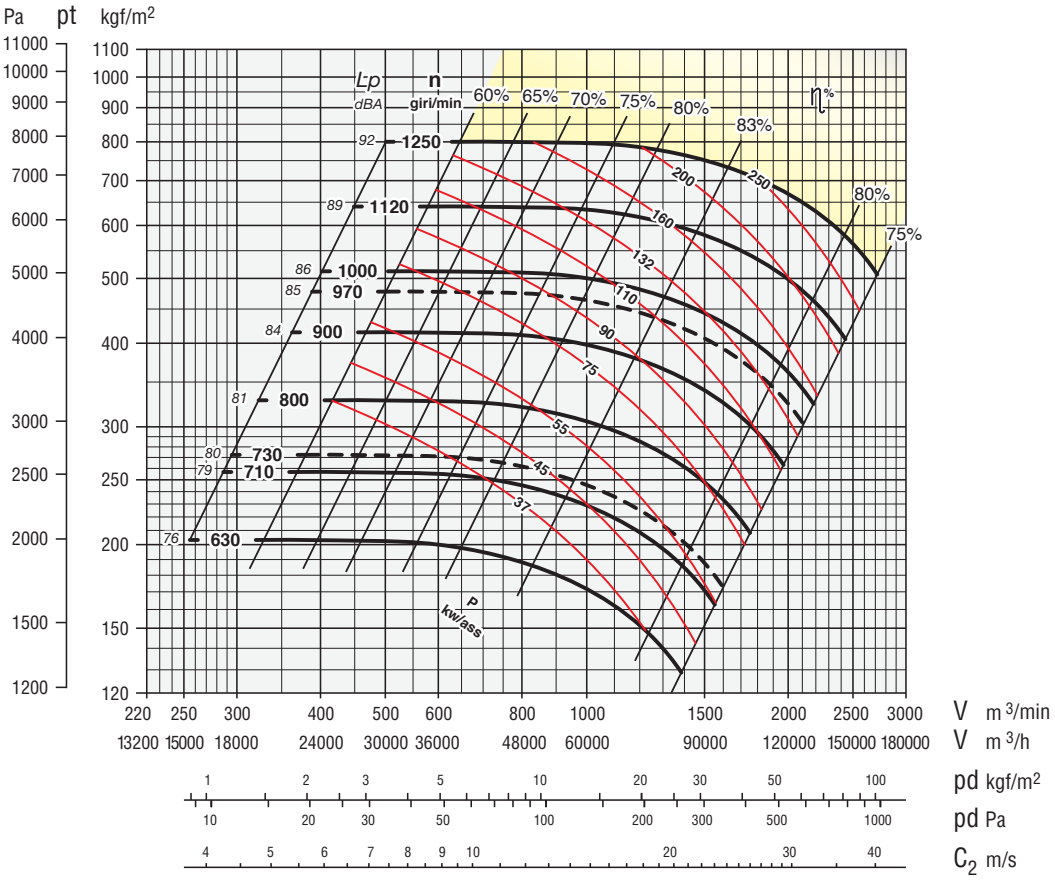

Secondo norme UNI EN ISO 5801:2009
(UNI 10531:1995)
According to the UNI EN ISO 5801:2009
(UNI 10531:1995)
Selon normes UNI EN ISO 5801:2009
(UNI 10531:1995)
Rohrleitung nach UNI EN ISO 5801:2009
(UNI 10531:1995)
Segun normas UNI EN ISO 5801:2009
(UNI 10531:1995)

ZONA IN GIALLO - Consultare ufficio tecnico
YELLOW ZONE - Consult technical office
ZONE EN JAUNE - Consulter le bureau technique
GELBE ZONE - Planungsbüro konsultieren
ZONA AMARILLA - Consultar la oficina técnica

Giri massimi ammissibili:
Maximum admissible rounds:
Tours maxima admissibles:
Höchste zulässige Drehzahl:
Revoluciones máximas admisible:
<90°C = 1250 giri/min.
90÷200°C = 1120 giri/min.
200÷350°C = 1000 giri/min.

Tolleranza sulla rumorosità + 3 dBA
Noise level tolerance + 3 dBA
Tolérance sur niveau sonore + 3 dBA
Toleranz Schallpegel + 3 dBA
Tolerancia sobre la intensidad acústica + 3 dBA

kw assorbiti ventilatore tolleranza ± 3%
kw consumed fan tolerance ± 3%
Tolérance sur Pabs kw ± 3%
Toleranz der Wellenleistung ±3 %
kw absorbidos ventilador tolerancia ± 3%

DIMENSIONI D'INGOMBRO in mm
OVERALL DIMENSIONS in mm
DIMENSIONS D'ENCOMBREMENT en mm
MASSE in mm
DIMENSIONES EXTERNAS en mm

PD^2
GD^2 = 380 kgm²

Peso
Weight
Poids kg 1700
Gewicht
Peso

Supporto
Housing
Support SNL 522
Lagerung
Soporte

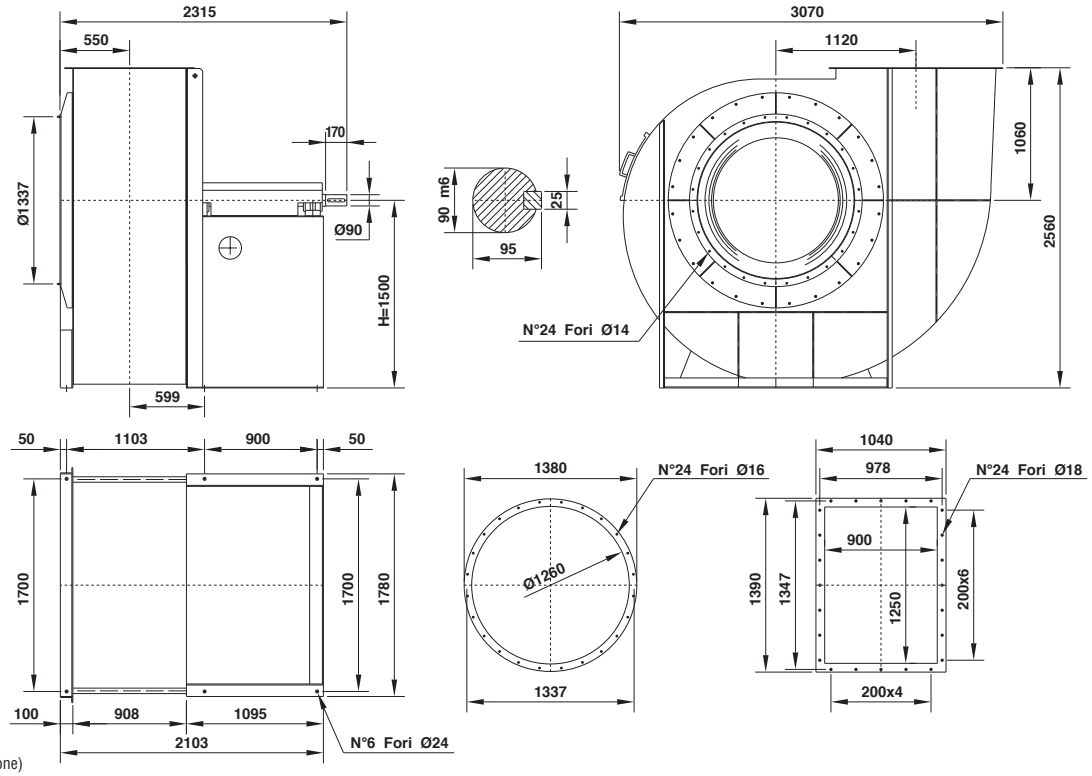

Il ventilatore non è orientabile
The fan is not revolvable
Le ventilateur n'est pas orientable
Ventilatorgehäuse ist nicht drehbar
El ventilador no es orientable

Orientamenti norme UNI ISO 13349 (viste lato trasmissione)
UNI ISO 13349 rules orientations (transmission side)
Orientations normes UNI ISO 13349 (vues coté transmission)
Gehäusestellungen nach UNI ISO 13349 Norm von der Antriebsseite aus gesehen
Orientaciónes normas UNI ISO 13349 (vistas desde el lado de transmisión)

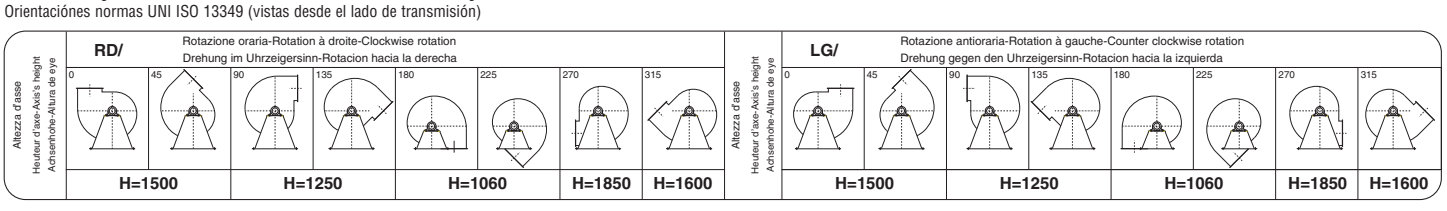

EUMc 1801

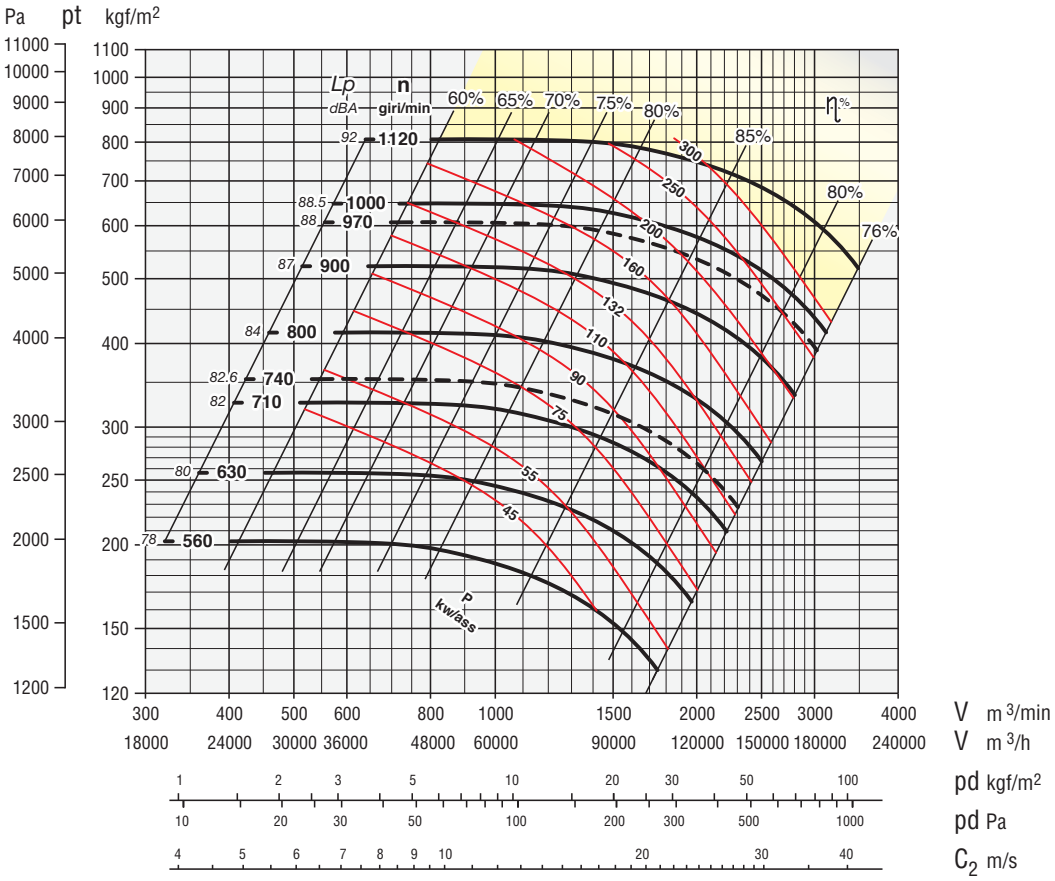

Secondo norme UNI EN ISO 5801:2009
(UNI 10531:1995)
According to the UNI EN ISO 5801:2009
(UNI 10531:1995)
Selon normes UNI EN ISO 5801:2009
(UNI 10531:1995)
Rohrleitung nach UNI EN ISO 5801:2009
(UNI 10531:1995)
Segun normas UNI EN ISO 5801:2009
(UNI 10531:1995)

ZONA IN GIALLO - Consultare ufficio tecnico
YELLOW ZONE - Consult technical office
ZONE EN JAUNE - Consulter le bureau technique
GELBE ZONE - Planungsbüro konsultieren
ZONA AMARILLA - Consultar la oficina técnica

Giri massimi ammissibili:
Maximum admissible rounds:
Tours maxima admissibles:
Höchste zulässige Drehzahl:
Revoluciones máximas admisible:
<90°C = 1120 giri/min.
90÷200°C = 1000 giri/min.
200÷350°C = 900 giri/min.

Tolleranza sulla rumorosità + 3 dBA
Noise level tolerance + 3 dBA
Tolérance sur niveau sonore + 3 dBA
Toleranz Schallpegel + 3 dBA
Tolerancia sobre la intensidad acústica + 3 dBA

kw assorbiti ventilatore tolleranza ± 3%
kw consumed fan tolerance ± 3%
Tolérance sur Pabs kw ± 3%
Toleranz der Wellenleistung ±3 %
kw absorbidos ventilador tolerancia ± 3%

DIMENSIONI D'INGOMBRO in mm
OVERALL DIMENSIONS in mm
DIMENSIONS D'ENCOMBREMENT en mm
MASSE in mm
DIMENSIONES EXTERNAS en mm

PD^2
GD^2 = 675 kgm²

Peso
Weight
Poids kg 2650
Gewicht
Peso

Supporto
Housing
Support SNL 524
Lagerung
Soporte

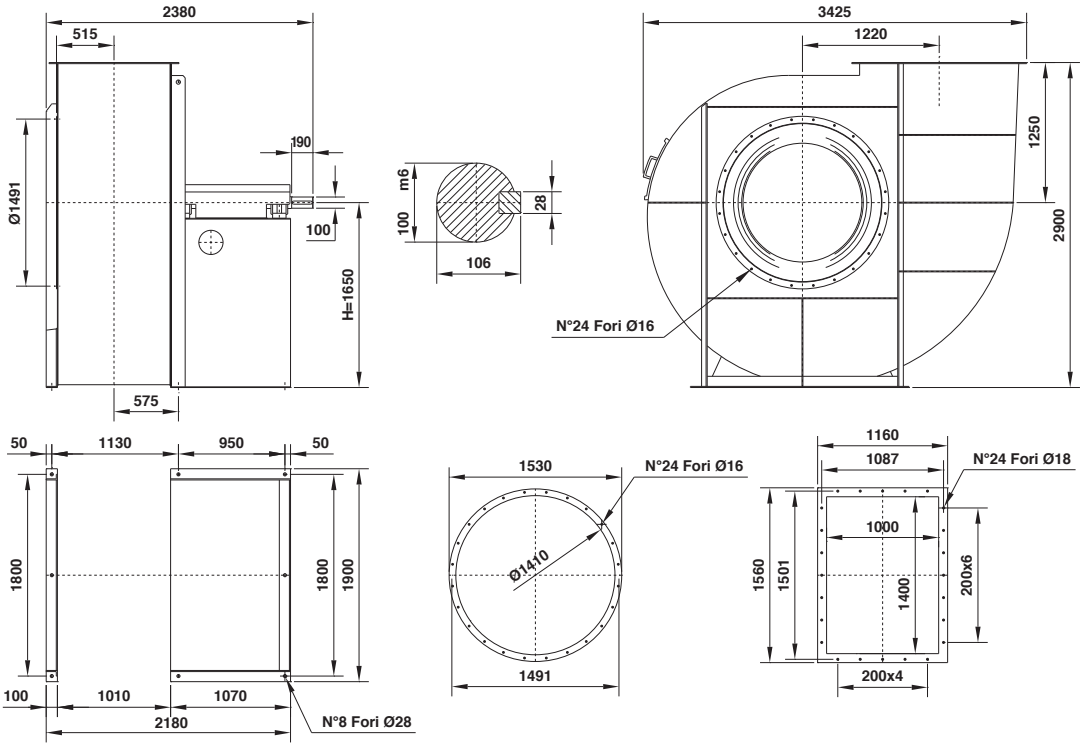

Il ventilatore non è orientabile
The fan is not revolvable
Le ventilateur n'est pas orientable
Ventilatorgehäuse ist nicht drehbar
El ventilador no es orientable

Orientamenti norme UNI ISO 13349 (viste lato trasmissione)
UNI ISO 13349 rules orientations (transmission side)
Orientations normes UNI ISO 13349 (vues coté transmission)
Gehäusestellungen nach UNI ISO 13349 Norm von der Antriebsseite aus gesehen
Orientaciónes normas UNI ISO 13349 (vistas desde el lado de transmisión)

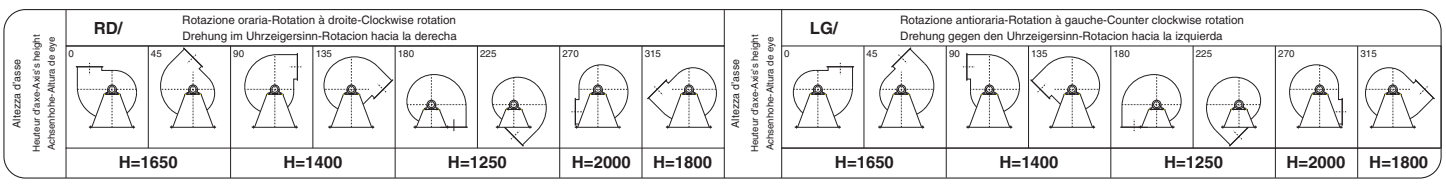

EUMc 2001

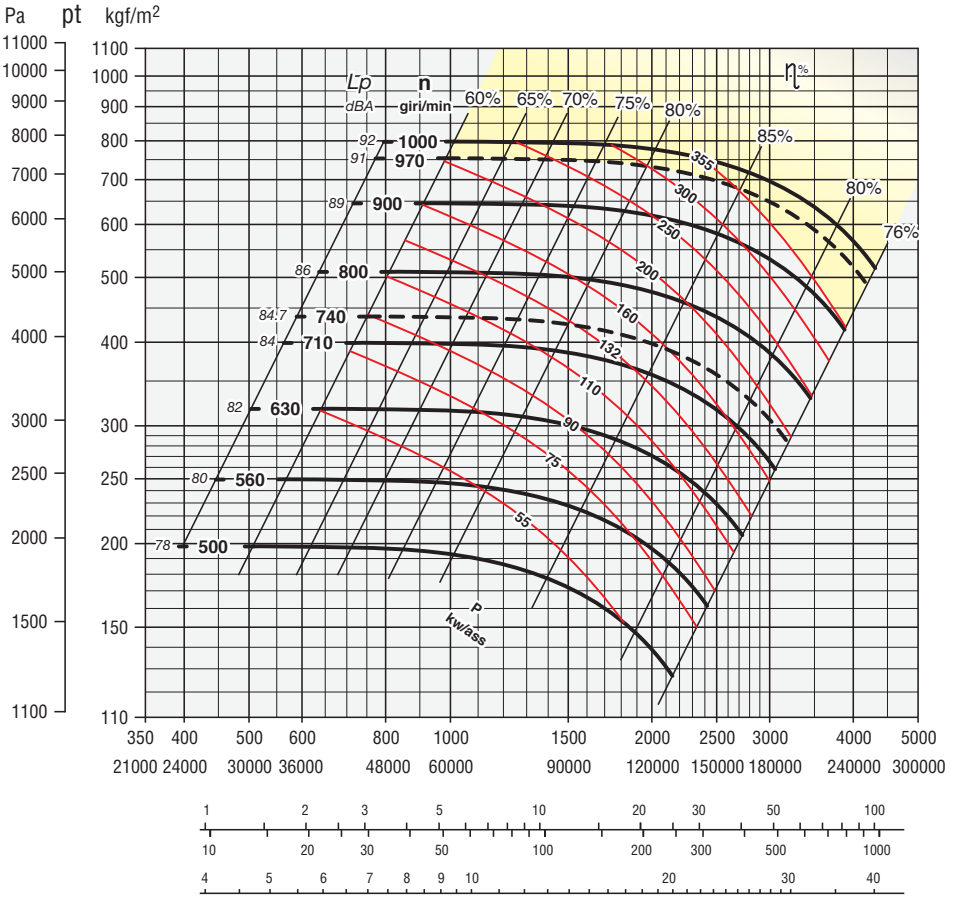

V m3/min
V m3/h
pd kgf/m2
pd Pa
C2 m/s

Secondo norme UNI EN ISO 5801:2009
(UNI 10531:1995)
According to the UNI EN ISO 5801:2009
(UNI 10531:1995)
Selon normes UNI EN ISO 5801:2009
(UNI 10531:1995)
Rohrleitung nach UNI EN ISO 5801:2009
(UNI 10531:1995)
Segun normas UNI EN ISO 5801:2009
(UNI 10531:1995)

ZONA IN GIALLO - Consultare ufficio tecnico
YELLOW ZONE - Consult technical office
ZONE EN JAUNE - Consulter le bureau technique
GELBE ZONE - Planungsbüro konsultieren
ZONA AMARILLA - Consultar la oficina técnica

Giri massimi ammissibili:
Maximum admissible rounds:
Tours maxima admissibles:
Höchste zulässige Drehzahl:
Revoluciones máximas admisible:
<90°C = 1000 giri/min.
90÷200°C = 900 giri/min.
200÷350°C = 800 giri/min.

Tolleranza sulla rumorosità + 3 dBA
Noise level tolerance + 3 dBA
Tolérance sur niveau sonore + 3 dBA
Toleranz Schallpegel + 3 dBA
Tolerancia sobre la intensidad acústica + 3 dBA

kw assorbiti ventilatore tolleranza ± 3%
kw consumed fan tolerance ± 3%
Tolérance sur Pabs kw ± 3%
Toleranz der Wellenleistung ±3 %
kw absorbidos ventilador tolerancia ± 3%

DIMENSIONI D'INGOMBRO in mm
OVERALL DIMENSIONS in mm
DIMENSIONS D'ENCOMBREMENT en mm
MASSE in mm
DIMENSIONES EXTERNAS en mm

PD^2
GD^2 = 1050 kgm^2

Peso
Weight
Poids kg 3200
Gewicht
Peso

Supporto
Housing
Support SNL 524
Lagerung
Soporte

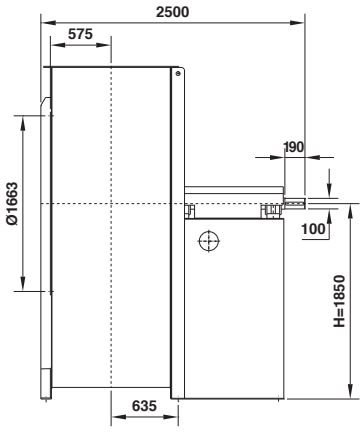

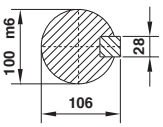

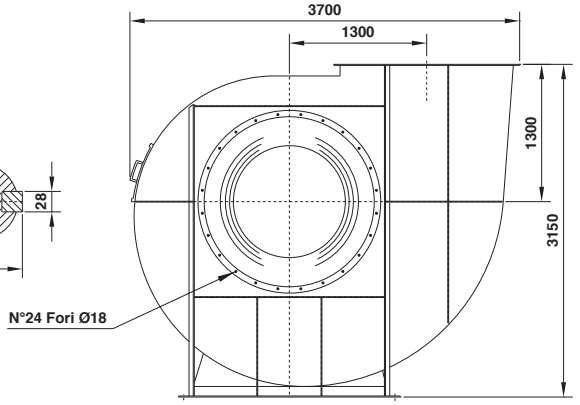

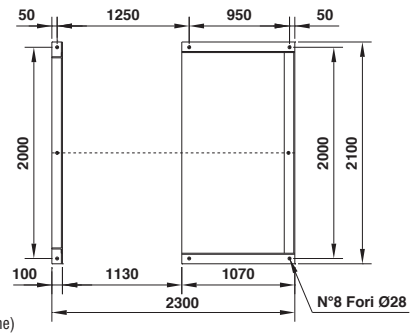

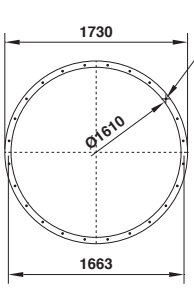

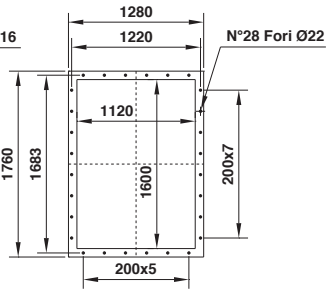

Il ventilatore non è orientabile
The fan is not revolvable
Le ventilateur n'est pas orientable
Ventilatorgehäuse ist nicht drehbar
El ventilador no es orientable

Orientamenti norme UNI ISO 13349 (viste lato trasmissione)
UNI ISO 13349 rules orientations (transmission side)
Orientations normes UNI ISO 13349 (vues coté transmission)
Gehäusestellungen nach UNI ISO 13349 Norm von der Antriebsseite aus gesehen
Orientaciónes normas UNI ISO 13349 (vistas desde el lado de transmisión)

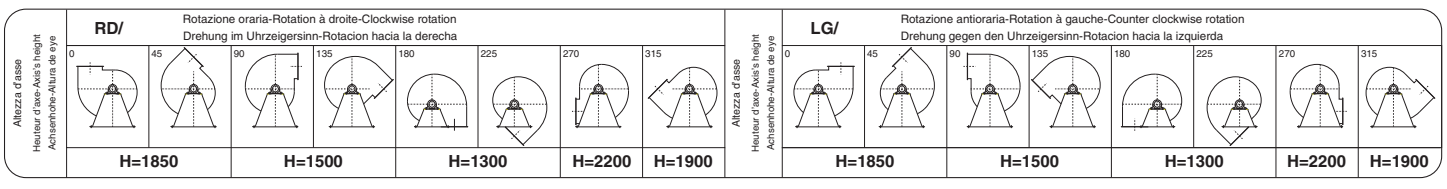

Tipo - Type - Typ - Tipo		Dati ErP										
Ventilatore Fan Ventilateur Ventilator Ventilador	Motore Motor Moteur Motor Motor	Pn kW	n. min.$^{-1}$	Rapp. Spec.	q m^3/min.	Pf kgf/m^2	Pa kW	Pe kW	ηe	ηe target 2015	N2015 = 64 TARGET N
EUMc 311	80 A2	0,75	2250	1,01	35	69	0,51	0,74	52,4	52,1	64,3
	80 B2	1,1	2500	1,01	38	85	0,70	0,987	53,9	53,4	64,5
	90 S2	1,5	2850	1,01	44	110	1,04	1,43	55,2	55,1	64,0
	90 L2	2,2	3150	1,01	48	135	1,40	1,873	56,9	56,4	64,5
	100 L2	3	3550	1,02	55	171	2,00	2,606	58,5	57,9	64,6
	112 M2	4	4000	1,02	61	218	2,87	3,616	60,3	59,4	64,9
	132 S2	5,5	4500	1,03	69	275	4,08	4,963	62,6	60,8	65,8
EUMc 351	90 S2	1,5	2250	1,01	44	100	0,96	1,321	54,8	54,8	64,0
	90 L2	2,2	2500	1,01	49	124	1,32	1,768	56,2	56,1	64,1
	100 L2	3	2850	1,02	56	161	1,96	2,545	57,8	57,8	64,0
	112 M2	4	3150	1,02	62	197	2,64	3,344	59,4	59,0	64,4
	132 S2	5,5	3550	1,02	70	250	3,78	4,62	61,6	60,5	65,1
	132 S2	7,5	4000	1,03	79	317	5,41	6,24	65,2	61,9	67,3
	132 M2	9,2	4500	1,04	88	401	7,70	8,846	65,5	63,4	66,0
EUMC 401	90 L2	2,2	2250	1,01	51	133	1,47	1,965	56,6	56,6	64,0
	100 L2	3	2500	1,02	57	164	2,02	2,63	58,0	57,9	64,1
	112 M2	4	2800	1,02	64	206	2,84	3,586	59,8	59,3	64,4
	112 M2	4	2930	1,02	67	225	3,26	4,077	60,2	59,9	64,3
	132 S2	5,5	2980	1,02	68	233	3,43	4,217	61,3	60,1	65,2
	132 S2	5,5	3150	1,03	72	261	4,05	4,923	62,0	60,8	65,2
	132 S2	7,5	3350	1,03	76	295	4,87	5,633	65,2	61,4	67,8
	160 M2	11	4000	1,04	91	420	8,29	9,45	66,1	63,7	66,4
	160 M2	15	4500	1,05	103	532	11,80	13,353	66,6	64,3	66,4
EUMc 451	112 M2	4	2250	1,02	80	171	2,88	3,637	61,7	59,4	66,3
	132 S2	5,5	2500	1,02	89	211	3,96	4,823	63,8	60,7	67,2
	132 S2	7,5	2800	1,03	100	265	5,56	6,418	67,4	62,0	69,4
	132 S2	7,5	2930	1,03	105	290	6,37	7,354	67,4	62,6	68,8
	132 M2	9,2	3150	1,03	113	335	7,92	9,098	67,7	63,6	68,1
	160 M2	15	3550	1,04	127	426	11,33	12,824	68,7	64,2	68,5
	180 M2	22	4000	1,05	143	541	16,21	18,186	69,3	64,6	68,7
	200 L2	30	4500	1,07	161	684	23,08	25,727	69,8	65,0	68,8
EUMc 501	112 M4	4	2000	1,02	97	167	3,46	4,274	62,2	60,1	66,1
	132 S2	7,5	2250	1,02	110	212	4,92	5,693	66,5	61,4	69,1
	132 M2	9,2	2500	1,03	122	261	6,76	7,764	66,9	62,9	68,0
	160 M2	11	2800	1,03	136	328	9,49	10,825	67,4	64,0	67,4
	160 M2	15	2930	1,03	143	359	10,88	12,309	67,9	64,2	67,8
	160 L2	18,5	3150	1,04	153	415	13,51	15,212	68,3	64,4	67,9
	180 M2	22	3350	1,05	163	469	16,25	18,238	68,5	64,6	67,9
	200 L2	37	4000	1 06	195	669	27,67	30,716	69,3	65,2	68,x1
EUMc 561	132 S4	5,5	1800	1,02	114	174	4,13	4,979	65,0	60,8	68,1
	132 M4	7,5	2000	1,02	127	214	5,67	6,521	68,0	62,1	70,0
	160 M2	11	2250	1,03	143	271	8,07	9,204	68,6	63,6	69,0
	160 M2	15	2500	1,03	158	335	11,07	12,529	69,2	64,2	69,0
	180 M2	22	2800	1,04	177	420	15,55	17,45	69,8	64,6	69,2
	180 M 2	22	2930	1,04	186	460	17,82	19,995	69,8	64,7	69,1
	200 L2	30	3150	1,05	200	532	22,14	24,686	70,2	64,9	69,3
	280 S2	75	3550	1,07	225	676	31,69	34,813	71,3	65,3	70,0
EUMc 631	132 M4	7,5	1600	1,02	153	169	5,63	6,483	65,3	62,0	67,2
	160 M4	11	1800	1,02	172	214	8,02	9,13	66,0	63,6	66,4
	160 L4	15	2000	1,03	191	265	11,00	12,428	66,5	64,2	66,3
	180 M2	22	2250	1,03	215	335	15,67	17,581	66,9	64,6	66,4
	200 L2	30	2500	1,04	239	414	21,49	23,962	67,4	64,9	66,5
	200 L2	37	2800	1,05	268	519	30,20	33,521	67,6	65,3	66,4
	225 M2	45	2930	1,05	280	568	34,60	38,287	67,9	65,4	66,4
	250 M2	55	3150	1,06	301	657	42,99	47,424	68,1	65,7	66,4
EUMc 711	132 M4	9,2	1400	1,02	196	168	6,89	7,918	68,1	62,9	69,2
	160 M4	11	1470	1,02	206	186	7,97	9,075	68,8	63,6	69,2
	160 L4	15	1600	1,02	224	220	10,28	11,613	69,3	64,1	69,2
	180 M4	18,5	1800	1,03	252	278	14,64	16,446	69,7	64,5	69,2
	200 L4	30	2000	1,03	281	344	20,08	22,319	70,5	64,8	69,6
	200 L2	37	2250	1,04	316	435	28,60	31,745	70,5	65,2	69,3
	250 M2	55	2500	1,05	351	537	39,23	43,268	71,0	65,5	69,4
	280 S2	75	2800	1,07	393	673	55,11	60,532	71,3	65,9	69,4
	280 M2	90	2970	1,07	417	758	65,77	72,012	71,5	66,1	69,4
EUMc 801	160 M4	11	1250	1,02	240	169	8,39	9,544	69,4	63,8	69,6
	160 L4	15	1400	1,02	269	212	11,78	13,307	69,9	64,3	69,7
	180 M4	18,5	1470	1,02	282	234	13,64	15,322	70,3	64,4	69,9
	180 L4	22	1600	1,03	307	277	17,59	19,672	70,6	64,7	69,9
	200 L4	30	1800	1,03	345	351	25,04	27,83	71,1	65,1	70,0
	225 M4	45	2000	1,04	384	433	34,35	37,932	71,5	65,4	70,1
	280 S2	75	2250	1,05	432	548	48,91	53,723	71,9	65,8	70,1
	280 M2	90	2500	1,07	480	677	67,09	73,462	72,1	66,1	70,0

Tipo - Type - Typ - Tipo		Dati ErP									
Ventilatore Fan Ventilateur Ventilator Ventilador	Motore Motor Moteur Motor Motor	Pn kW	n. min.$^{-1}$	Rapp. Spec.	q m^3/min.	Pf kgf/m^2	Pa kW	Pe kW	ηe	ηe target 2015	N2015 = 64 TARGET N
EUMc 901	160 L4	15	1120	1,02	321	171	11,32	12,79	69,9	64,2	69,7
	180 M4	18,5	1250	1,02	358	213	15,74	17,68	70,3	64,6	69,7
	200 L4	30	1400	1,03	401	267	22,11	24,57	71,1	64,9	70,1
	200 L4	30	1470	1,03	421	294	25,60	28,44	71,1	65,1	70,0
	225 M4	45	1600	1,03	458	349	33,00	36,44	71,5	65,4	70,2
	250 M4	55	1800	1,04	515	441	46,99	51,67	71,8	65,7	70,1
	280 S4	75	2000	1,05	573	545	64,46	70,58	72,1	66,1	70,0
	315 S4	110	2250	1,07	644	689	91,78	100,07	72,4	66,5	70,0
EUMc 1001	180 M4	18,5	1000	1,02	391	168	13,31	14,95	71,5	64,4	71,2
	200 L4	30	1120	1,02	438	210	18,70	20,78	72,3	64,7	71,6
	225 S4	37	1250	1,03	488	262	25,99	28,79	72,5	65,1	71,4
	225 M4	45	1400	1,03	547	329	36,52	40,32	72,8	65,5	71,3
	250 M4	55	1470	1,04	574	362	42,28	46,48	73,1	65,6	71,5
	280 S4	75	1600	1,04	625	429	54,51	59,69	73,4	65,9	71,5
	315 S4	110	1800	1,05	703	543	77,62	84,63	73,7	66,3	71,4
	315 M4	132	2000	1,06	781	671	106,47	115,84	73,9	66,6	71,2
EUMc 1121	200 L6	22	900	1,02	480	169	16,48	18,59	71,1	64,6	70,5
	200 L4	30	1000	1,02	534	208	22,60	25,12	72,2	65,0	71,2
	225 S4	37	1120	1,03	598	261	31,76	35,18	72,4	65,3	71,1
	250 M4	55	1250	1,03	667	325	44,15	48,54	72,9	65,7	71,3
	280 S4	75	1400	1,04	747	408	62,02	67,91	73,3	66,0	71,2
	280 M4	90	1470	1,04	785	450	71,80	78,45	73,4	66,2	71,2
	315 S4	110	1600	1,05	854	533	92,58	100,95	73,6	66,5	71,1
	315 L4	160	1800	1,07	961	674	131,82	143,13	73,9	66,9	71,0
EUMc 1251	225 M6	30	800	1,02	591	173	20,64	23,11	72,2	64,9	71,4
	250 M6	37	900	1,02	665	219	29,38	32,76	72,6	65,2	71,3
	280 S6	45	970	1,02	716	255	36,79	40,84	72,9	65,5	71,4
	250 M4	55	1000	1,03	738	271	40,31	44,32	73,6	65,6	72,0
	280 S4	75	1120	1,03	827	339	56,63	62,00	73,9	65,9	71,9
	280 M4	90	1250	1,04	923	423	78,72	86,01	74,0	66,3	71,7
	315 M4	132	1400	1,05	1034	530	110,60	120,33	74,3	66,7	71,7
	315 L4	160	1470	1,06	1086	585	128,03	139,01	74,5	66,8	71,7
	315 L4	200	1600	1,07	1181	693	165,09	178,88	74,7	67,1	71,5
EUMc 1401	225 M6	30	710	1,02	752	166	24,50	27,44	74,2	65,0	73,1
	280 S6	45	800	1,02	848	210	35,05	38,91	74,8	65,4	73,4
	315 S6	75	900	1,03	954	266	49,91	54,88	75,5	65,8	73,7
	315 S6	75	980	1,03	1039	316	64,43	70,85	75,5	66,1	73,4
	280 M4	90	1000	1,03	1060	329	68,46	74,80	76,0	66,2	73,9
	315 M4	132	1120	1,04	1187	412	96,18	104,65	76,3	66,5	73,8
	315 L4	160	1250	1,05	1325	514	133,71	145,18	76,5	66,9	73,6
	355 M4	250	1400	1,06	1484	645	187,85	203,54	76,7	67,3	73,4
	355 L4	315	1470	1,07	1558	711	217,47	235,63	76,7	67,4	73,2
EUMc 1601	280 S6	45	630	1,02	839	184	30,38	33,72	74,8	65,3	73,5
	315 S6	75	710	1,02	946	234	43,48	47,81	75,5	65,7	73,8
	315 S6	75	730	1,02	972	247	47,26	51,97	75,5	65,8	73,7
	315 M6	90	800	1,03	1066	297	62,20	68,18	75,7	66,0	73,7
	315 L6	132	900	1,04	1199	376	88,57	96,57	76,1	66,4	73,7
	315 L6	160	970	1,04	1292	437	110,88	120,64	76,3	66,7	73,6
	315 L4	200	1000	1,04	1332	464	121,49	131,63	76,6	66,8	73,8
	355 M4	250	1120	1,06	1492	582	170,68	184,94	76,6	67,1	73,5
	355 L4	355	1250	1,07	1665	725	237,28	257,10	76,6	67,5	73,1
EUMc 1801	280 M6	55	560	1,02	1116	181	39,06	43,18	76,3	65,5	74,7
	315 S6	75	630	1,02	1256	229	55,62	61,15	76,7	65,9	74,8
	315 L6	110	710	1,03	1415	291	79,61	87,07	77,1	66,3	74,8
	315 L6	132	740	1,03	1475	316	90,13	98,28	77,3	66,5	74,9
	315 L6	160	800	1,04	1595	369	113,88	123,91	77,5	66,7	74,8
	355 L6	250	900	1,05	1794	467	162,15	176,06	77,6	67,1	74,6
	355 L6	315	970	1,05	1933	542	203,01	220,42	77,6	67,3	74,3
	355 L4	315	1000	1,06	1993	577	222,43	241,00	77,8	67,4	74,4
	355 L4	450	1120	1,07	2232	723	312,50	338,59	77,8	67,8	74,0
EUMc 2000	315 S6	75	500	1,02	1384	177	47,06	51,75	77,3	65,7	75,6
	315 M6	90	560	1,02	1550	222	66,12	72,47	77,6	66,1	75,5
	315 L6	132	630	1,03	1744	281	94,14	102,65	78,0	66,5	75,5
	355 M6	200	710	1,03	1965	357	134,75	146,31	78,3	66,9	75,4
	355 M6	200	740	1,04	2048	388	152,57	165,65	78,3	67,0	75,3
	355 L6	315	800	1,04	2214	454	192,77	209,30	78,3	67,3	75,0
	355 L6	315	900	1,06	2491	574	274,47	298,01	78,3	67,7	74,6
	355 L6	315	970	1,06	2685	667	343,62	373,09	78,3	67,9	74,4
	400 M4	500	1000	1,07	2768	709	376,50	407,94	78,5	68,0	74,5

Legenda dati ErP - Legend data ErP - Données légende ErP - Eckdaten ErP - ErP Datos leyenda

Pn: Potenza nominale motore
n: Velocità di rotazione
Rapp. Spec.: Rapporto specifico
q: Portata volumetrica al punto di massimo rendimento
Pf: Pressione totale del ventilatore al punto di massimo rendimento
Pa: Potenza assorbita dal ventilatore al punto di massimo rendimento
Pe: Potenza elettrica in ingresso nel punto di massimo rendimento del ventilatore
ηe: Efficienza complessiva
ηe target 2015: Efficienza energetica obbiettivo 2015
N: Grado di efficienza del ventilatore calcolato

Pn: Nominal motor power
n: Rotational speed
Rapp. Spec.: Specific ratio
q: Flow rate of the fan to the point of maximum efficiency
Pf: Fan total pressure at the point of maximum efficiency
Pa: Power absorbed by the fan at the point of maximum efficiency
Pe: Electrical power input at the point of maximum efficiency of the fan
ηe: Overall efficiency
ηe target 2015: Target energy efficiency 2015
N: Efficiency grade of the fan calculated

Pn: Puissance nominale moteur
n: Vitesse de rotation
Rapp. Spec.: Rapport spécifique
q: Débit volumétrique au point maximal de rendement
Pf: Pression totale du ventilateur au point maximal de rendement
Pa: Puissance absorbée du ventilateur au point maximal de rendement
Pe: Puissance électrique absorbée au point de rendement maximum du ventilateur
ηe: Rendement global
ηe target 2015: Rendement énergétique objectif 2015
N: Niveau de rendement du ventilateur calculée

Pn: Motorennennleistung
n: Drehzahl
Rapp. Spec.: Spezifisches Verhältnis
q: Volumendurchsatz bei höchstem Wirkungsgrad
Pf: Gesamtdruck des Ventilators bei höchstem Wirkungsgrad
Pa: Vom Ventilator bei höchstem Wirkungsgrad entnommene Leistung
Pe: Vom Motor entnommene Leistung
ηe: Energieeffizienz
ηe target 2015: Zielenergieeffizienz 2015
N: Wirkungsgrad des Lüfters berechneten

Pn: Pn: Potencia nominal motor
n: Velocidad de rotación
Rapp. Spec.: Relación específica
q: Capacidad volumétrica en el punto de máximo rendimiento
Pf: Presión total del ventilador en el punto de máximo rendimiento
Pa: Potencia absorbida por el ventilador en el punto de máximo rendimiento
Pe: Entrada potencia eléctrica en el punto de eficiencia máxima del ventilador
ηe: Eficiencia global
ηe target 2015: Eficiencia energética objetivo de 2015
N: Grado de eficiencia del ventilador calculado

Dati riferiti all'assemblaggio definitivo con motori ad efficienza IE3 conformi alla IEC 60034-30, categoria di misura B-D e categoria di efficienza totale.

Data reported with final assembly efficiency motors IE3 according to IEC 60034-30, B-D measurement category and total efficiency category.

Données se rapportant à l'assemblage définitif avec moteurs à efficience IE3 conformes à la norme IEC 60034-30, catégorie de mesure B-D et catégorie d'efficience totale.

Daten rapportiert mit definitive Montage IE3 Wirkungsgrad Motoren nach IEC 60034-30, B-D Messung Kategorie und total Wirkungsgrad Kategorie.

Datos reportados con montaje de motores eficiencia IE3 según IEC 60034-30, categoría de medición B-D y categoría de eficiencia total.

Grafico efficenza complessiva - Graph of overall efficiency - Diagramme de rendement global
Graphic gesamtwirkungsgrad - Grafico de la eficiencia global

Serie EUMc

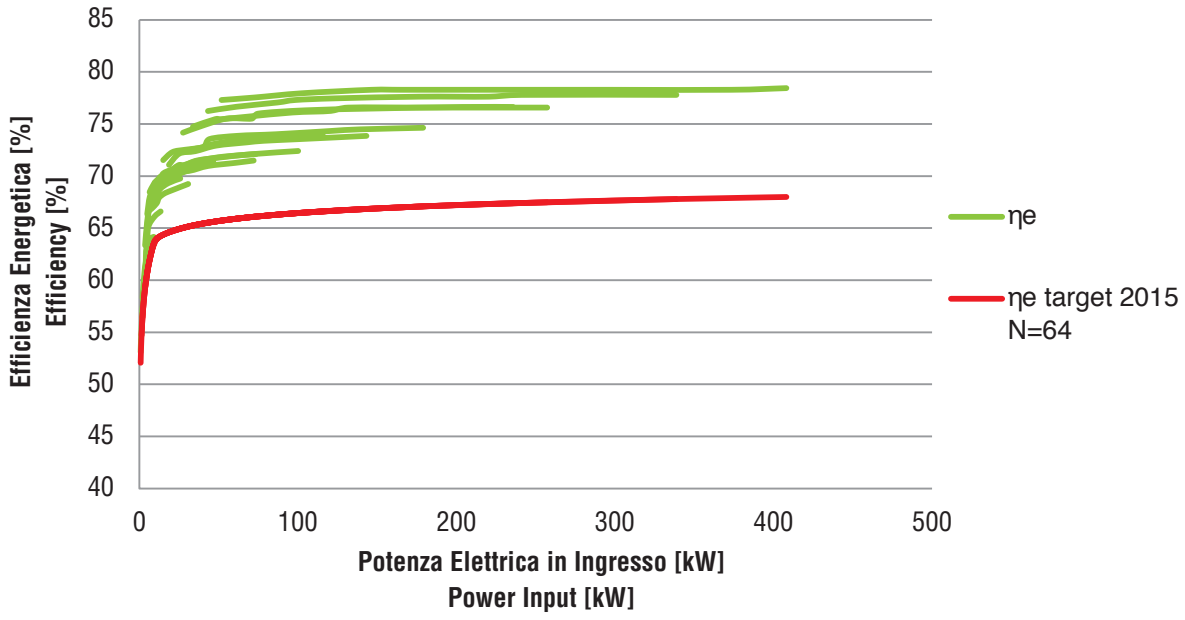

IMPIEGO:
I ventilatori centrifughi di questa serie ad alto rendimento sono adatti per aspirazioni di polveri, fumi, granulati, segature o anche trucioli di legno di minime dimensioni e materiali in genere in miscela con l'aria, **con esclusione di materiali filamentosi**.
La loro principale caratteristica è quella di abbinare l'alto rendimento (derivante dall'impiego di una girante a pale rovescie, profilo speciale) con l'idoneità ai trasporti di materiali in miscela con l'aria.
Questi ventilatori sono inoltre caratterizzati da una curva della potenza assorbita molto piatta, tale da non sovraccaricare il motore nemmeno funzionando a bocche libere.
Si installano nelle falegnamerie, industrie meccaniche, cementerie, ceramiche, concerie, fonderie, nelle industrie molitorie, chimiche e in tutte quelle applicazioni dove necessita il trasporto di aria nociva con temperatura max di 90°C. Per temperature del fluido trasportato superiori a 90°C fino a 350°C viene calettata sull'albero fra supporto e coclea una ventolina particolare; inoltre il ventilatore viene verniciato con vernice speciale all'alluminio per le alte temperature.
TRc: Ventilatori centrifughi con girante a pale rovescie per i quali è previsto un Ntarget = 64.

USE:
the hight output centrifugal fans of this series are suitable for the suction of dusts, fumes, granulates, sawings or also wooden shavings of minimum sizes and materials in general mixed with air **excluding filament material**.
Their main feature is that of joining up the high output (deriving from the use of a fan wheel with reversed blades, special profile) with the suitability of transporting materials mixed with air
Besides, these fans are distinguished by a very flat curve of the absorbed power, such as to not overload the motor neither when working with free throats.
They are assembled in carpenter shops, mechanical industries, cement factories, ceramic factories, tanneries, foundries, in the molinary and chemical industries, and in all those applications where it is necessary to transport harmful air with max. temperature of 90°C. For temperatures of the transported fluid higher than 90°C up to 350°C a small heat stopping fan is splined to the shaft between support and scroll; besides the fan is painted with a special aluminium paint suitable for high temperatures.
TRc: Centrifugal backward curved fans or centrifugal radial bladed fans and therefore expected Ntarget = 64.

DEMAINES D'APPLICATION:
Les ventilateurs centrifuges de celle série à haut rendement sont préconisés pour l'aspiration de poudres, fumées, granulés, sciures ou méme copeaux de bois de petites dimensions et matériaux en général, **à l'exclusion de matèriaux filamenteux**.
Leur principale caractéristique est d'adjoindre un haut rendement (dérivant de l'emploi d'une turbine à aubes renversées, profil spécial) à l'aptitude au transport de matériaux, en suspension dans l'air.
Ces ventilateurs sont, en outre, caractérisés par une courbe de la puissance absorbée trés plate, de sorte que le moteur ne soit pas surchargé méme s'il fonctionne à bouche libre.
On installe ces ventilateurs dans les menuiseries, industries mécaniques, cimenteries, céramiques, tanneries, fonderies, industries meunières, chimiques dans toutes applications qui nécessitent un transport d'air poussiéreux avec une température maximim de 90°C. Pour des températures de fluide transporté supérieures à 90°C jusqu'à 350°C, on place sur l'arbre une turbine de refroidissement qui protège de la chaleur entre la chaise et la coque; en outre, on peint le ventilateur avec une peinture spéciale à l'alumintum pour hautes températures.
EUc: Ventilateurs centrifuges avec à aubes curve à l'arrière pour lesquelles est prévu un Ntarget = 64.

ANWENDUNG:
Die Ventilatoren dieser Serie sind zum Absaugen von Staub, Rauch, Granulaten, Holzspänen und Holzmehl von kleiner GröBe und sonstigen feinen, **mit Luft gemischten, Materialien geeignet**.
Die besonderen Eigenschaften dieser Serie sind ein hoher Wirkungsgrad (erreicht durch den Einsatz von rückwärtsgekrümmten Schaufeln) verbunden mit materialtransport.
Ausserdem sind diese Ventilatoren durch eine sehr flache kurve den aufgenommenen Energie gekennzeichnet, sodaß der Ventilator auch bei freier Ansaugöffnung nicht überlastet wird.
Anwendungsbereiche dieser Ventilatoren-Serie sind in: Tischlereinen, Zemenffabriken, keramikverarbeitende Betriebe, Gerbereien, Gießereien, Mühlen, chemische Betriebe und all jene Bereiche, in denen schädliche Medien mit Temperaturen bis zu 90°C transportiert werden. Für Temperaturen, des geförderten Mediums, von 90°C bis 359°C wird an der Welle, zwischen Lager und Gehäuse, ein Kühlflügel aufgezogen und der Ventilatoren mit Aluminiumfarbe, für hohe
Temperaturen, lackiert.
TRc: Zentrifugalventilatoren mit nach zurück gebogenen Schaufeln, für die ein Ntarget = 64.

UTILISACIÓN:
Los ventiladores centrifugos de esta serie de alto rendimiento son a,otos para aspirar polvos, humos, granulados, aserrín o virutas de madera de minimas dimensiones y materiales en general, mezcla, dos con aire, **con exclusión de los materiales filamentosos**.
Su principal caracteristica es la de combinar el alto rendimiento (derivado de la utilisacion de una rueda de paletas con paletas vueltas al revés, de perfil especial) con la capacidad de transportar materiales mezclados con aire.
Además, estos ventiladores están caracterizados por una curva de la potencia absorbida muy plana, de modo que el motor no está sobrecargado ni siquiera cuando funciona con bocas libres.
Se instalan en las carpinterias, industrias mecánicas, fábricas de cemento, cerámicas, curtidos, altos hornos, en las industrias de molienda, químicas y en todas aquellas aplicaciones en que se hace necesano transportar el aire nocivo con temperatura máxima de 90° C. Para temperaturas del fluido transportado superiores a los 90° C y hasta los 350° C se ensambla en el árbol entre soporte y cóclea una pequeña turbina de refrigeración: además el ventilador está barnizado con un barniz especial al aluminio para altas temperaturas.
TRc: Ventiladores centrífugos con rotor de paletas curvadas hacia atràs para los que se prevé un Ntarget = 64.

Campo di funzionamento — Operating range — Champe de Fonctionnement — Leistungsbereich — Campo de Funcionamiento

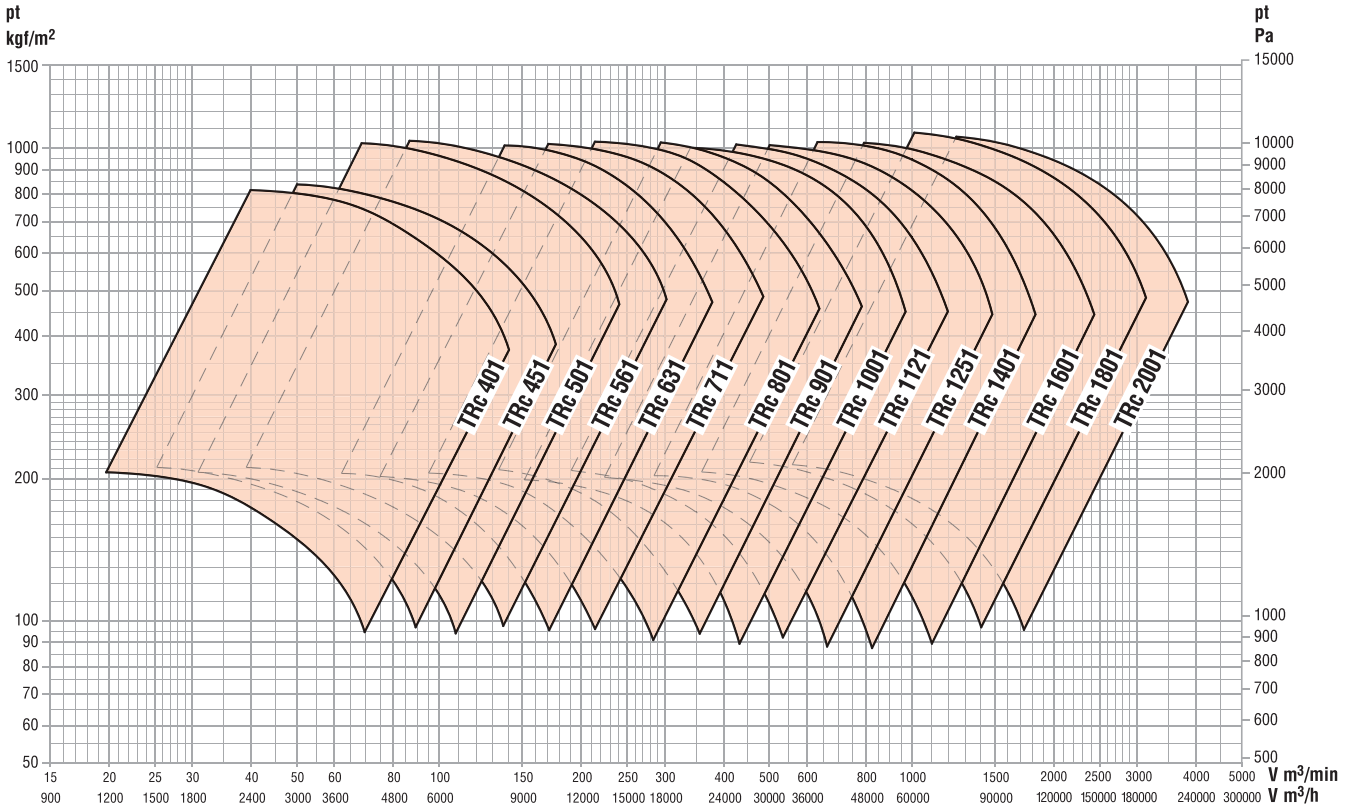





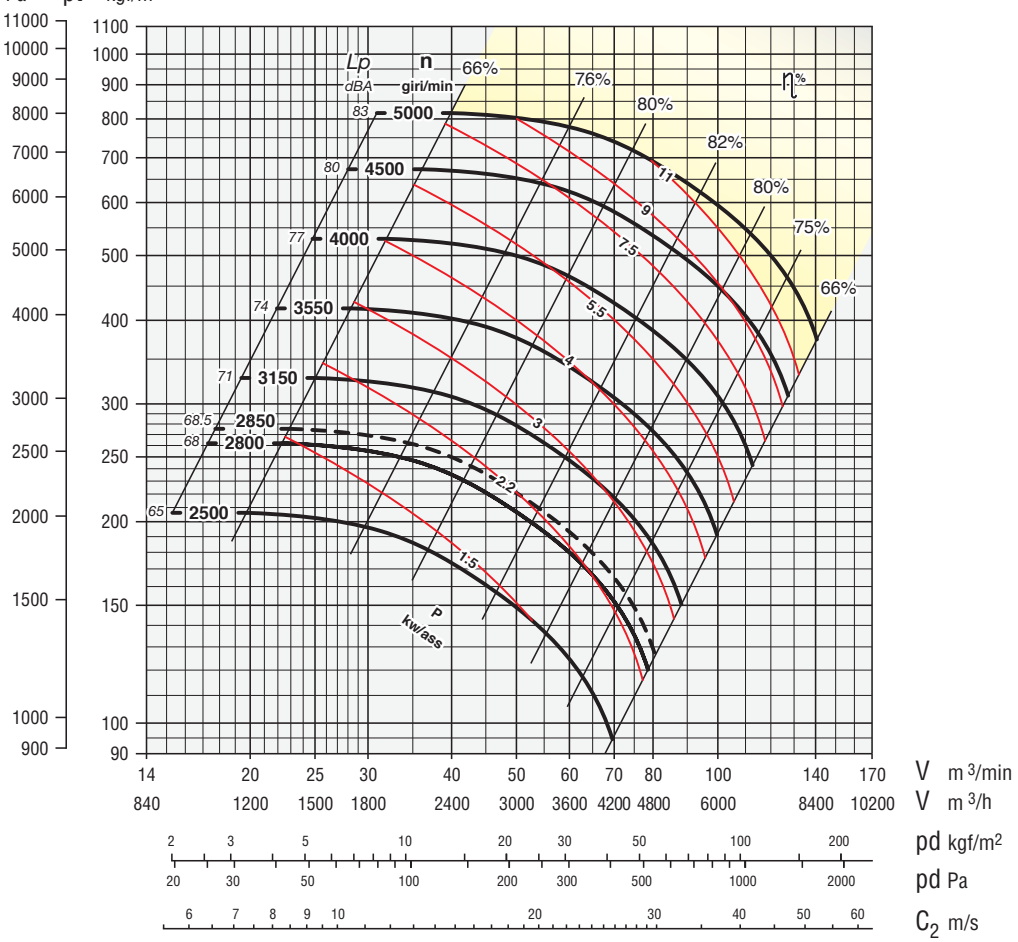

Secondo norme UNI EN ISO 5801:2009
(UNI 10531:1995)
According to the UNI EN ISO 5801:2009
(UNI 10531:1995)
Selon normes UNI EN ISO 5801:2009
(UNI 10531:1995)
Rohrleitung nach UNI EN ISO 5801:2009
(UNI 10531:1995)
Segun normas UNI EN ISO 5801:2009
(UNI 10531:1995)

ZONA IN GIALLO - Consultare ufficio tecnico
YELLOW ZONE - Consult technical office
ZONE EN JAUNE - Consulter le bureau technique
GELBE ZONE - Planungsbüro konsultieren
ZONA AMARILLA - Consultar la oficina técnica

Giri massimi ammissibili:
Maximum admissible rounds:
Tours maxima admissibles:
Höchste zulässige Drehzahl:
Revoluciones máximas admisible:
<90°C = 5000 giri/min.
90÷200°C = 4500 giri/min.
200÷350°C = 4000 giri/min.

Tolleranza sulla rumorosità + 3 dBA
Noise level tolerance + 3 dBA
Tolérance sur niveau sonore + 3 dBA
Toleranz Schallpegel + 3 dBA
Tolerancia sobre la intensidad acústica + 3 dBA

kw assorbiti ventilatore tolleranza ± 3%
kw consumed fan tolerance ± 3%
Tolérance sur Pabs kw ± 3%
Toleranz der Wellenleistung ±3 %
kw absorbidos ventilador tolerancia ± 3%

DIMENSIONI D'INGOMBRO in mm
OVERALL DIMENSIONS in mm
DIMENSIONS D'ENCOMBREMENT en mm
MASSE in mm
DIMENSIONES EXTERNAS en mm

PD^2
GD^2 = 0,69 kgm²

Peso
Weight
Poids kg 73
Gewicht
Peso

Supporto
Housing
Support 35 AL 28
Lagerung 35 B 28
Soporte

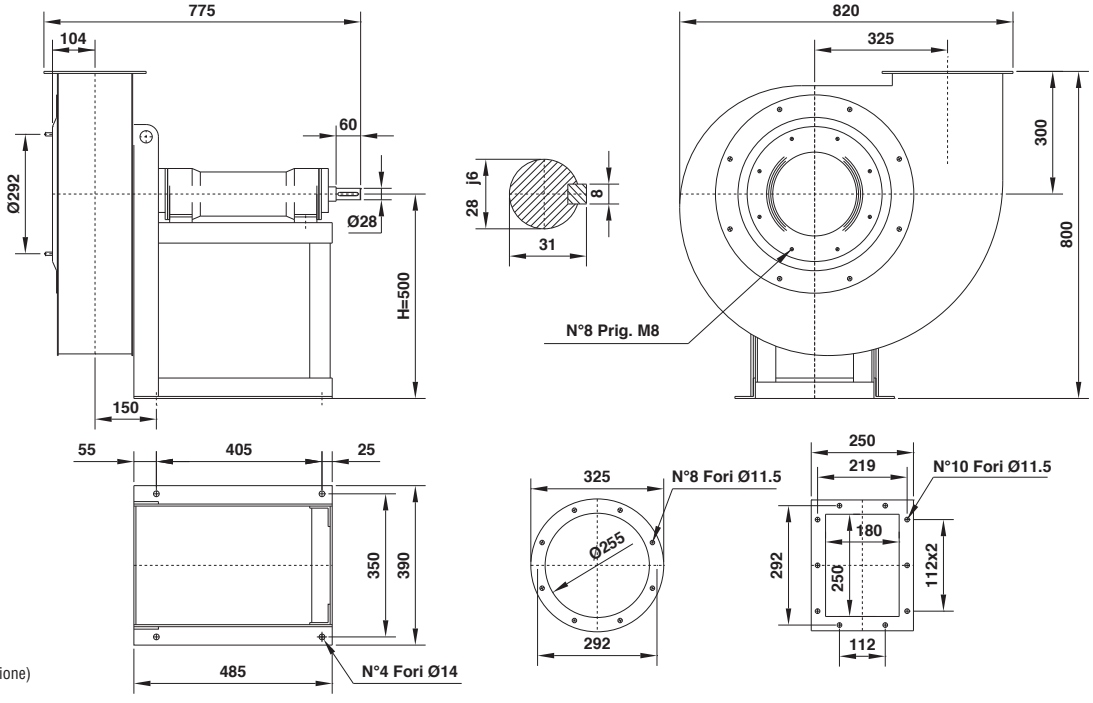

Il ventilatore è orientabile
The fan is revolvable
Le ventilateur est orientable
Ventilatorgehäuse ist drehbar
El ventilador es orientable

Orientamenti norme UNI ISO 13349 (viste lato trasmissione)
UNI ISO 13349 rules orientations (transmission side)
Orientations normes UNI ISO 13349 (vues coté transmission)
Gehäusestellungen nach UNI ISO 13349 Norm von der Antriebsseite aus gesehen
Orientaciónes normas UNI ISO 13349 (vistas desde el lado de transmisión)

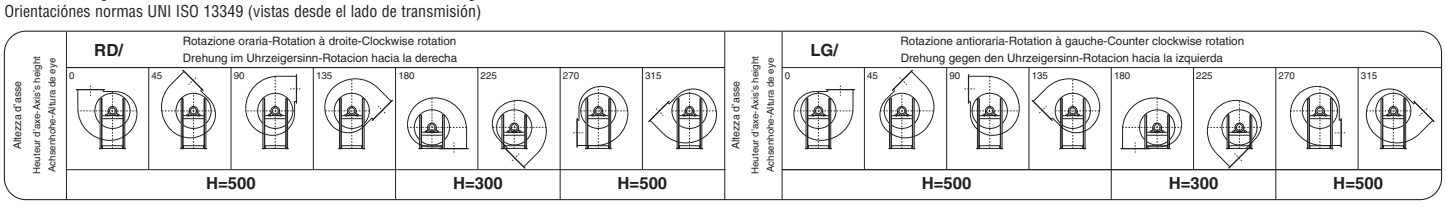

TRc 451

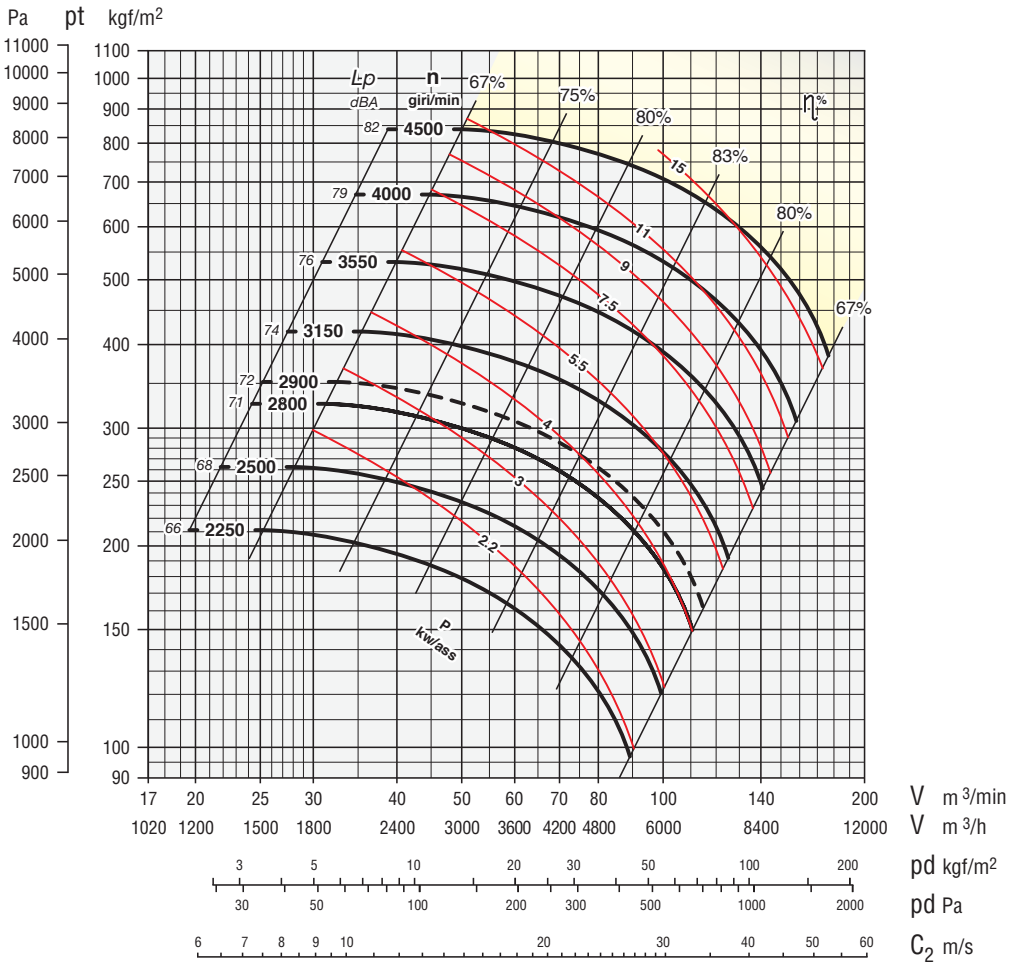

Secondo norme UNI EN ISO 5801:2009 (UNI 10531:1995)
According to the UNI EN ISO 5801:2009 (UNI 10531:1995)
Selon normes UNI EN ISO 5801:2009 (UNI 10531:1995)
Rohrleitung nach UNI EN ISO 5801:2009 (UNI 10531:1995)
Segun normas UNI EN ISO 5801:2009 (UNI 10531:1995)

ZONA IN GIALLO - Consultare ufficio tecnico
YELLOW ZONE - Consult technical office
ZONE EN JAUNE - Consulter le bureau technique
GELBE ZONE - Planungsbüro konsultieren
ZONA AMARILLA - Consultar la oficina técnica

Giri massimi ammissibili:
Maximum admissible rounds:
Tours maxima admissibles:
Höchste zulässige Drehzahl:
Revoluciones máximas admisible:
<90°C = 4500 giri/min.
90÷200°C = 4350 giri/min.
200÷350°C = 4000 giri/min.

Tolleranza sulla rumorosità + 3 dBA
Noise level tolerance + 3 dBA
Tolérance sur niveau sonore + 3 dBA
Toleranz Schallpegel + 3 dBA
Tolerancia sobre la intensidad acústica + 3 dBA

kw assorbiti ventilatore tolleranza ± 3%
kw consumed fan tolerance ± 3%
Tolérance sur Pabs kw ± 3%
Toleranz der Wellenleistung ±3 %
kw absorbidos ventilador tolerancia ± 3%

N.B.: Per motivi costruttivi interni, i ventilatori dalla grandezza 451÷501 verranno forniti con un orientamento di 30° anzichè 45°, ciò comporta che gli orientamenti sono: 0°, 30°, 60°, 90°, 120°, 150°, 180°, 210°, 240°, 270°, 300°, 330°.

N.B.: For constructive reasons, the fans from size 451÷501 follow an orientation with angles of 30° instead of 45°, this implies that the orientations are: 0°, 30°, 60°, 90°, 120°, 150°, 180°, 210°, 240°, 270°, 300°, 330°.

N.B.: Pour des raisons de construction, les ventilateurs de la grandeur 451÷501 suivent des orientation avec angles de 30° au lieu de 45°, ce qui implique que les orientations sont les suivantes: 0°, 30°, 60°, 90°, 120°, 150°, 180°, 210°, 240°, 270°, 300°, 330°.

N.B.: Aus bautechnischen Gründen kann die Gehäusestellung bei Ventilatoren der Serie 451÷501 nur mit einen Winkel von 30 anstatt 45, dies impliziert, dass die orientierungen: 0°, 30°, 60°, 90°, 120°, 150°, 180°, 210°, 240°, 270°, 300°, 330°.

N.B.: Por razones de fabricación, los ventiladores de dimensiones 451÷501 siguen una orientación con ángulos de 30° en vez de 45°, esto implica que las orientaciones son: 0°, 30°, 60°, 90°, 120°, 150°, 180°, 210°, 240°, 270°, 300°, 330°.

DIMENSIONI D'INGOMBRO in mm
OVERALL DIMENSIONS in mm
DIMENSIONS D'ENCOMBREMENT en mm
MASSE in mm
DIMENSIONES EXTERNAS en mm

PD^2
GD^2 = 1 kgm^2

Peso
Weight
Poids
Gewicht
Peso
kg 85

Supporto
Housing
Support
Lagerung
Soporte
40 AL 38
40 B 38

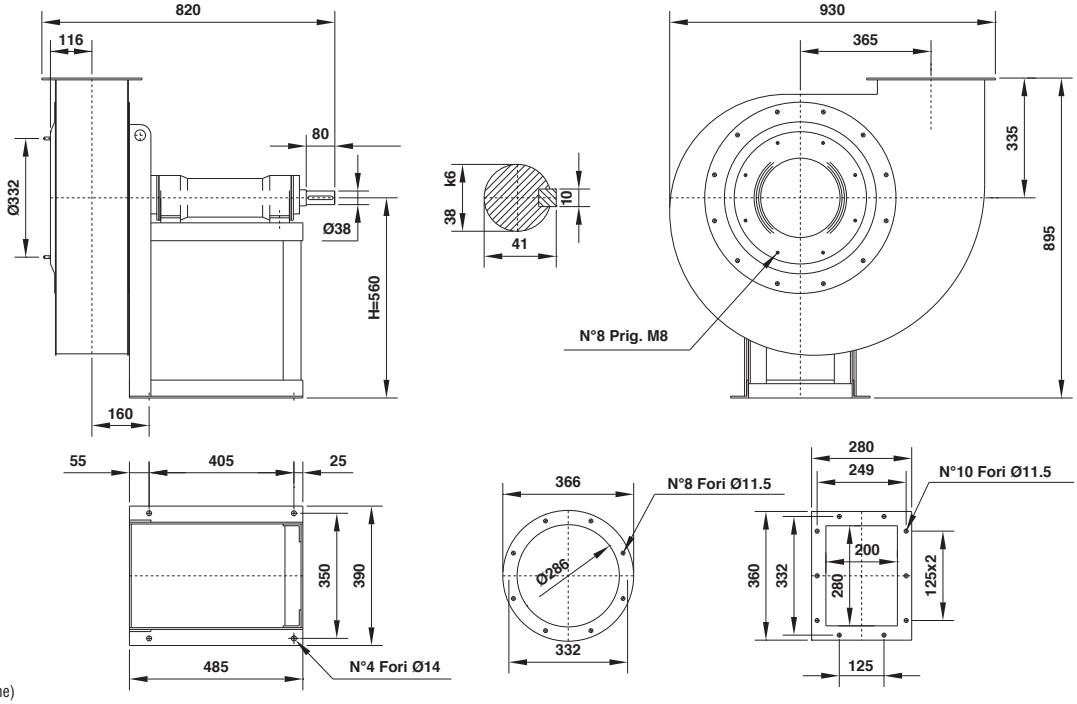

Il ventilatore è orientabile
The fan is revolvable
Le ventilateur est orientable
Ventilatorgehäuse ist drehbar
El ventilador es orientable

Orientamenti norme UNI ISO 13349 (viste lato trasmissione)
UNI ISO 13349 rules orientations (transmission side)
Orientations normes UNI ISO 13349 (vues coté transmission)
Gehäusestellungen nach UNI ISO 13349 Norm von der Antriebsseite aus gesehen
Orientaciónes normas UNI ISO 13349 (vistas desde el lado de transmisión)

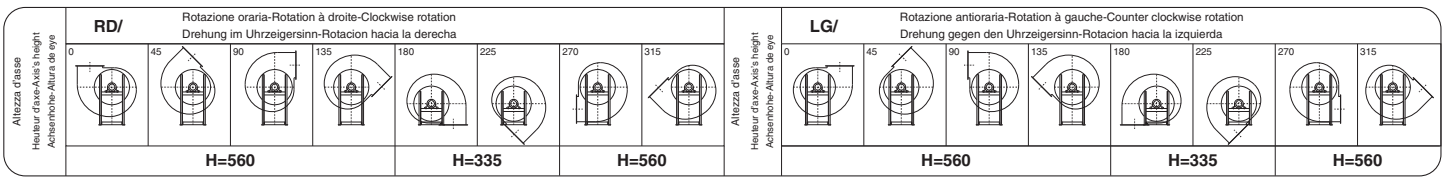

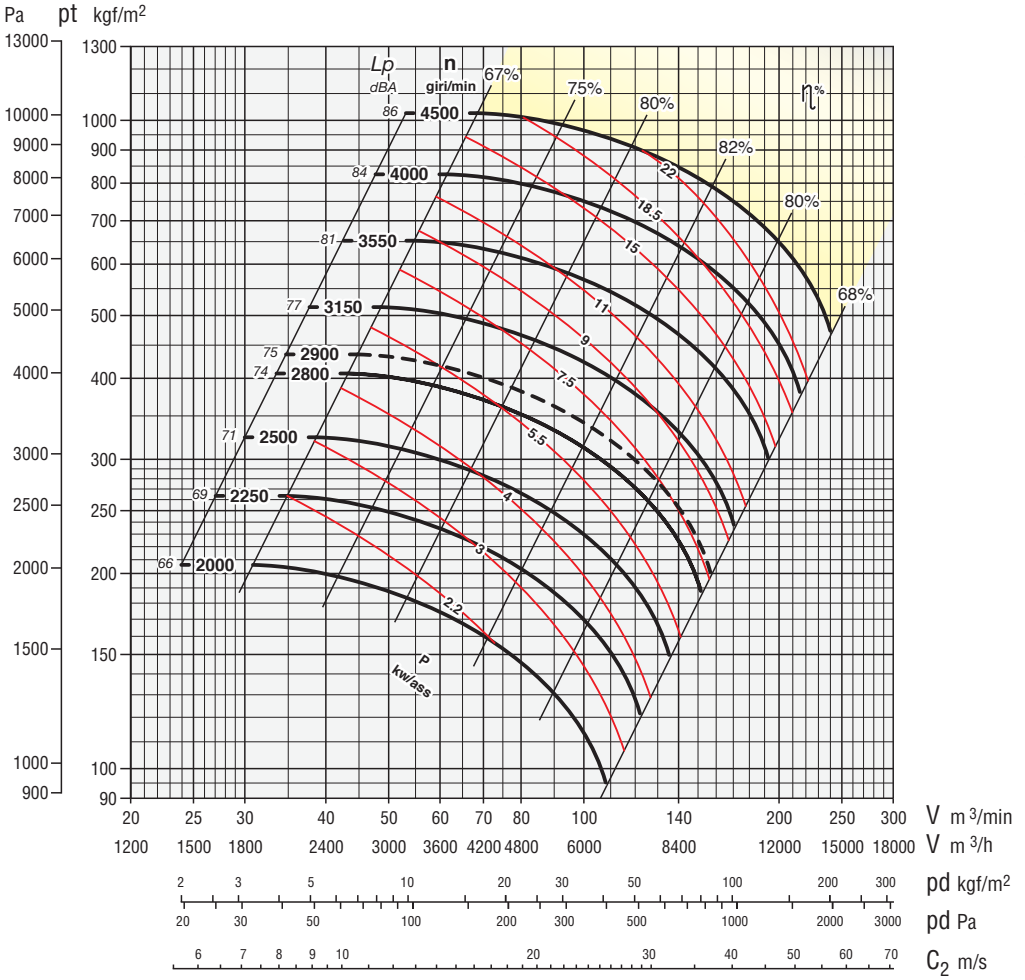

Secondo norme UNI EN ISO 5801:2009 (UNI 10531:1995)
According to the UNI EN ISO 5801:2009 (UNI 10531:1995)
Selon normes UNI EN ISO 5801:2009 (UNI 10531:1995)
Rohrleitung nach UNI EN ISO 5801:2009 (UNI 10531:1995)
Segun normas UNI EN ISO 5801:2009 (UNI 10531:1995)

ZONA IN GIALLO - Consultare ufficio tecnico
YELLOW ZONE - Consult technical office
ZONE EN JAUNE - Consulter le bureau technique
GELBE ZONE - Planungsbüro konsultieren
ZONA AMARILLA - Consultar la oficina técnica

Giri massimi ammissibili:
Maximum admissible rounds:
Tours maxima admissibles:
Höchste zulässige Drehzahl:
Revoluciones máximas admisible:
<90°C = 4500 giri/min.
90÷200°C = 4000 giri/min.
200÷350°C = 3550 giri/min.

Tolleranza sulla rumorosità + 3 dBA
Noise level tolerance + 3 dBA
Tolérance sur niveau sonore + 3 dBA
Toleranz Schallpegel + 3 dBA
Tolerancia sobre la intensidad acústica + 3 dBA

kw assorbiti ventilatore tolleranza ± 3%
kw consumed fan tolerance ± 3%
Tolérance sur Pabs kw ± 3%
Toleranz der Wellenleistung ±3 %
kw absorbidos ventilador tolerancia ± 3%

N.B.: Per motivi costruttivi interni, i ventilatori dalla grandezza 451÷501 verranno forniti con un orientamento di 30° anzichè 45°, ciò comporta che gli orientamenti sono: 0°, 30°, 60°, 90°, 120°, 150°, 180°, 210°, 240°, 270°, 300°, 330°.

N.B.: For constructive reasons, the fans from size 451÷501 follow an orientation with angles of 30° instead of 45°, this implies that the orientations are: 0°, 30°, 60°, 90°, 120°, 150°, 180°, 210°, 240°, 270°, 300°, 330°.

N.B.: Pour des raisons de construction, les ventilateurs de la grandeur 451÷501 suivent des orientation avec angles de 30° au lieu de 45°, ce qui implique que les orientations sont les suivantes: 0°, 30°, 60°, 90°, 120°, 150°, 180°, 210°, 240°, 270°, 300°, 330°.

N.B.: Aus bautechnischen Gründen kann die Gehäusestellung bei Ventilatoren der Serie 451÷501 nur mit einen Winkel von 30 anstatt 45, dies impliziert, dass die orientierungen: 0°, 30°, 60°, 90°, 120°, 150°, 180°, 210°, 240°, 270°, 300°, 330°.

N.B.: Por razones de fabricación, los ventiladores de dimensiones 451÷501 siguen una orientación con ángulos de 30° en vez de 45°, esto implica que las orientaciones son: 0°, 30°, 60°, 90°, 120°, 150°, 180°, 210°, 240°, 270°, 300°, 330°.

DIMENSIONI D'INGOMBRO in mm
OVERALL DIMENSIONS in mm
DIMENSIONS D'ENCOMBREMENT en mm
MASSE in mm
DIMENSIONES EXTERNAS en mm

PD^2
GD^2 = 2,1 kgm^2

Peso
Weight
Poids
Gewicht
Peso
kg 125

Supporto
Housing
Support
Lagerung
Soporte
45 AL 42
45 B 42

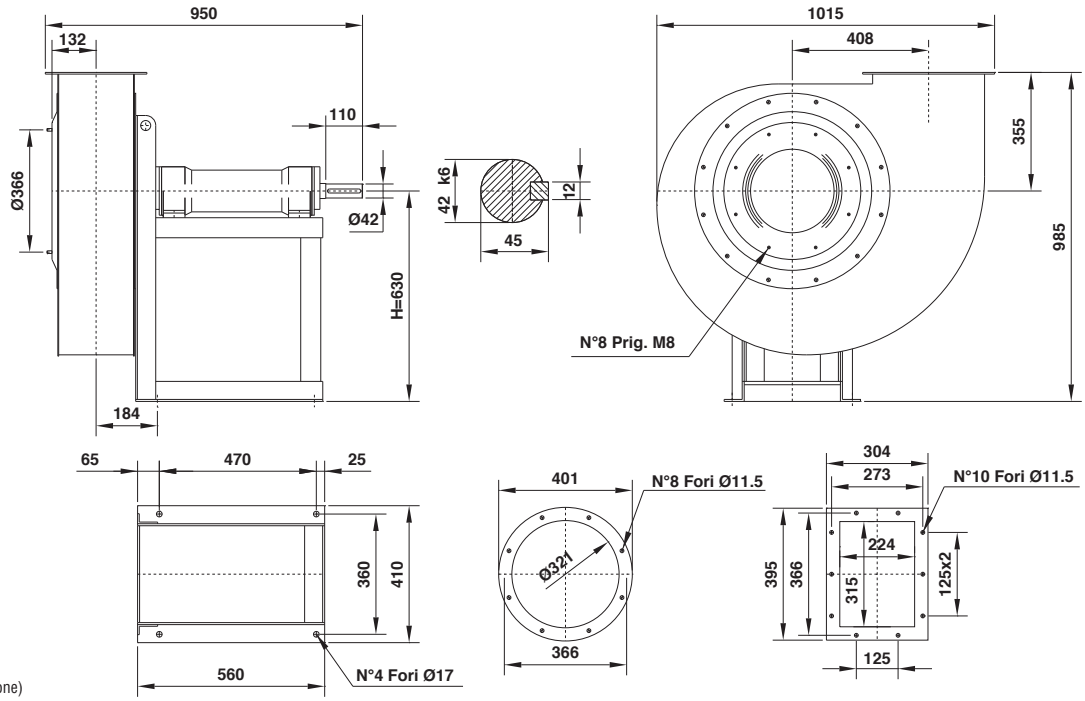

Il ventilatore è orientabile
The fan is revolvable
Le ventilateur est orientable
Ventilatorgehäuse ist drehbar
El ventilador es orientable

Orientamenti norme UNI ISO 13349 (viste lato trasmissione)
UNI ISO 13349 rules orientations (transmission side)
Orientations normes UNI ISO 13349 (vues coté transmission)
Gehäusestellungen nach UNI ISO 13349 Norm von der Antriebsseite aus gesehen
Orientaciónes normas UNI ISO 13349 (vistas desde el lado de transmisión)

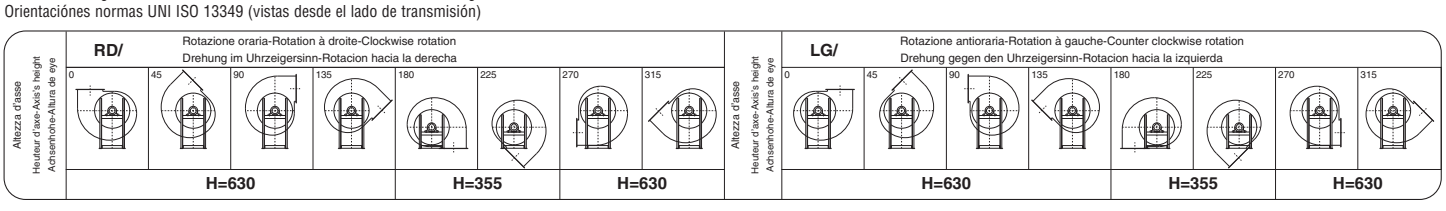

TRc 561

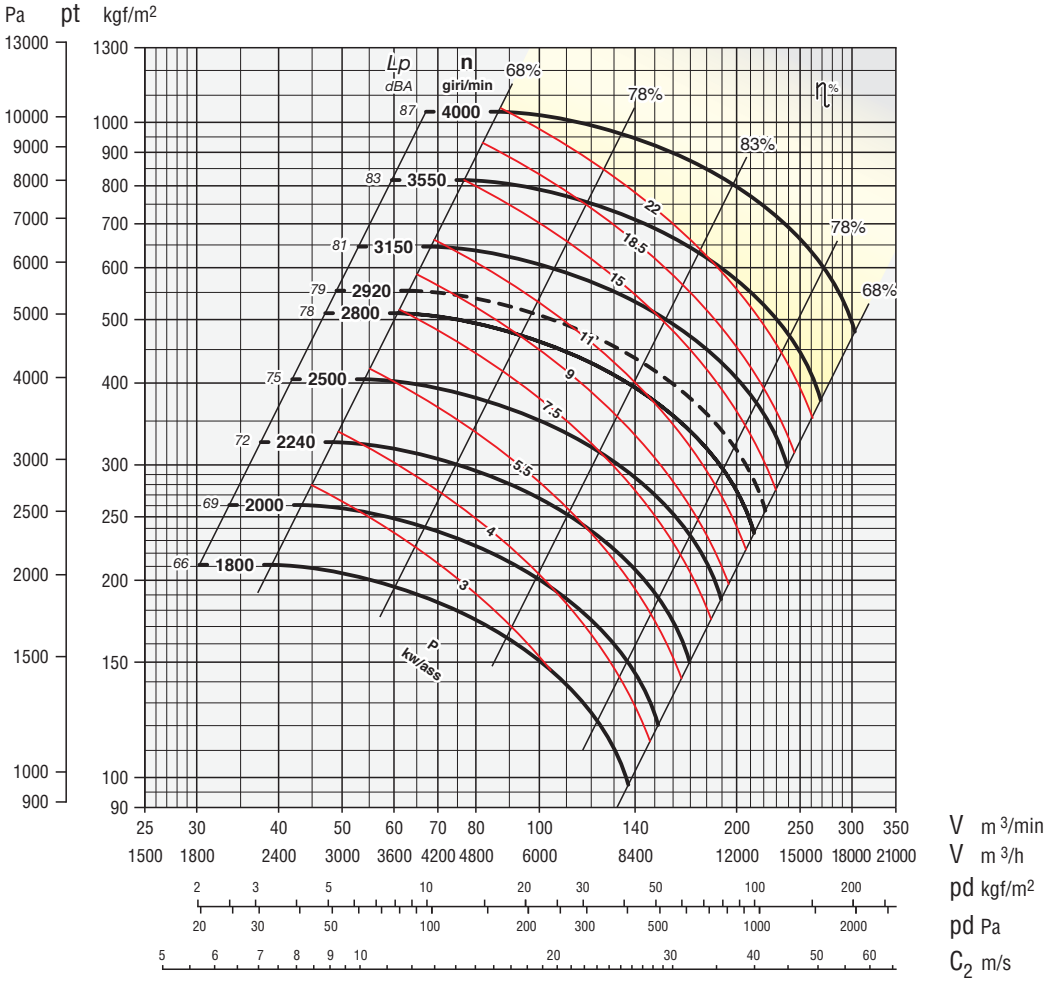

Secondo norme UNI EN ISO 5801:2009
(UNI 10531:1995)
According to the UNI EN ISO 5801:2009
(UNI 10531:1995)
Selon normes UNI EN ISO 5801:2009
(UNI 10531:1995)
Rohrleitung nach UNI EN ISO 5801:2009
(UNI 10531:1995)
Segun normas UNI EN ISO 5801:2009
(UNI 10531:1995)

ZONA IN GIALLO - Consultare ufficio tecnico
YELLOW ZONE - Consult technical office
ZONE EN JAUNE - Consulter le bureau technique
GELBE ZONE - Planungsbüro konsultieren
ZONA AMARILLA - Consultar la oficina técnica

Giri massimi ammissibili:
Maximum admissible rounds:
Tours maxima admissibles:
Höchste zulässige Drehzahl:
Revoluciones máximas admisible:
<90°C = 4000 giri/min.
90÷200°C = 3550 giri/min.
200÷350°C = 3150 giri/min.

Tolleranza sulla rumorosità + 3 dBA
Noise level tolerance + 3 dBA
Tolérance sur niveau sonore + 3 dBA
Toleranz Schallpegel + 3 dBA
Tolerancia sobre la intensidad acústica + 3 dBA

kw assorbiti ventilatore tolleranza ± 3%
kw consumed fan tolerance ± 3%
Tolérance sur Pabs kw ± 3%
Toleranz der Wellenleistung ±3 %
kw absorbidos ventilador tolerancia ± 3%

DIMENSIONI D'INGOMBRO in mm
OVERALL DIMENSIONS in mm
DIMENSIONS D'ENCOMBREMENT en mm
MASSE in mm
DIMENSIONES EXTERNAS en mm

PD^2
GD^2 = 3,2 kgm^2

Peso
Weight
Poids kg 155
Gewicht
Peso

Supporto
Housing
Support 45 AL 42
Lagerung 45 B 42
Soporte

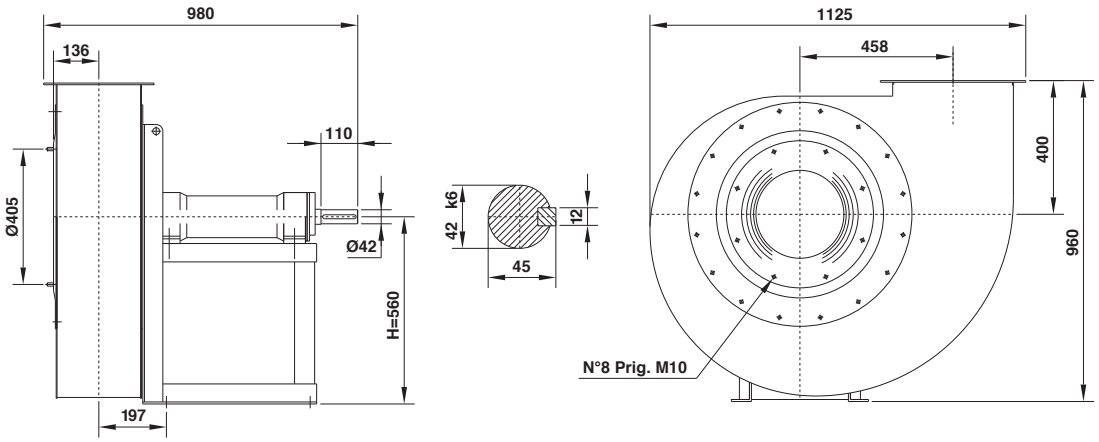

Il ventilatore è orientabile
The fan is revolvable
Le ventilateur est orientable
Ventilatorgehäuse ist drehbar
El ventilador es orientable

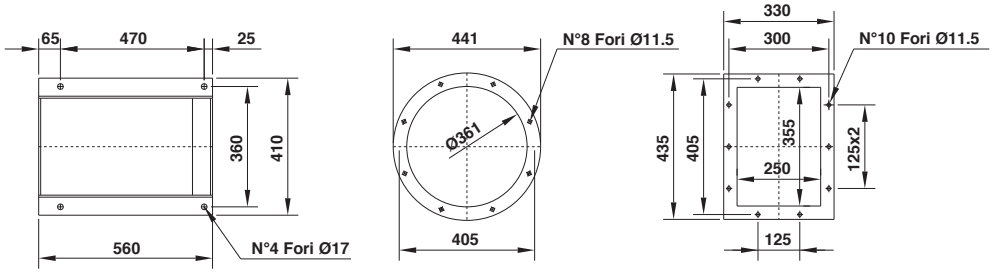

Orientamenti norme UNI ISO 13349 (viste lato trasmissione)
UNI ISO 13349 rules orientations (transmission side)
Orientations normes UNI ISO 13349 (vues coté transmission)
Gehäusestellungen nach UNI ISO 13349 Norm von der Antriebsseite aus gesehen
Orientaciónes normas UNI ISO 13349 (vistas desde el lado de transmisión)

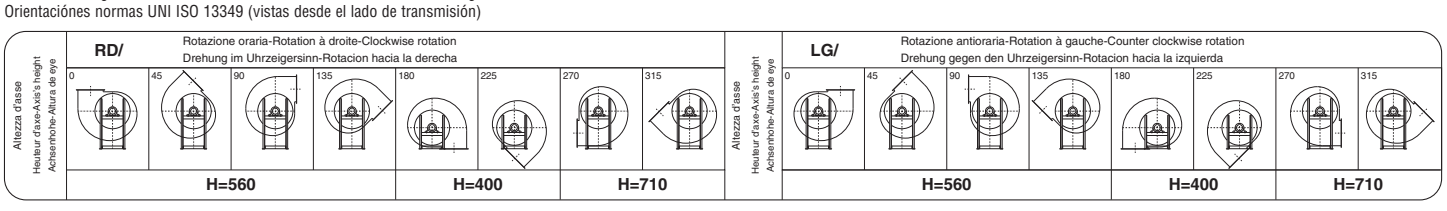

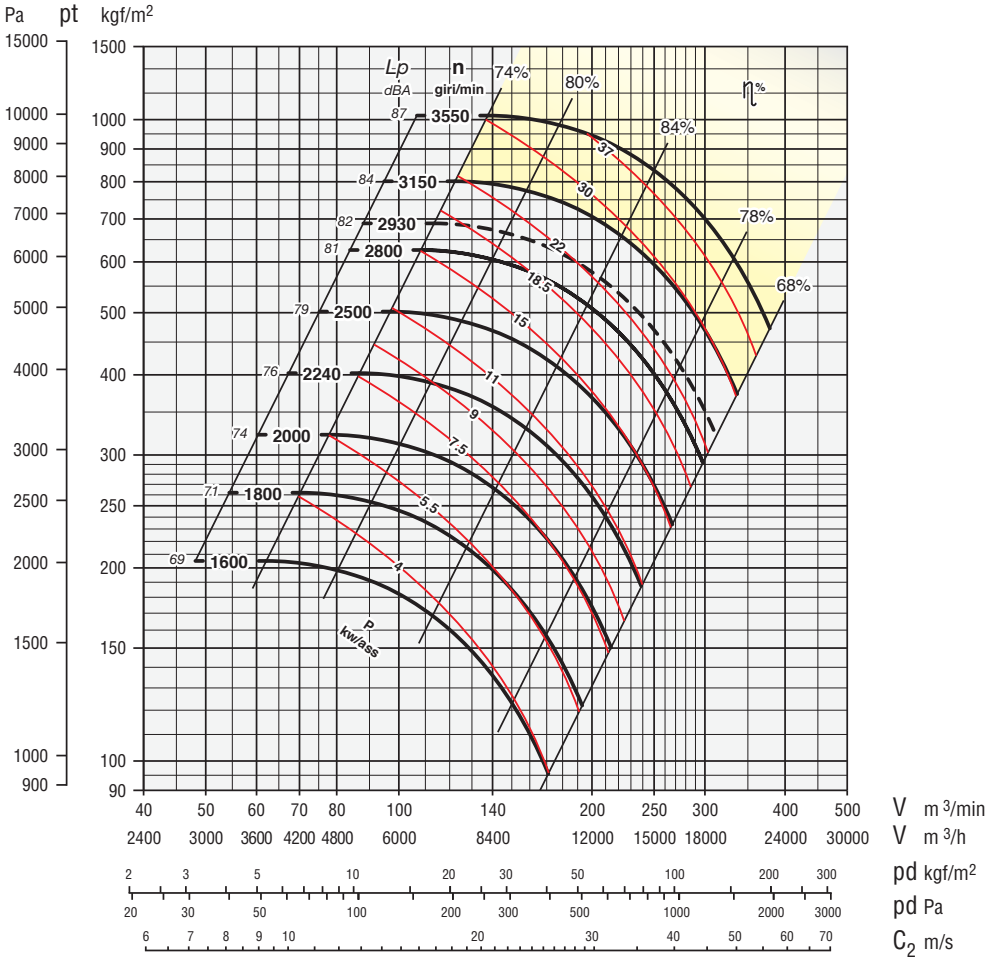

Secondo norme UNI EN ISO 5801:2009
(UNI 10531:1995)
According to the UNI EN ISO 5801:2009
(UNI 10531:1995)
Selon normes UNI EN ISO 5801:2009
(UNI 10531:1995)
Rohrleitung nach UNI EN ISO 5801:2009
(UNI 10531:1995)
Segun normas UNI EN ISO 5801:2009
(UNI 10531:1995)

ZONA IN GIALLO - Consultare ufficio tecnico
YELLOW ZONE - Consult technical office
ZONE EN JAUNE - Consulter le bureau technique
GELBE ZONE - Planungsbüro konsultieren
ZONA AMARILLA - Consultar la oficina técnica

Giri massimi ammissibili:
Maximum admissible rounds:
Tours maxima admissibles:
Höchste zulässige Drehzahl:
Revoluciones máximas admisible:
<90°C = 3550 giri/min.
90÷200°C = 3150 giri/min.
200÷350°C = 2800 giri/min.

Tolleranza sulla rumorosità + 3 dBA
Noise level tolerance + 3 dBA
Tolérance sur niveau sonore + 3 dBA
Toleranz Schallpegel + 3 dBA
Tolerancia sobre la intensidad acústica + 3 dBA

kw assorbiti ventilatore tolleranza ± 3%
kw consumed fan tolerance ± 3%
Tolérance sur Pabs kw ± 3%
Toleranz der Wellenleistung ±3 %
kw absorbidos ventilador tolerancia ± 3%

DIMENSIONI D'INGOMBRO in mm
OVERALL DIMENSIONS in mm
DIMENSIONS D'ENCOMBREMENT en mm
MASSE in mm
DIMENSIONES EXTERNAS en mm

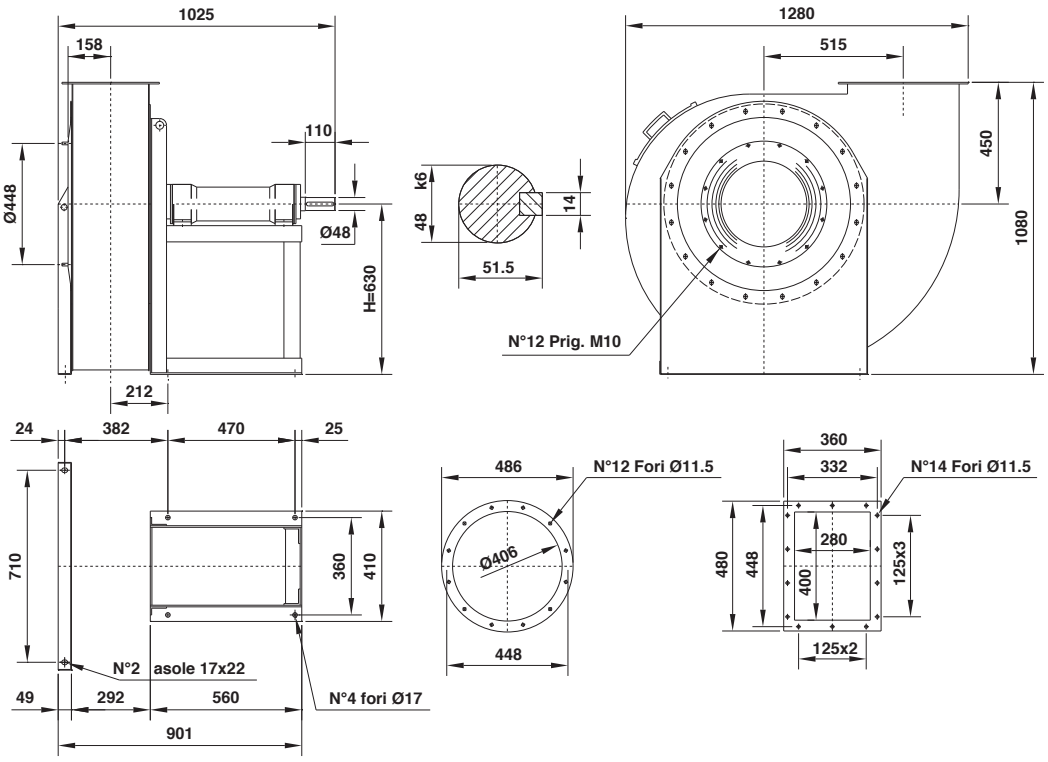

PD^2
GD^2 = 5,5 kgm²

Peso
Weight
Poids
Gewicht
Peso
kg 180

Supporto
Housing
Support
Lagerung
Soporte
50 AL 48
50 B 48

Il ventilatore è orientabile
The fan is revolvable
Le ventilateur est orientable
Ventilatorgehäuse ist drehbar
El ventilador es orientable

Orientamenti norme UNI ISO 13349 (viste lato trasmissione)
UNI ISO 13349 rules orientations (transmission side)
Orientations normes UNI ISO 13349 (vues coté transmission)
Gehäusestellungen nach UNI ISO 13349 Norm von der Antriebsseite aus gesehen
Orientaciónes normas UNI ISO 13349 (vistas desde el lado de transmisión)

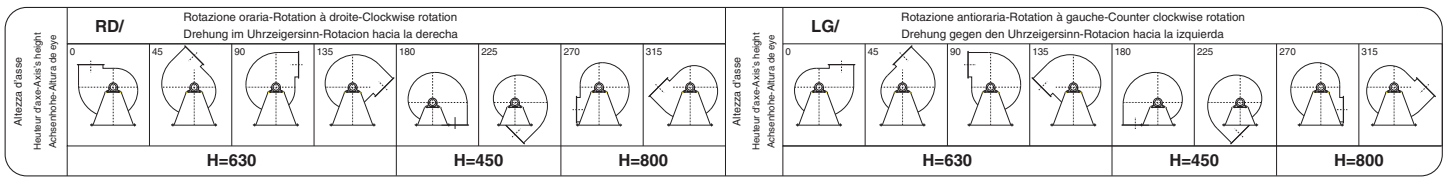

TRc 711

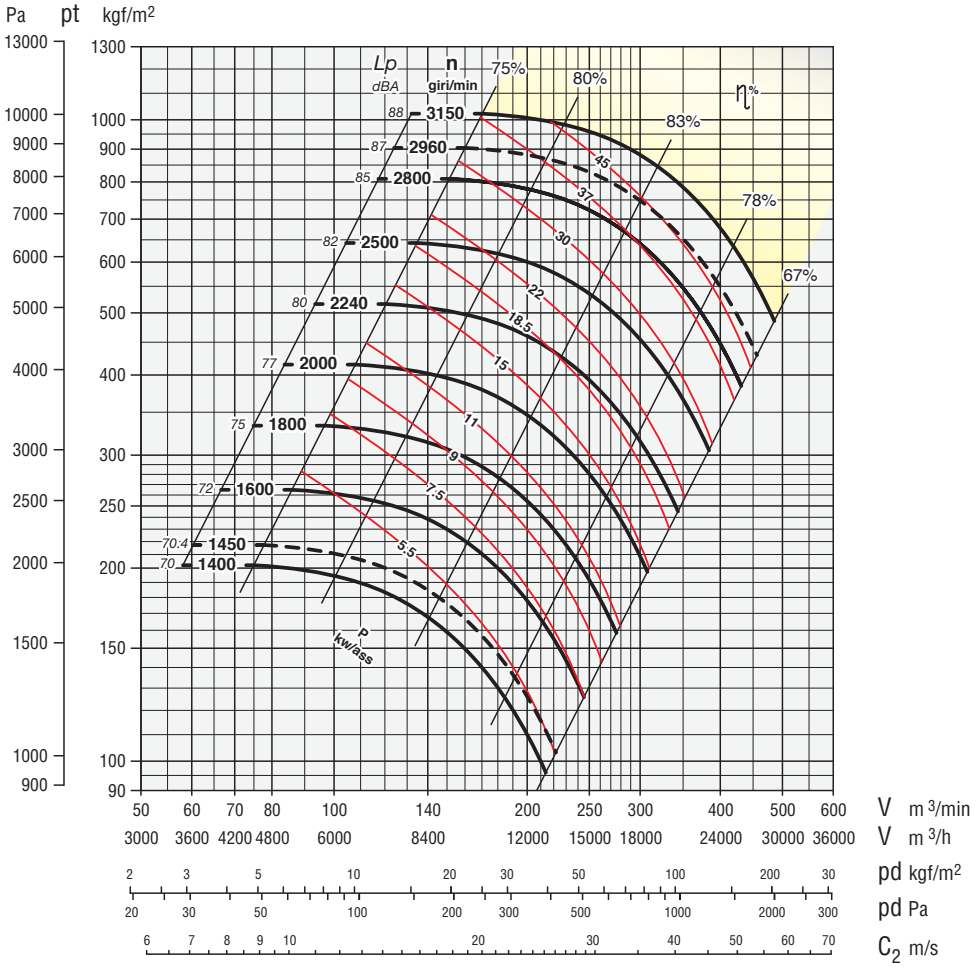

Secondo norme UNI EN ISO 5801:2009
(UNI 10531:1995)
According to the UNI EN ISO 5801:2009
(UNI 10531:1995)
Selon normes UNI EN ISO 5801:2009
(UNI 10531:1995)
Rohrleitung nach UNI EN ISO 5801:2009
(UNI 10531:1995)
Segun normas UNI EN ISO 5801:2009
(UNI 10531:1995)

ZONA IN GIALLO - Consultare ufficio tecnico
YELLOW ZONE - Consult technical office
ZONE EN JAUNE - Consulter le bureau technique
GELBE ZONE - Planungsbüro konsultieren
ZONA AMARILLA - Consultar la oficina técnica

Giri massimi ammissibili:
Maximum admissible rounds:
Tours maxima admissibles:
Höchste zulässige Drehzahl:
Revoluciones máximas admisible:
<90°C = 3150 giri/min.
90÷200°C = 2800 giri/min.
200÷350°C = 2500 giri/min.

Tolleranza sulla rumorosità + 3 dBA
Noise level tolerance + 3 dBA
Tolérance sur niveau sonore + 3 dBA
Toleranz Schallpegel + 3 dBA
Tolerancia sobre la intensidad acústica + 3 dBA

kw assorbiti ventilatore tolleranza ± 3%
kw consumed fan tolerance ± 3%
Tolérance sur Pabs kw ± 3%
Toleranz der Wellenleistung ±3 %
kw absorbidos ventilador tolerancia ± 3%

DIMENSIONI D'INGOMBRO in mm
OVERALL DIMENSIONS in mm
DIMENSIONS D'ENCOMBREMENT en mm
MASSE in mm
DIMENSIONES EXTERNAS en mm

(…) Ventilatore con ventolina di raffreddamento
Fan with cooling fan
Ventilateur avec helice de refroidissement
Ventilator mit kleinem kühlflügel
Ventilador con hélice de refrigeración

PD^2
GD^2 = 10,5 kgm^2

Peso
Weight
Poids kg 290
Gewicht
Peso

Supporto
Housing
Support 50 AR 48
Lagerung 50 BR 48
Soporte

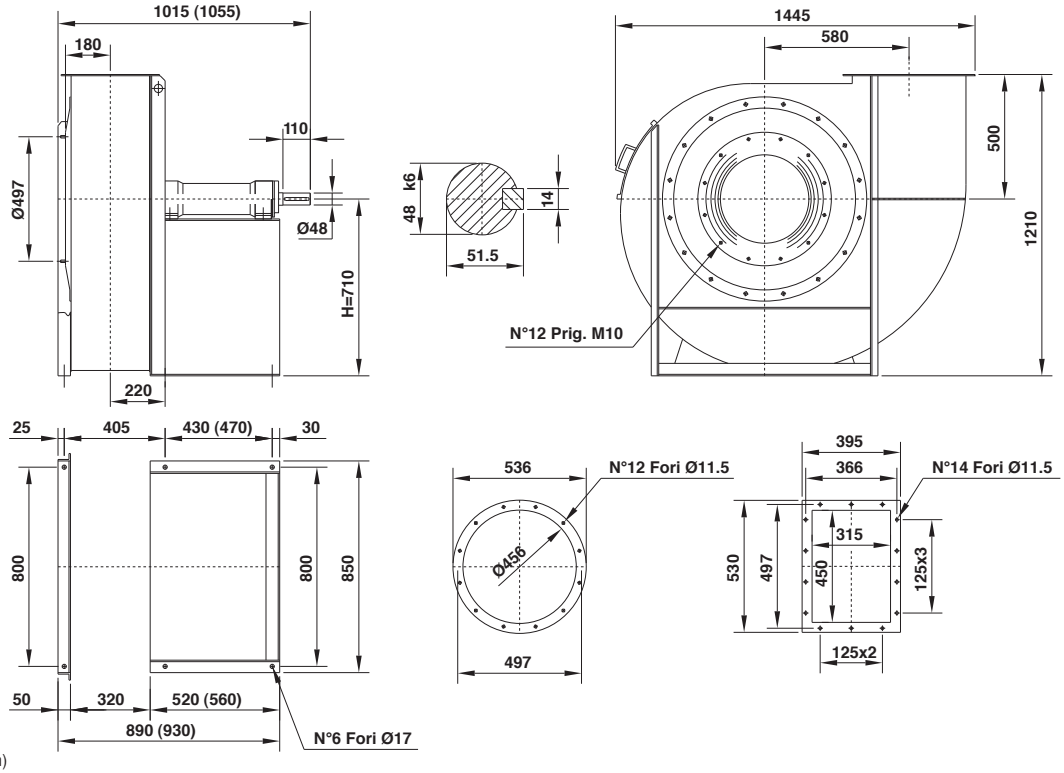

Il ventilatore non è orientabile
The fan is not revolvable
Le ventilateur n'est pas orientable
Ventilatorgehäuse ist nicht drehbar
El ventilador no es orientable

Orientamenti norme UNI ISO 13349 (viste lato trasmissione)
UNI ISO 13349 rules orientations (transmission side)
Orientations normes UNI ISO 13349 (vues coté transmission)
Gehäusestellungen nach UNI ISO 13349 Norm von der Antriebsseite aus gesehen
Orientaciónes normas UNI ISO 13349 (vistas desde el lado de transmisión)

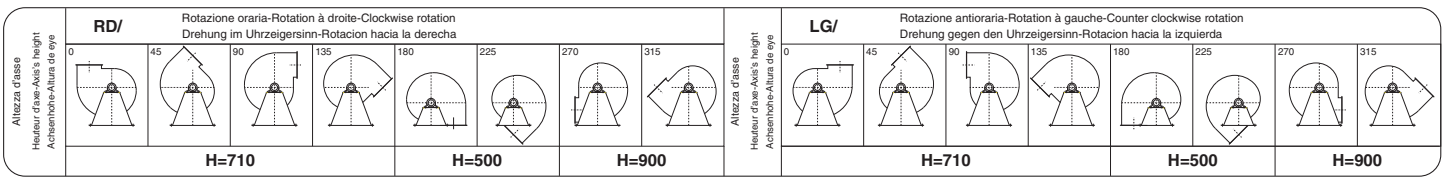

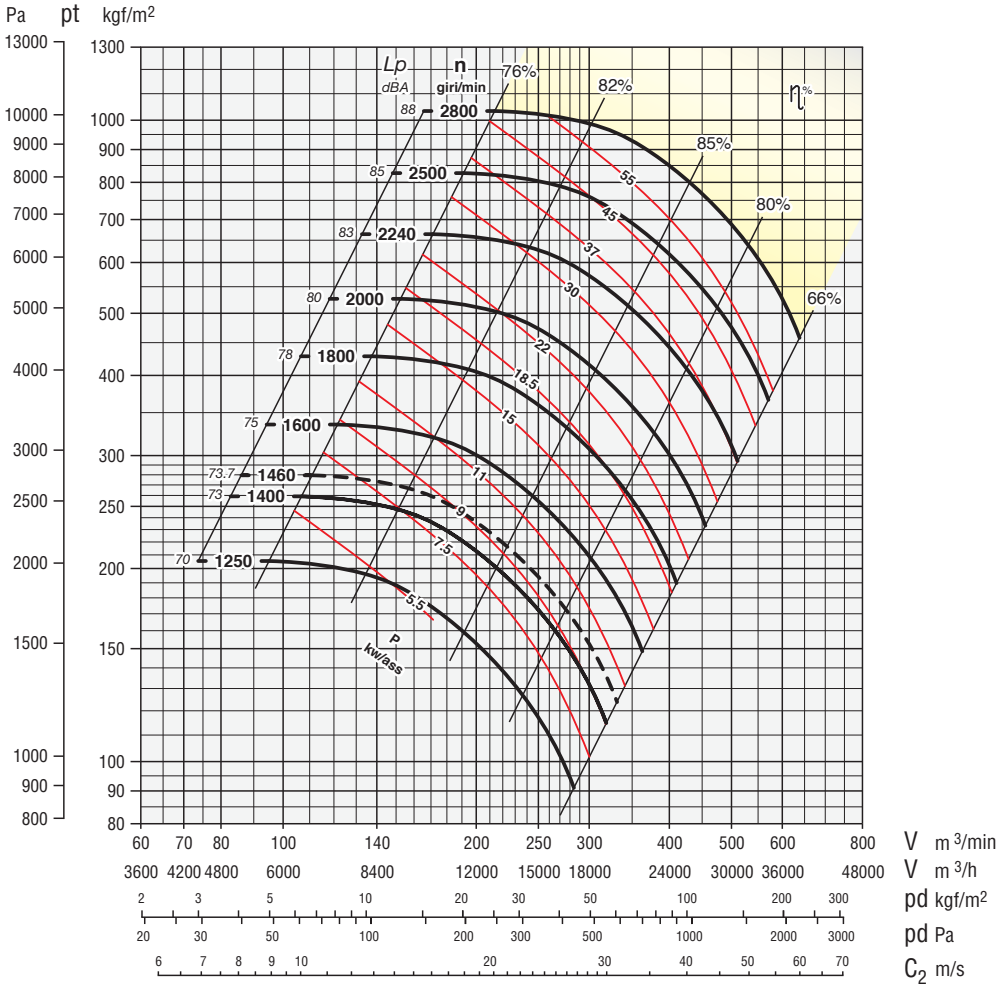

Secondo norme UNI EN ISO 5801:2009
(UNI 10531:1995)
According to the UNI EN ISO 5801:2009
(UNI 10531:1995)
Selon normes UNI EN ISO 5801:2009
(UNI 10531:1995)
Rohrleitung nach UNI EN ISO 5801:2009
(UNI 10531:1995)
Segun normas UNI EN ISO 5801:2009
(UNI 10531:1995)

ZONA IN GIALLO - Consultare ufficio tecnico
YELLOW ZONE - Consult technical office
ZONE EN JAUNE - Consulter le bureau technique
GELBE ZONE - Planungsbüro konsultieren
ZONA AMARILLA - Consultar la oficina técnica

Giri massimi ammissibili:
Maximum admissible rounds:
Tours maxima admissibles:
Höchste zulässige Drehzahl:
Revoluciones máximas admisible:
<90°C = 2800 giri/min.
90÷200°C = 2500 giri/min.
200÷350°C = 2240 giri/min.

Tolleranza sulla rumorosità + 3 dBA
Noise level tolerance + 3 dBA
Tolérance sur niveau sonore + 3 dBA
Toleranz Schallpegel + 3 dBA
Tolerancia sobre la intensidad acústica + 3 dBA

kw assorbiti ventilatore tolleranza ± 3%
kw consumed fan tolerance ± 3%
Tolérance sur Pabs kw ± 3%
Toleranz der Wellenleistung ±3 %
kw absorbidos ventilador tolerancia ± 3%

DIMENSIONI D'INGOMBRO in mm
OVERALL DIMENSIONS in mm
DIMENSIONS D'ENCOMBREMENT en mm
MASSE in mm
DIMENSIONES EXTERNAS en mm

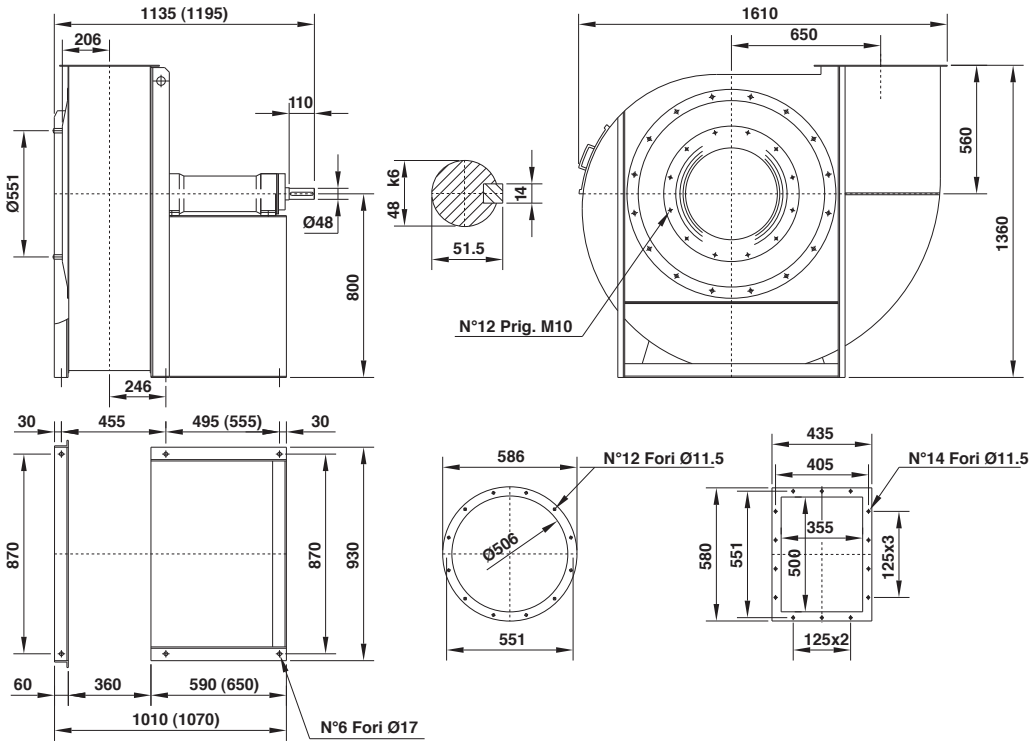

(…) Ventilatore con ventolina di raffreddamento
Fan with cooling fan
Ventilateur avec helice de refroidissement
Ventilator mit kleinem kühlflügel
Ventilador con hélice de refrigeración

PD^2 / GD^2 = 18 kgm²

Peso
Weight
Poids kg 345
Gewicht
Peso

Supporto
Housing
Support 55 AR 48
Lagerung 55 BR 48
Soporte

Il ventilatore non è orientabile
The fan is not revolvable
Le ventilateur n'est pas orientable
Ventilatorgehäuse ist nicht drehbar
El ventilador no es orientable

Orientamenti norme UNI ISO 13349 (viste lato trasmissione)
UNI ISO 13349 rules orientations (transmission side)
Orientations normes UNI ISO 13349 (vues coté transmission)
Gehäusestellungen nach UNI ISO 13349 Norm von der Antriebsseite aus gesehen
Orientaciónes normas UNI ISO 13349 (vistas desde el lado de transmisión)

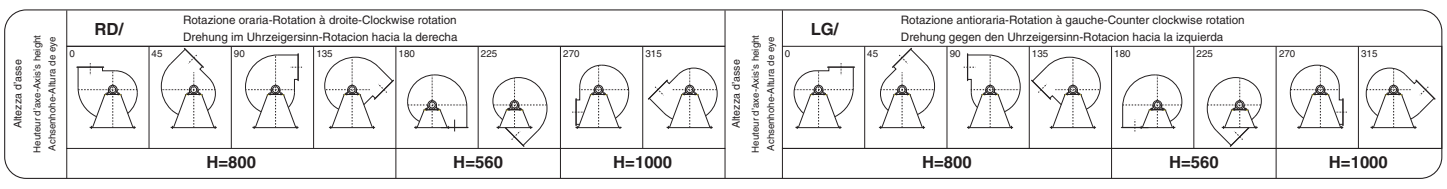

TRc 901

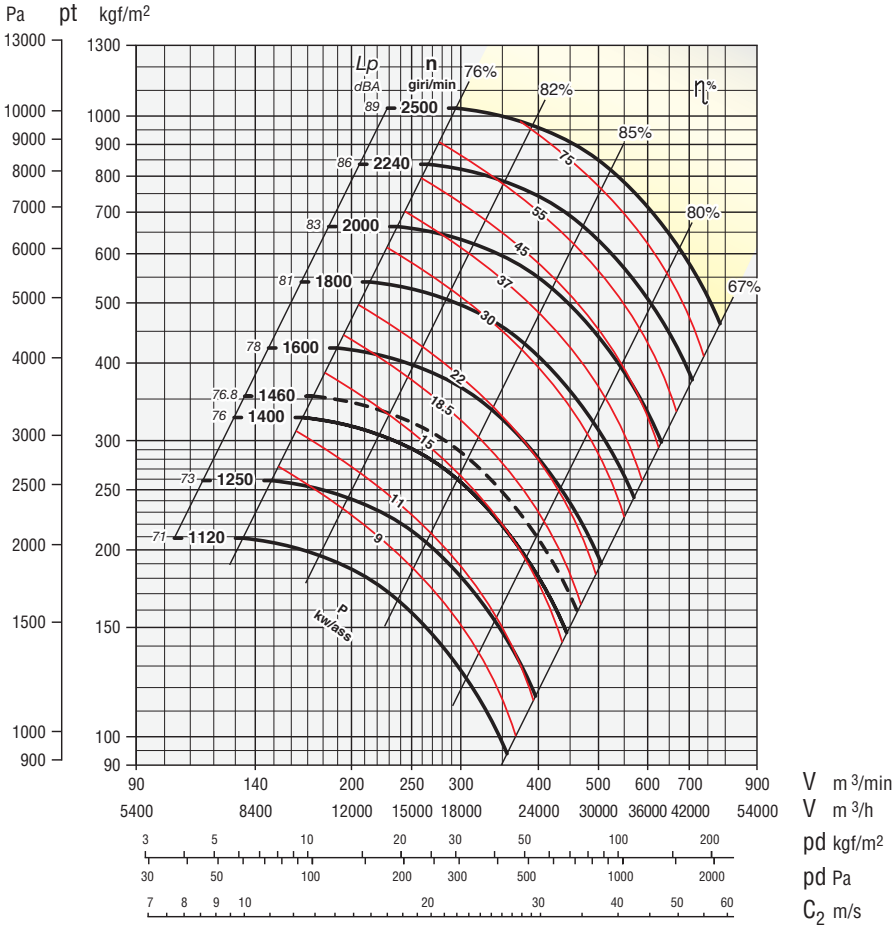

Secondo norme UNI EN ISO 5801:2009
(UNI 10531:1995)
According to the UNI EN ISO 5801:2009
(UNI 10531:1995)
Selon normes UNI EN ISO 5801:2009
(UNI 10531:1995)
Rohrleitung nach UNI EN ISO 5801:2009
(UNI 10531:1995)
Segun normas UNI EN ISO 5801:2009
(UNI 10531:1995)

ZONA IN GIALLO - Consultare ufficio tecnico
YELLOW ZONE - Consult technical office
ZONE EN JAUNE - Consulter le bureau technique
GELBE ZONE - Planungsbüro konsultieren
ZONA AMARILLA - Consultar la oficina técnica

Giri massimi ammissibili:
Maximum admissible rounds:
Tours maxima admissibles:
Höchste zulässige Drehzahl:
Revoluciones máximas admisible:
<90°C = 2500 giri/min.
90÷200°C = 2240 giri/min.
200÷350°C = 2000 giri/min.

Tolleranza sulla rumorosità + 3 dBA
Noise level tolerance + 3 dBA
Tolérance sur niveau sonore + 3 dBA
Toleranz Schallpegel + 3 dBA
Tolerancia sobre la intensidad acústica + 3 dBA

kw assorbiti ventilatore tolleranza ± 3%
kw consumed fan tolerance ± 3%
Tolérance sur Pabs kw ± 3%
Toleranz der Wellenleistung ±3 %
kw absorbidos ventilador tolerancia ± 3%

DIMENSIONI D'INGOMBRO in mm
OVERALL DIMENSIONS in mm
DIMENSIONS D'ENCOMBREMENT en mm
MASSE in mm
DIMENSIONES EXTERNAS en mm

(…) Ventilatore con ventolina di raffreddamento
Fan with cooling fan
Ventilateur avec helice de refroidissement
Ventilator mit kleinem kühlflügel
Ventilador con hélice de refrigeración

PD^2
GD^2 = 33 kgm²

Peso
Weight
Poids kg 412
Gewicht
Peso

Supporto
Housing
Support 60 AR 55
Lagerung 60 BR 55
Soporte

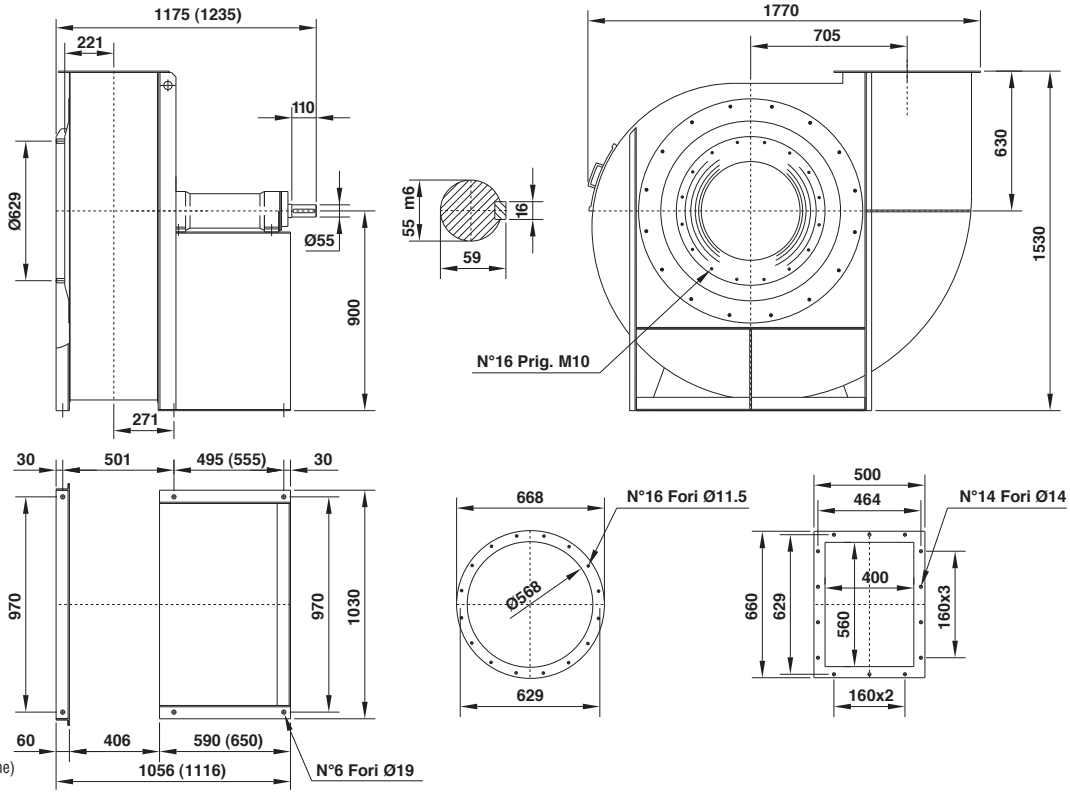

Il ventilatore non è orientabile
The fan is not revolvable
Le ventilateur n'est pas orientable
Ventilatorgehäuse ist nicht drehbar
El ventilador no es orientable

Orientamenti norme UNI ISO 13349 (viste lato trasmissione)
UNI ISO 13349 rules orientations (transmission side)
Orientations normes UNI ISO 13349 (vues coté transmission)
Gehäusestellungen nach UNI ISO 13349 Norm von der Antriebsseite aus gesehen
Orientaciónes normas UNI ISO 13349 (vistas desde el lado de transmisión)

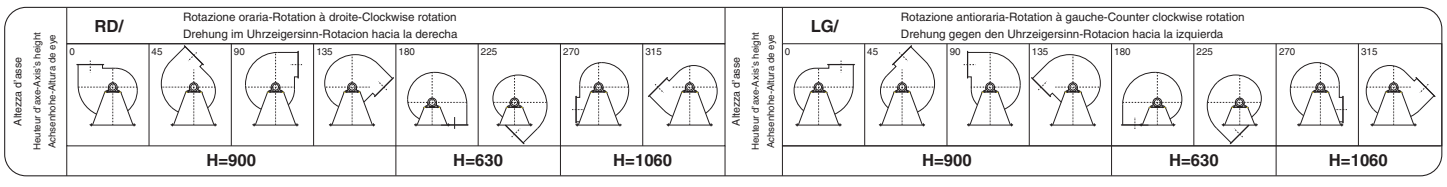

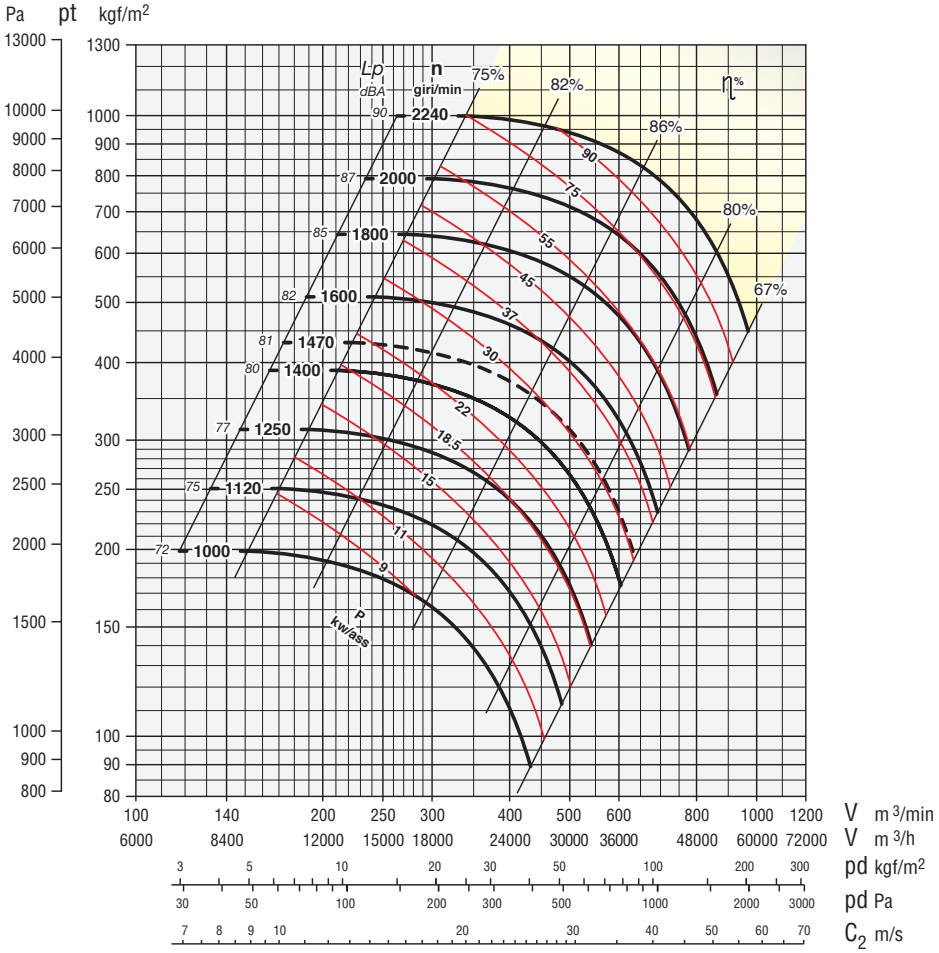

Secondo norme UNI EN ISO 5801:2009
(UNI 10531:1995)
According to the UNI EN ISO 5801:2009
(UNI 10531:1995)
Selon normes UNI EN ISO 5801:2009
(UNI 10531:1995)
Rohrleitung nach UNI EN ISO 5801:2009
(UNI 10531:1995)
Segun normas UNI EN ISO 5801:2009
(UNI 10531:1995)

ZONA IN GIALLO - Consultare ufficio tecnico
YELLOW ZONE - Consult technical office
ZONE EN JAUNE - Consulter le bureau technique
GELBE ZONE - Planungsbüro konsultieren
ZONA AMARILLA - Consultar la oficina técnica

Giri massimi ammissibili:
Maximum admissible rounds:
Tours maxima admissibles:
Höchste zulässige Drehzahl:
Revoluciones máximas admisible:
<90°C = 2240 giri/min.
90÷200°C = 2000 giri/min.
200÷350°C = 1800 giri/min.

Tolleranza sulla rumorosità + 3 dBA
Noise level tolerance + 3 dBA
Tolérance sur niveau sonore + 3 dBA
Toleranz Schallpegel + 3 dBA
Tolerancia sobre la intensidad acústica + 3 dBA

kw assorbiti ventilatore tolleranza ± 3%
kw consumed fan tolerance ± 3%
Tolérance sur Pabs kw ± 3%
Toleranz der Wellenleistung ±3 %
kw absorbidos ventilador tolerancia ± 3%

DIMENSIONI D'INGOMBRO in mm
OVERALL DIMENSIONS in mm
DIMENSIONS D'ENCOMBREMENT en mm
MASSE in mm
DIMENSIONES EXTERNAS en mm

PD^2
GD^2 = 51 kgm²

Peso
Weight
Poids kg 551
Gewicht
Peso

Supporto
Housing
Support SNL 516
Lagerung
Soporte

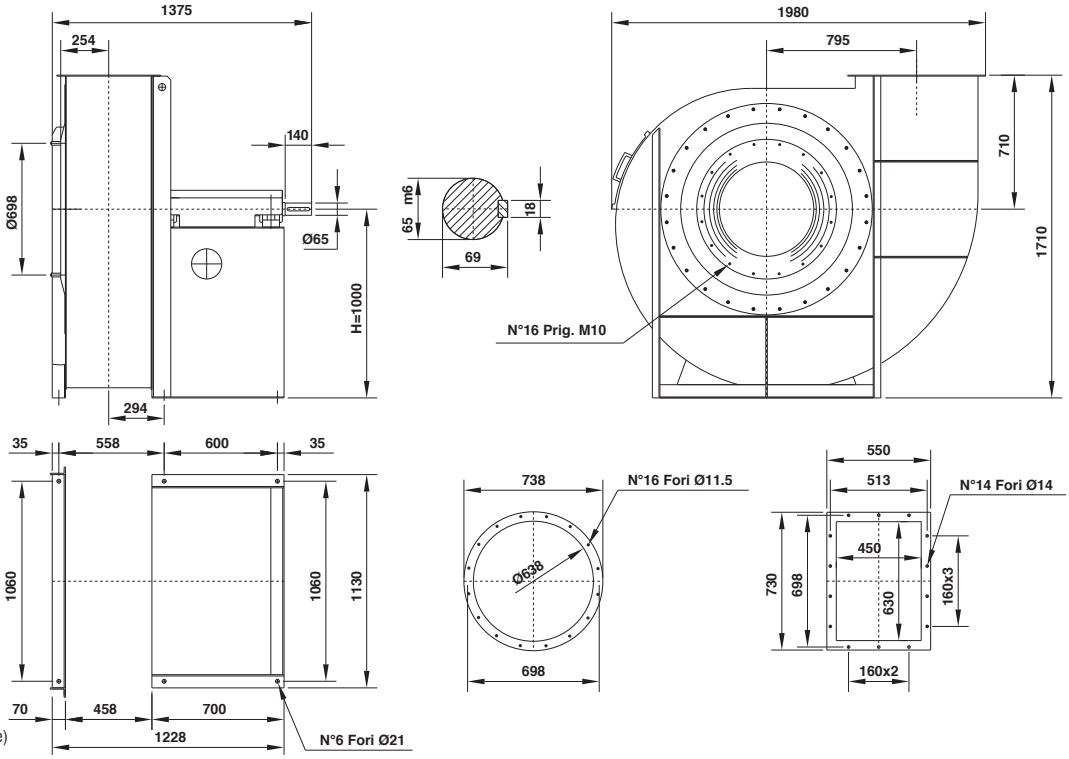

Il ventilatore non è orientabile
The fan is not revolvable
Le ventilateur n'est pas orientable
Ventilatorgehäuse ist nicht drehbar
El ventilador no es orientable

Orientamenti norme UNI ISO 13349 (viste lato trasmissione)
UNI ISO 13349 rules orientations (transmission side)
Orientations normes UNI ISO 13349 (vues coté transmission)
Gehäusestellungen nach UNI ISO 13349 Norm von der Antriebsseite aus gesehen
Orientaciónes normas UNI ISO 13349 (vistas desde el lado de transmisión)

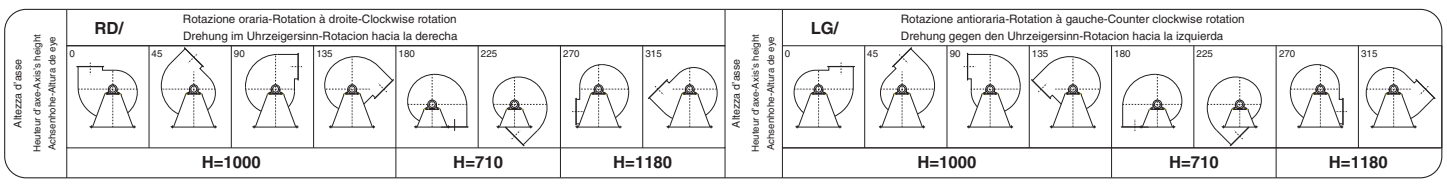

TRc 1121

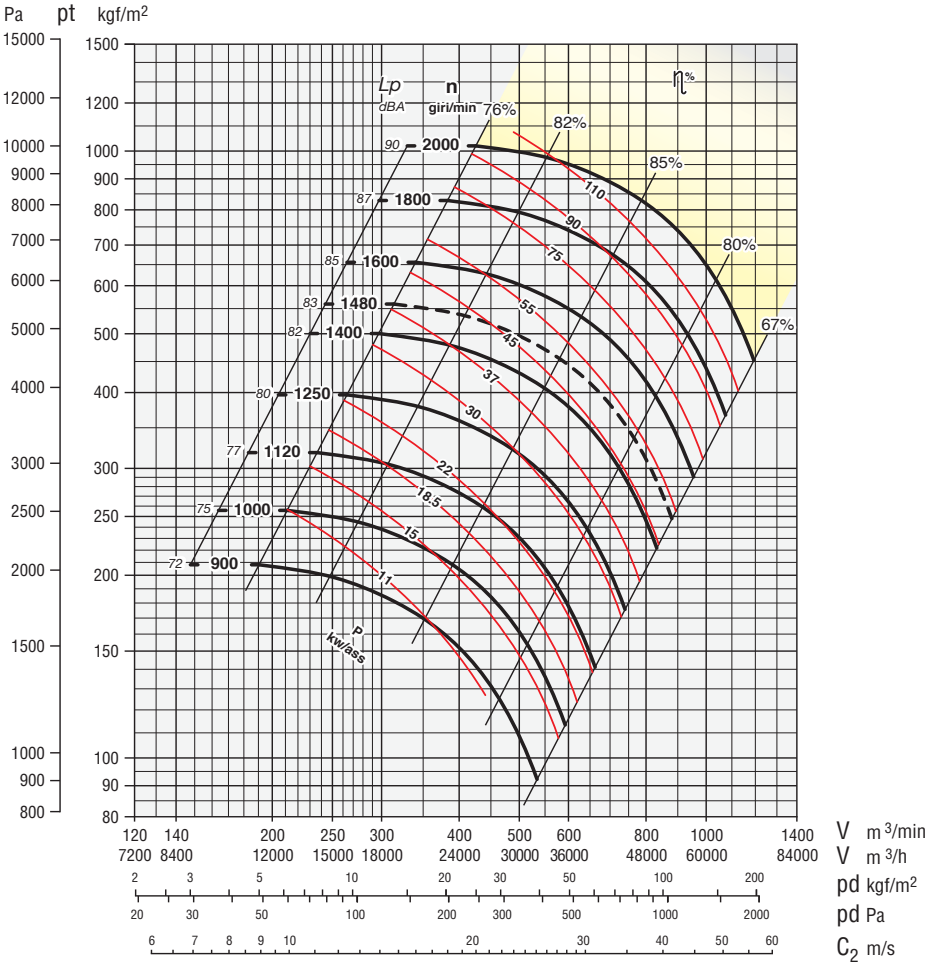

Secondo norme UNI EN ISO 5801:2009
(UNI 10531:1995)
According to the UNI EN ISO 5801:2009
(UNI 10531:1995)
Selon normes UNI EN ISO 5801:2009
(UNI 10531:1995)
Rohrleitung nach UNI EN ISO 5801:2009
(UNI 10531:1995)
Segun normas UNI EN ISO 5801:2009
(UNI 10531:1995)

ZONA IN GIALLO - Consultare ufficio tecnico
YELLOW ZONE - Consult technical office
ZONE EN JAUNE - Consulter le bureau technique
GELBE ZONE - Planungsbüro konsultieren
ZONA AMARILLA - Consultar la oficina técnica

Giri massimi ammissibili:
Maximum admissible rounds:
Tours maxima admissibles:
Höchste zulässige Drehzahl:
Revoluciones máximas admisible:
<90°C = 2000 giri/min.
90÷200°C = 1800 giri/min.
200÷350°C = 1600 giri/min.

Tolleranza sulla rumorosità + 3 dBA
Noise level tolerance + 3 dBA
Tolérance sur niveau sonore + 3 dBA
Toleranz Schallpegel + 3 dBA
Tolerancia sobre la intensidad acústica + 3 dBA

kw assorbiti ventilatore tolleranza ± 3%
kw consumed fan tolerance ± 3%
Tolérance sur Pabs kw ± 3%
Toleranz der Wellenleistung ±3 %
kw absorbidos ventilador tolerancia ± 3%

DIMENSIONI D'INGOMBRO in mm
OVERALL DIMENSIONS in mm
DIMENSIONS D'ENCOMBREMENT en mm
MASSE in mm
DIMENSIONES EXTERNAS en mm

PD^2
GD^2 = 80 kgm²

Peso
Weight
Poids kg 836
Gewicht
Peso

Supporto
Housing
Support SNL 517
Lagerung
Soporte

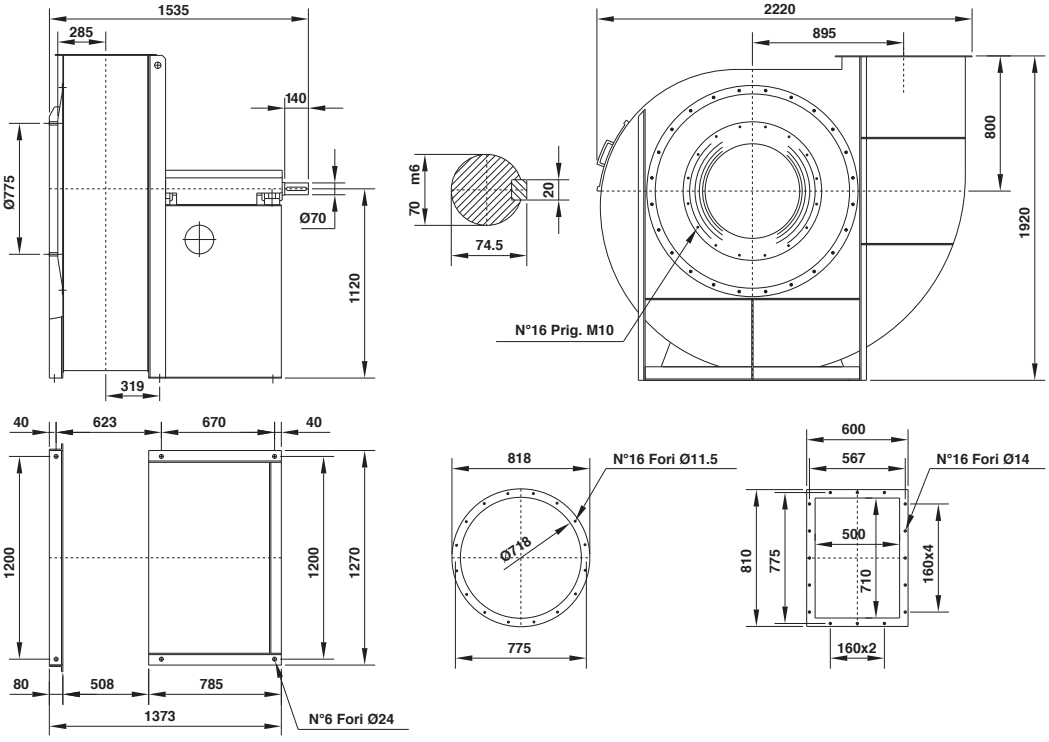

Il ventilatore non è orientabile
The fan is not revolvable
Le ventilateur n'est pas orientable
Ventilatorgehäuse ist nicht drehbar
El ventilador no es orientable

Orientamenti norme UNI ISO 13349 (viste lato trasmissione)
UNI ISO 13349 rules orientations (transmission side)
Orientations normes UNI ISO 13349 (vues coté transmission)
Gehäusestellungen nach UNI ISO 13349 Norm von der Antriebsseite aus gesehen
Orientaciónes normas UNI ISO 13349 (vistas desde el lado de transmisión)

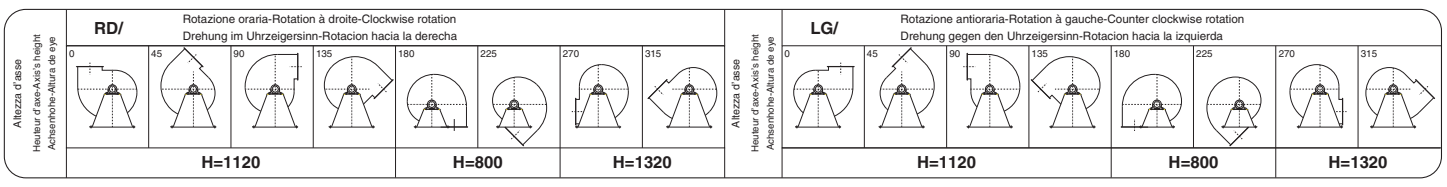

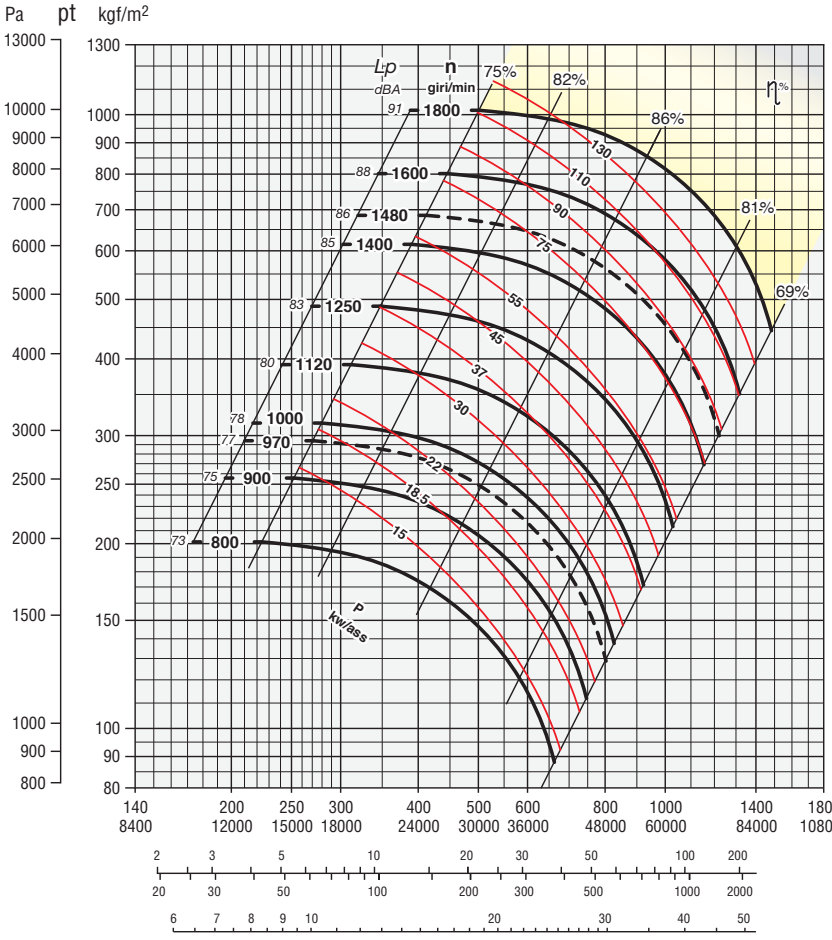

Secondo norme UNI EN ISO 5801:2009
(UNI 10531:1995)
According to the UNI EN ISO 5801:2009
(UNI 10531:1995)
Selon normes UNI EN ISO 5801:2009
(UNI 10531:1995)
Rohrleitung nach UNI EN ISO 5801:2009
(UNI 10531:1995)
Segun normas UNI EN ISO 5801:2009
(UNI 10531:1995)

ZONA IN GIALLO - Consultare ufficio tecnico
YELLOW ZONE - Consult technical office
ZONE EN JAUNE - Consulter le bureau technique
GELBE ZONE - Planungsbüro konsultieren
ZONA AMARILLA - Consultar la oficina técnica

Giri massimi ammissibili:
Maximum admissible rounds:
Tours maxima admissibles:
Höchste zulässige Drehzahl:
Revoluciones máximas admisible:
<90°C = 1800 giri/min.
90÷200°C = 1600 giri/min.
200÷350°C = 1400 giri/min.

Tolleranza sulla rumorosità + 3 dBA
Noise level tolerance + 3 dBA
Tolérance sur niveau sonore + 3 dBA
Toleranz Schallpegel + 3 dBA
Tolerancia sobre la intensidad acústica + 3 dBA

kw assorbiti ventilatore tolleranza ± 3%
kw consumed fan tolerance ± 3%
Tolérance sur Pabs kw ± 3%
Toleranz der Wellenleistung ±3 %
kw absorbidos ventilador tolerancia ± 3%

DIMENSIONI D'INGOMBRO in mm
OVERALL DIMENSIONS in mm
DIMENSIONS D'ENCOMBREMENT en mm
MASSE in mm
DIMENSIONES EXTERNAS en mm

PD^2
GD^2 = 120 kgm²

Peso
Weight
Poids kg 1022
Gewicht
Peso

Supporto
Housing
Support SNL 518
Lagerung
Soporte

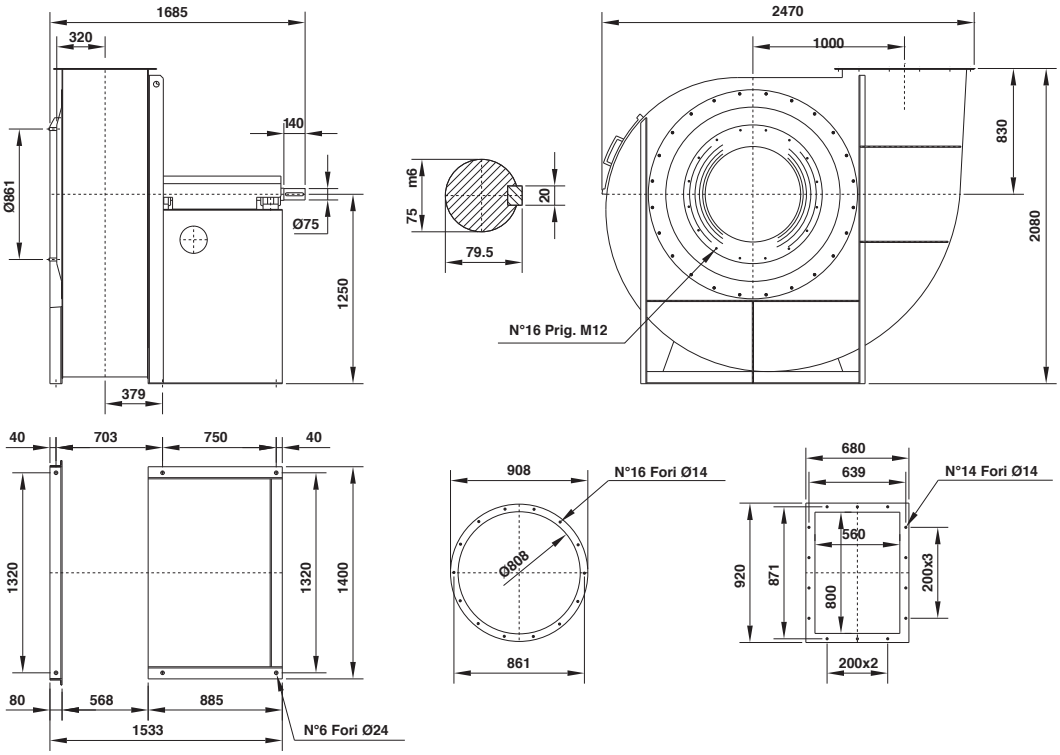

Il ventilatore non è orientabile
The fan is not revolvable
Le ventilateur n'est pas orientable
Ventilatorgehäuse ist nicht drehbar
El ventilador no es orientable

Orientamenti norme UNI ISO 13349 (viste lato trasmissione)
UNI ISO 13349 rules orientations (transmission side)
Orientations normes UNI ISO 13349 (vues coté transmission)
Gehäusestellungen nach UNI ISO 13349 Norm von der Antriebsseite aus gesehen
Orientaciónes normas UNI ISO 13349 (vistas desde el lado de transmisión)

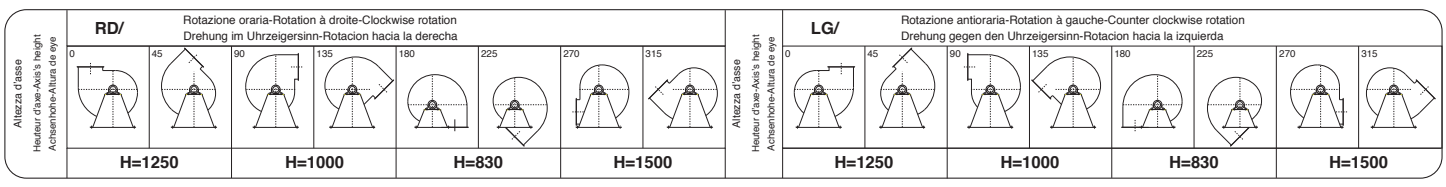

TRc 1401

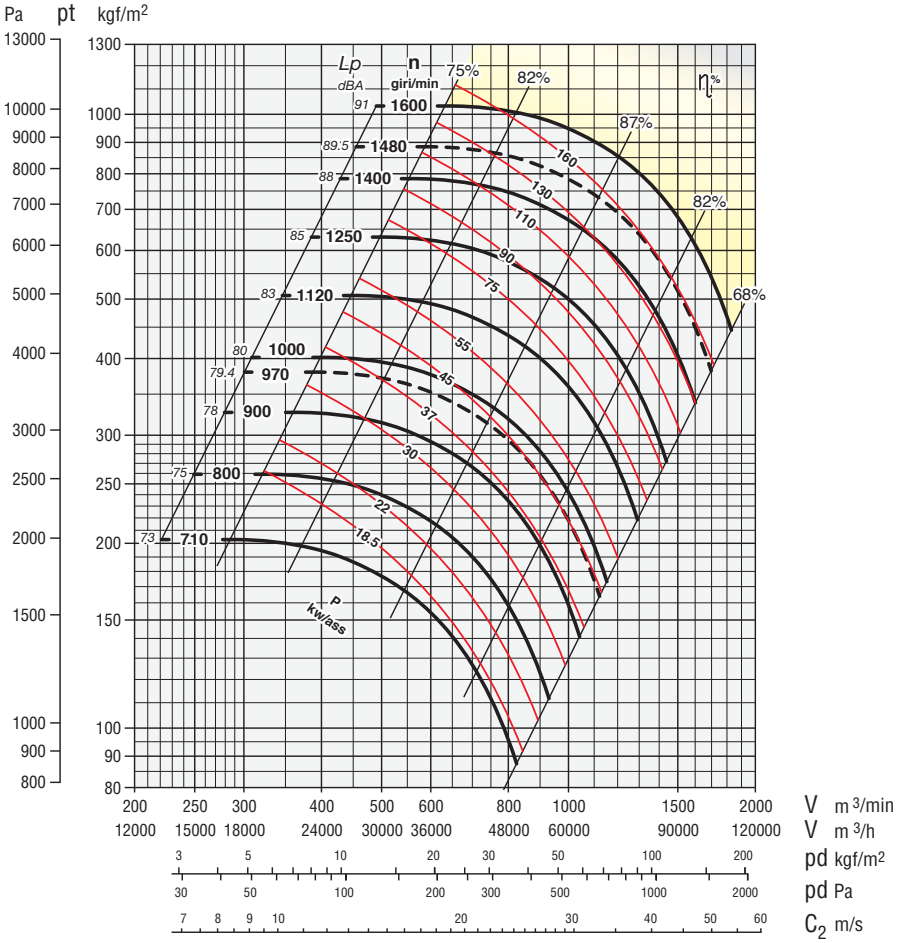

Secondo norme UNI EN ISO 5801:2009
(UNI 10531:1995)
According to the UNI EN ISO 5801:2009
(UNI 10531:1995)
Selon normes UNI EN ISO 5801:2009
(UNI 10531:1995)
Rohrleitung nach UNI EN ISO 5801:2009
(UNI 10531:1995)
Segun normas UNI EN ISO 5801:2009
(UNI 10531:1995)

ZONA IN GIALLO - Consultare ufficio tecnico
YELLOW ZONE - Consult technical office
ZONE EN JAUNE - Consulter le bureau technique
GELBE ZONE - Planungsbüro konsultieren
ZONA AMARILLA - Consultar la oficina técnica

Giri massimi ammissibili:
Maximum admissible rounds:
Tours maxima admissibles:
Höchste zulässige Drehzahl:
Revoluciones máximas admisible:
<90°C = 1600 giri/min.
90÷200°C = 1400 giri/min.
200÷350°C = 1250 giri/min.

Tolleranza sulla rumorosità + 3 dBA
Noise level tolerance + 3 dBA
Tolérance sur niveau sonore + 3 dBA
Toleranz Schallpegel + 3 dBA
Tolerancia sobre la intensidad acústica + 3 dBA

kw assorbiti ventilatore tolleranza ± 3%
kw consumed fan tolerance ± 3%
Tolérance sur Pabs kw ± 3%
Toleranz der Wellenleistung ±3 %
kw absorbidos ventilador tolerancia ± 3%

DIMENSIONI D'INGOMBRO in mm
OVERALL DIMENSIONS in mm
DIMENSIONS D'ENCOMBREMENT en mm
MASSE in mm
DIMENSIONES EXTERNAS en mm

PD^2
GD^2 = 230 kgm²

Peso
Weight
Poids kg 1385
Gewicht
Peso

Supporto
Housing
Support SNL 520
Lagerung
Soporte

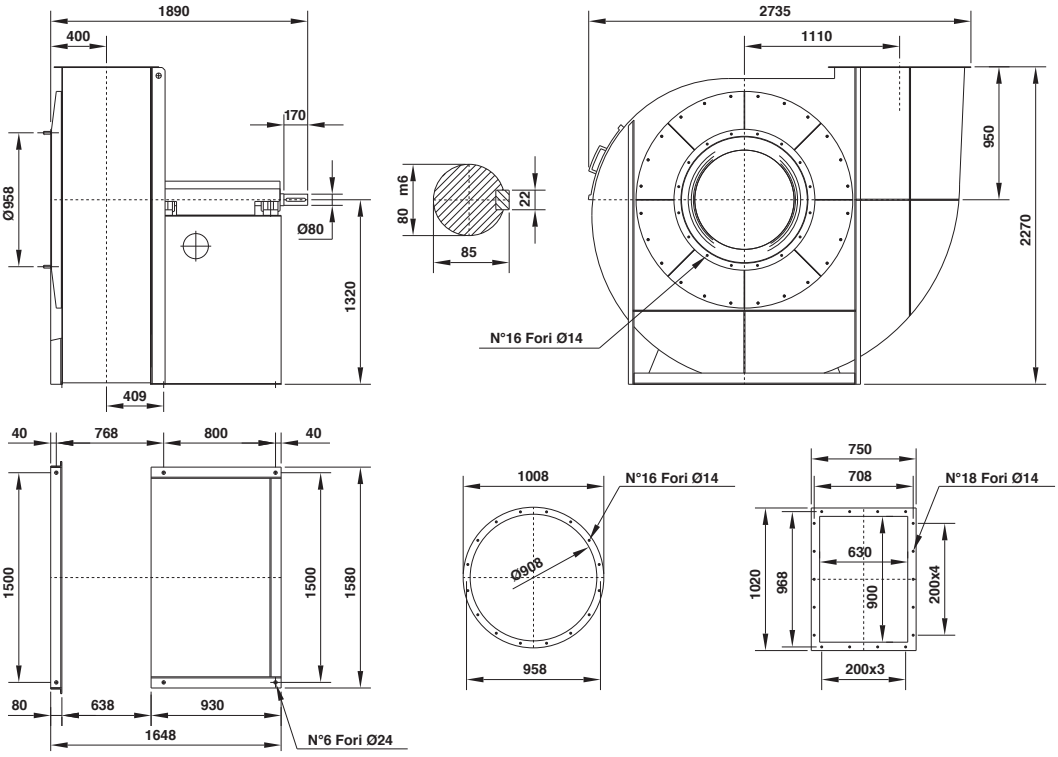

Il ventilatore non è orientabile
The fan is not revolvable
Le ventilateur n'est pas orientable
Ventilatorgehäuse ist nicht drehbar
El ventilador no es orientable

Orientamenti norme UNI ISO 13349 (viste lato trasmissione)
UNI ISO 13349 rules orientations (transmission side)
Orientations normes UNI ISO 13349 (vues coté transmission)
Gehäusestellungen nach UNI ISO 13349 Norm von der Antriebsseite aus gesehen
Orientaciónes normas UNI ISO 13349 (vistas desde el lado de transmisión)

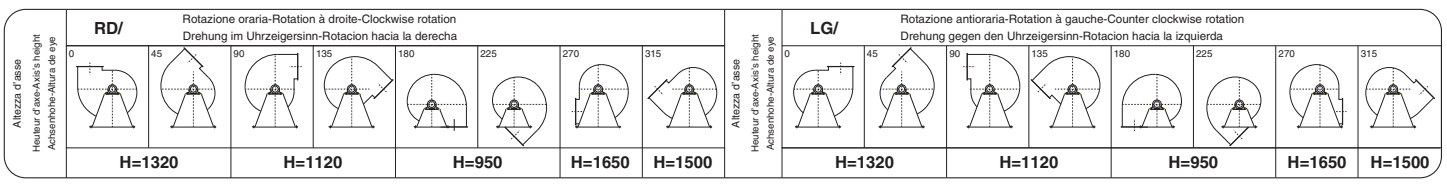

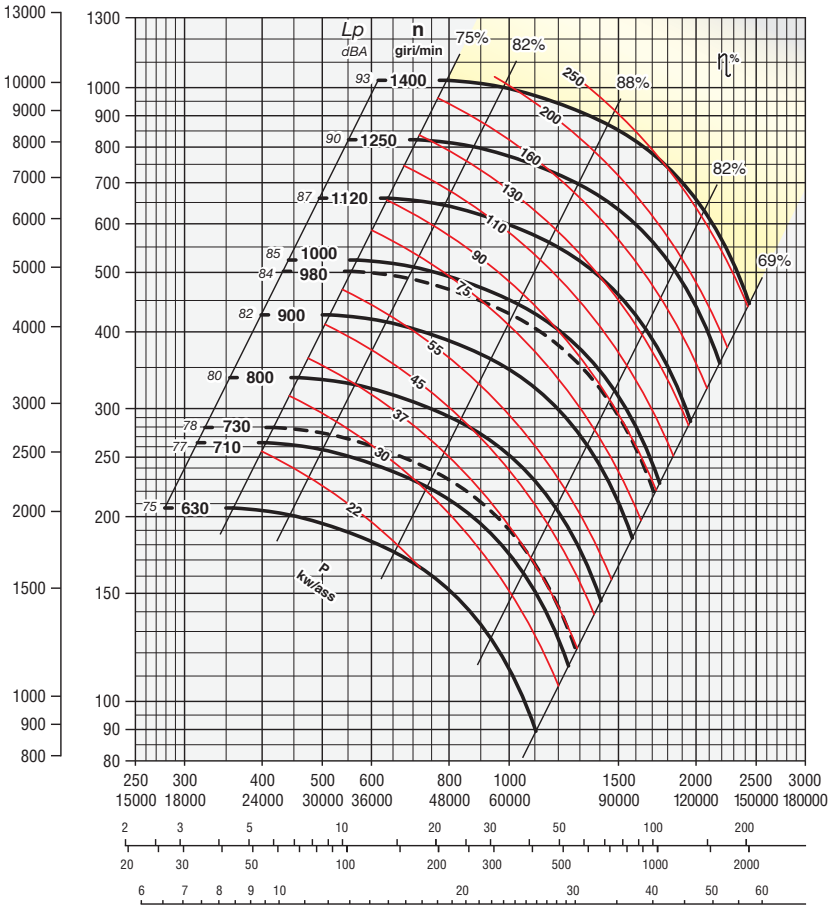

Secondo norme UNI EN ISO 5801:2009
(UNI 10531:1995)
According to the UNI EN ISO 5801:2009
(UNI 10531:1995)
Selon normes UNI EN ISO 5801:2009
(UNI 10531:1995)
Rohrleitung nach UNI EN ISO 5801:2009
(UNI 10531:1995)
Segun normas UNI EN ISO 5801:2009
(UNI 10531:1995)

ZONA IN GIALLO - Consultare ufficio tecnico
YELLOW ZONE - Consult technical office
ZONE EN JAUNE - Consulter le bureau technique
GELBE ZONE - Planungsbüro konsultieren
ZONA AMARILLA - Consultar la oficina técnica

Giri massimi ammissibili:
Maximum admissible rounds:
Tours maxima admissibles:
Höchste zulässige Drehzahl:
Revoluciones máximas admisible:
<90°C = 1400 giri/min.
90÷200°C = 1250 giri/min.
200÷350°C = 1100 giri/min.

Tolleranza sulla rumorosità + 3 dBA
Noise level tolerance + 3 dBA
Tolérance sur niveau sonore + 3 dBA
Toleranz Schallpegel + 3 dBA
Tolerancia sobre la intensidad acústica + 3 dBA

kw assorbiti ventilatore tolleranza ± 3%
kw consumed fan tolerance ± 3%
Tolérance sur Pabs kw ± 3%
Toleranz der Wellenleistung ±3 %
kw absorbidos ventilador tolerancia ± 3%

DIMENSIONI D'INGOMBRO in mm
OVERALL DIMENSIONS in mm
DIMENSIONS D'ENCOMBREMENT en mm
MASSE in mm
DIMENSIONES EXTERNAS en mm

PD^2
GD^2 = 370 kgm²

Peso
Weight
Poids kg 1810
Gewicht
Peso

Supporto
Housing
Support SNL 522
Lagerung
Soporte

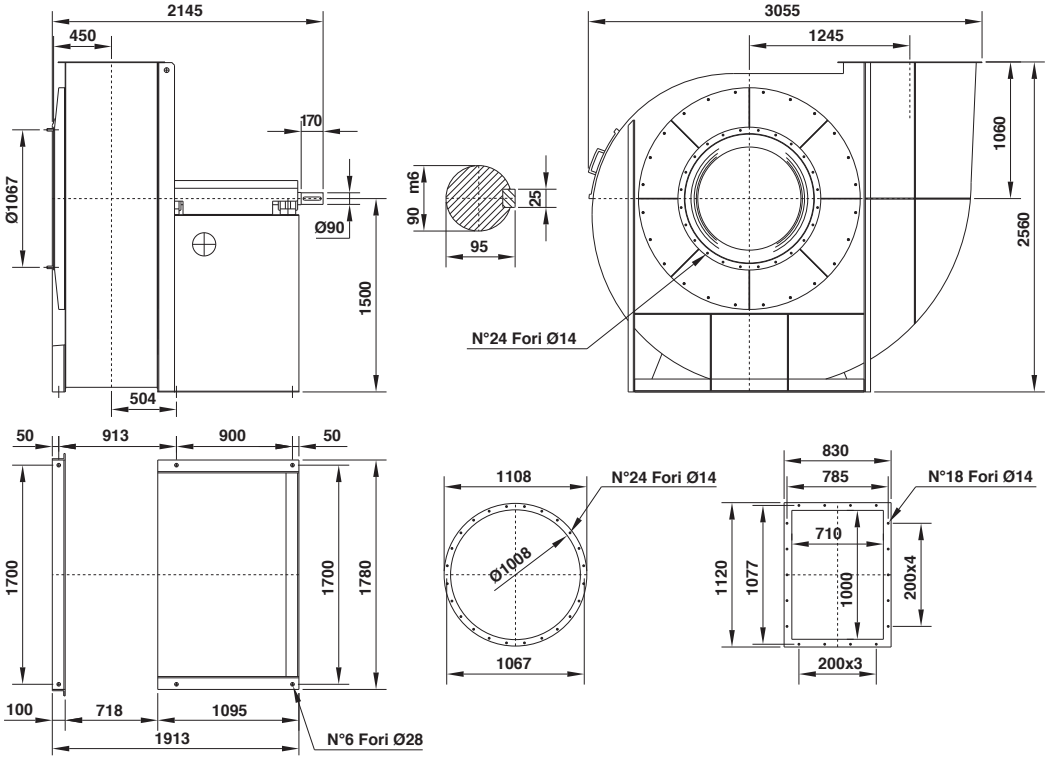

Il ventilatore non è orientabile
The fan is not revolvable
Le ventilateur n'est pas orientable
Ventilatorgehäuse ist nicht drehbar
El ventilador no es orientable

Orientamenti norme UNI ISO 13349 (viste lato trasmissione)
UNI ISO 13349 rules orientations (transmission side)
Orientations normes UNI ISO 13349 (vues coté transmission)
Gehäusestellungen nach UNI ISO 13349 Norm von der Antriebsseite aus gesehen
Orientaciónes normas UNI ISO 13349 (vistas desde el lado de transmisión)

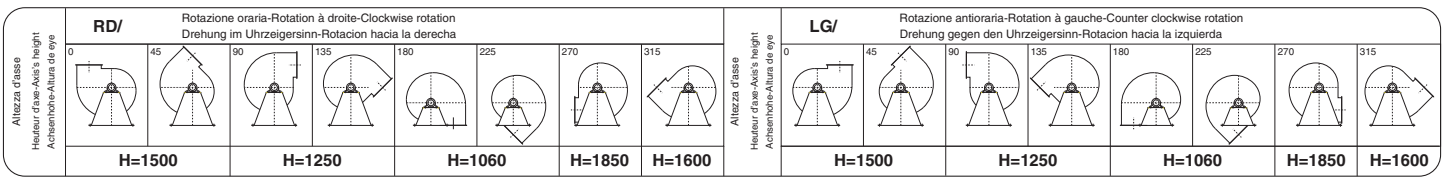

TRc 1801

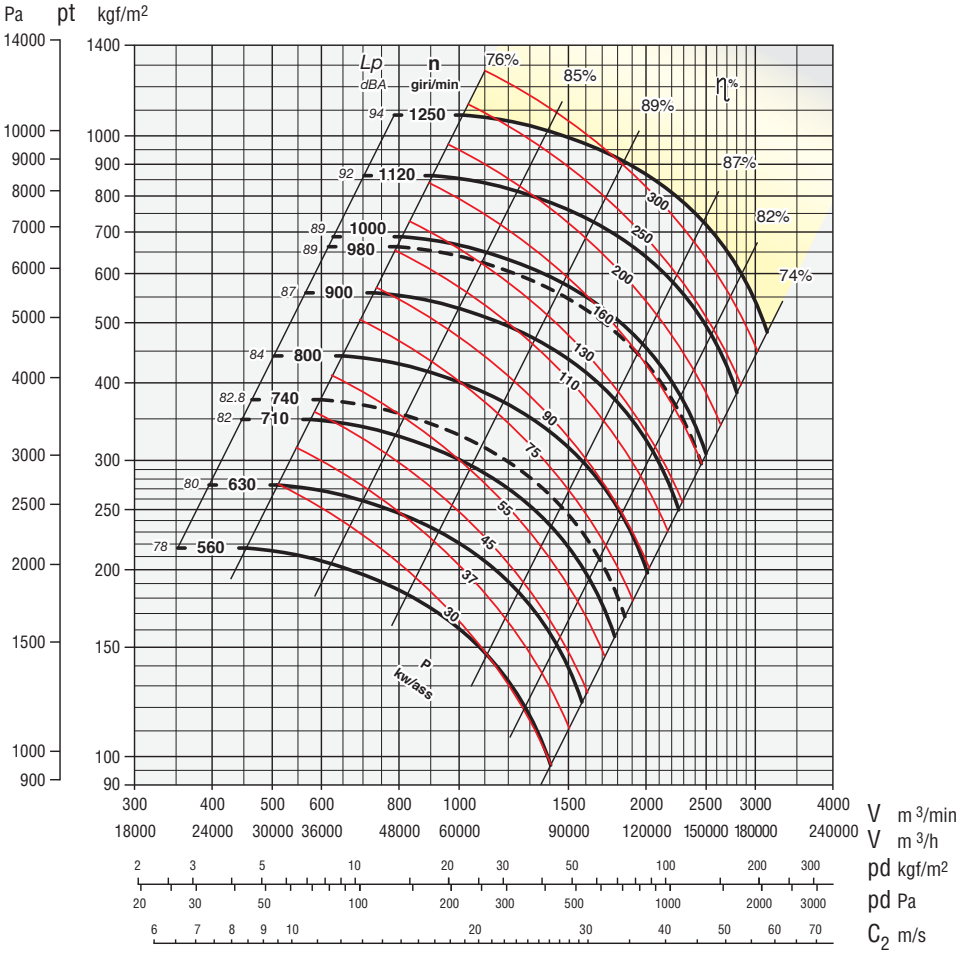

Secondo norme UNI EN ISO 5801:2009
(UNI 10531:1995)
According to the UNI EN ISO 5801:2009
(UNI 10531:1995)
Selon normes UNI EN ISO 5801:2009
(UNI 10531:1995)
Rohrleitung nach UNI EN ISO 5801:2009
(UNI 10531:1995)
Segun normas UNI EN ISO 5801:2009
(UNI 10531:1995)

ZONA IN GIALLO - Consultare ufficio tecnico
YELLOW ZONE - Consult technical office
ZONE EN JAUNE - Consulter le bureau technique
GELBE ZONE - Planungsbüro konsultieren
ZONA AMARILLA - Consultar la oficina técnica

Giri massimi ammissibili:
Maximum admissible rounds:
Tours maxima admissibles:
Höchste zulässige Drehzahl:
Revoluciones máximas admisible:
<90°C = 1250 giri/min.
90÷200°C = 1100 giri/min.
200÷350°C = 900 giri/min.

Tolleranza sulla rumorosità + 3 dBA
Noise level tolerance + 3 dBA
Tolérance sur niveau sonore + 3 dBA
Toleranz Schallpegel + 3 dBA
Tolerancia sobre la intensidad acústica + 3 dBA

kw assorbiti ventilatore tolleranza ± 3%
kw consumed fan tolerance ± 3%
Tolérance sur Pabs kw ± 3%
Toleranz der Wellenleistung ±3 %
kw absorbidos ventilador tolerancia ± 3%

DIMENSIONI D'INGOMBRO in mm
OVERALL DIMENSIONS in mm
DIMENSIONS D'ENCOMBREMENT en mm
MASSE in mm
DIMENSIONES EXTERNAS en mm

PD^2
GD^2 = 700 kgm²

Peso
Weight
Poids kg 2600
Gewicht
Peso

Supporto
Housing
Support SNL 524
Lagerung
Soporte

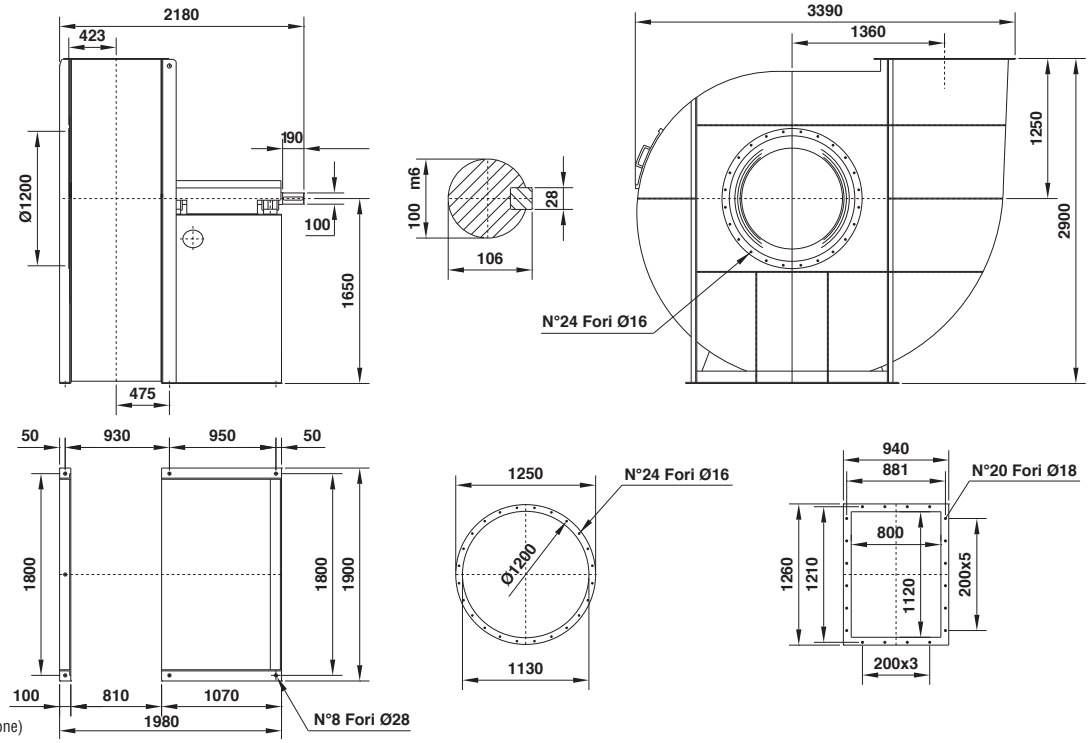

Il ventilatore non è orientabile
The fan is not revolvable
Le ventilateur n'est pas orientable
Ventilatorgehäuse ist nicht drehbar
El ventilador no es orientable

Orientamenti norme UNI ISO 13349 (viste lato trasmissione)
UNI ISO 13349 rules orientations (transmission side)
Orientations normes UNI ISO 13349 (vues coté transmission)
Gehäusestellungen nach UNI ISO 13349 Norm von der Antriebsseite aus gesehen
Orientaciónes normas UNI ISO 13349 (vistas desde el lado de transmisión)

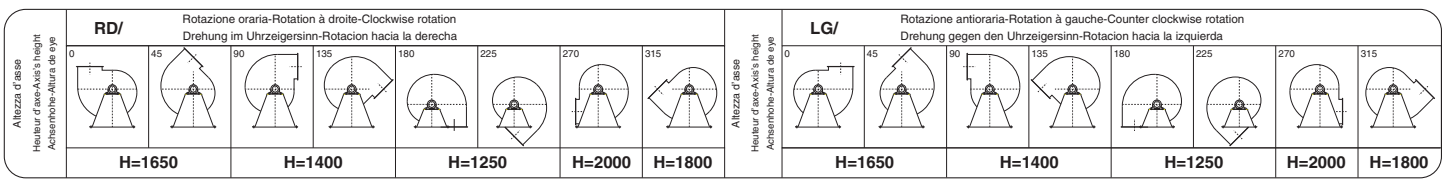

TRc 2001

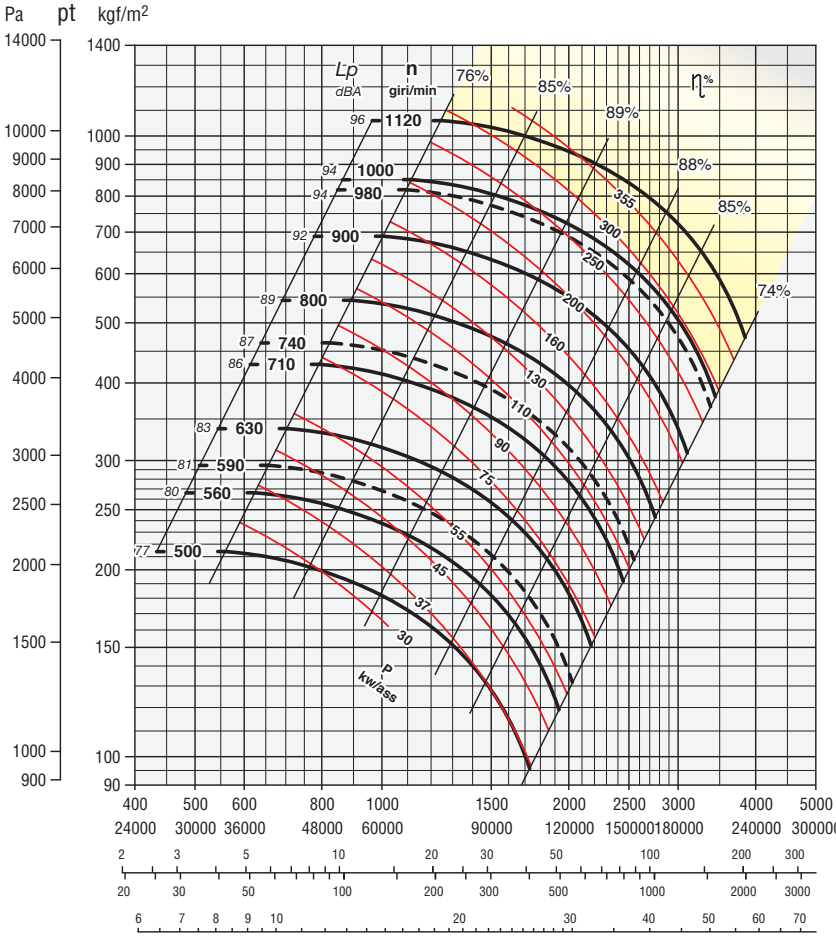

Secondo norme UNI EN ISO 5801:2009
(UNI 10531:1995)
According to the UNI EN ISO 5801:2009
(UNI 10531:1995)
Selon normes UNI EN ISO 5801:2009
(UNI 10531:1995)
Rohrleitung nach UNI EN ISO 5801:2009
(UNI 10531:1995)
Segun normas UNI EN ISO 5801:2009
(UNI 10531:1995)

ZONA IN GIALLO - Consultare ufficio tecnico
YELLOW ZONE - Consult technical office
ZONE EN JAUNE - Consulter le bureau technique
GELBE ZONE - Planungsbüro konsultieren
ZONA AMARILLA - Consultar la oficina técnica

Giri massimi ammissibili:
Maximum admissible rounds:
Tours maxima admissibles:
Höchste zulässige Drehzahl:
Revoluciones máximas admisible:
<90°C = 1120 giri/min.
90÷200°C = 950 giri/min.
200÷350°C = 800 giri/min.

Tolleranza sulla rumorosità + 3 dBA
Noise level tolerance + 3 dBA
Tolérance sur niveau sonore + 3 dBA
Toleranz Schallpegel + 3 dBA
Tolerancia sobre la intensidad acústica + 3 dBA

kw assorbiti ventilatore tolleranza ± 3%
kw consumed fan tolerance ± 3%
Tolérance sur Pabs kw ± 3%
Toleranz der Wellenleistung ±3 %
kw absorbidos ventilador tolerancia ± 3%

DIMENSIONI D'INGOMBRO in mm
OVERALL DIMENSIONS in mm
DIMENSIONS D'ENCOMBREMENT en mm
MASSE in mm
DIMENSIONES EXTERNAS en mm

PD^2
GD^2 = 1100 kgm²

Peso
Weight
Poids kg 3180
Gewicht
Peso

Supporto
Housing
Support SNL 524
Lagerung
Soporte

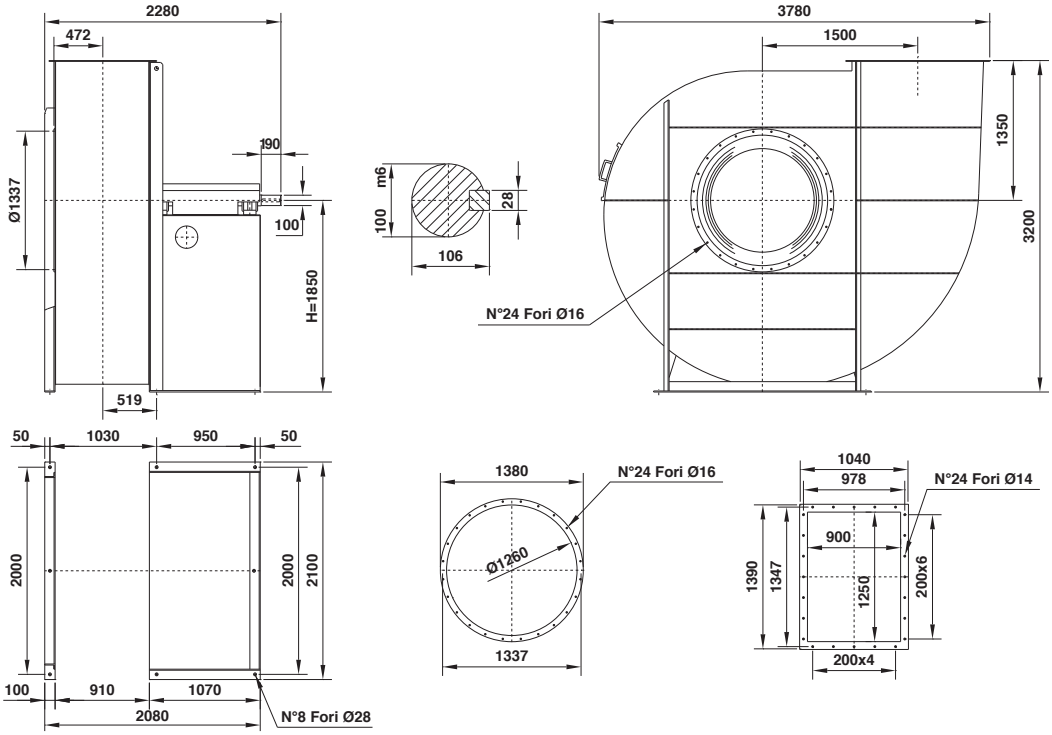

Il ventilatore non è orientabile
The fan is not revolvable
Le ventilateur n'est pas orientable
Ventilatorgehäuse ist nicht drehbar
El ventilador no es orientable

Orientamenti norme UNI ISO 13349 (viste lato trasmissione)
UNI ISO 13349 rules orientations (transmission side)
Orientations normes UNI ISO 13349 (vues coté transmission)
Gehäusestellungen nach UNI ISO 13349 Norm von der Antriebsseite aus gesehen
Orientaciónes normas UNI ISO 13349 (vistas desde el lado de transmisión)

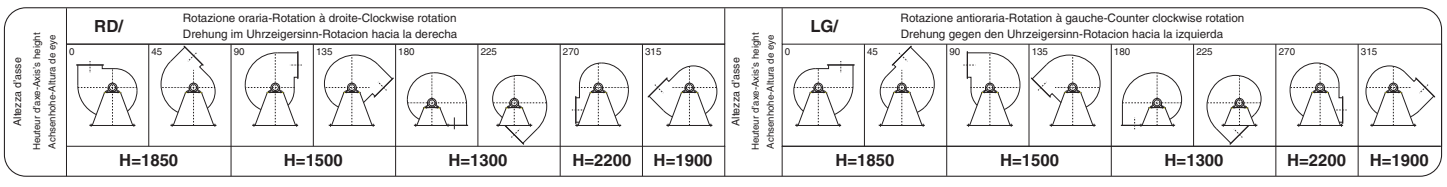

Tipo - Type - Typ - Tipo		Dati ErP									
Ventilatore Fan Ventilateur Ventilator Ventilador	Motore Motor Moteur Motor Motor	Pn kW	n. min.$^{-1}$	Rapp. Spec.	q m^3/min.	Pf kgf/m^2	Pa kW	Pe kW	ηe	ηe target 2015	N2015 = 64 TARGET N
TRc 401	90 L2	2,2	2500	1,02	47	158	1,47	1,90	63,1	56,4	70,6
	100 L2	3	2800	1,02	52	198	2,07	2,61	64,7	57,9	70,8
	100 L2	3	2850	1,02	53	205	2,18	2,74	64,8	58,1	70,7
	112 M2	4	3150	1,02	59	250	2,94	3,61	66,5	59,4	71,2
	132 S2	5,5	3550	1,03	66	318	4,21	4,98	69,0	60,8	72,2
	132 S2	7,5	4000	1,04	75	404	6,02	6,95	70,7	62,3	72,3
	160 M2	11	4500	1,05	84	511	8,58	9,78	71,6	63,9	71,7
	160 M2	15	5000	1,06	93	631	11,76	13,32	72,1	64,3	71,8
TRc 451	90 L2	2,2	2250	1,02	60	160	1,91	2,46	64,3	57,6	70,7
	100 L2	3	2500	1,02	67	198	2,63	3,28	66,1	58,9	71,2
	132 S2	5,5	2800	1,02	75	248	3,69	4,41	69,0	60,3	72,8
	132 S2	5,5	2900	1,03	78	266	4,10	4,86	69,6	60,7	72,9
	132 S2	7,5	3150	1,03	85	314	5,25	6,06	71,5	61,7	73,7
	132 M2	9,2	3550	1,04	95	399	7,52	8,64	71,8	63,3	72,4
	160 M2	15	4000	1,05	107	506	10,75	12,17	72,9	64,2	72,7
	160 L2	18,5	4500	1,06	121	641	15,31	17,23	73,3	64,5	72,7
TRc 501	100 L4	3	2000	1,02	72	158	2,27	2,83	65,9	58,2	71,7
	112 M2	4	2250	1,02	82	200	3,23	3,94	67,4	59,8	71,7
	132 S2	5,5	2500	1,02	91	246	4,43	5,22	69,8	61,0	72,8
	132 S2	7,5	2800	1,03	101	309	6,22	7,18	71,3	62,5	72,8
	132 M2	9,2	2900	1,03	105	332	6,91	7,94	71,6	63,0	72,6
	160 M2	11	3150	1,04	114	391	8,86	10,10	72,1	63,9	72,2
	160 M2	15	3550	1,05	129	497	12,68	14,35	72,7	64,3	72,4
	180 M2	22	4000	1,06	145	631	18,13	20,35	73,3	64,7	72,6
	200 L2	30	4500	1,08	163	798	25,82	28,79	73,8	65,1	72,7
TRc 561	112 M4	4	1800	1,01	97	154	2,94	3,58	68,3	59,3	72,9
	132 S4	5,5	2000	1,02	108	190	4,03	4,76	70,4	60,6	73,8
	132 M4	7,5	2240	1,02	121	238	5,66	6,52	72,3	62,1	74,3
	132 M2	9,2	2500	1,03	135	297	7,87	9,05	72,4	63,5	72,9
	160 M2	15	2800	1,04	151	373	11,06	12,52	73,5	64,2	73,4
	160 M2	15	2920	1,04	158	405	12,54	14,20	73,5	64,3	73,2
	160 L2	18,5	3150	1,05	170	471	15,75	17,73	73,9	64,6	73,4
	200 L2	30	3550	1,06	192	599	22,54	25,13	74,7	65,0	73,7
	200 L2	37	4000	1,07	216	760	32,24	35,80	75,0	65,3	73,6
TRc 631	132 S4	5,5	1600	1,02	114	167	3,71	4,41	70,4	60,3	74,1
	132 M4	7,5	1800	1,02	128	211	5,28	6,08	72,7	61,7	75,0
	132 M4	9,2	2000	1,03	143	261	7,25	8,33	72,8	63,2	73,6
	160 M4	11	2240	1,03	160	327	10,18	11,59	73,5	64,1	73,4
	160 L2	18,5	2500	1,04	178	407	14,16	15,94	74,3	64,5	73,9
	180 M2	22	2800	1,05	200	511	19,89	22,32	74,6	64,8	73,7
	200 L2	30	2930	1,05	209	559	22,79	25,41	75,0	65,0	74,1
	200 L2	37	3150	1,06	225	646	28,32	31,44	75,4	65,2	74,2
	225 M2	45	3550	1,08	253	821	40,53	44,85	75,6	65,6	74,0
TRc 711	132 S4	5,5	1400	1,02	142	165	4,60	5,38	71,1	61,2	73,9
	132 M4	7,5	1450	1,02	147	177	5,11	5,88	72,3	61,6	74,7
	132 M4	9,2	1600	1,02	163	215	6,87	7,90	72,3	62,9	73,4
	160 M4	11	1800	1,03	183	273	9,78	11,13	73,1	64,1	73,0
	160 L4	15	2000	1,03	203	337	13,42	15,16	73,6	64,4	73,2
	180 L4	22	2240	1,04	228	422	18,85	21,09	74,3	64,8	73,6
	200 L2	30	2500	1,05	254	526	26,21	29,22	74,6	65,1	73,5
	225 M2	45	2800	1,06	284	660	36,82	40,74	75,1	65,5	73,7
	250 M2	55	2960	1,07	301	737	43,50	47,98	75,4	65,7	73,7
	280 S2	75	3150	1,08	320	835	52,43	57,58	75,7	65,9	73,8
TRc 801	132 M4	7,5	1250	1,02	190	160	5,87	6,75	73,4	62,2	75,2
	160 M4	11	1400	1,02	213	200	8,24	9,38	74,3	63,7	74,5
	160 M4	11	1460	1,02	222	218	9,35	10,64	74,2	64,0	74,2
	160 L4	15	1600	1,03	243	262	12,30	13,89	74,8	64,3	74,5
	180 L4	22	1800	1,03	274	331	17,51	19,59	75,5	64,7	74,9
	200 L4	30	2000	1,04	304	409	24,02	26,70	76,0	65,0	75,0
	225 M4	45	2240	1,05	341	513	33,75	37,27	76,5	65,4	75,1
	250 M2	55	2500	1,06	380	639	46,92	51,76	76,6	65,7	74,9
	280 S2	75	2800	1,08	426	801	65,92	72,41	76,9	66,1	74,8
TRc 901	160 M4	11	1120	1,02	235	168	7,61	8,66	74,1	63,3	74,8
	160 L4	15	1250	1,02	262	209	10,58	11,95	74,7	64,1	74,6
	180 M4	18,5	1400	1,03	293	262	14,86	16,69	75,1	64,5	74,6
	180 L4	22	1460	1,03	306	285	16,85	18,85	75,4	64,6	74,8
	200 L4	30	1600	1,03	335	342	22,18	24,65	75,9	64,9	75,0
	225 S4	37	1800	1,04	377	433	31,58	34,99	76,2	65,3	74,9
	250 M4	55	2000	1,05	419	535	43,32	47,64	76,7	65,7	75,1
	280 S4	75	2240	1,06	469	671	60,87	66,64	77,1	66,0	75,0
	315 S4	110	2500	1,08	524	836	84,62	92,26	77,4	66,4	75,0

Tipo - Type - Typ - Tipo		Dati ErP									
Ventilatore Fan Ventilateur Ventilator Ventilador	Motore Motor Moteur Motor Motor	Pn kW	n. min.$^{-1}$	Rapp. Spec.	q m^3/min.	Pf kgf/m^2	Pa kW	Pe kW	ηe	ηe target 2015	N2015 = 64 TARGET N
TRc 1001	160 M4	11	1000	1,02	299	161	9,17	10,43	75,3	64,0	75,3
	160 L4	15	1120	1,02	334	202	12,88	14,54	75,8	64,3	75,5
	180 L4	22	1250	1,02	373	252	17,90	20,02	76,6	64,7	75,9
	200 L4	30	1400	1,03	418	316	25,15	27,95	77,1	65,1	76,0
	225 S4	37	1470	1,03	439	348	29,11	32,25	77,3	65,2	76,1
	225 M4	45	1600	1,04	478	412	37,54	41,45	77,6	65,5	76,1
	280 S4	75	1800	1,05	537	522	53,45	58,53	78,2	65,9	76,3
	280 M4	90	2000	1,06	597	645	73,32	80,11	78,4	66,2	76,2
	315 S4	110	2240	1,08	669	808	103,01	112,32	78,6	66,6	76,0
TRc 1121	180 L6	15	900	1,02	351	171	11,53	13,15	74,7	64,2	74,4
	180 M4	18,5	1000	1,02	390	211	15,81	17,76	75,8	64,6	75,3
	200 L4	30	1120	1,03	437	265	22,22	24,69	76,6	64,9	75,7
	225 S4	37	1250	1,03	488	330	30,88	34,21	76,9	65,3	75,6
	250 M4	55	1400	1,04	546	414	43,39	47,71	77,5	65,7	75,8
	250 M4	55	1480	1,04	578	463	51,26	56,36	77,5	65,8	75,6
	280 S4	75	1600	1,05	625	541	64,77	70,92	77,8	66,1	75,7
	315 S4	110	1800	1,07	703	685	92,22	100,55	78,1	66,5	75,6
	315 L4	160	2000	1,08	781	846	126,50	137,35	78,4	66,8	75,6
TRc 1251	180 L6	15	800	1,02	410	171	13,33	15,21	75,3	64,4	74,9
	200 L6	22	900	1,02	461	217	18,98	21,42	76,1	64,8	75,3
	225 M6	30	970	1,02	497	251	23,76	26,61	76,7	65,0	75,7
	200 L4	30	1000	1,03	513	267	26,04	28,94	77,3	65,1	76,2
	225 M4	45	1120	1,03	574	335	36,58	40,40	77,8	65,5	76,3
	280 S4	75	1250	1,04	641	418	50,86	55,68	78,4	65,8	76,6
	280 M4	90	1400	1,05	718	524	71,45	78,07	78,6	66,2	76,4
	315 S4	110	1480	1,06	759	585	84,41	92,04	78,7	66,4	76,4
	315 M4	132	1600	1,07	820	684	106,65	116,04	78,9	66,6	76,3
	315 L4	200	1800	1,08	923	866	151,86	164,54	79,2	67,0	76,2
TRc 1401	200 L6	18,5	710	1,02	549	166	17,16	19,46	76,5	64,7	75,9
	225 M6	30	800	1,02	618	211	24,54	27,48	77,5	65,0	76,5
	250 M6	37	900	1,03	696	267	34,94	38,96	77,9	65,4	76,4
	280 M6	55	970	1,03	750	310	43,75	48,36	78,5	65,7	76,9
	250 M4	55	1000	1,03	773	330	47,93	52,71	79,0	65,8	77,2
	280 S4	75	1120	1,04	866	414	67,34	73,74	79,3	66,1	77,2
	315 S4	110	1250	1,05	966	516	93,62	102,08	79,6	66,5	77,1
	315 L4	160	1400	1,06	1082	647	131,53	142,81	80,0	66,9	77,1
	315 L4	200	1480	1,07	1144	723	155,39	168,37	80,1	67,0	77,1
	355 M4	250	1600	1,08	1237	845	196,34	212,73	80,1	67,3	76,8
TRc 1601	225 M6	30	630	1,02	652	175	21,23	23,77	78,2	64,9	77,3
	250 M6	37	710	1,02	735	222	30,39	33,88	78,5	65,3	77,3
	280 S6	45	730	1,02	755	235	33,03	36,66	78,9	65,4	77,5
	280 M6	55	800	1,03	828	282	43,47	48,05	79,2	65,7	77,6
	315 S6	75	900	1,03	931	357	61,89	68,05	79,6	66,0	77,6
	315 L6	110	980	1,04	1014	423	79,90	87,40	80,1	66,3	77,7
	315 S4	110	1000	1,04	1035	440	84,90	92,57	80,3	66,4	77,9
	315 L4	160	1120	1,05	1159	552	119,27	129,50	80,7	66,8	77,9
	315 L4	200	1250	1,07	1293	688	165,81	179,66	80,8	67,1	77,7
	355 L4	315	1400	1,08	1449	863	232,96	252,41	80,8	67,5	77,3
TRc 1801	250 M6	37	560	1,02	882	176	28,37	31,63	79,9	65,2	78,7
	280 S6	45	630	1,02	993	222	40,40	44,85	80,2	65,6	78,6
	315 S6	75	710	1,03	1119	282	57,83	63,58	81,0	66,0	79,0
	315 S6	75	740	1,03	1166	306	65,47	71,99	81,0	66,1	78,9
	315 L6	110	800	1,03	1261	358	82,72	90,48	81,4	66,4	79,1
	315 L6	132	900	1,04	1418	453	117,78	128,42	81,7	66,7	78,9
	355 M6	200	980	1,05	1544	537	152,06	165,11	82,0	67,0	79,0
	315 L4	200	1000	1,05	1576	560	161,56	175,06	82,2	67,1	79,1
	355 L4	315	1120	1,07	1765	702	226,99	245,94	82,2	67,5	78,7
	355 L4	355	1250	1,08	1970	874	315,55	341,91	82,2	67,8	78,4
TRc 2001	280 S6	45	500	1,02	1081	173	34,16	37,92	80,3	65,4	78,9
	280 M6	55	560	1,02	1210	217	47,99	53,05	80,7	65,8	78,9
	315 S6	75	590	1,02	1275	241	56,13	61,71	81,1	65,9	79,2
	315 M6	90	630	1,03	1362	274	68,33	74,90	81,4	66,2	79,2
	315 L6	110	710	1,03	1534	348	97,81	106,98	81,5	66,5	79,0
	315 L6	132	740	1,04	1599	378	110,74	120,74	81,8	66,7	79,1
	315 L6	160	800	1,04	1729	442	139,92	152,24	82,0	66,9	79,0
	355 L6	250	900	1,05	1945	560	199,22	216,31	82,1	67,3	78,8
	355 L6	315	980	1,06	2118	664	257,21	279,27	82,1	67,6	78,5
	355 L4	315	1000	1,07	2161	691	273,28	296,10	82,3	67,7	78,7
	355 L4	450	1120	1,08	2421	867	383,94	416,00	82,3	68,0	78,3

Legenda dati ErP - Legend data ErP - Données légende ErP - Eckdaten ErP - ErP Datos leyenda

Pn: Potenza nominale motore
n: Velocità di rotazione
Rapp. Spec.: Rapporto specifico
q: Portata volumetrica al punto di massimo rendimento
Pf: Pressione totale del ventilatore al punto di massimo rendimento
Pa: Potenza assorbita dal ventilatore al punto di massimo rendimento
Pe: Potenza elettrica in ingresso nel punto di massimo rendimento del ventilatore
ηe: Efficienza complessiva
ηe target 2015: Efficienza energetica obbiettivo 2015
N: Grado di efficienza del ventilatore calcolato

Pn: Nominal motor power
n: Rotational speed
Rapp. Spec.: Specific ratio
q: Flow rate of the fan to the point of maximum efficiency
Pf: Fan total pressure at the point of maximum efficiency
Pa: Power absorbed by the fan at the point of maximum efficiency
Pe: Electrical power input at the point of maximum efficiency of the fan
ηe: Overall efficiency
ηe target 2015: Target energy efficiency 2015
N: Efficiency grade of the fan calculated

Pn: Puissance nominale moteur
n: Vitesse de rotation
Rapp. Spec.: Rapport spécifique
q: Débit volumétrique au point maximal de rendement
Pf: Pression totale du ventilateur au point maximal de rendement
Pa: Puissance absorbée du ventilateur au point maximal de rendement
Pe: Puissance électrique absorbée au point de rendement maximum du ventilateur
ηe: Rendement global
ηe target 2015: Rendement énergétique objectif 2015
N: Niveau de rendement du ventilateur calculée

Pn: Motorennennleistung
n: Drehzahl
Rapp. Spec.: Spezifisches Verhältnis
q: Volumendurchsatz bei höchstem Wirkungsgrad
Pf: Gesamtdruck des Ventilators bei höchstem Wirkungsgrad
Pa: Vom Ventilator bei höchstem Wirkungsgrad entnommene Leistung
Pe: Vom Motor entnommene Leistung
ηe: Energieeffizienz
ηe target 2015: Zielenergieeffizienz 2015
N: Wirkungsgrad des Lüfters berechneten

Pn: Pn: Potencia nominal motor
n: Velocidad de rotación
Rapp. Spec.: Relación específica
q: Capacidad volumétrica en el punto de máximo rendimiento
Pf: Presión total del ventilador en el punto de máximo rendimiento
Pa: Potencia absorbida por el ventilador en el punto de máximo rendimiento
Pe: Entrada potencia eléctrica en el punto de eficiencia máxima del ventilador
ηe: Eficiencia global
ηe target 2015: Eficiencia energética objetivo de 2015
N: Grado de eficiencia del ventilador calculado

Dati riferiti all'assemblaggio definitivo con motori ad efficienza IE3 conformi alla IEC 60034-30, categoria di misura B-D e categoria di efficienza totale.

Data reported with final assembly efficiency motors IE3 according to IEC 60034-30, B-D measurement category and total efficiency category.

Données se rapportant à l'assemblage définitif avec moteurs à efficience IE3 conformes à la norme IEC 60034-30, catégorie de mesure B-D et catégorie d'efficience totale.

Daten rapportiert mit definitive Montage IE3 Wirkungsgrad Motoren nach IEC 60034-30, B-D Messung Kategorie und total Wirkungsgrad Kategorie.

Datos reportados con montaje de motores eficiencia IE3 según IEC 60034-30, categoría de medición B-D y categoría de eficiencia total.

Grafico efficenza complessiva - Graph of overall efficiency - Diagramme de rendement global
Graphic gesamtwirkungsgrad - Grafico de la eficiencia global

Serie TRc

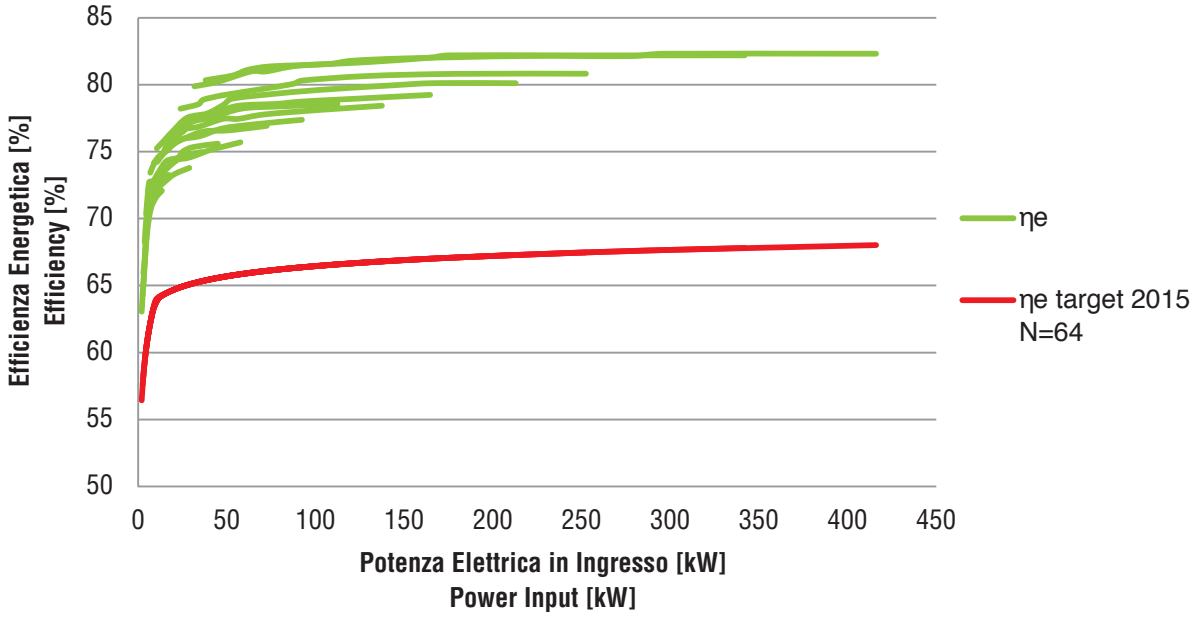

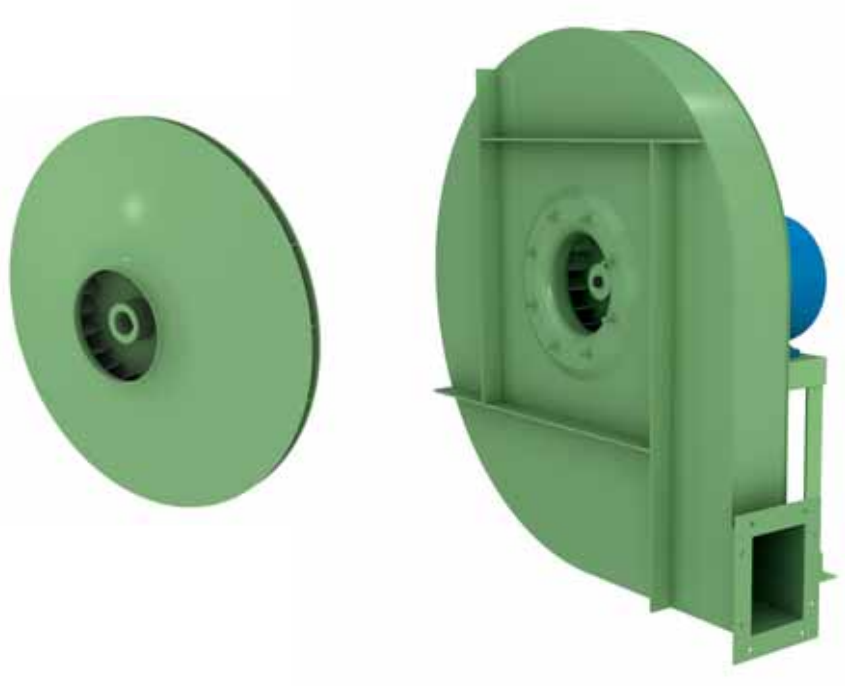

IMPIEGO:
Per aspirazione di aria anche molto polverosa. Vengono utilizzati per i trasporto pneumatici, nelle cementerie, nell'alimentazione dell'aria dei cubilotti, nelle fonderie e nei bruciatori a nafta, nei mulini, nei pastifici, nelle industrie chimiche, siderurgiche, metallurgiche ove siano richieste piccole portate con medie ed alte pressioni. La temperatura del fluido aspiratto non deve superare gli 80°C.
APE-APF-APG: Ventilatori centrifughi con girante a pale radiali o curve in avanti per i quali è previsto un Ntarget = 49.

USE:
Also for the suction of very dusty air. The fans of this series are particularly suitable for pneumatic conveyances, in cement factories, in the air feeding of the cupolas, in foundries and in oil burners, in mills, in "pasta" factories, in chemical, metallurgical and iron industries where small capacities with medium and high pressures are required. The temperature of the fluid sucked in must not exceed 80°C.
APE-APF-APG: Centrifugal forward curved fans or centrifugal radial bladed fans and therefore expected Ntarget = 49.

EMPLOI:
Pour l'aspiration d'air même trés poussieréux. Ces ventilateurs sont particulierement indiqués pour les transports pneumatiques, dans les cimenteries, dans l'air des cubilots dans les fonderies et dans les brûleurs è mazout, dans les minoteries, dans les fabriques de pâtes alimentaires, dans les industries chimiques, siderurgiques, metallurtiques où l'on démande un petit débit avec de moyennes et hautes pressions. La température du fluide aspiré ne doit pas depasser les 80°C.
APE-APF-APG: Ventilateurs centrifuges avec roue à aubes radiales ou aubes recourbées vers l'avant pour lesquelles est prévu un Ntarget = 49.

ANWENDUNGSBEREICH:
Geeignet zum Absaugen auch sehr staubiger Luft. Diese Serie von Ventilatoren wird für pneumatischen Transport in Zementfabriken, Giessereien, Mühlen, Teigwarenfabriken, chemischen Industrien, Hüttenwerken verwendet und überall dort, wo hohe Drücke bei geringen Volumsströmen, wie z B.: bei Kupolöfen und Ölbrennern gebraucht werden. Die Temperatur des Luftstroms darf 80°C nicht überschreiten.
APE-APF-APG: Zentrifugalventilatoren mit radialen oder nach vorn gebogenen Schaufeln, für die ein Ntarget = 49.

USO:
Para aspirar aire incluso muy polvoriento. Se utilizan para los transportes neumáticos, en las fábricas de cemento, en la alimentación del aire de los cubilotes, en las fundiciones y en los quemadores de gasoleo, en los molinos, en las fábricas de pastas alimenticias, en la industrias químicas, siderúrgicas y metalúrgicas en donde se necesiten pequeños caudales de media y alta presión. La temperatura del fluido aspirado no tiene que superar 80°C.
APE-APF-APG: Ventiladores centrífugos con rotor de paletas radiales o curvadas hacia adelante para los que se prevé un Ntarget = 49.

Legenda dati ErP - Legend data ErP - Données légende ErP - Eckdaten ErP - ErP Datos leyenda

Pn: Potenza nominale motore
n: Velocità di rotazione
Rapp. Spec.: Rapporto specifico
q: Portata volumetrica al punto di massimo rendimento
Pf: Pressione totale del ventilatore al punto di massimo rendimento
Pa: Potenza assorbita dal ventilatore al punto di massimo rendimento
Pe: Potenza elettrica in ingresso nel punto di massimo rendimento del ventilatore
ηe: Efficienza complessiva
ηe target 2015: Efficienza energetica obbiettivo 2015
N: Grado di efficienza del ventilatore calcolato

Pn: Nominal motor power
n: Rotational speed
Rapp. Spec.: Specific ratio
q: Flow rate of the fan to the point of maximum efficiency
Pf: Fan total pressure at the point of maximum efficiency
Pa: Power absorbed by the fan at the point of maximum efficiency
Pe: Electrical power input at the point of maximum efficiency of the fan
ηe: Overall efficiency
ηe target 2015: Target energy efficiency 2015
N: Efficiency grade of the fan calculated

Pn: Puissance nominale moteur
n: Vitesse de rotation
Rapp. Spec.: Rapport spécifique
q: Débit volumétrique au point maximal de rendement
Pf: Pression totale du ventilateur au point maximal de rendement
Pa: Puissance absorbée du ventilateur au point maximal de rendement
Pe: Puissance électrique absorbée au point de rendement maximum du ventilateur
ηe: Rendement global
ηe target 2015: Rendement énergétique objectif 2015
N: Niveau de rendement du ventilateur calculée

Pn: Motorennennleistung
n: Drehzahl
Rapp. Spec.: Spezifisches Verhältnis
q: Volumendurchsatz bei höchstem Wirkungsgrad
Pf: Gesamtdruck des Ventilators bei höchstem Wirkungsgrad
Pa: Vom Ventilator bei höchstem Wirkungsgrad entnommene Leistung
Pe: Vom Motor entnommene Leistung
ηe: Energieeffizienz
ηe target 2015: Zielenergieeffizienz 2015
N: Wirkungsgrad des Lüfters berechneten

Pn: Pn: Potencia nominal motor
n: Velocidad de rotación
Rapp. Spec.: Relación específica
q: Capacidad volumétrica en el punto de máximo rendimiento
Pf: Presión total del ventilador en el punto de máximo rendimiento
Pa: Potencia absorbida por el ventilador en el punto de máximo rendimiento
Pe: Entrada potencia eléctrica en el punto de eficiencia máxima del ventilador
ηe: Eficiencia global
ηe target 2015: Eficiencia energética objetivo de 2015
N: Grado de eficiencia del ventilador calculado

Dati riferiti all'assemblaggio definitivo con motori ad efficienza IE3 conformi alla IEC 60034-30, categoria di misura B-D e categoria di efficienza totale.

Data reported with final assembly efficiency motors IE3 according to IEC 60034-30, B-D measurement category and total efficiency category.

Données se rapportant à l'assemblage définitif avec moteurs à efficience IE3 conformes à la norme IEC 60034-30, catégorie de mesure B-D et catégorie d'efficience totale.

Daten rapportiert mit definitive Montage IE3 Wirkungsgrad Motoren nach IEC 60034-30, B-D Messung Kategorie und total Wirkungsgrad Kategorie.

Datos reportados con montaje de motores eficiencia IE3 según IEC 60034-30, categoría de medición B-D y categoría de eficiencia total.

CURVE DI FUNZIONAMENTO IN MANDATA
CHARACTERISTIC CURVE IN DISCHARGE STAGE
COURBES DE FONCTIONNEMENT (TRAVAIL EN SOUFFLAGE)
LEISTUNGSKURVEN DRUCKSEITIG
CURVAS DE FUNCIONAMIENTO EN EL EMPUJE

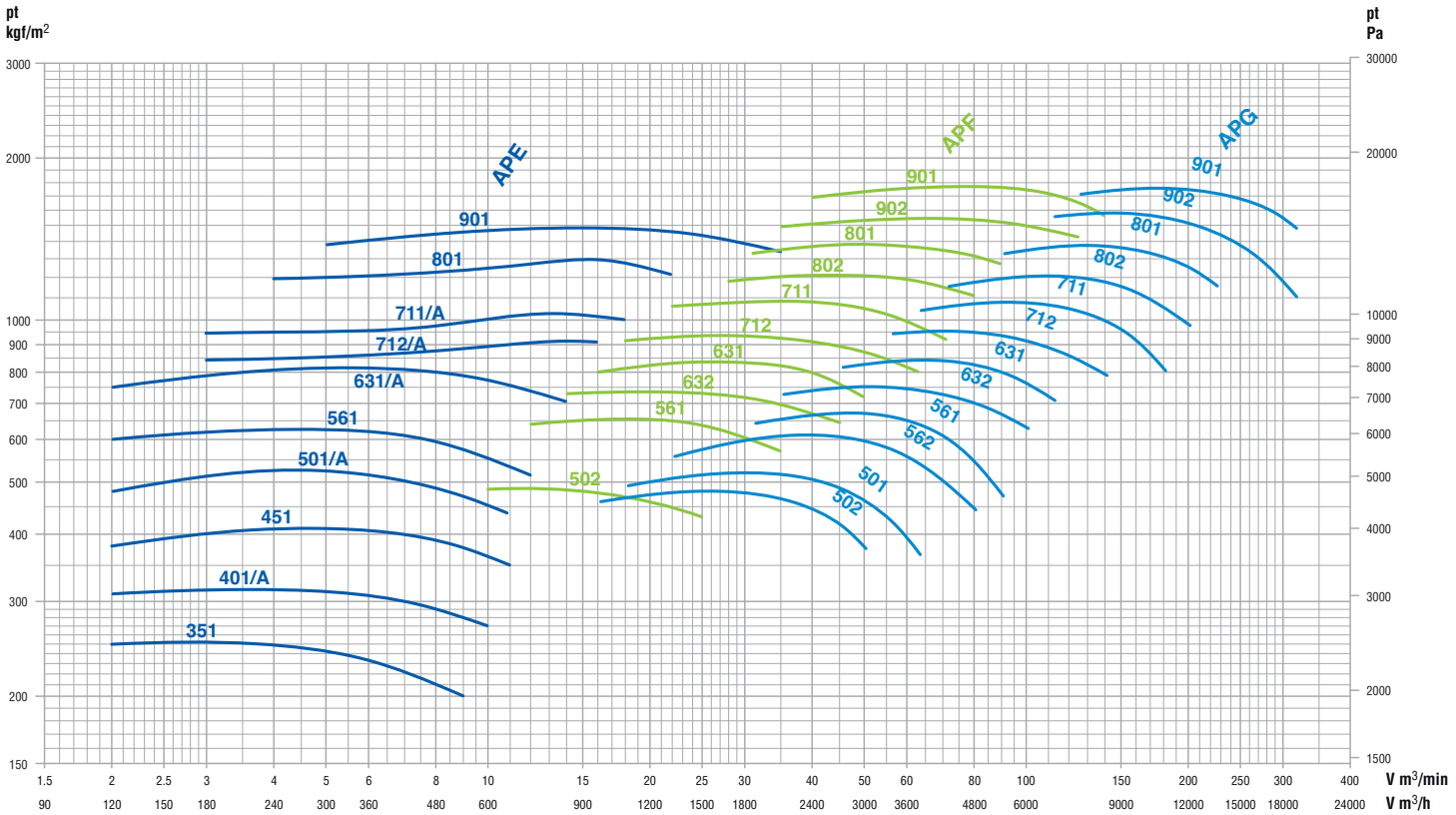

Tipo - Type - Typ - Tipo Ventilatore Fan Ventilateur Ventilator Ventilador	Motore Motor Moteur Motor Motor	kW inst.	n. min.$^{-1}$	Lp dB/A	ErP Rapp. Spec.	q m^3/min.	Pf kg/m^2	Pa kW	Pe kW	ηe	ηe target 2015	N	Tempo avviam. in sec.	V = m^3/min 2	3	4	5	5,6	6,3	7,1	8	9	10	11	12	14	16	18	20	22	25	28	31	35
														Pt = kgf/m^2																					
APE 351/B	71 A2	0,37	2770	69	1,02	5	243	0,33	0,48	41,1	40,7	49,4	6	250	252	245	240																	
APE 351/A	71 B2	0,55	2770	70	1,02	8	212	0,45	0,59	46,6	41,2	54,4	5	250	252	245	240	235	228	220	212	200												
APE 401/A	80 A2	0,75	2830	72	1,03	10	270	0,71	0,88	50,2	42,3	56,9	6	310	315	315	312	310	307	302	296	288	270											
APE 451/B	80 A2	0,75	2830	73	1,04	6	410	0,51	0,64	58,5	41,4	66,1	10	380	400	410	410	408																
APE 451/A	80 B2	1,1	2830	74	1,03	11	350	1,03	1,24	50,5	43,3	56,2	9	380	400	410	410	408	402	398	388	378	362	350										
APE 501/A	90 S2	1,5	2840	76	1,04	11	435	1,37	1,63	48,1	44,0	53,1	9	480	500	520	525	520	505	498	482	470	455	440										
APE 561/B	90 S2	1,5	2840	77	1,06	7	598	1,27	1,50	45,4	43,8	50,7	10	600	620	625	625	620	615	605														
APE 561/A	90 L2	2,2	2840	78	1,05	12	515	1,76	2,04	49,4	44,6	53,8	9	600	620	625	625	620	615	605	595	585	575	550	520									
APE 631/A	100 LA2	3	2880	79	1,07	14	704	2,81	3,23	49,9	45,9	53,0	10	750	785	805	815	815	815	805	800	780	770	750	730	700								
APE 712/A	112 M2	4	2900	82	1,09	16	910	3,90	4,42	53,8	46,7	56,0	13		845	850	850	855	860	865	875	880	890	905	910	915	910							
APE 711/A	132 SA2	5,5	2900	83	1,10	16	1022	4,53	5,07	52,4	47,1	54,2	12		945	950	950	955	960	965	975	990	1000	1015	1020	1030	1020	1000						
APE 801/C	132 SA2	5,5	2900	84	1,12	11	1250	4,78	5,36	41,9	v	43,6	16			1200	1200	1205	1210	1215	1220	1230	1240	1250										
APE 801/A	132 SB2	7,5	2900	85	1,13	16	1295	5,99	6,64	49,6	v	50,7	11			1200	1200	1205	1210	1215	1220	1230	1240	1250	1270	1290	1300							
APE 801/B	132 MB2	9,2	2900	86	1,12	20	1257	7,36	8,12	50,5	v	51,1	10			1200	1200	1205	1210	1215	1220	1230	1240	1250	1270	1290	1300	1290	1250	1210				
APE 901/B	160 MR2	11	2900	87	1,14	25	1435	11,00	12,04	48,6	V	48,5	15				1380	1380	1390	1400	1410	1420	1450	1460	1465	1470	1475	1475	1475	1470	1435			
APE 901/C	160 M2	15	2900	88	1,13	35	1340	14,00	15,21	50,3	v	50,1	12				1380	1380	1390	1400	1410	1420	1450	1460	1465	1470	1475	1475	1475	1470	1435	1400	1380	1350

Tolleranza sulla portata ± 5 %
Capacity tolerance ± 5 %
Fördertoleranz ± 5 %
Tolèrance sur le débit ± 5 %
Tolerancia en el caudal ± 5%

Tolleranza sulla rumorosità ± 3 dB
Noise level tolerance ± 3 dB
Toleranz Schallpegel ± 3 dB
Tolérance sur niveau sonore ± 3 dB
Tolerancia de la intensidad acústica ± 3 dB

v: Ventilatore con rapporto specifico >1.11
v: Fan with specific ratio >1.11
v: Ventilateur avec un rapport spécifique >1.11
v: Ventilatoren mit spezifische Verhältnis >1.11
v: Ventilador con relación específica >1.11

Pa (Pascal) = kgf/m^2 x 9,807

N2015 = 49
TARGET

Tipo - Type - Typ - Tipo					ErP								V = m³/min																						
Ventilatore Fan Ventilateur Ventilator Ventilador	Motore Motor Moteur Motor Motor	kW inst.	n. min.⁻¹	Lp dB/A	Rapp. Spec.	q m³/min.	Pf kgf/m²	Pa kW	Pe kW	ηe	ηe target 2015	N	10	11	12	14	16	18	20	22	25	28	31	35	40	45	50	56	63	71	80	90	100	112	125	140
													Pt = kgf/m²																							
APF 502/A*	90 L2	2,2	2850	75	1,05	18	470	2,05	2,38	57,9	45,1	61,9	485	485	485	480	475	470																		
APF 502/B	100 LA2	3	2850	76	1,04	23	444	2,48	2,84	59,1	45,5	62,6	485	485	485	480	475	470	460	455	430															
APF 561/A	112 M2	4	2900	79	1,06	25	635	4,25	4,82	53,8	47,0	55,8			640	645	655	655	655	650	640															
APF 561/B	132 SA2	5,5	2900	81	1,06	30	611	4,82	5,40	55,3	47,3	57,0			640	645	655	655	655	650	640	620	600	570												
APF 632/A	132 SA2	5,5	2900	82	1,07	28	715	5,00	5,60	58,4	47,4	60,0				730	735	735	735	730	725	720														
APF 632/B	132 SB2	7,5	2900	82	1,07	38	685	6,32	7,00	61,4	48,0	62,4				730	735	735	735	730	725	720	710	690	670	650										
APF 631/A	132 SB2	7,5	2900	84	1,08	35	822	7,00	7,76	60,5	48,3	61,2					800	810	820	830	835	835	835	830												
APF 631/B	132 MB2	9,2	2900	84	1,08	39	801	7,63	8,42	61,3	48,5	61,8					800	810	820	830	835	835	835	830	800	760										
APF 712/A*	132 SB2	7,5	2900	85	1,09	25	938	6,60	7,31	53,2	48,1	54,1						915	925	935	935	935															
APF 712/B*	132 MB2	9,2	2900	85	1,09	32	932	8,26	9,11	53,9	48,7	54,2						915	925	935	935	935	935	925													
APF 712/C	160 MR2	11	2900	85	1,09	45	895	10,50	11,50	57,2	49,0	57,1						915	925	935	935	935	935	925	925	905										
APF 712/D	160 M2	15	2900	86	1,08	63	800	12,50	13,58	60,5	49,2	60,4						915	925	935	935	935	935	925	925	905	885	855	800							
APF 711/A	160 MR2	11	2900	86	1,10	40	1080	10,50	11,50	61,3	49,0	61,3								1060	1065	1070	1080	1080	1080											
APF 711/B	160 M2	15	2900	86	1,10	32	1081	7,80	8,48	65,6	48,5	66,0								1060	1065	1070	1080	1080	1080	1080	1050	1030								
APF 711/C	160 L2	18,5	2900	86	1,10	45	1070	11,51	12,44	63,2	49,1	63,1								1060	1065	1070	1080	1080	1080	1080	1050	1030	990	925						
APF 802/A	160 M2	15	2950	86	1,12	45	1210	13,80	15,00	59,3	v	59,0										1180	1190	1210	1225	1215										
APF 802/B	160 L2	18,5	2950	86	1,11	63	1170	18,00	19,45	61,8	49,4	61,4										1180	1190	1210	1225	1215	1200	1190	1160							
APF 802/C	180 M2	22	2950	87	1,11	80	1110	21,00	22,62	64,1	49,6	63,5										1180	1190	1210	1225	1215	1200	1190	1160	1140	1120					
APF 801/A	160 M2	15	2950	87	1,13	40	1370	16,00	17,39	51,4	v	51,1											1330	1340												
APF 801/B	160 L2	18,5	2950	87	1,13	50	1390	19,00	20,53	55,2	v	54,8											1330	1340	1360	1380	1390									
APF 801/C	180 M2	22	2950	88	1,13	63	1368	21,00	22,62	62,2	v	61,6											1330	1340	1360	1380	1390	1390	1380							
APF 801/D	200 LR2	30	2950	88	1,12	90	1270	27,50	29,43	63,4	v	62,6											1330	1340	1360	1380	1390	1390	1380	1360	1330	1270				
APF 902/A	180 M2	22	2950	89	1,15	50	1530	21,50	23,16	53,9	v	53,3												1490	1500	1520	1540									
APF 902/B	200 LR2	30	2950	90	1,15	71	1538	27,00	28,90	61,7	v	60,9												1490	1500	1520	1540	1550	1550	1540						
APF 902/C	200 L2	37	2950	90	1,14	100	1495	33,50	35,70	68,3	v	67,4												1490	1500	1520	1540	1550	1550	1540	1540	1530	1490			
APF 902/D	225 M2	45	2950	91	1,14	112	1466	38,10	40,48	66,4	v	65,4												1490	1500	1520	1540	1550	1550	1540	1540	1530	1490	1450	1410	
APF 901/A	200 LR2	30	2950	91	1,17	56	1750	27,50	29,43	54,3	v	53,6													1690	1730	1745	1750							
APF 901/B	200 L2	37	2950	91	1,17	80	1755	37,00	39,43	58,1	v	57,1													1690	1730	1745	1750	1760	1760	1750				
APF 901/C	225 M2	45	2950	91	1,17	100	1745	44,00	46,74	60,9	v	59,8													1690	1730	1745	1750	1760	1760	1750	1750	1750		
APF 901/D	250 M2	55	2950	92	1,16	114	1702	48,10	50,93	62,2	v	61,0													1690	1730	1745	1750	1760	1760	1750	1750	1750	1710	1650	1570

Pa (Pascal) = kgf/m² x 9,807

Tolleranza sulla portata ± 5 %
Capacity tolerance ± 5 %
Fördertoleranz ± 5 %
Tolèrance sur le débit ± 5 %
Tolerancia en el caudal ± 5%

Tolleranza sulla rumorosità ± 3 dB
Noise level tolerance ± 3 dB
Toleranz Schallpegel ± 3 dB
Tolérance sur niveau sonore ± 3 dB
Tolerancia de la intensidad acústica ± 3 dB

v: Ventilatore con rapporto specifico >1.11
v: Fan with specific ratio >1.11
v: Ventilateur avec un rapport spécifique >1.11
v: Ventilatoren mit spezifische Verhältnis >1.11
v: Ventilador con relación específica >1.11

*** Ventilatori non a listino, esecuzione su richiesta.**
The fans are not in our Price List, production on request.
Ventilateurs hors catalogue, fabrication sur demande.
Der Ventilatoren sind nicht in unsere Preisliste erhalten, Produktion auf Anfrage
Ventilador no estandard, construcción bajo pedido

N2015 = 49
TARGET

Tipo - Type - Typ - Tipo Ventilatore Fan Ventilateur Ventilator Ventilador	Motore Motor Moteur Motor Motor	kW inst.	n. min.$^{-1}$	Lp dB/A	ErP Rapp. Spec.	q m^3/min.	Pf kgf/m^2	Pa kW	Pe kW	ηe	ηe target 2015	N	V = m^3/min 16	18	20	22	25	28	31	35	40	45	50	56	63	71	80	90	100	112	125	140	160	180	200	225	250	280	315	355
													Pt = kgf/m^2																											
APG 502/A	100 LA2	3	2900	77	1,05	25	514	3,00	3,44	61,0	46,1	63,9	490	500	505	510	515																							
APG 502/B	112 M2	4	2900	78	1,05	35	495	3,75	4,25	66,5	46,6	68,9	490	500	505	510	515	515	505	490																			
APG 502/C*	132 SA2	5,5	2900	80	1,05	35	494	3,78	4,23	67,4	46,6	69,7	490	500	505	510	515	515	505	490	460	440	400																
APG 501/A*	112 M2	4	2900	79	1,05	28	560	3,65	4,14	61,8	46,6	64,3		525	535	545	555	560																					
APG 501/B	132 SA2	5,5	2900	80	1,05	39	541	4,74	5,30	65,5	47,2	67,3		525	535	545	555	560	560	555	540	520																	
APG 501/C	132 SB2	7,5	2900	81	1,05	40	538	4,76	5,28	65,9	47,2	67,7		525	535	545	555	560	560	555	540	520	490	445	390													
APG 562/A	132 SA2	5,5	2900	82	1,06	35	652	5,40	6,05	61,6	47,6	63,0				595	620	635	645	650																			
APG 562/B	132 SB2	7,5	2900	82	1,06	50	635	7,00	7,76	66,8	48,3	67,5				595	620	635	645	650	655	650	630															
APG 562/C	132 MB2	9,2	2900	82	1,06	52	629	7,19	7,93	67,1	48,3	67,8				595	620	635	645	650	655	650	630	610	585													
APG 562/D*	160 MR2	11	2900	83	1,06	52	628	7,21	7,89	67,7	48,3	68,4				595	620	635	645	650	655	650	630	610	585	540	465											
APG 561/A	132 SB2	7,5	2900	83	1,07	40	720	6,75	7,48	62,8	48,2	63,6							690	705	720																	
APG 561/B	132 MB2	9,2	2900	83	1,07	56	705	8,30	9,16	70,3	48,7	70,6							690	705	720	725	720	710													
APG 561/C	160 MR2	11	2900	84	1,07	56	706	8,28	9,06	70,9	48,7	71,2							690	705	720	725	720	710	690	640											
APG 561/D	160 M2	15	2900	84	1,07	56	706	8,27	8,99	71,4	48,7	71,7							690	705	720	725	720	710	690	640	580	500									
APG 632/A	132 MB2	9,2	2900	85	1,08	42	797	7,89	8,71	63,0	48,6	63,4								775	790	800																
APG 632/B	160 MR2	11	2900	86	1,08	56	800	10,00	10,95	66,8	49,0	66,8								775	790	800	805	800														
APG 632/C	160 M2	15	2900	86	1,08	56	800	10,02	10,89	67,3	49,0	67,3								775	790	800	805	800	790	770	745											
APG 632/D	160 L2	18,5	2950	86	1,08	56	800	10,07	10,89	67,7	49,0	67,7								775	790	800	805	800	790	770	745	710	670									
APG 631/A	160 M2	15	2950	87	1,09	63	897	13,60	14,78	62,4	49,2	62,2										870	880	890	900													
APG 631/B	160 L2	18,5	2950	87	1,08	81	879	16,66	18,00	64,6	49,4	64,2										870	880	890	900	900	880	855										
APG 631/C*	180 M2	22	2950	87	1,08	82	875	16,79	18,08	64,6	49,4	64,3										870	880	890	900	900	880	855	820	755								
APG 712/A*	160 L2	18,5	2950	88	1,10	71	1018	16,20	17,51	67,4	49,4	67,0												1005	1025	1025												
APG 712/B	180 M2	22	2950	88	1,09	97	979	20,52	22,11	70,0	49,5	69,5												1005	1025	1025	1020	995	970									
APG 712/C	200 LR2	30	2950	88	1,09	98	975	20,69	22,14	70,4	49,5	69,9												1005	1025	1025	1020	995	970	945	895	840						
APG 711/A	180 M2	22	2950	88	1,11	80	1143	20,50	22,08	67,6	49,5	67,0													1110	1125	1145											
APG 711/B	200 LR2	30	2950	89	1,11	109	1138	26,76	28,65	70,4	49,7	69,6													1110	1125	1145	1150	1145	1130							
APG 711/C	200 L2	37	2950	89	1,11	109	1137	26,89	28,65	70,7	49,7	70,0													1110	1125	1145	1150	1145	1130	1110	1050					
APG 711/D	225 M2	45	2950	89	1,11	110	1135	27,02	28,70	70,9	49,7	70,1													1110	1125	1145	1150	1145	1130	1110	1050	975	855			
APG 802/A*	200 LR2	30	2950	90	1,12	100	1285	28,00	29,97	70,0	v	69,2														1230	1255	1275	1290									
APG 802/B	200 L2	37	2950	90	1,12	125	1275	34,00	36,23	71,8	v	70,9														1230	1255	1275	1290	1290	1280							
APG 802/C	225 M2	45	2950	90	1,12	124	1276	33,85	35,96	72,0	v	71,1														1230	1255	1275	1290	1290	1280	1250	1210					
APG 802/D*	250 M2	55	2950	90	1,12	124	1277	33,73	35,72	72,2	v	71,3														1230	1255	1275	1290	1290	1280	1250	1210	1130	1040			
APG 801/A*	225 M2	45	2950	91	1,14	125	1465	42,00	44,62	67,0	v	65,9																1420	1435	1455	1465							
APG 801/B	250 M2	55	2950	91	1,14	160	1437	51,00	54,01	69,5	v	68,2																1420	1435	1455	1465	1465	1435					
APG 801/C	280 S2	75	2950	91	1,14	162	1434	51,38	54,18	69,8	v	68,5																1420	1435	1455	1465	1465	1435	1385	1335	1230		
APG 902/A*	250 M2	55	2950	92	1,16	140	1685	54,00	57,18	67,3	v	66,0																		1660	1670	1685						
APG 902/B	280 S2	75	2950	92	1,16	196	1615	69,18	72,95	71,0	v	69,5																		1660	1670	1685	1670	1660	1610			
APG 902/C	280 M2	90	2950	92	1,16	200	1612	70,08	73,66	71,5	v	70,1																		1660	1670	1685	1670	1660	1610	1550	1455	
APG 902/D*	315 S2	110	2950	92	1,16	199	1612	69,82	73,24	71,6	v	70,1																		1660	1670	1685	1670	1660	1610	1550	1455	1330	1180
APG 901/A	280 S2	75	2950	93	1,18	160	1870	71,00	74,87	65,2	v	63,7																			1825	1855	1865						
APG 901/B	280 M2	90	2950	93	1,18	200	1865	83,00	87,24	69,8	v	68,2																			1825	1855	1865	1865	1865				
APG 901/C	315 S2	110	2950	93	1,18	229	1833	91,13	95,58	71,6	v	69,9																			1825	1855	1865	1865	1865	1850	1785		
APG 901/D	315 M2	132	2950	93	1,18	230	1825	91,38	95,64	71,4	v	69,8																			1825	1855	1865	1865	1865	1850	1785	1700	1590

Tolleranza sulla portata ± 5 %
Capacity tolerance ± 5 %
Fördertoleranz ± 5 %
Tolèrance sur le débit ± 5 %
Tolerancia en el caudal ± 5%

Tolleranza sulla rumorosità ± 3 dB
Noise level tolerance ± 3 dB
Toleranz Schallpegel ± 3 dB
Tolérance sur niveau sonore ± 3 dB
Tolerancia de la intensidad acústica ± 3 dB

v: Ventilatore con rapporto specifico >1.11
v: Fan with specific ratio >1.11
v: Ventilateur avec un rapport spécifique >1.11
v: Ventilatoren mit spezifische Verhältnis >1.11
v: Ventilador con relación específica >1.11

*** Ventilatori non a listino, esecuzione su richiesta.**
The fans are not in our Price List, production on request.
Ventilateurs hors catalogue, fabrication sur demande.
Der Ventilatoren sind nicht in unsere Preisliste erhalten, Produktion auf Anfrage
Ventilador no estandard, construcción bajo pedido

Pa (Pascal) = kgf/m^2 x 9,807

N2015 = 49
TARGET

Tipo - Type - Typ - Tipo Ventilatore Fan Ventilateur Ventilator Ventilador	Motore Motor Moteur Motor Motor	kW inst.	n. min.$^{-1}$	Lp dB/A	ErP Rapp. Spec.	q m^3/min.	Pf kgf/m^2	Pa kW	Pe kW	ηe	ηe target 2015	N	Tempo avviam. in sec.	V = m^3/min 2	3	4	5	5,6	6,3	7,1	8	9	10	11	12	14	16	18	20	22	25	28	31	35
														Pt = kgf/m^3																					
APE 351/B	71 A2	0,37	2770	71	1,02	5	243	0,33	0,48	41,1	40,7	49,4	6	245	246	242	237																		
APE 351/A	71 B2	0,55	2770	72	1,02	8	212	0,45	0,59	46,6	41,2	54,4	5	245	246	242	237	230	225	215	205	194												
APE 401/A	80 A2	0,75	2830	74	1,03	10	270	0,71	0,88	50,2	42,3	56,9	6	300	305	305	302	300	295	290	280	270	260											
APE 451/B	80 A2	0,75	2830	75	1,04	6	410	0,51	0,64	58,5	41,4	66,1	10	368	385	395	395	393																
APE 451/A	80 B2	1,1	2830	76	1,03	11	350	1,03	1,24	50,5	43,3	56,2	9	368	385	395	395	393	388	382	375	362	350	335										
APE 501/A	90 S2	1,5	2840	78	1,04	11	435	1,37	1,63	48,1	44,0	53,1	9	460	480	495	488	495	489	479	465	450	430	415										
APE 561/B	90 S2	1,5	2840	79	1,06	7	598	1,27	1,50	45,4	43,8	50,7	10	570	585	590	590	587	580	572														
APE 561/A	90 L2	2,2	2840	80	1,05	12	515	1,76	2,04	49,4	44,6	53,8	9	570	585	590	590	587	580	572	565	550	535	510	490									
APE 631/A	100 LA2	3	2880	82	1,07	14	704	2,81	3,23	49,9	45,9	53,0	10	700	735	750	755	755	755	750	745	735	720	710	690	660								
APE 712/A	112 M2	4	2900	85	1,09	16	910	3,90	4,42	53,8	46,7	56,0	13		775	782	785	790	797	802	808	815	825	830	836	840	838							
APE 711/A	132 SA2	5,5	2900	86	1,10	16	1022	4,53	5,07	52,4	47,1	54,2	12		860	865	870	875	878	885	890	900	910	920	930	940	935	920						
APE 801/C	132 SA2	5,5	2900	87	1,12	11	1250	4,78	5,36	41,9	v	43,6	16			1065	1070	1080	1082	1087	1092	1095	1105	1115										
APE 801/A	132 SB2	7,5	2900	88	1,13	16	1295	5,99	6,64	49,6	v	50,7	11			1065	1070	1080	1082	1087	1092	1095	1105	1115	1130	1150	1158							
APE 801/B	132 MB2	9,2	2900	89	1,12	20	1257	7,36	8,12	50,5	v	51,1	10			1065	1070	1080	1082	1087	1092	1095	1105	1115	1130	1150	1158	1153	1125	1085				
APE 901/B	160 MR2	11	2900	90	1,14	25	1435	11,00	12,04	48,6	V	48,5	15				1220	1225	1230	1240	1250	1260	1280	1290	1295	1300	1305	1305	1300	1290				
APE 901/C	160 M2	15	2900	91	1,13	35	1340	14,00	15,21	50,3	v	50,1	12				1220	1225	1230	1240	1250	1260	1280	1290	1295	1300	1305	1305	1300	1290	1280	1260	1240	1200

Tolleranza sulla portata ± 5 %
Capacity tolerance ± 5 %
Fördertoleranz ± 5 %
Tolèrance sur le débit ± 5 %
Tolerancia en el caudal ± 5%

Tolleranza sulla rumorosità ± 3 dB
Noise level tolerance ± 3 dB
Toleranz Schallpegel ± 3 dB
Tolérance sur niveau sonore ± 3 dB
Tolerancia de la intensidad acústica ± 3 dB

v: Ventilatore con rapporto specifico >1.11
v: Fan with specific ratio >1.11
v: Ventilateur avec un rapport spécifique >1.11
v: Ventilatoren mit spezifische Verhältnis >1.11
v: Ventilador con relación específica >1.11

Pa (Pascal) = kgf/m^2 x 9,807

N2015 = 49
TARGET

Tipo - Type - Typ - Tipo Ventilatore Fan Ventilateur Ventilator Ventilador	Motore Motor Moteur Motor Motor	kW inst.	n. min.$^{-1}$	Lp dB/A	ErP Rapp. Spec.	ErP q m^3/min.	ErP Pf kgf/m^2	ErP Pa kW	ErP Pe kW	ErP ηe	ErP ηe target 2015	N	V = m^3/min 10	11	12	14	16	18	20	22	25	28	31	35	40	45	50	56	63	71	80	90	100	112	125	140
													Pt = kgf/m^2																									
APF 502/A*	90 L2	2,2	2850	75	1,05	18	470	2,05	2,38	57,9	45,1	61,9	460	460	460	455	450	445																			
APF 502/B	100 LA2	3	2850	76	1,04	23	444	2,48	2,84	59,1	45,5	62,6	460	460	460	455	450	445	435	425	420																
APF 561/A	112 M2	4	2900	79	1,06	25	635	4,25	4,82	53,8	47,0	55,8			600	605	610	615	615	610	605																
APF 561/B	132 SA2	5,5	2900	81	1,06	30	611	4,82	5,40	55,3	47,3	57,0			600	605	610	615	615	610	600	575	555	535													
APF 632/A	132 SA2	5,5	2900	82	1,07	28	715	5,00	5,60	58,4	47,4	60,0				680	685	690	690	680	675	670															
APF 632/B	132 SB2	7,5	2900	82	1,07	38	685	6,32	7,00	61,4	48,0	62,4				680	685	690	690	680	675	670	660	640	620	595											
APF 631/A	132 SB2	7,5	2900	84	1,08	35	822	7,00	7,76	60,5	48,3	61,2					740	750	760	765	770	770	765	750													
APF 631/B	132 MB2	9,2	2900	84	1,08	39	801	7,63	8,42	61,3	48,5	61,8					740	750	760	765	770	770	765	750	730	700											
APF 712/A*	132 SB2	7,5	2900	85	1,09	25	938	6,60	7,31	53,2	48,1	54,1						840	845	850	855	855																
APF 712/B*	132 MB2	9,2	2900	85	1,09	32	932	8,26	9,11	53,9	48,7	54,2						840	845	850	855	855	850	845														
APF 712/C	160 MR2	11	2900	85	1,09	45	895	10,50	11,50	57,2	49,0	57,1						840	845	850	855	855	850	845	840	820											
APF 712/D	160 M2	15	2900	86	1,08	63	800	12,50	13,58	60,5	49,2	60,4						840	845	850	855	855	850	845	840	820	800	760	725							
APF 711/A	160 MR2	11	2900	86	1,10	40	1080	10,50	11,50	61,3	49,0	61,3								960	965	970	975	980	975											
APF 711/B	160 M2	15	2900	86	1,10	32	1081	7,80	8,48	65,6	48,5	66,0								960	965	970	975	980	975	960	940	915								
APF 711/C	160 L2	18,5	2900	86	1,10	45	1070	11,51	12,44	63,2	49,1	63,1								960	965	970	975	980	975	960	940	915	885	830						
APF 802/A	160 M2	15	2950	86	1,12	45	1210	13,80	15,00	59,3	v	59,0										1060	1070	1075	1080	1080										
APF 802/B	160 L2	18,5	2950	86	1,11	63	1170	18,00	19,45	61,8	49,4	61,4										1060	1070	1075	1080	1080	1075	1070	1050							
APF 802/C	180 M2	22	2950	87	1,11	80	1110	21,00	22,62	64,1	49,6	63,5										1060	1070	1075	1080	1080	1075	1070	1050	1025	990					
APF 801/A	160 M2	15	2950	87	1,13	40	1370	16,00	17,39	51,4	v	51,1											1190	1200												
APF 801/B	160 L2	18,5	2950	87	1,13	50	1390	19,00	20,53	55,2	v	54,8											1190	1200	1210	1220	1225									
APF 801/C	180 M2	22	2950	88	1,13	63	1368	21,00	22,62	62,2	v	61,6											1190	1200	1210	1220	1225	1215	1200							
APF 801/D	200 LR2	30	2950	88	1,12	90	1270	27,50	29,43	63,4	v	62,6											1190	1200	1210	1220	1225	1215	1200	1190	1160	1115				
APF 902/A	180 M2	22	2950	89	1,15	50	1530	21,50	23,16	53,9	v	53,3												1300	1310	1330	1335									
APF 902/B	200 LR2	30	2950	90	1,15	71	1538	27,00	28,90	61,7	v	60,9												1300	1310	1330	1335	1340	1340	1340						
APF 902/C	200 L2	37	2950	90	1,14	100	1495	33,50	35,70	68,3	v	67,4												1300	1310	1330	1335	1340	1340	1340	1330	1320	1300			
APF 902/D	225 M2	45	2950	91	1,14	112	1466	38,10	40,48	66,4	v	65,4												1300	1310	1330	1335	1340	1340	1340	1330	1320	1300	1270	1235	
APF 901/A	200 LR2	30	2950	91	1,17	56	1750	27,50	29,43	54,3	v	53,6													1460	1480	1500	1510								
APF 901/B	200 L2	37	2950	91	1,17	80	1755	37,00	39,43	58,1	v	57,1													1460	1480	1500	1510	1515	1515	1515					
APF 901/C	225 M2	45	2950	91	1,17	100	1745	44,00	46,74	60,9	v	59,8													1460	1480	1500	1510	1515	1515	1515	1510	1500			
APF 901/D	250 M2	55	2950	92	1,16	114	1702	48,10	50,93	62,2	v	61,0													1460	1480	1500	1510	1515	1515	1515	1510	1500	1470	1410	1335

Tolleranza sulla portata ± 5 %
Capacity tolerance ± 5 %
Fördertoleranz ± 5 %
Tolèrance sur le débit ± 5 %
Tolerancia en el caudal ± 5%

Tolleranza sulla rumorosità ± 3 dB
Noise level tolerance ± 3 dB
Toleranz Schallpegel ± 3 dB
Tolérance sur niveau sonore ± 3 dB
Tolerancia de la intensidad acústica ± 3 dB

v: Ventilatore con rapporto specifico >1.11
v: Fan with specific ratio >1.11
v: Ventilateur avec un rapport spécifique >1.11
v: Ventilatoren mit spezifische Verhältnis >1.11
v: Ventilador con relación específica >1.11

* Ventilatori non a listino, esecuzione su richiesta.
The fans are not in our Price List, production on request.
Ventilateurs hors catalogue, fabrication sur demande.
Der Ventilatoren sind nicht in unsere Preisliste erhalten, Produktion auf Anfrage
Ventilador no estandard, construcción bajo pedido

Pa (Pascal) = kgf/m^2 x 9,807

N2015 = 49
TARGET

Tipo - Type - Typ - Tipo Ventilatore Fan Ventilateur Ventilator Ventilador	Motore Motor Moteur Motor Motor	kW inst.	n. min.$^{-1}$	Lp dB/A	ErP Rapp. Spec.	q m^3/min.	Pf kgf/m^2	Pa kW	Pe kW	ηe	ηe target 2015	N	V = m^3/min 16	18	20	22	25	28	31	35	40	45	50	56	63	71	80	90	100	112	125	140	160	180	200	225	260	280	315
													Pt = kgf/m^2																										
APG 502/A	100 LA2	3	2900	79	1,05	25	514	3,00	3,44	61,0	46,1	63,9	465	470	472	475	480																						
APG 502/B	112 M2	4	2900	80	1,05	35	495	3,75	4,25	66,5	46,6	68,9	465	470	472	475	480	480	472	455																			
APG 502/C*	132 SA2	5,5	2900	82	1,05	35	494	3,78	4,23	67,4	46,6	69,7	465	470	472	475	480	480	472	455	430	400	365																
APG 501/A*	112 M2	4	2900	81	1,05	28	560	3,65	4,14	61,8	46,6	64,3		495	505	510	520	520																				
APG 501/B	132 SA2	5,5	2930	82	1,05	39	541	4,74	5,30	65,5	47,2	67,3		495	505	510	520	520	520	515	500	475																
APG 501/C	132 SB2	7,5	2930	83	1,05	40	538	4,76	5,28	65,9	47,2	67,7		495	505	510	520	520	520	515	500	475	450	408	335													
APG 562/A	132 SA2	5,5	2930	84	1,06	35	652	5,40	6,05	61,6	47,6	63,0				560	575	590	600	605																		
APG 562/B	132 SB2	7,5	2930	84	1,06	50	635	7,00	7,76	66,8	48,3	67,5				560	575	590	600	605	600	590	580															
APG 562/C	132 MB2	9,2	2930	84	1,06	52	629	7,19	7,93	67,1	48,3	67,8				560	575	590	600	605	600	590	580	560	520													
APG 562/D*	160 MR2	11	2900	85	1,06	52	628	7,21	7,89	67,7	48,3	68,4				560	575	590	600	605	600	590	580	560	520	475	400											
APG 561/A	132 SB2	7,5	2930	85	1,07	40	720	6,75	7,48	62,8	48,2	63,6							640	650	635																	
APG 561/B	132 MB2	9,2	2930	85	1,07	56	705	8,30	9,16	70,3	48,7	70,6							640	650	635	655	650	635													
APG 561/C	160 MR2	11	2930	86	1,07	56	706	8,28	9,06	70,9	48,7	71,2							640	650	655	655	655	635	610	585											
APG 561/D	160 M2	15	2930	86	1,07	56	706	8,27	8,99	71,4	48,7	71,7							640	650	655	655	650	635	610	585	515	430									
APG 632/A*	132 MB2	9,2	2930	87	1,08	42	797	7,89	8,71	63,0	48,6	63,4								720	730	735																
APG 632/B	160 MR2	11	2930	88	1,08	56	800	10,00	10,95	66,8	49,0	66,8								720	730	735	735	730														
APG 632/C	160 M2	15	2930	88	1,08	56	800	10,02	10,89	67,3	49,0	67,3								720	730	735	735	730	720	700	670											
APG 632/D	160 L2	18,5	2900	88	1,08	56	800	10,07	10,89	67,7	49,0	67,7								720	730	735	735	730	720	700	670	635	600									
APG 631/A	160 M2	15	2950	89	1,09	63	897	13,60	14,78	62,4	49,2	62,2										795	805	810	810	805												
APG 631/B	160 L2	18,5	2950	89	1,08	81	879	16,66	18,00	64,6	49,4	64,2										795	805	810	810	805	790	760										
APG 631/C*	180 M2	22	2950	89	1,08	82	875	16,79	18,08	64,6	49,4	64,3										795	805	810	810	805	790	760	720	655								
APG 712/A*	160 L2	18,5	2950	90	1,10	71	1018	16,20	17,51	67,4	49,4	67,0												910	915	915												
APG 712/B	180 M2	22	2950	90	1,09	97	979	20,52	22,11	70,0	49,5	69,5												910	915	915	905	900	870									
APG 712/C	200 LR2	30	2950	90	1,09	98	975	20,69	22,14	70,4	49,5	69,9												910	915	915	905	900	870	835	800	735						
APG 711/A*	180 M2	22	2950	90	1,11	80	1143	20,50	22,08	67,6	49,5	67,0													1000	1010	1025										
APG 711/B	200 LR2	30	2950	91	1,11	109	1138	26,76	28,65	70,4	49,7	69,6													1000	1010	1025	1025	1010	1000							
APG 711/C	200 L2	37	2950	91	1,11	109	1137	26,89	28,65	70,7	49,7	70,0													1000	1010	1025	1025	1010	1000	970	910					
APG 711/D	225 M2	45	2950	91	1,11	110	1135	27,02	28,70	70,9	49,7	70,1													1000	1010	1025	1025	1010	1000	970	910	830	725			
APG 802/A*	200 LR2	30	2950	92	1,12	100	1285	28,00	29,97	70,0	v	69,2														1100	1110	1130	1135									
APG 802/B	200 L2	37	2950	92	1,12	125	1275	34,00	36,23	71,8	v	70,9														1100	1110	1130	1135	1135	1120							
APG 802/C	225 M2	45	2950	92	1,12	124	1276	33,85	35,96	72,0	v	71,1														1100	1110	1130	1135	1135	1120	1100	1040					
APG 802/D*	250 M2	55	2950	92	1,12	124	1277	33,73	35,72	72,2	v	71,3														1100	1110	1130	1135	1135	1120	1100	1040	980	900			
APG 801/A*	225 M2	45	2950	93	1,14	125	1465	42,00	44,62	67,0	v	65,9																1240	1250	1260	1270							
APG 801/B	250 M2	55	2950	93	1,14	160	1437	51,00	54,01	69,5	v	68,2																1240	1250	1260	1270	1265	1240					
APG 801/C	280 S2	75	2950	93	1,14	162	1434	51,38	54,18	69,8	v	68,5																1240	1250	1260	1270	1265	1240	1200	1130	1040		
APG 902/A*	250 M2	55	2950	94	1,16	140	1685	54,00	57,18	67,3	v	66,0																		1420	1430	1430						
APG 902/B	280 S2	75	2950	94	1,16	196	1615	69,18	72,95	71,0	v	69,5																		1420	1430	1430	1425	1410	1380			
APG 902/C	280 M2	90	2950	94	1,16	200	1612	70,08	73,66	71,5	v	70,1																		1420	1430	1430	1425	1410	1380	1315	1240	
APG 902/D*	315 S2	110	2950	94	1,16	199	1612	69,82	73,24	71,6	v	70,1																		1420	1430	1430	1425	1410	1380	1315	1290	1140	980
APG 901/A	280 S2	75	2950	95	1,18	160	1870	71,00	74,87	65,2	v	63,7																			1540	1565	1575						
APG 901/B	280 M2	90	2950	95	1,18	200	1865	83,00	87,24	69,8	v	68,2																			1540	1565	1575	1575	1560				
APG 901/C	315 S2	110	2950	95	1,18	229	1833	91,13	95,58	71,6	v	69,9																			1540	1565	1575	1575	1560	1530	1500		
APG 901/D	315 M2	132	2950	95	1,18	230	1825	91,38	95,64	71,4	v	69,8																			1540	1565	1575	1575	1560	1530	1500	1420	1320

Tolleranza sulla portata ± 5 %
Capacity tolerance ± 5 %
Fördertoleranz ± 5 %
Tolèrance sur le débit ± 5 %
Tolerancia en el caudal ± 5%

Tolleranza sulla rumorosità ± 3 dB
Noise level tolerance ± 3 dB
Toleranz Schallpegel ± 3 dB
Tolérance sur niveau sonore ± 3 dB
Tolerancia de la intensidad acústica ± 3 dB

v: Ventilatore con rapporto specifico >1.11
v: Fan with specific ratio >1.11
v: Ventilateur avec un rapport spécifique >1.11
v: Ventilatoren mit spezifische Verhältnis >1.11
v: Ventilador con relación específica >1.11

*** Ventilatori non a listino, esecuzione su richiesta.**
The fans are not in our Price List, production on request.
Ventilateurs hors catalogue, fabrication sur demande.
Der Ventilatoren sind nicht in unsere Preisliste erhalten, Produktion auf Anfrage
Ventilador no estandard, construcción bajo pedido

Pa (Pascal) = kgf/m^2 x 9,807

N2015 = 49
TARGET

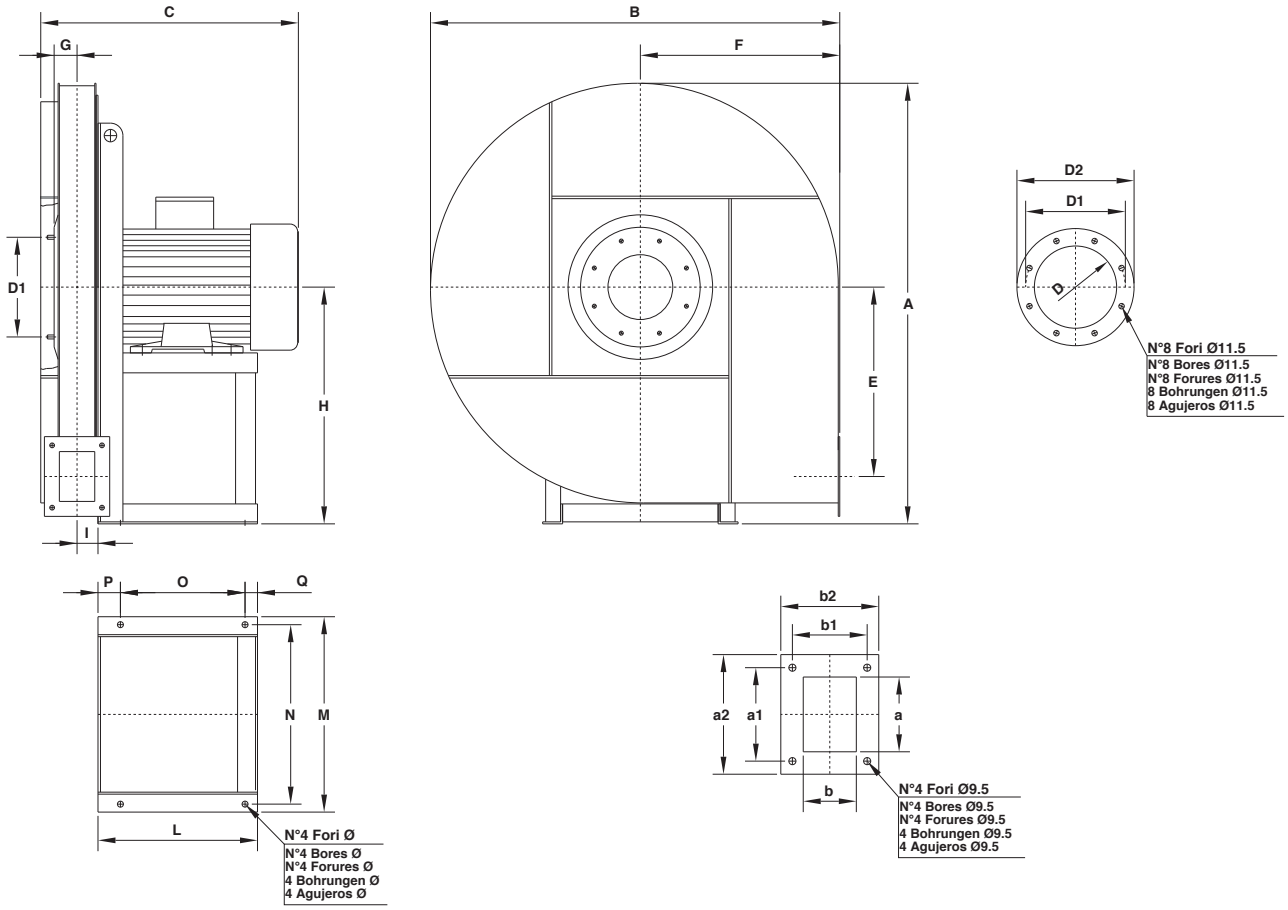

Tabella orientamenti
Table of discharge positions
Tableau d'orientation
Tabelle der Gehäusestellungen
Tabla de las orientaciones

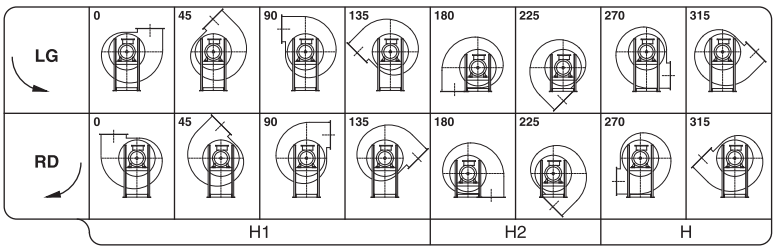

Il ventilatore è orientabile
The fan is revolvable
Le ventilateur est orientable
Ventilatorgehäuse ist drehbar
El ventilador es orientable

Tipo-Type-Typ-Tipo		Ventilatore Fan Ventilateur Ventilator Ventilador									Basamento Base Chassis Sockel Base								Flangia aspirante Inlet flange Bride a l'aspiration Flansch saugseitig Brida aspirante			Flangia premente Outlet flange Bride en refoulement Flansch drückseitig Brida impelente						Peso Weight Poids Gewicht Peso	PD^2 GD^2
Ventilatore Fan Ventilateur Ventilator Ventilador	Motore Motor Moteur Motor Motor	A	B	C	E	F	G	H	H_1	H_2	I	L	M	N	O	P	Q	Ø	D	D_1	D_2	a	b	a_1	b_1	a_2	b_2	kg	kgm^2
APE 351/B	71 A2	560	520	310	223	250	42	300	300	300	36	190	235	215	125	50	15	10	145	182	215	90	63	112	90	150	123	23	0,3
APE 351/A	71 B2																												
APE 401/A	80 A2	560	520	330	223	250	42	300	300	300	36	190	235	215	125	50	15	10	145	182	215	90	63	112	90	150	123	24	0,4
♦**APE 451/B**	80 A2	670	620	330	280	300	42	355	355	355	37	190	235	215	125	50	15	10	145	182	215	90	63	112	90	150	123	33	0,6
♦**APE 451/A**	80 B2																												
♦**APE 501/A**	90 S2	670	620	370	280	300	42	355	355	355	38	215	270	245	137	60	18	10	145	182	215	90	63	112	90	150	123	35	1
APE 561/B	90 S2	790	730	390	330	355	46	425	425	425	42	215	270	245	137	60	18	10	165	200	235	100	71	125	100	160	131	51	1,6
APE 561/A	90 L2																												
APE 631/A	100 LA2	790	730	460	330	355	46	425	425	425	43	260	332	300	200	35	25	12	165	200	235	100	71	125	100	160	131	52	2,3
APE 712/A	112 M2	890	825	460	380	400	50	475	475	475	42	260	332	300	200	35	25	12	165	200	235	100	71	125	100	160	131	72	3,2
APE 711/A	132 SA2	890	825	520	380	400	50	475	475	475	42	320	392	360	250	45	25	12	165	200	235	100	71	125	100	160	131	78	4
APE 801/C	132 SA2	990	920	520	430	450	50	530	530	530	42	320	392	360	250	45	25	12	165	200	235	100	71	125	100	160	131	108	6,3
APE 801/A	132 SB2																												
APE 801/B	132 MB2																												
APE 901/B	160 MR2	1180	1100	680	520	530	56	630	630	630	49	425	440	400	340	55	30	14	185	219	255	112	80	140	112	172	140	175	10
APE 901/C	160 M2																												

Tabella non impegnativa
The above date are unbinding
Tableay sans engagement
Maße unverbindlich
Los datos de la tabla no son vinculantes

Peso ventilatore in kg (senza motore)
Fan weight in kg (without motor)
Poids du ventilateur en kg (sans moteurs)
Ventilator Gewicht in kg (ohne Motor)
Peso del ventilador en kg (sin motor)

♦ Vedere pag. 189
See page 189
Voir page 189
Siehe seita 189
Consulte la pagina 189

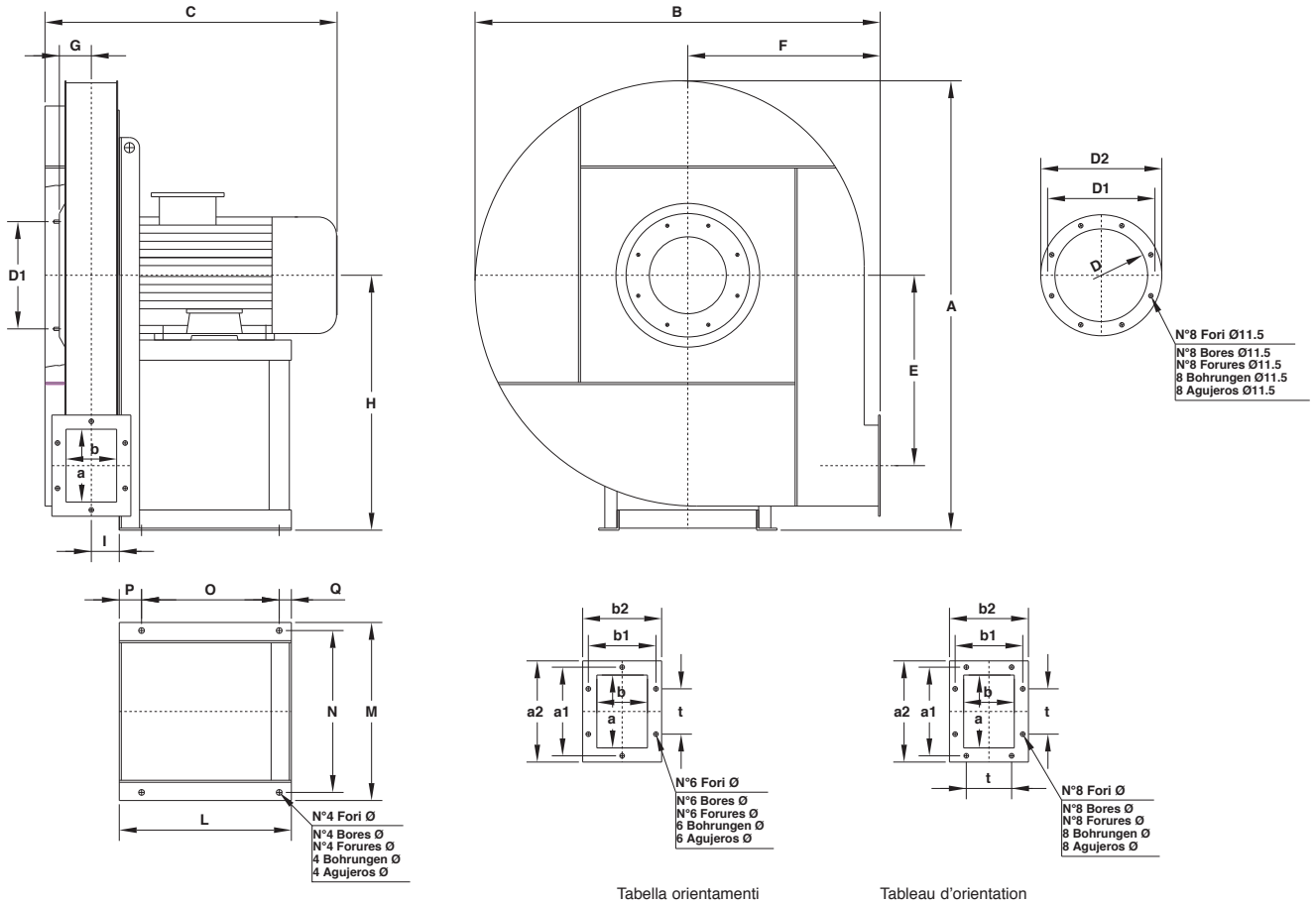

Tabella orientamenti
Table of discharge positions
Tableau d'orientation
Tabelle der Gehäusestellungen
Tabla de las orientaciones

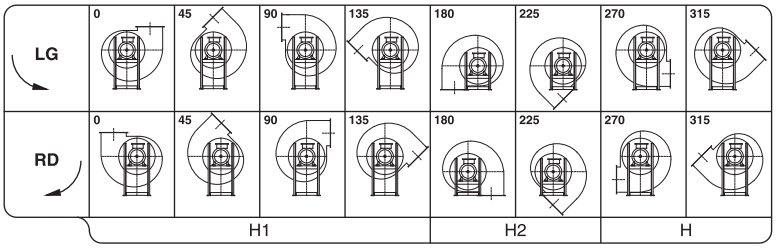

Il ventilatore è orientabile
The fan is revolvable
Le ventilateur est orientable
Ventilatorgehäuse ist drehbar
El ventilador es orientable

Tipo-Type-Typ-Tipo		Ventilatore Fan Ventilateur Ventilator Ventilador									Basamento Base Chassis Sockel Base								Flangia aspirante Inlet flange Bride a l'aspiration Flansch saugseitig Brida aspirante			Flangia premente Outlet flange Bride en refoulement Flansch drückseitig Brida impelente								Peso Weight Poids Gewicht Peso	PD^2 GD^2
Ventilatore Fan Ventilateur Ventilator Ventilador	Motore Motor Moteur Motor Motor	A	B	C	E	F	G	H	H_1	H_2	I	L	M	N	O	P	Q	Ø	D	D_1	D_2	a	b	a_1	b_1	a_2	b_2	t	N°	Ø	kg	kgm^2
♦ APF 502/A*	90 L2	800	735	405	337	355	61	450	450	450	53	215	270	245	137	60	18	10	165	200	235	125	90	165	130	185	150	100	6	9,5	44	0,9
♦ APF 502/B	100 LA2			475								260	332	300	200	35	25	12													46	
APF 561/A	112 M2	900	830	490	380	400	65	500	500	500	58	260	332	300	200	35	25	12	185	219	255	140	100	182	141	210	170	112	6	11,5	60	2,1
APF 561/B	132 SA2											320	392	360	250	45															62	
APF 632/A	132 SA2	1000	900	565	420	425	71	560	560	560	63	320	392	360	250	45	25	12	205	241	275	160	112	200	153	230	182	112	6	11,5	66	2,8
APF 632/B	132 SB2																															
APF 631/A	132 SB2																															3,2
APF 631/B	132 MB2																															
APF 712/A*	132 SB2	1120	1010	590	470	475	80	630	630	630	71	320	392	360	250	45	25	12	229	265	299	180	125	219	167	250	195	112	6	11,5	108	5,5
APF 712/B*	132 MB2																															
APF 712/C	160 MR2			725								425	440	400	340	55	30	14													141	
APF 712/D	160 M2																															6,2
APF 711/A	160 MR2																															
APF 711/B	160 M2																															
APF 711/C	160 L2																															
APF 802/A	160 M2	1250	1120	740	530	530	90	710	710	710	80	425	440	400	340	55	30	14	255	292	325	200	140	241	182	270	210	112	8	11,5	220	8,5
APF 802/B	160 L2											425	440	400	340	55	30															
APF 802/C	180 M2											470	500	450	370	65	35														237	
APF 801/A	160 M2											425	440	400	340	55	30														222	
APF 801/B	160 L2											425	440	400	340	55	30															10,5
APF 801/C	180 M2											470	500	450	370	65	35														237	
APF 801/D	200 LR2			815								500	570	510	385	75	40	16													250	
APF 902/A	180 M2	1410	1265	765	598	600	103	800	710	710	90	470	500	450	370	65	35	14	286	332	366	224	160	265	200	294	230	112	8	11,5	302	14,5
APF 902/B	200 LR2			840								500	570	510	385	75		16													325	
APF 902/C	200 L2			840								500	570	510	385	75		16														
APF 902/D	225 M2			915								550	626	565	425	85	40	19													340	
APF 901/A	200 LR2			840								500	570	510	385	75		16													335	18,5
APF 901/B	200 L2			840								500	570	510	385	75		16														
APF 901/C	225 M2			915								550	626	565	425	85		19													380	
APF 901/D	250 M2			915								600	686	615	460	95	45	21													400	

Tabella non impegnativa
The above date are unbinding
Tableay sans engagement
Maße unverbindlich
Los datos de la tabla no son vinculantes

*** Ventilatori non a listino, esecuzione su richiesta**
The fans are not in our Price List, production on request
Ventilateurs hors catalogue, fabrication sur demande
Der Ventilatoren sind nicht in unsere Preisliste erhalten, Produktion auf Anfrage
Ventilador no estandard, construcción bajo pedido

Peso ventilatore in kg (senza motore)
Fan weight in kg (without motor)
Poids du ventilateur en kg (sans moteurs)
Ventilator Gewicht in kg (ohne Motor)
Peso del ventilador en kg (sin motor)

♦ Vedere pag. 189
See page 189
Voir page 189
Siehe seita 189
Consulte la pagina 189

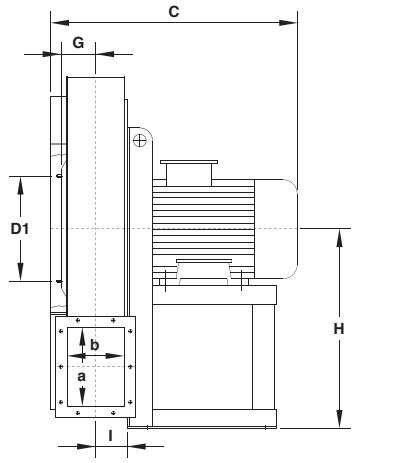

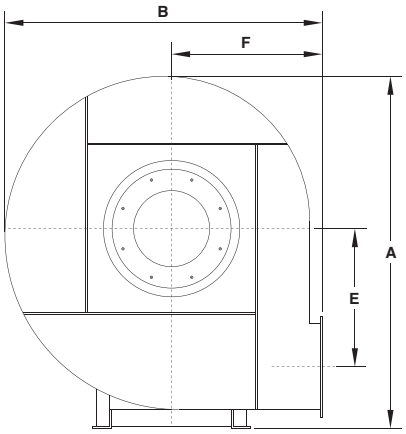

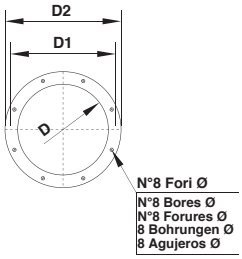

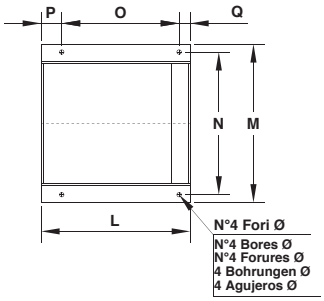

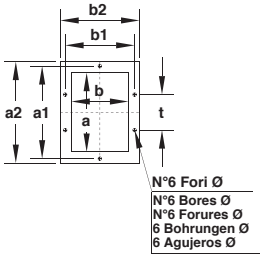

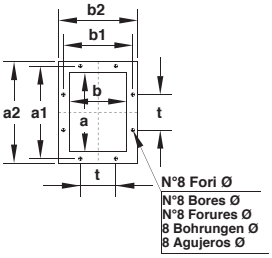

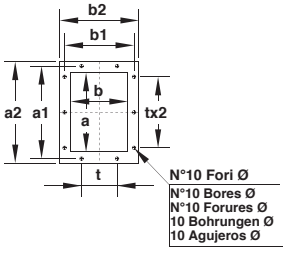

Tabella orientamenti
Table of discharge positions
Tableau d'orientation
Tabelle der Gehäusestellungen
Tabla de las orientaciones

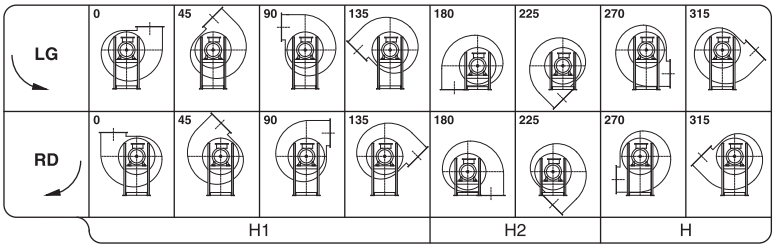

Il ventilatore è orientabile
The fan is revolvable
Le ventilateur est orientable
Ventilatorgehäuse ist drehbar
El ventilador es orientable

Tipo-Type-Typ-Tipo Ventilatore Fan Ventilateur Ventilator Ventilador	Motore Motor Moteur Motor Motor	A	B	C	E	F	G	H	H_1	H_2	I	L	M	N	O	P	Q	Ø	D	D_1	D_2	a	b	a_1	b_1	a_2	b_2	t	N°	Ø	Peso Weight Poids Gewicht Peso kg	PD^2 GD^2 kgm^2
♦ APG 502/A	100 LA2			510								260	332	300	200	35															46	
♦ APG 502/B	112 M2			510								260	332	300	200	35															47	1
♦ APG 502/C*	132 SA2	800	735	570	310	355	77	450	450	355	69	320	392	360	250	45	25	12	205	241	275	180	125	219	167	250	195	112	6	11,5	55	
♦ APG 501/A*	112 M2			510								260	332	300	200	35															50	
♦ APG 501/B	132 SA2			570								320	392	360	250	45															56	1,2
♦ APG 501/C	132 SB2			570								320	392	360	250	45																
APG 562/A	132 SA2			595								320	392	360	250	45	25															
APG 562/B	132 SB2			595								320	392	360	250	45	25	12													80	2
APG 562/C	132 MB2			595								320	392	360	250	45	25															
APG 562/D*	160 MR2	900	830	730	350	400	87	500	500	400	78	425	440	400	340	55	30	14	229	265	299	200	140	241	182	270	210	112	8	11,5	108	
APG 561/A	132 SB2			595								320	392	360	250	45	25	12													85	
APG 561/B	132 MB2			595								320	392	360	250	45	25	12														2,3
APG 561/C	160 MR2			730								425	440	400	340	55	30	14													115	
APG 561/D	160 M2			730								425	440	400	340	55	30	14														
APG 632/A*	132 MB2			615								320	392	360	250	45	25	12													98	
APG 632/B	160 MR2											425	440	400	340	55	30															2,9
APG 632/C	160 M2											425	440	400	340	55	30														140	
APG 632/D	160 L2	1000	900	750	388	425	100	560	560	425	88	425	440	400	340	55	30	14	255	292	325	224	160	265	200	294	230	112	8	11,5		
APG 631/A	160 M2											425	440	400	340	55	30														150	
APG 631/B	160 L2											425	440	400	340	55	30															3,4
APG 631/C*	180 M2			760								470	500	450	370	65	35														167	
APG 712/A*	160 L2			780								425	440	400	340	55	30	14													171	
APG 712/B	180 M2			790								470	500	450	370	65	35	14													182	5,6
APG 712/C	200 LR2			855								500	570	510	385	75	40	16													210	
APG 711/A*	180 M2	1120	1005	780	435	475	110	630	630	475	98	470	500	450	370	65	35	14	286	332	366	250	180	292	219	320	250	112	10	11,5	192	
APG 711/B	200 LR2			855								500	570	510	385	75	40	16														6,8
APG 711/C	200 L2			855								500	570	510	385	75	40	16													230	
APG 711/D	225 M2			930								550	626	565	425	85	40	19													245	
APG 802/A*	200 LR2			875								500	570	510	385	75	40	16													255	
APG 802/B	200 L2			875								500	570	510	385	75	40	16														9
APG 802/C	225 M2			955								550	626	565	425	85	40	19													270	
APG 802/D*	250 M2	1250	1120	960	490	530	120	710	710	530	110	600	686	615	460	95	45	21	321	366	401	280	200	332	249	360	280	125	10	11,5	282	
APG 801/A*	225 M2			955								550	626	565	425	85	40	19													240	
APG 801/B	250 M2			960								600	686	615	460	95	45	21													302	11
APG 801/C	280 S2			1085								700	760	680	550	100	50	24													315	
APG 902/A*	250 M2			980								600	686	615	460	95	45	21													387	
APG 902/B	280 S2											700	760	680	550	100	50	24													405	15
APG 902/C	280 M2											700	760	680	550	100	50															
APG 902/D*	315 S2	1410	1265	1110	552	600	135	800	710	600	122	770	860	770	605	110	55	24	361	405	441	315	224	366	273	395	304	125	10	11,5	475	
APG 901/A	280 S2											650	760	680	500	100	50	21													420	19
APG 901/B	280 M2											700	760	680	550	100	50	24														
APG 901/C	315 S2											770	860	770	605	110	55	24														
APG 901/D	315 M2			1255								770	860	770	605	110	55	24													487	

Tabella non impegnativa
The above date are unbinding
Tableay sans engagement
Maße unverbindlich
Los datos de la tabla no son vinculantes

*** Ventilatori non a listino, esecuzione su richiesta**
The fans are not in our Price List, production on request
Ventilateurs hors catalogue, fabrication sur demande
Der Ventilatoren sind nicht in unsere Preisliste erhalten, Produktion auf Anfrage
Ventilador no estandard, construcción bajo pedido

Peso ventilatore in kg (senza motore)
Fan weight in kg (without motor)
Poids du ventilateur en kg (sans moteurs)
Ventilator Gewicht in kg (ohne Motor)
Peso del ventilador en kg (sin motor)

♦ Vedere pag. 189
See page 189
Voir page 189
Siehe seita 189
Consulte la pagina 189

Serie APE-APF-APG

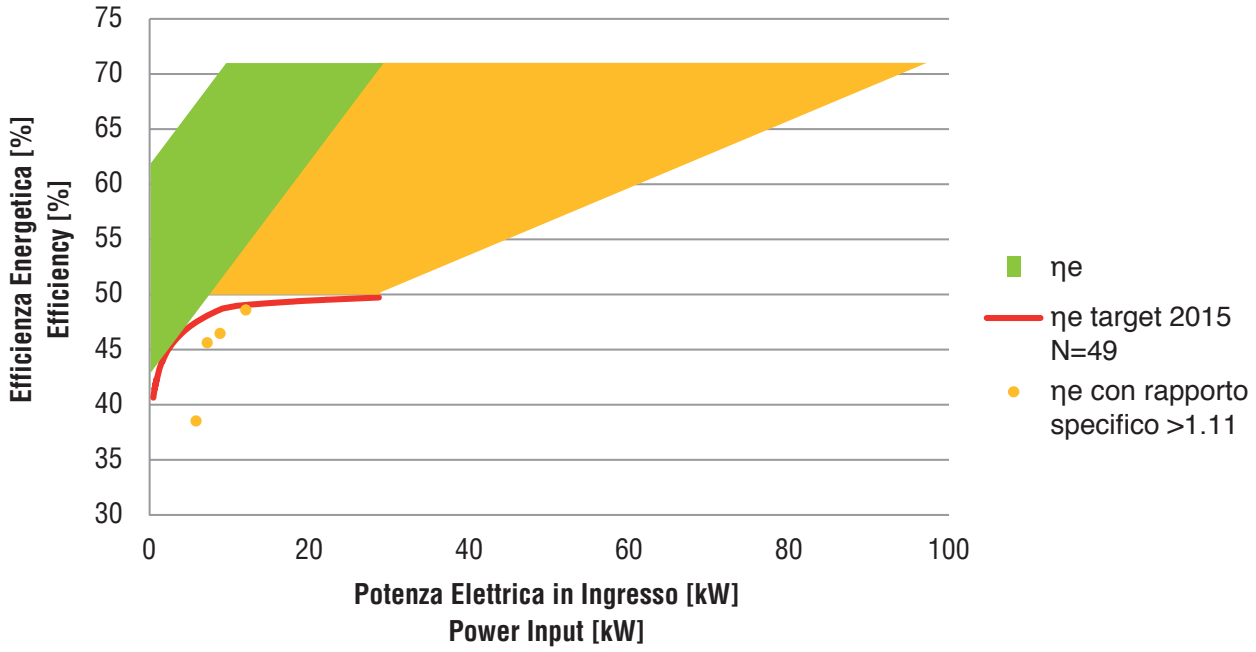

♦ Nota di pag. 186, 187,188

N.B.: Per motivi costruttivi interni, i ventilatori dalla grandezza 451÷501 verranno forniti con un orientamento di 30° anzichè 45°, ciò comporta che gli orientamenti sono: 0°, 30°, 60°, 90°, 120°, 150°, 180°, 210°, 240°, 270°, 300°, 330°.

N.B.: For constructive reasons, the fans from size 451÷501 follow an orientation with angles of 30° instead of 45°, this implies that the orientations are: 0°, 30°, 60°, 90°, 120°, 150°, 180°, 210°, 240°, 270°, 300°, 330°.

N.B.: Pour des raisons de construction, les ventilateurs de la grandeur 451÷501 suivent des orientation avec angles de 30° au lieu de 45°, ce qui implique que les orientations sont les suivantes: 0°, 30°, 60°, 90°, 120°, 150°, 180°, 210°, 240°, 270°, 300°, 330°.

N.B.: Aus bautechnischen Gründen kann die Gehäusestellung bei Ventilatoren der Serie 451÷501 nur mit einen Winkel von 30 anstatt 45, dies impliziert, dass die orientierungen: 0°, 30°, 60°, 90°, 120°, 150°, 180°, 210°, 240°, 270°, 300°, 330°.

N.B.: Por razones de fabricación, los ventiladores de dimensiones 451÷501 siguen una orientación con ángulos de 30° en vez de 45°, esto implica que las orientaciones son: 0°, 30°, 60°, 90°, 120°, 150°, 180°, 210°, 240°, 270°, 300°, 330°.



IMPIEGO:
Per aspirazione di aria pulita e polverosa. Questa serie di ventilatori ad alta pressione è caratterizzata da un elevato rendimento con risparmio di energia elettrica avendo installato una girante speciale a pale rovescie (Negative). Vengono utilizzati per i trasporti pneumatici, nelle cementerie, nell'alimentazione dell'aria dei cubilotti nelle fonderie e nei bruciatori a nafta, nei mulini, nei pastifici, nelle industrie chimiche, siderurgiche, metallurgiche ove siano richieste piccole portate con medie ed alte pressioni. La temperatura del fluido aspirato non deve superare gli 80° C. **APRF-APRG-APRH-APRI-APRL: Ventilatori centrifughi con girante a pale rovescie per i quali è previsto un Ntarget = 64.**

USE:
For the suction of clean and dusty air. These types of high pressure fans are characterized by a high output with saving of electric power as they have a special fan wheel with reversed blades (Negative) assembled. These types of fans are particularly suitable for pneumatic conveyances, in cement factories, in the air feeding fo the cupolas in foundries and in oil burners, in the mills, in "pasta" factories, in chemical, metallurgical and iron industries where small capacities with medium and high pressures are required. The temperature of the fluid sucked in must not exceed 80°C. **APRF-APRG-APRH-APRI-APRL: Centrifugal backward curved fans or centrifugal radial bladed fans and therefore expected Ntarget = 64.**

EMPLOI:
Pour l'aspiration d'air propre et poussieréux. Cette série de ventilateurs à haute pression est caracterisée par un rendement élevé avec economie d'énergie électrique, au moyen d'une turbine mobile spéciale à aubes ranversées (Négatives). Ces ventilateurs sont employés pour les transports pneumatiques, dans les cimenteries, pour l'alimentation de l'air des cubilots, dans les fonderies et dans les brûleurs à mazout, dans les minoteries, dans les fabriques de pâtes alimentaires, dans les industries chimiques, sidérurgiques métallurgiques où l'on démande un petit débit avec de moyennes et hautes pressions. La température du fluide aspiré ne doit depasser les 80°C. **APRF-APRG-APRH-APRI-APRL: Ventilateurs centrifuges avec à aubes curve à l'arrière pour lesquelles est prévu un Ntarget = 64.**

ANWENDUNGSBEREICH:
Geeignet zum Absaugen von sauberer und Staubiger Luft. Diese Serie von Hochdruckventilatoren mit rückwärtsgekrümmten Schaufeln kennzeichnet ein hoher Wirkungsgrad und wird für pneumatischen Transport in Zementfabriken, Giessereien, Mühlen, Teigwarenfabriken, chemischen Industrien, Hüttenwerken eingesetzt aber auch überall dort, wo mittlere und hohe Drücke bei geringen Volumsströmen, wie z.B. bei Kupolöfen und Ölbrennern gebraucht werden. Die Temperatur des Luftstroms darf 80°C nicht überschreiten. **APRF-APRG-APRH-APRI-APRL: Zentrifugalventilatoren mit nach zurück gebogenen Schaufeln, für die ein Ntarget = 64.**

USO:
Para aspirar aire limpio y polvoriento. Esta serie de ventiladores de alta presión está caracterizada por un elevado rendimiento con ahorro de energía eléctrica, pues tiene instalada una rueda especial de paletas invertidas (Negativas). Se utilizan para los transportes neumáticos, en las fábricas de cemento, en la alimentación del aire de los cubilotes, en las fundiciones y en los quemadores de gasoleo, en los molinos, en las fábricas de pastas alimenticias, en la industrias químicas, siderúrgicas y metalúrgicas en donde se necesiten pequeños caudales de media y alta presión. La temperatura del fluido aspirado no tiene que superar 80°C. **APRF-APRG-APRH-APRI-APRL: Ventiladores centrífugos con rotor de paletas curvadas hacia atràs para los que se prevé un Ntarget = 64.**

Legenda dati ErP - Legend data ErP - Données légende ErP - Eckdaten ErP - ErP Datos leyenda

Pn: Potenza nominale motore
n: Velocità di rotazione
Rapp. Spec.: Rapporto specifico
q: Portata volumetrica al punto di massimo rendimento
Pf: Pressione totale del ventilatore al punto di massimo rendimento
Pa: Potenza assorbita dal ventilatore al punto di massimo rendimento
Pe: Potenza elettrica in ingresso nel punto di massimo rendimento del ventilatore
ηe: Efficienza complessiva
ηe target 2015: Efficienza energetica obbiettivo 2015
N: Grado di efficienza del ventilatore calcolato

Pn: Nominal motor power
n: Rotational speed
Rapp. Spec.: Specific ratio
q: Flow rate of the fan to the point of maximum efficiency
Pf: Fan total pressure at the point of maximum efficiency
Pa: Power absorbed by the fan at the point of maximum efficiency
Pe: Electrical power input at the point of maximum efficiency of the fan
ηe: Overall efficiency
ηe target 2015: Target energy efficiency 2015
N: Efficiency grade of the fan calculated

Pn: Puissance nominale moteur
n: Vitesse de rotation
Rapp. Spec.: Rapport spécifique
q: Débit volumétrique au point maximal de rendement
Pf: Pression totale du ventilateur au point maximal de rendement
Pa: Puissance absorbée du ventilateur au point maximal de rendement
Pe: Puissance électrique absorbée au point de rendement maximum du ventilateur
ηe: Rendement global
ηe target 2015: Rendement énergétique objectif 2015
N: Niveau de rendement du ventilateur calculée

Pn: Motorennennleistung
n: Drehzahl
Rapp. Spec.: Spezifisches Verhältnis
q: Volumendurchsatz bei höchstem Wirkungsgrad
Pf: Gesamtdruck des Ventilators bei höchstem Wirkungsgrad
Pa: Vom Ventilator bei höchstem Wirkungsgrad entnommene Leistung
Pe: Vom Motor entnommene Leistung
ηe: Energieeffizienz
ηe target 2015: Zielenergieeffizienz 2015
N: Wirkungsgrad des Lüfters berechneten

Pn: Pn: Potencia nominal motor
n: Velocidad de rotación
Rapp. Spec.: Relación específica
q: Capacidad volumétrica en el punto de máximo rendimiento
Pf: Presión total del ventilador en el punto de máximo rendimiento
Pa: Potencia absorbida por el ventilador en el punto de máximo rendimiento
Pe: Entrada potencia eléctrica en el punto de eficiencia máxima del ventilador
ηe: Eficiencia global
ηe target 2015: Eficiencia energética objetivo de 2015
N: Grado de eficiencia del ventilador calculado

Dati riferiti all'assemblaggio definitivo con motori ad efficienza IE3 conformi alla IEC 60034-30, categoria di misura B-D e categoria di efficienza totale.

Data reported with final assembly efficiency motors IE3 according to IEC 60034-30, B-D measurement category and total efficiency category.

Données se rapportant à l'assemblage définitif avec moteurs à efficience IE3 conformes à la norme IEC 60034-30, catégorie de mesure B-D et catégorie d'efficience totale.

Daten rapportiert mit definitive Montage IE3 Wirkungsgrad Motoren nach IEC 60034-30, B-D Messung Kategorie und total Wirkungsgrad Kategorie.

Datos reportados con montaje de motores eficiencia IE3 según IEC 60034-30, categoría de medición B-D y categoría de eficiencia total.

2 Poli - Poles - Poling

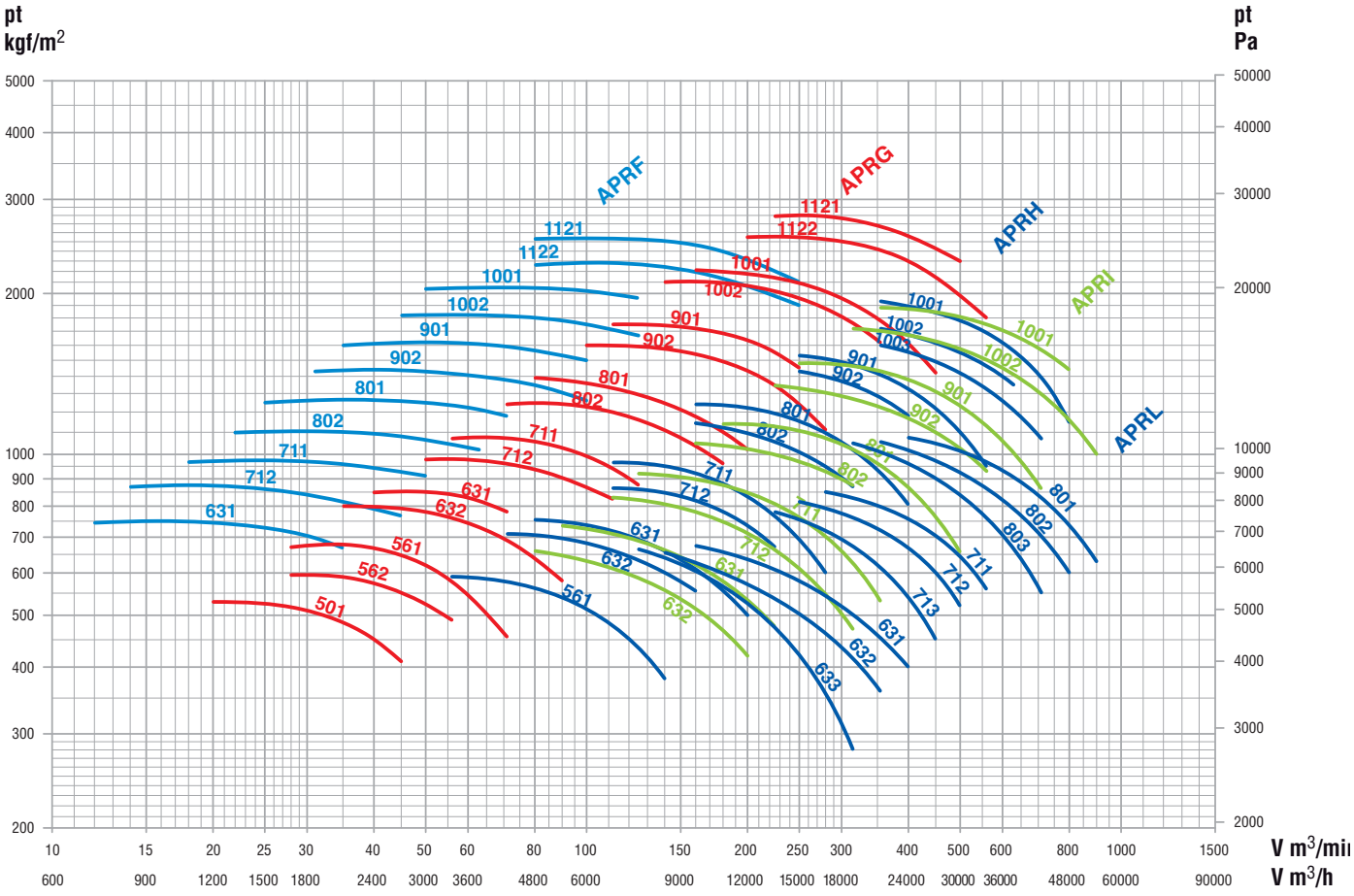

4 Poli - Poles - Poling

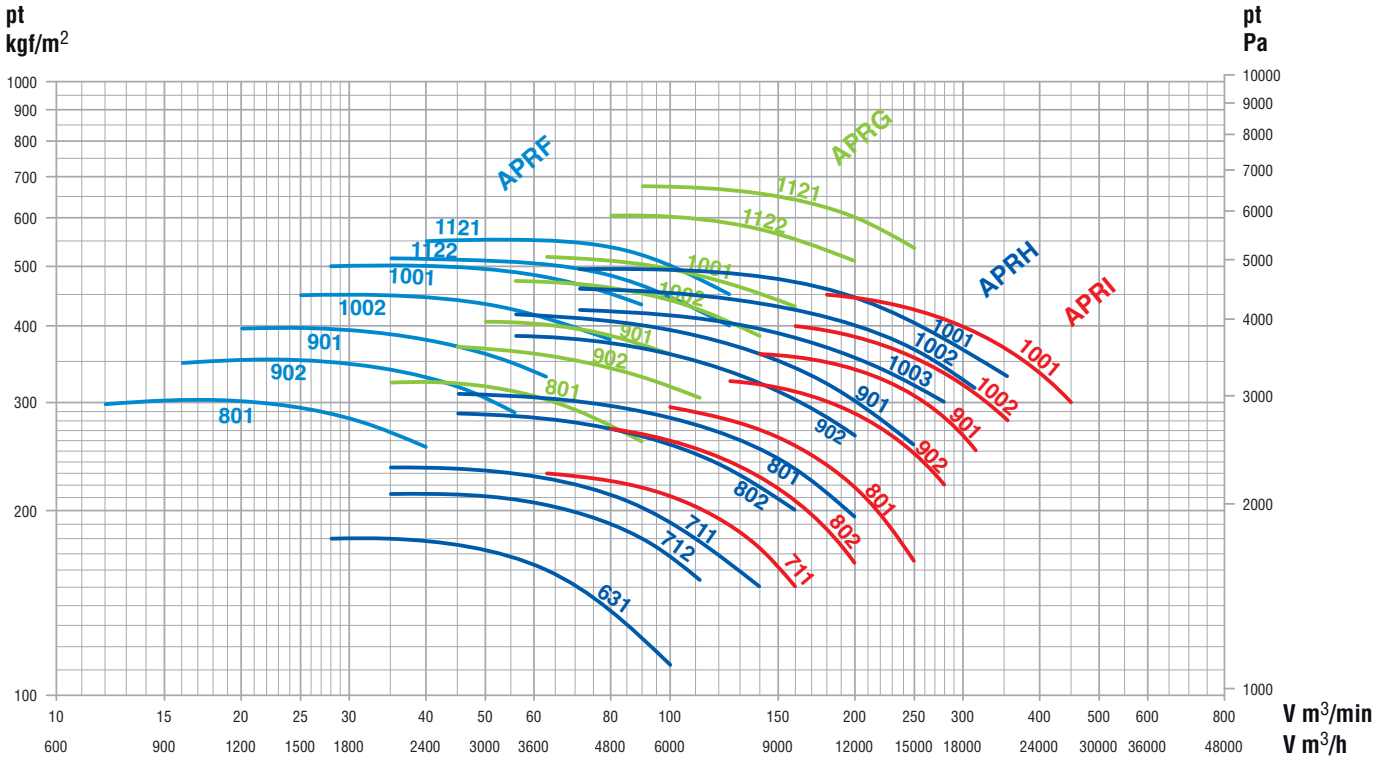

Tipo - Type - Typ - Tipo Ventilatore / Fan / Ventilateur / Ventilator / Ventilador	Motore / Motor / Moteur / Motor / Motor	kW inst.	n. min.$^{-1}$	Lp dB/A	ErP Rapp. Spec.	q m^3/min.	Pf kgf/m^2	Pa kW	Pe kW	ηe	ηe target 2015	N	V = m^3/min 10	11	12	14	16	18	20	22	25	28	31	35	40	45	50	56	63	71	80	90	100	112	125	140	160	180	200	225	250
													Pt = kgf/m^2																												
APRF 502	90 S2	1,5	2850	75	1,04	16	377	1,48	1,76	57,1	56,1	65,0	420	415	410	400	380	355																							
APRF 561	100 LA2	3	2850	77	1,05	27	504	3,10	3,55	61,7	59,3	66,5	575	575	575	575	570	565	555	545	525	490																			
APRF 631/A*	112 M2	4	2900	80	1,07	22	740	3,80	4,31	61,7	60,2	65,5			745	750	750	748	745	735																					
APRF 631/B	132 SA2	5,5	2900	82	1,07	32	691	4,91	5,49	66,6	61,3	69,3			745	750	750	748	745	735	725	715	695	670																	
APRF 712/A	132 SA2	5,5	2900	83	1,08	26	855	5,25	5,87	61,8	61,6	64,2				870	875	875	875	870	860																			
APRF 712/B	132 SB2	7,5	2900	83	1,08	33	829	6,43	7,12	62,9	62,5	64,5				870	875	875	875	870	860	850	840	820																
APRF 712/C	132 MB2	9,2	2900	83	1,08	38	808	6,98	7,70	64,3	62,8	65,5				870	875	875	875	870	860	850	840	820	795	770														
APRF 711/A*	132 SB2	7,5	2920	83	1,09	31	965	7,45	8,26	59,1	63,1	60,0						970	975	980	975	970	965																	
APRF 711/B	132 MB2	9,2	2920	83	1,09	40	952	8,77	9,68	64,2	63,9	64,4						970	975	980	975	970	965	960	950															
APRF 711/C	160 MR2	11	2920	84	1,09	42	944	8,87	9,71	67,1	63,9	67,2						970	975	980	975	970	965	960	950	930	910													
APRF 802/A*	132 MB2	9,2	2940	84	1,11	31	1110	9,20	10,15	55,3	64,0	55,4								1100	1105	1110	1110																	
APRF 802/B	160 MR2	11	2940	84	1,11	40	1090	10,09	11,05	64,4	64,0	64,3								1100	1105	1110	1110	1105	1095															
APRF 802/C	160 M2	15	2940	84	1,10	62	1026	14,01	15,22	67,9	64,4	67,5								1100	1105	1110	1110	1105	1095	1080	1070	1045	1020											
APRF 801/A	160 MR2	11	2950	84	1,12	35	1265	11,10	12,15	59,4	v	59,3									1250	1255	1260	1265															
APRF 801/B	160 M2	15	2950	84	1,12	50	1249	15,00	16,30	62,5	v	62,1									1250	1255	1260	1265	1260	1250	1240												
APRF 801/C	160 L2	18,5	2950	84	1,11	71	1180	19,00	20,53	66,6	64,7	65,9									1250	1255	1260	1265	1260	1250	1240	1230	1200	1180									
APRF 902/A	160 L2	18,5	2950	85	1,14	56	1416	17,50	18,91	68,4	v	67,8											1430	1435	1440	1440	1430	1420											
APRF 902/B	180 M2	22	2950	85	1,13	69	1383	20,36	21,94	70,5	v	69,8											1430	1435	1440	1440	1430	1420	1400	1380									
APRF 902/C	200 LR2	30	2950	86	1,13	85	1329	24,16	25,86	71,1	v	70,1											1430	1435	1440	1440	1430	1420	1400	1380	1350	1300	1260						
APRF 901/A	160 L2	18,5	2950	86	1,16	45	1622	17,00	18,37	64,8	v	64,2												1600	1610	1620														
APRF 901/B	180 M2	22	2950	86	1,16	56	1618	20,50	22,08	66,9	v	66,2												1600	1610	1620	1620	1615												
APRF 901/C	200 LR2	30	2950	87	1,15	70	1596	24,70	26,44	69,0	v	68,1												1600	1610	1620	1620	1615	1600	1590	1575									
APRF 901/D	200 L2	37	2950	88	1,15	86	1547	28,47	30,34	71,3	v	70,2												1600	1610	1620	1620	1615	1600	1590	1575	1530	1500							
APRF 1002/A	200 LR2	30	2970	91	1,18	71	1815	29,00	31,04	67,7	v	66,6														1820	1825	1825	1820	1815										
APRF 1002/B	200 L2	37	2970	91	1,17	86	1789	33,64	35,85	70,3	v	69,0														1820	1825	1825	1820	1815	1800	1780								
APRF 1002/C	225 M2	45	2970	91	1,16	125	1670	44,00	46,74	72,8	v	71,2														1820	1825	1825	1820	1815	1800	1780	1750	1710	1670					
APRF 1001/A	200 L2	37	2970	91	1,20	71	2060	33,00	35,17	67,8	v	66,5															2040	2045	2050	2050										
APRF 1001/B	225 M2	45	2970	91	1,20	100	2020	43,00	45,68	72,1	v	70,6															2040	2045	2050	2050	2045	2030	2020						
APRF 1001/C	250 M2	55	2970	92	1,19	125	1960	51,50	54,53	73,3	v	71,5															2040	2045	2050	2050	2045	2030	2020	2000	1960				
APRF 1122/A	280 S2	75	2980	93	1,22	140	2250	66,50	70,12	73,3	v	71,2																			2260	2270	2280	2280	2270	2250			
APRF 1122/B	280 M2	90	2980	93	1,21	166	2182	75,56	79,42	74,4	v	72,2																			2260	2270	2280	2280	2270	2250	2160	2120			
APRF 1122/C	315 S2	110	2980	94	1,21	162	2191	74,08	77,70	74,3	v	72,2																			2260	2270	2280	2280	2270	2250	2160	2120	2100	2000	1900
APRF 1121/A	280 M2	90	2980	95	1,24	140	2500	77,00	80,94	70,5	v	68,3																			2530	2530	2535	2530	2520	2500					
APRF 1121/B	315 S2	110	2980	95	1,23	186	2387	96,17	100,88	71,6	v	69,2																			2530	2530	2535	2530	2520	2500	2450	2400	2330		
APRF 1121/C	315 M2	132	2980	95	1,24	168	2437	88,99	93,15	71,9	v	69,5																			2530	2530	2535	2530	2520	2500	2450	2400	2330	2230	2100
APRF 801/D*	100 LB4	3	1450	70	1,03	34	273	2,21	2,51	59,4	57,7	65,8			300	302	305	305	300	298	295	292	285	270	255																
APRF 902/D*	112 M4	4	1450	71	1,03	49	309	3,45	3,89	63,3	59,7	67,6					350	352	355	355	352	350	345	340	330	320	305	290											
APRF 901/E	132 SA4	5,5	1450	72	1,03	50	360	4,21	4,69	62,7	60,5	66,2							400	400	400	398	395	388	380	370	360	345	330										
APRF 1002/D	132 MA4	7,5	1450	75	1,04	80	380	6,70	7,40	67,0	62,6	68,4									450	450	450	450	445	440	435	425	410	395	380								
APRF 1001/D	160 M4	11	1450	76	1,05	66	476	7,04	7,69	66,4	62,8	67,7										500	500	500	500	500	498	490	480	460	450	435								
APRF 1122/D	160 L4	15	1450	77	1,05	85	476	8,11	8,80	74,6	63,4	75,3												515	515	515	510	505	500	490	480	470	460	440	400					
APRF 1121/D	180 M4	18,5	1450	78	1,05	81	536	9,07	9,78	72,2	63,9	72,3													550	550	550	550	550	545	535	525	505	475	450				

Pa (Pascal) = kgf/m^2 x 9,807

Tolleranza sulla portata ± 5 %
Capacity tolerance ± 5 %
Fördertoleranz ± 5 %
Tolèrance sur le débit ± 5 %
Tolerancia en el caudal ± 5%

Tolleranza sulla rumorosità ± 3 dB
Noise level tolerance ± 3 dB
Toleranz Schallpegel ± 3 dB
Tolérance sur niveau sonore ± 3 dB
Tolerancia de la intensidad acústica ± 3 dB

v: Ventilatore con rapporto specifico >1.11
v: Fan with specific ratio >1.11
v: Ventilateur avec un rapport spécifique >1.11
v: Ventilatoren mit spezifische Verhältnis >1.11
v: Ventilador con relación específica >1.11

* Ventilatori non a listino, esecuzione su richiesta.
The fans are not in our Price List, production on request.
Ventilateurs hors catalogue, fabrication sur demande.
Der Ventilatoren sind nicht in unsere Preisliste erhalten, Produktion auf Anfrage
Ventilador no estandard, construcción bajo pedido

N2015 = 64
TARGET

Tipo - Type - Typ - Tipo Ventilatore Fan Ventilateur Ventilator Ventilador	Motore Motor Moteur Motor Motor	kW inst.	n. min.$^{-1}$	Lp dB/A	ErP Rapp. Spec.	q m^3/min.	Pf kgf/m^2	Pa kW	Pe kW	ηe	ηe target 2015	N	V = m^3/min 20	22	25	28	31	35	40	45	50	56	63	71	80	90	100	112	125	140	160	180	200	225	250	280	315	355	400	450	500	560
													Pt = kgf/m^2																													
APRG 501/A	100 LA2	3	2900	78	1,05	28	518	2,89	3,31	68,4	59,0	73,5	510	510	505	495																										
APRG 501/B	112 M2	4	2900	78	1,05	35	467	3,22	3,65	72,0	59,4	76,6	510	510	505	495	485	465	430	395																					
APRG 562/A	132 SA2	5,5	2900	83	1,05	56	490	5,35	5,99	74,8	61,7	77,1				600	600	590	575	550	525	490																			
APRG 561/A	132 SA2	5,5	2900	83	1,06	40	670	5,50	6,16	71,0	61,8	73,2				670	670	665	655																					
APRG 561/B	132 SB2	7,5	2900	83	1,06	40	669	5,39	5,98	73,9	61,7	76,2				670	670	665	655	640	610	585	540	460																	
APRG 632/A	132 SB2	7,5	2900	86	1,08	45	790	7,10	7,87	73,7	62,9	74,8						800	800	790																					
APRG 632/B	132 MB2	9,2	2900	85	1,07	63	725	8,70	9,60	77,6	63,8	77,8						800	800	790	775	755	725																	
APRG 632/C	160 MR2	11	2900	86	1,07	69	700	9,08	9,94	79,4	64,0	79,4						800	800	790	775	755	725	695	640	580															
APRG 631/A*	132 MB2	9,2	2900	85	1,08	50	850	8,55	9,43	73,5	63,7	73,8							850	850	845																				
APRG 631/B	160 MR2	11	2900	86	1,08	69	791	10,16	11,12	80,2	64,1	80,1							850	850	845	840	815	780																	
APRG 712/A	160 M2	15	2900	87	1,09	80	936	15,00	16,30	75,0	64,5	74,5									980	980	975	970	940																
APRG 712/B	160 L2	18,5	2900	87	1,08	112	825	17,70	19,13	78,8	64,7	78,2									980	980	975	970	940	915	870	825													
APRG 711/A	160 L2	18,5	2950	88	1,10	90	1030	18,50	19,99	75,7	64,7	75,0										1070	1070	1060	1050	1030														
APRG 711/B	180 M2	22	2950	90	1,10	95	1016	19,28	20,77	76,1	64,7	75,4										1070	1070	1060	1050	1030	1000	960	875											
APRG 802/A*	180 M2	22	2950	91	1,12	78	1237	19,54	21,05	75,0	v	74,3												1240	1235	1230														
APRG 802/B	200 LR2	30	2950	91	1,11	121	1172	28,39	30,39	76,3	65,2	75,1												1240	1235	1230	1220	1200	1140											
APRG 802/C	200 L2	37	2950	91	1,11	137	1120	30,67	32,68	76,9	65,2	75,7												1240	1235	1230	1220	1200	1140	1105	1030	960								
APRG 801/A	200 LR2	30	2950	91	1,13	104	1359	27,74	29,69	77,6	v	76,5													1390	1380	1350	1320												
APRG 801/B	200 L2	37	2950	91	1,13	106	1345	28,27	30,13	77,5	v	76,4													1390	1380	1350	1320	1300	1250	1170									
APRG 801/C	225 M2	45	2950	91	1,13	106	1345	28,27	30,03	77,7	v	76,6													1390	1380	1350	1320	1300	1250	1170	1110	1020							
APRG 902/A	225 M2	45	2950	92	1,15	136	1 584	41,88	44,49	79,0	v	77,4															1600	1600	1590	1570										
APRG 902/B	250 M2	55	2950	92	1,14	191	1459	52,65	55,75	81,5	v	79,7															1600	1600	1590	1570	1535	1500	1430							
APRG 902/C	280 S2	75	2950	93	1,14	197	1439	53,55	56,46	82,0	v	80,2															1600	1600	1590	1570	1535	1500	1430	1350	1250	1110				
APRG 901/A	250 M2	55	2950	93	1,17	160	1 720	53,50	56,65	79,2	v	77,4																1750	1750	1750	1720								
APRG 901/B	280 S2	75	2950	93	1,16	202	1 625	62,34	65,74	81,3	v	79,4																1750	1750	1750	1720	1680	1630	1560	1450				
APRG 1002/A	280 M2	90	2980	95	1,20	222	2028	86,03	90,43	81,1	v	78,8																	2100	2100	2080	2060	2020						
APRG 1002/B	315 S2	110	2980	95	1,20	223	2025	86,26	90,48	81,2	v	78,9																	2100	2100	2080	2060	2020	1960	1880				
APRG 1002/C	315 M2	132	2980	95	1,20	222	2027	85,98	89,99	81,4	v	79,1																	2100	2100	2080	2060	2020	1960	1880	1770	1610		
APRG 1001/A	315 S2	110	2980	96	1,20	250	2100	101,00	105,94	80,8	v	78,3																		2210	2210	2200	2160	2100					
APRG 1001/B	315 M2	132	2980	96	1,20	250	2108	100,97	105,69	81,3	v	78,8																		2210	2210	2200	2160	2100	2010	1900			
APRG 1001/C	315 MG2	160	2980	96	1,20	250	2108	100,97	105,47	81,5	v	79,0																		2210	2210	2200	2160	2100	2010	1900	1780	1600	1425	
APRG 1122/A	315 MG2	160	2980	97	1,24	305	2488	150,78	157,49	78,5	v	75,6																				2550	2550	2530	2500	2450				
APRG 1122/B	315 MK2	200	2980	98	1,22	408	2289	182,06	189,77	80,1	v	77,0																				2550	2550	2530	2500	2450	2390	2300	2180	
APRG 1122/C	355 LB2	250	2980	98	1,23	387	2333	176,18	183,64	80,2	v	77,2																				2550	2550	2530	2500	2450	2390	2300	2180	2020	1800
APRG 1121/A	315 MK2	200	2980	98	1,26	370	2643	184,87	192,69	82,8	v	79,7																					2780	2800	2780	2750	2650	2570			
APRG 1121/B	355 LB2	250	2980	98	1,25	374	2629	185,71	193,57	82,7	v	79,6																					2780	2800	2780	2750	2650	2570	2440	2300	
APRG 801/D*	132 SM	5,5	1450	76	1,03	70	294	4,05	4,51	74,0	60,4	77,7						325	325	325	320	315	305	290	280	260															
APRG 902/D*	132 MM	7,5	1450	77	1,03	107	311	6,37	7,04	76,9	62,4	78,6								370	370	365	360	350	340	330	320	305												
APRG 901/C	132 MM	7,5	1450	78	1,04	91	373	6,72	7,43	74,2	62,6	75,6									405	405	400	395	385	375	360													
APRG 1002/D	160 M4	11	1450	79	1,04	111	427	8,92	9,75	79,0	63,9	79,2										475	475	470	460	450	440	430	410	385										
APRG 1001/D	160 L4	15	1450	80	1,05	113	480	11,10	12,04	73,8	64,1	73,7											520	515	510	505	500	490	470	450	430										
APRG 1122/D	180 L4	22	1450	81	1,05	170	545	18,22	19,56	77,3	64,7	76,7													605	605	605	600	590	580	555	535	510							
APRG 1121/C	200 L4	30	1450	82	1,06	162	641	20,19	21,54	78,6	64,8	77,9														675	675	670	665	655	645	625	600	570	535					

Pa (Pascal) = kgf/m^2 x 9,807

Tolleranza sulla portata ± 5 %
Capacity tolerance ± 5 %
Fördertoleranz ± 5 %
Tolèrance sur le débit ± 5 %
Tolerancia en el caudal ± 5%

Tolleranza sulla rumorosità ± 3 dB
Noise level tolerance ± 3 dB
Toleranz Schallpegel ± 3 dB
Tolérance sur niveau sonore ± 3 dB
Tolerancia de la intensidad acústica ± 3 dB

v: Ventilatore con rapporto specifico >1.11
v: Fan with specific ratio >1.11
v: Ventilateur avec un rapport spécifique >1.11
v: Ventilatoren mit spezifische Verhältnis >1.11
v: Ventilador con relación específica >1.11

* Ventilatori non a listino, esecuzione su richiesta.
The fans are not in our Price List, production on request.
Ventilateurs hors catalogue, fabrication sur demande.
Der Ventilatoren sind nicht in unsere Preisliste erhalten, Produktion auf Anfrage
Ventilador no estandard, construcción bajo pedido

N2015 = 64
TARGET

Tipo - Type - Typ - Tipo Ventilatore Fan Ventilateur Ventilator Ventilador	Motore Motor Moteur Motor Motor	kW inst.	n. min.$^{-1}$	Lp dB/A	ErP Rapp. Spec.	q m^3/min.	Pf kgf/m^2	Pa kW	Pe kW	ηe	ηe target 2015	N	V = m^3/min 28	31	35	40	45	50	56	63	71	80	90	100	112	125	140	160	180	200	225	250	280	315	355	400	450	500	560	630	710	800
													Pt = kgf/m^2																													
APRH 561/A*	132 MB2	9,2	2900	85	1,05	80	563	9,10	10,04	73,2	63,9	73,3							590	590	575	560																				
APRH 561/B	160 MR2	11	2900	86	1,05	104	502	10,15	11,12	76,5	64,1	76,5							590	590	575	560	545	510	480	430	385															
APRH 632/A	160 M2	15	2900	89	1,06	114	657	14,34	15,58	78,2	64,4	77,8									710	705	695	675	660	630																
APRH 632/B	160 L2	18,5	2900	90	1,06	116	651	14,53	15,71	78,7	64,4	78,3									710	705	695	675	660	630	590	550														
APRH 631/A	160 M2	15	2900	90	1,07	100	735	15,00	16,30	73,6	64,5	73,1										760	750	735																	
APRH 631/B	160 L2	18,5	2900	90	1,06	140	658	17,60	19,02	79,0	64,6	78,4										760	750	735	720	690	660														
APRH 631/C	180 M2	22	2900	91	1,06	144	652	17,80	19,17	79,7	64,7	79,0										760	750	735	720	690	660	610	560	500											
APRH 712/A	200 LR2	30	2950	93	1,08	179	783	27,39	29,32	77,8	65,1	76,7													865	860	850	820	780	730	670										
APRH 711/A	200 LR2	30	2950	93	1,09	153	933	28,30	30,29	76,8	65,2	75,7													965	960	950	920													
APRH 711/B	200 L2	37	2950	93	1,08	193	853	32,37	34,50	77,7	65,3	76,5													965	960	950	920	880	840	770	700	600								
APRH 802/A	225 M2	45	2950	93	1,11	200	1090	42,00	44,62	79,7	65,6	78,1																1140	1120	1090										
APRH 802/B	250 M2	55	2950	94	1,09	292	924	50,55	53,53	82,2	65,8	80,4																1140	1120	1090	1060	1000	950	870						
APRH 801/A	250 M2	55	2950	94	1,11	227	1187	52,76	55,87	78,6	65,8	76,8																1240	1230	1205	1185	1150								
APRH 801/B	280 S2	75	2950	95	1,11	254	1146	56,49	59,56	79,6	65,9	77,7																1240	1230	1205	1185	1150	1100	1020	920	800				
APRH 902/A	280 M2	90	2950	96	1,11	400	1180	89,50	94,08	81,9	66,4	79,5																			1430	1430	1400	1330	1270	1180				
APRH 901/A	280 M2	90	2950	96	1,14	315	1480	90,00	94,60	80,4	v	78,0																			1560	1560	1520	1480							
APRH 901/B	315 S2	110	2950	97	1,11	493	1186	106,29	111,49	85,5	66,6	83,0																			1560	1560	1520	1480	1420	1360	1250	1170	1060		
APRH 1003/A	315 MG2	160	2950	98	1,14	485	1445	132,18	138,06	82,8	v	80,0																						1600	1600	1560	1500	1410	1330	1200	1070	
APRH 1002/A	315 MG2	160	2950	98	1,13	630	1350	159,00	166,08	83,5	v	80,5																						1720	1720	1670	1610	1550	1470	1350		
APRH 1001/A	315 MG2	160	2950	99	1,18	400	1900	154,00	160,86	77,0	v	74,1																						1935	1935	1900						
APRH 1001/B	315 MK2	200	2950	99	1,15	625	1569	183,71	191,49	83,6	v	80,4																						1935	1935	1900	1840	1780	1700	1560	1390	1150
APRH 631/D	100 LB4	3	1430	75	1,02	37	180	1,25	1,42	75,6	55,1	84,5	180	180	180	178	175	170	167	160	150	140	128	112																	
APRH 712/B	112 M4	4	1430	76	1,02	94	175	3,36	3,79	71,2	59,6	75,7			215	215	215	210	205	200	195	190	180	170	155																
APRH 711/C	132 SA4	5,5	1440	76	1,02	98	196	3,86	4,30	72,8	60,2	76,7			235	235	235	230	225	220	215	210	205	195	185	170	150														
APRH 802/C*	132 MA4	7,5	1450	76	1,02	105	251	5,36	5,92	72,5	61,6	74,9					290	290	285	280	275	270	265	255	245	235	220	200														
APRH 801/C	160 M4	11	1450	77	1,02	136	255	7,00	7,65	74,2	62,8	75,5					310	310	310	305	300	295	290	285	280	270	255	235	210	195											
APRH 902/B*	160 M4	11	1450	78	1,03	183	282	10,05	10,98	76,6	64,0	76,6							385	385	380	375	365	360	350	335	325	305	285	265											
APRH 901/C	160 L4	15	1460	80	1,03	153	347	10,49	11,37	76,1	64,1	76,0							420	420	415	410	400	390	380	370	355	345	325	305	280	255									
APRH 1003/B	180 M4	18,5	1460	82	1,03	247	323	15,89	17,14	75,9	64,5	75,4									425	425	425	420	410	400	390	380	370	360	340	320	300								
APRH 1002/B	180 L4	22	1460	83	1,04	186	408	14,88	15,98	77,4	64,5	77,0									440	440	435	430	425	420	415	400	390	375	355	335	315	290							
APRH 1001/C	200 L4	30	1460	84	1,04	196	449	17,44	18,60	77,1	64,6	76,5									495	495	495	495	490	485	480	470	455	445	430	410	390	370	330						

Pa (Pascal) = kgf/m^2 x 9,807

Tolleranza sulla portata ± 5 %
Capacity tolerance ± 5 %
Fördertoleranz ± 5 %
Tolèrance sur le débit ± 5 %
Tolerancia en el caudal ± 5%

Tolleranza sulla rumorosità ± 3 dB
Noise level tolerance ± 3 dB
Toleranz Schallpegel ± 3 dB
Tolérance sur niveau sonore ± 3 dB
Tolerancia de la intensidad acústica ± 3 dB

v: Ventilatore con rapporto specifico >1.11
v: Fan with specific ratio >1.11
v: Ventilateur avec un rapport spécifique >1.11
v: Ventilatoren mit spezifische Verhältnis >1.11
v: Ventilador con relación específica >1.11

* Ventilatori non a listino, esecuzione su richiesta.
The fans are not in our Price List, production on request.
Ventilateurs hors catalogue, fabrication sur demande.
Der Ventilatoren sind nicht in unsere Preisliste erhalten, Produktion auf Anfrage
Ventilador no estandard, construcción bajo pedido

N2015 = 64
TARGET

eurovent
eurovent
eurovent

Tipo - Type - Typ - Tipo					ErP								V = m³/min																							
Ventilatore Fan Ventilateur Ventilator Ventilador	Motore Motor Moteur Motor Motor	kW inst.	n. min.⁻¹	Lp dB/A	Rapp. Spec.	q m³/min.	Pf kgf/m²	Pa kW	Pe kW	ηe	ηe target 2015	N	63	71	80	90	100	112	125	140	160	180	200	225	250	280	315	355	400	450	500	560	630	710	800	900
													Pt = kgf/m²																							
APRI 632/B	160 M2	15	2950	88	1,06	125	588	14,80	16,08	74,6	64,5	74,1			660	650	630	615	585																	
APRI 632/A	160 L2	18,5	2950	88	1,06	128	582	14,97	16,17	75,1	64,5	74,7			660	650	630	615	585	565	520	470	420													
APRI 631/B*	160 L2	18,5	2950	89	1,06	140	655	18,00	19,45	76,9	64,7	76,3				735	720	700	680	655																
APRI 631/A	180 M2	22	2950	90	1,05	197	552	20,92	22,54	78,7	64,8	77,8				735	720	700	680	655	625	585	545	475												
APRI 712/B	200 LR2	30	2950	91	1,06	225	670	30,00	32,11	76,6	65,2	75,4						825	820	800	775	745	710	670												
APRI 712/A	200 L2	37	2950	92	1,06	232	655	30,27	32,26	76,8	65,2	75,6						825	820	800	775	745	710	670	620	550	470									
APRI 711/B	200 L2	37	2950	92	1,08	225	805	36,50	38,90	76,0	65,4	74,6							920	910	890	870	840	805												
APRI 711/A	225 M2	45	2950	92	1,07	245	773	37,62	39,96	77,2	65,5	75,7							920	910	890	870	840	805	770	700	630	530							
APRI 802/A	250 M2	55	2950	93	1,08	315	875	53,50	56,65	79,4	65,8	77,5									1050	1040	1030	1000	970	930	875								
APRI 801/B	250 M2	55	2950	93	1,11	250	1095	55,00	58,24	76,7	65,9	74,8										1140	1130	1120	1095										
APRI 801/A	280 S2	75	2950	94	1,10	321	1012	62,61	66,02	80,2	66,0	78,2										1140	1130	1120	1095	1060	1020	960	880	775	655				
APRI 902/B	280 M2	90	2950	96	1,11	400	1170	91,00	95,65	79,8	66,4	77,4												1345	1325	1300	1260	1220	1170						
APRI 902/A	315 S2	110	2950	96	1,11	439	1116	94,91	99,55	80,4	66,5	77,9												1345	1325	1300	1260	1220	1170	1100	1030	930			
APRI 901/B	315 S2	110	2950	96	1,13	450	1310	110,00	115,38	83,4	v	80,7													1480	1470	1450	1410	1370	1310					
APRI 901/A	315 M2	132	2950	96	1,13	452	1307	110,33	115,48	83,5	v	80,9													1480	1470	1450	1410	1370	1310	1250	1160	1030	860	
APRI 1002/B	315 MG2	160	2950	97	1,15	480	1590	150,91	157,63	78,9	v	76,0															1720	1700	1670	1620	1570				
APRI 1002/A	315 MK2	200	2950	98	1,14	572	1485	161,66	168,50	82,3	v	79,3															1720	1700	1670	1620	1570	1500	1400	1310	1160	1000
APRI 1001/B	315 MK2	200	2950	98	1,17	550	1761	184,74	192,56	82,1	v	78,9																1880	1870	1830	1800	1750				
APRI 1001/A	355 LB2	250	2950	99	1,15	724	1563	211,54	220,50	83,8	v	80,4																1880	1870	1830	1800	1750	1670	1580	1440	
APRI 711/C*	132 SA4	5,5	1450	77	1,02	113	200	4,53	5,05	73,3	60,9	76,4	230	228	226	220	210	200	188	175	150														
APRI 802/B*	132 MA4	7,5	1450	79	1,02	152	216	6,59	7,28	73,5	62,6	74,9			273	270	260	250	240	230	210	190	165													
APRI 801/C	160 M4	11	1450	80	1,03	124	283	6,96	7,61	75,2	62,8	76,5					295	290	280	265	250	235	220	195	165											
APRI 902/C	160 L4	15	1450	81	1,03	210	281	11,46	12,43	77,6	64,2	77,4							325	320	310	300	285	270	250	220										
APRI 901/C	180 M4	18,5	1450	83	1,03	222	327	14,40	15,53	76,3	64,4	75,9								360	355	350	340	325	310	280	250									
APRI 1002/C	180 L4	22	1450	84	1,03	296	326	19,03	20,43	77,3	64,7	76,6									400	390	380	370	355	340	320	280								
APRI 1001/C	200 L4	30	1450	85	1,04	304	397	24,06	25,67	76,7	65,0	75,7										450	445	440	430	410	390	370	340	300						
APRL 633/A	180 M2	22	2950	89	1,03	295	341	21,99	23,69	69,3	64,9	68,4							540	525	505	480	460	430	400	365										
APRL 632/A	200 LR2	30	2950	90	1,04	281	455	27,93	29,89	69,8	65,1	68,6								620	605	575	555	520	500	460	420	365								
APRL 631/A	200 L2	37	2950	91	1,04	356	459	35,51	37,84	70,4	65,4	69,0									670	650	630	605	580	550	510	465	400							
APRL 713/A	225 M2	45	2950	92	1,05	428	520	45,46	48,29	75,1	65,7	73,5											750	725	705	675	640	600	560							
APRL 712/A	250 M2	55	2950	93	1,06	449	571	53,48	56,63	73,9	65,8	72,1												790	765	735	705	665	625	575	520				
APRL 711/A	280 S2	75	2950	94	1,06	496	598	61,89	65,26	74,1	66,0	72,1													830	805	775	740	700	650	600	530			
APRL 803/A	280 M2	90	2950	95	1,07	616	677	86,83	91,27	74,5	66,4	72,2														980	940	910	870	830	785	740	665	580	
APRL 802/A	315 S2	110	2950	96	1,07	668	710	98,38	103,19	75,1	66,5	72,6															1015	980	950	905	860	810	760	675	570	
APRL 801/A	315 M2	132	2950	97	1,07	733	736	111,10	116,29	75,7	66,6	73,1																1050	1015	980	940	890	840	770	670	565

Pa (Pascal) = kgf/m² x 9,807

Tolleranza sulla portata ± 5 %
Capacity tolerance ± 5 %
Fördertoleranz ± 5 %
Tolèrance sur le débit ± 5 %
Tolerancia en el caudal ± 5%

Tolleranza sulla rumorosità ± 3 dB
Noise level tolerance ± 3 dB
Toleranz Schallpegel ± 3 dB
Tolérance sur niveau sonore ± 3 dB
Tolerancia de la intensidad acústica ± 3 dB

v: Ventilatore con rapporto specifico >1.11
v: Fan with specific ratio >1.11
v: Ventilateur avec un rapport spécifique >1.11
v: Ventilatoren mit spezifische Verhältnis >1.11
v: Ventilador con relación específica >1.11

* Ventilatori non a listino, esecuzione su richiesta.
The fans are not in our Price List, production on request.
Ventilateurs hors catalogue, fabrication sur demande.
Der Ventilatoren sind nicht in unsere Preisliste erhalten, Produktion auf Anfrage
Ventilador no estandard, construcción bajo pedido

N2015 = 64
TARGET

Tipo - Type - Typ - Tipo Ventilatore Fan Ventilateur Ventilator Ventilador	Motore Motor Moteur Motor Motor	kW inst.	n. min.$^{-1}$	Lp dB/A	ErP Rapp. Spec.	q m^3/min.	Pf kgf/m^2	Pa kW	Pe kW	ηe	ηe target 2015	N	V = m^3/min 10	11	12	14	16	18	20	22	25	28	31	35	40	45	50	56	63	71	80	90	100	112	125	140	160	180	200	225	250
													Pt = kgf/m^2																												
APRF 502	90 S2	1,5	2850	76	1,04	16	377	1,48	1,76	57,1	56,1	65,0	400	395	390	380	360	335																						
APRF 561	100 LA2	3	2850	78	1,05	27	504	3,10	3,55	61,7	59,3	66,5	545	545	545	540	535	530	520	540	510	435	450																	
APRF 631/A*	112 M2	4	2900	80	1,07	22	740	3,80	4,31	61,7	60,2	65,5			690	695	695	690	690	680																				
APRF 631/B	132 SA2	5,5	2900	82	1,07	32	691	4,91	5,49	66,6	61,3	69,3			690	695	695	690	690	680	670	660	630	610																
APRF 712/A	132 SA2	5,5	2900	83	1,08	26	855	5,25	5,87	61,8	61,6	64,2				785	790	795	790	785	775																			
APRF 712/B	132 SB2	7,5	2900	83	1,08	33	829	6,43	7,12	62,9	62,5	64,5				785	790	795	790	785	775	765	755	735																
APRF 712/C	132 MB2	9,2	2900	83	1,08	38	808	6,98	7,70	64,3	62,8	65,5				785	790	795	790	785	775	765	755	735	715	690														
APRF 711/A*	132 SB2	7,5	2920	83	1,09	31	965	7,45	8,26	59,1	63,1	60,0						860	865	870	870	865	860																	
APRF 711/B	132 MB2	9,2	2920	83	1,09	40	952	8,77	9,68	64,2	63,9	64,4						860	865	870	870	865	860	850	840															
APRF 711/C	160 MR2	11	2920	84	1,09	42	944	8,87	9,71	67,1	63,9	67,2						860	865	870	870	865	860	850	840	825	800													
APRF 802/A*	132 MB2	9,2	2940	84	1,11	31	1110	9,20	10,15	55,3	64,0	55,4								960	960	960	955																	
APRF 802/B	160 MR2	11	2940	84	1,11	40	1090	10,09	11,05	64,4	64,0	64,3								960	960	960	955	955	950															
APRF 802/C	160 M2	15	2940	84	1,10	62	1026	14,01	15,22	67,9	64,4	67,5								960	960	960	955	955	950	945	930	920	880											
APRF 801/A	160 MR2	11	2950	84	1,12	35	1265	11,10	12,15	59,4	v	59,3									1050	1060	1065	1070															
APRF 801/B	160 M2	15	2950	84	1,12	50	1249	15,00	16,30	62,5	v	62,1									1050	1060	1065	1070	1070	1065	1055												
APRF 801/C	160 L2	18,5	2950	84	1,11	71	1180	19,00	20,53	66,6	64,7	65,9									1050	1060	1065	1070	1070	1065	1055	1045	1020	1000									
APRF 902/A	160 L2	18,5	2950	85	1,14	56	1416	17,50	18,91	68,4	v	67,8											1250	1260	1260	1250	1245	1230											
APRF 902/B	180 M2	22	2950	85	1,13	69	1383	20,36	21,94	70,5	v	69,8											1250	1260	1260	1250	1245	1230	1220	1200									
APRF 902/C	200 LR2	30	2950	86	1,13	85	1329	24,16	25,86	71,1	v	70,1											1250	1260	1260	1250	1245	1230	1220	1200	1180	1140	1100						
APRF 901/A	160 L2	18,5	2950	86	1,16	45	1622	17,00	18,37	64,8	v	64,2												1370	1380	1385													
APRF 901/B	180 M2	22	2950	86	1,16	56	1618	20,50	22,08	66,9	v	66,2												1370	1380	1385	1385	1380											
APRF 901/C	200 LR2	30	2950	87	1,15	70	1596	24,70	26,44	69,0	v	68,1												1370	1380	1385	1385	1380	1370	1365	1340								
APRF 901/D	200 L2	37	2950	88	1,15	86	1547	28,47	30,34	71,3	v	70,2												1370	1380	1385	1385	1380	1370	1365	1340	1310	1285						
APRF 1002/A	200 LR2	30	2970	91	1,18	71	1815	29,00	31,04	67,7	v	66,6														1520	1525	1525	1520	1515									
APRF 1002/B	200 L2	37	2970	91	1,17	86	1789	33,64	35,85	70,3	v	69,0														1520	1525	1525	1520	1515	1505	1480							
APRF 1002/C	225 M2	45	2970	91	1,16	125	1670	44,00	46,74	72,8	v	71,2														1520	1525	1525	1520	1515	1505	1480	1470	1420	1400				
APRF 1001/A	200 L2	37	2970	91	1,20	71	2060	33,00	35,17	67,8	v	66,5															1670	1675	1680	1670									
APRF 1001/B	225 M2	45	2970	91	1,20	100	2020	43,00	45,68	72,1	v	70,6															1670	1675	1680	1670	1670	1665	1655						
APRF 1001/C	250 M2	55	2970	92	1,19	125	1960	51,50	54,53	73,3	v	71,5															1670	1675	1680	1670	1670	1665	1655	1645	1610				
APRF 1122/A	280 S2	75	2980	93	1,22	140	2250	66,50	70,12	73,3	v	71,2																			1850	1855	1860	1860	1850	1830				
APRF 1122/B	280 M2	90	2980	93	1,21	166	2182	75,56	79,42	74,4	v	72,2																			1850	1855	1860	1860	1850	1830	1800	1750			
APRF 1122/C	315 S2	110	2980	94	1,21	162	2191	74,08	77,70	74,3	v	72,2																			1850	1855	1860	1860	1850	1830	1800	1750	1700	1620	1510
APRF 1121/A	280 M2	90	2980	95	1,24	140	2500	77,00	80,94	70,5	v	68,3																			2020	2025	2030	2030	2010	2000					
APRF 1121/B	315 S2	110	2980	95	1,23	186	2387	96,17	100,88	71,6	v	69,2																			2020	2025	2030	2030	2010	2000	1960	1930	1870		
APRF 1121/C	315 M2	132	2980	95	1,24	168	2437	88,99	93,15	71,9	v	69,5																			2020	2025	2030	2030	2010	2000	1960	1930	1870	1780	1680
APRF 801/D*	100 LB4	3	1450	70	1,03	34	273	2,21	2,51	59,4	57,7	65,8			290	290	290	290	290	288	285	280	270	265	250														
APRF 902/D*	112 M4	4	1450	71	1,03	49	309	3,45	3,89	63,3	59,7	67,6					350	350	350	350	350	350	345	340	330	315	305	290											
APRF 901/E	132 SA4	5,5	1450	72	1,03	50	360	4,21	4,69	62,7	60,5	66,2							380	380	380	380	375	370	360	350	340	330	310										
APRF 1002/D	132 MA4	7,5	1450	75	1,04	80	380	6,70	7,40	67,0	62,6	68,4									430	430	425	420	415	410	405	400	390	375	350								
APRF 1001/D	160 M4	11	1450	76	1,05	66	476	7,04	7,69	66,4	62,8	67,7										470	470	470	465	460	455	450	440	430	420	400							
APRF 1122/D	160 L4	15	1450	77	1,05	85	476	8,11	8,80	74,6	63,4	75,3												490	490	490	490	485	480	465	455	435	420	400	380				
APRF 1121/D	180 M4	18,5	1450	78	1,05	81	536	9,07	9,78	72,2	63,9	72,3													525	525	525	525	520	510	500	490	475	460	435				

Pa (Pascal) = kgf/m^2 x 9,807

Tolleranza sulla portata ± 5 %
Capacity tolerance ± 5 %
Fördertoleranz ± 5 %
Tolèrance sur le débit ± 5 %
Tolerancia en el caudal ± 5%

Tolleranza sulla rumorosità ± 3 dB
Noise level tolerance ± 3 dB
Toleranz Schallpegel ± 3 dB
Tolérance sur niveau sonore ± 3 dB
Tolerancia de la intensidad acústica ± 3 dB

v: Ventilatore con rapporto specifico >1.11
v: Fan with specific ratio >1.11
v: Ventilateur avec un rapport spécifique >1.11
v: Ventilatoren mit spezifische Verhältnis >1.11
v: Ventilador con relación específica >1.11

* Ventilatori non a listino, esecuzione su richiesta.
The fans are not in our Price List, production on request.
Ventilateurs hors catalogue, fabrication sur demande.
Der Ventilatoren sind nicht in unsere Preisliste erhalten, Produktion auf Anfrage
Ventilador no estandard, construcción bajo pedido

N2015 = 64
TARGET

Tipo - Type - Typ - Tipo					ErP								V = m³/min																													
Ventilatore Fan Ventilateur Ventilator Ventilador	Motore Motor Moteur Motor Motor	kW inst.	n. min.⁻¹	Lp dB/A	Rapp. Spec.	q m³/min.	Pf kgf/m²	Pa kW	Pe kW	ηe	ηe target 2015	N	20	22	25	28	31	35	40	45	50	56	63	71	80	90	100	112	125	140	160	180	200	225	250	280	315	355	400	450	500	560
													Pt = kgf/m²																													
APRG 501/A	100 LA2	3	2900	81	1,05	28	518	2,89	3,31	68,4	59,0	73,5	480	480	475	465																											
APRG 501/B	112 M2	4	2900	81	1,05	35	467	3,22	3,65	72,0	59,4	76,6	480	480	475	485	450	430	395	355																							
APRG 562/A	132 SA2	5,5	2900	86	1,05	56	490	5,35	5,99	74,8	61,7	77,1				555	555	550	530	505	480	450																					
APRG 561/A	132 SA2	5,5	2900	86	1,06	40	670	5,50	6,16	71,0	61,8	73,2				625	625	625	620																							
APRG 561/B	132 SB2	7,5	2900	86	1,06	40	669	5,39	5,98	73,9	61,7	76,2				625	625	625	620	600	580	530	480	400																			
APRG 632/A	132 SB2	7,5	2900	88	1,08	45	790	7,10	7,87	73,7	62,9	74,8						735	735	730																							
APRG 632/B	132 MB2	9,2	2900	88	1,07	63	725	8,70	9,60	77,6	63,8	77,8						735	735	730	745	695	660																			
APRG 632/C	160 MR2	11	2900	88	1,07	69	700	9,08	9,94	79,4	64,0	79,4						735	735	730	745	695	660	620	580	520																	
APRG 631/A*	132 MB2	9,2	2900	88	1,08	50	850	8,55	9,43	73,5	63,7	73,8							780	780	775																							
APRG 631/B	160 MR2	11	2900	89	1,08	69	791	10,16	11,12	80,2	64,1	80,1							780	780	775	760	740	700																			
APRG 712/A	160 M2	15	2900	90	1,09	80	936	15,00	16,30	75,0	64,5	74,5									890	890	885	860	840																		
APRG 712/B	160 L2	18,5	2900	90	1,08	112	825	17,70	19,13	78,8	64,7	78,2									890	890	885	860	840	815	780	730															
APRG 711/A	160 L2	18,5	2950	90	1,10	90	1030	18,50	19,99	75,7	64,7	75,0										960	960	950	935	920																	
APRG 711/B	180 M2	22	2950	92	1,10	95	1016	19,28	20,77	76,1	64,7	75,4										960	960	950	935	920	885	835	770													
APRG 802/A*	180 M2	22	2950	93	1,12	78	1237	19,54	21,05	75,0	v	74,3												1100	1100	1090																	
APRG 802/B	200 LR2	30	2950	93	1,11	121	1172	28,39	30,39	76,3	65,2	75,1												1100	1100	1090	1080	1055	1020													
APRG 802/C	200 L2	37	2950	93	1,11	137	1120	30,67	32,68	76,9	65,2	75,7												1100	1100	1090	1080	1055	1020	975	900	830										
APRG 801/A	200 LR2	30	2950	93	1,13	104	1359	27,74	29,69	77,6	v	76,5													1210	1205	1185	1160														
APRG 801/B	200 L2	37	2950	93	1,13	106	1345	28,27	30,13	77,5	v	76,4													1210	1205	1185	1160	1130	1080	1010											
APRG 801/C	225 M2	45	2950	93	1,13	106	1345	28,27	30,03	77,7	v	76,6													1210	1205	1185	1160	1130	1080	1010	940	870									
APRG 902/A	225 M2	45	2950	94	1,15	136	1 584	41,88	44,49	79,0	v	77,4															1375	1370	1365	1350												
APRG 902/B	250 M2	55	2950	94	1,14	191	1459	52,65	55,75	81,5	v	79,7															1375	1370	1365	1350	1320	1280	1220									
APRG 902/C	280 S2	75	2950	94	1,14	197	1439	53,55	56,46	82,0	v	80,2															1375	1370	1365	1350	1320	1280	1220	1140	1050	930						
APRG 901/A	250 M2	55	2950	95	1,17	160	1 720	53,50	56,65	79,2	v	77,4																1480	1480	1475	1455										
APRG 901/B	280 S2	75	2950	95	1,16	202	1 625	62,34	65,74	81,3	v	79,4																1480	1480	1475	1455	1415	1375	1305	1220						
APRG 1002/A	280 M2	90	2980	96	1,20	222	2028	86,03	90,43	81,1	v	78,8																	1730	1730	1720	1700	1665								
APRG 1002/B	315 S2	110	2980	97	1,20	223	2025	86,26	90,48	81,2	v	78,9																	1730	1730	1720	1700	1665	1620	1550						
APRG 1002/C	315 M2	132	2980	97	1,20	222	2027	85,98	89,99	81,4	v	79,1																	1730	1730	1720	1700	1665	1620	1550	1450	1335				
APRG 1001/A	315 S2	110	2980	98	1,20	250	2100	101,00	105,94	80,8	v	78,3																		1810	1810	1800	1760	1725							
APRG 1001/B	315 M2	132	2980	98	1,20	250	2108	100,97	105,69	81,3	v	78,8																		1810	1810	1800	1760	1725	1660	1570					
APRG 1001/C	315 MG2	160	2980	98	1,20	250	2108	100,97	105,47	81,5	v	79,0																		1810	1810	1800	1760	1725	1660	1570	1450	1300	1140		
APRG 1122/A	315 MG2	160	2980	99	1,24	305	2488	150,78	157,49	78,5	v	75,6																				2040	2040	2040	2030	2000					
APRG 1122/B	315 MK2	200	2980	99	1,22	408	2289	182,06	189,77	80,1	v	77,0																				2040	2040	2040	2030	2000	1950	1890	1780		
APRG 1122/C	355 LB2	250	2980	99	1,23	387	2333	176,18	183,64	80,2	v	77,2																				2040	2040	2040	2030	2000	1950	1890	1780	1680	1500
APRG 1121/A	315 MK2	200	2980	100	1,26	370	2643	184,87	192,69	82,8	v	79,7																					2200	2200	2200	2175	2130	2060			
APRG 1121/B	355 LB2	250	2980	100	1,25	374	2629	185,71	193,57	82,7	v	79,6																					2200	2200	2200	2175	2130	2060	1980	1880	
APRG 801/D*	132 SM	5,5	1450	78	1,03	70	294	4,05	4,51	74,0	60,4	77,7						310	310	305	300	295	285	270	260	240																	
APRG 902/D*	132 MM	7,5	1450	79	1,03	107	311	6,37	7,04	76,9	62,4	78,6								355	350	345	340	330	320	310	295	280														
APRG 901/C	132 MM	7,5	1450	81	1,04	91	373	6,72	7,43	74,2	62,6	75,6									385	385	380	375	365	350	335															
APRG 1002/D	160 M4	11	1450	81	1,04	111	427	8,92	9,75	79,0	63,9	79,2										450	445	440	435	430	415	400	380	355												
APRG 1001/D	160 L4	15	1450	82	1,05	113	480	11,10	12,04	73,8	64,1	73,7											490	490	485	475	465	450	435	415	390											
APRG 1122/D	180 L4	22	1450	83	1,05	170	545	18,22	19,56	77,3	64,7	76,7													570	570	565	560	550	540	520	500	475								
APRG 1121/C	200 L4	30	1450	84	1,06	162	641	20,19	21,54	78,6	64,8	77,9														630	630	630	620	610	595	575	555	525	490						

Pa (Pascal) = kgf/m² x 9,807

Tolleranza sulla portata ± 5 %
Capacity tolerance ± 5 %
Fördertoleranz ± 5 %
Tolèrance sur le débit ± 5 %
Tolerancia en el caudal ± 5%

Tolleranza sulla rumorosità ± 3 dB
Noise level tolerance ± 3 dB
Toleranz Schallpegel ± 3 dB
Tolérance sur niveau sonore ± 3 dB
Tolerancia de la intensidad acústica ± 3 dB

v: Ventilatore con rapporto specifico >1.11
v: Fan with specific ratio >1.11
v: Ventilateur avec un rapport spécifique >1.11
v: Ventilatoren mit spezifische Verhältnis >1.11
v: Ventilador con relación específica >1.11

* Ventilatori non a listino, esecuzione su richiesta.
The fans are not in our Price List, production on request.
Ventilateurs hors catalogue, fabrication sur demande.
Der Ventilatoren sind nicht in unsere Preisliste erhalten, Produktion auf Anfrage
Ventilador no estandard, construcción bajo pedido

N2015 = 64
TARGET

Tipo - Type - Typ - Tipo Ventilatore Fan Ventilateur Ventilator Ventilador	Motore Motor Moteur Motor Motor	kW inst.	n. min.$^{-1}$	Lp dB/A	ErP Rapp. Spec.	q m^3/min.	Pf kgf/m^2	Pa kW	Pe kW	ηe	ηe target 2015	N	V = m^3/min 28	31	35	40	45	50	56	63	71	80	90	100	112	125	140	160	180	200	225	250	280	315	355	400	450	500	560	630	710	800
													Pt = kgf/m^2																														
APRH 561/A*	132 MB2	9,2	2900	87	1,05	80	563	9,10	10,04	73,2	63,9	73,3							550	550	530	510																				
APRH 561/B	160 MR2	11	2900	88	1,05	104	502	10,15	11,12	76,5	64,1	76,5							550	550	530	510	490	450	410	360	300															
APRH 632/A	160 M2	15	2900	91	1,06	114	657	14,34	15,58	78,2	64,4	77,8									655	650	635	615	600	560																
APRH 632/B	160 L2	18,5	2900	92	1,06	116	651	14,53	15,71	78,7	64,4	78,3									655	650	635	615	600	560	525	480														
APRH 631/A	160 M2	15	2900	92	1,07	100	735	15,00	16,30	73,6	64,5	73,1										690	680	670																	
APRH 631/B	160 L2	18,5	2900	92	1,06	140	658	17,60	19,02	79,0	64,6	78,4										690	680	670	650	620	585														
APRH 631/C	180 M2	22	2900	93	1,06	144	652	17,80	19,17	79,7	64,7	79,0										690	680	670	650	620	585	530	460	400											
APRH 712/A	200 LR2	30	2950	95	1,08	179	783	27,39	29,32	77,8	65,1	76,7													780	770	760	730	690	630	570										
APRH 711/A	200 LR2	30	2950	95	1,09	153	933	28,30	30,29	76,8	65,2	75,7													865	860	850	815													
APRH 711/B	200 L2	37	2950	95	1,08	193	853	32,37	34,50	77,7	65,3	76,5													865	860	850	815	775	725	660	570	470								
APRH 802/A	225 M2	45	2950	95	1,11	200	1090	42,00	44,62	79,7	65,6	78,1																1015	1000	970											
APRH 802/B	250 M2	55	2950	96	1,09	292	924	50,55	53,53	82,2	65,8	80,4																1015	1000	970	930	880	820	735						
APRH 801/A	250 M2	55	2950	96	1,11	227	1187	52,76	55,87	78,6	65,8	76,8																1090	1080	1060	1030	1000								
APRH 801/B	280 S2	75	2950	97	1,11	254	1146	56,49	59,56	79,6	65,9	77,7																1090	1080	1060	1030	1000	930	860	760	620				
APRH 902/A	280 M2	90	2950	98	1,11	400	1180	89,50	94,08	81,9	66,4	79,5																			1245	1245	1210	1160	1100	1020				
APRH 901/A	280 M2	90	2950	98	1,14	315	1480	90,00	94,60	80,4	v	78,0																			1345	1345	1315	1270						
APRH 901/B	315 S2	110	2950	99	1,11	493	1186	106,29	111,49	85,5	66,6	83,0																			1345	1345	1315	1270	1220	1160	1080	980	880		
APRH 1003/A	315 MG2	160	2950	100	1,14	485	1445	132,18	138,06	82,8	v	80,0																						1370	1370	1330	1280	1210	1125	1010	890	
APRH 1002/A	315 MG2	160	2950	100	1,13	630	1350	159,00	166,08	83,5	v	80,5																						1460	1460	1415	1365	1310	1240	1135		
APRH 1001/A	315 MG2	160	2950	101	1,18	400	1900	154,00	160,86	77,0	v	74,1																						1620	1620	1590						
APRH 1001/B	315 MK2	200	2950	101	1,15	625	1569	183,71	191,49	83,6	v	80,4																						1620	1620	1590	1540	1450	1410	1300	1150	930
APRH 631/D	100 LB4	3	1430	77	1,02	37	180	1,25	1,42	75,6	55,1	84,5	175	175	175	172	170	163	156	148	140	125	110	90																	
APRH 712/B	112 M4	4	1430	78	1,02	94	175	3,36	3,79	71,2	59,6	75,7			210	210	210	210	205	200	195	190	180	170	150																
APRH 711/C	132 SA4	5,5	1440	78	1,02	98	196	3,86	4,30	72,8	60,2	76,7			228	228	225	224	220	215	210	200	185	175	165	150	130														
APRH 802/C*	132 MA4	7,5	1450	78	1,02	105	251	5,36	5,92	72,5	61,6	74,9					280	277	275	270	265	260	250	240	230	220	200	180														
APRH 801/C	160 M4	11	1450	79	1,02	136	255	7,00	7,65	74,2	62,8	75,5					300	300	296	293	285	280	275	265	255	245	230	210	180	160											
APRH 902/B*	160 M4	11	1450	80	1,03	183	282	10,05	10,98	76,6	64,0	76,6							385	382	380	375	365	360	350	335	325	300	285	265											
APRH 901/C	160 L4	15	1460	82	1,03	153	347	10,49	11,37	76,1	64,1	76,0							400	400	395	390	385	375	365	355	340	320	300	280	250	225									
APRH 1003/B	180 M4	18,5	1460	84	1,03	247	323	15,89	17,14	75,9	64,5	75,4									407	407	405	400	395	385	375	360	350	335	315	300	280								
APRH 1002/B	180 L4	22	1460	85	1,04	186	408	14,88	15,98	77,4	64,5	77,0									438	436	435	430	425	420	415	400	390	375	360	335	315	280							
APRH 1001/C	200 L4	30	1460	86	1,04	196	449	17,44	18,60	77,1	64,6	76,5									472	472	472	470	466	460	455	445	430	420	400	385	360	330	290						

Tolleranza sulla portata ± 5 %
Capacity tolerance ± 5 %
Fördertoleranz ± 5 %
Tolèrance sur le débit ± 5 %
Tolerancia en el caudal ± 5%

Tolleranza sulla rumorosità ± 3 dB
Noise level tolerance ± 3 dB
Toleranz Schallpegel ± 3 dB
Tolérance sur niveau sonore ± 3 dB
Tolerancia de la intensidad acústica ± 3 dB

v: Ventilatore con rapporto specifico >1.11
v: Fan with specific ratio >1.11
v: Ventilateur avec un rapport spécifique >1.11
v: Ventilatoren mit spezifische Verhältnis >1.11
v: Ventilador con relación específica >1.11

* Ventilatori non a listino, esecuzione su richiesta.
The fans are not in our Price List, production on request.
Ventilateurs hors catalogue, fabrication sur demande.
Der Ventilatoren sind nicht in unsere Preisliste erhalten, Produktion auf Anfrage
Ventilador no estandard, construcción bajo pedido

Pa (Pascal) = kgf/m^2 x 9,807

N2015 = 64
TARGET

Tipo - Type - Typ - Tipo					ErP								V = m³/min																								
Ventilatore Fan Ventilateur Ventilator Ventilador	Motore Motor Moteur Motor Motor	kW inst.	n. min.⁻¹	Lp dB/A	Rapp. Spec.	q m³/min.	Pf kgf/m²	Pa kW	Pe kW	ηe	ηe target 2015	N	56	63	71	80	90	100	112	125	140	160	180	200	225	250	280	315	355	400	450	500	560	630	710	800	900
													Pt = kgf/m²																								
APRI 632/B	160 M2	15	2950	90	1,06	125	588	14,80	16,08	74,6	64,5	74,1				610	595	580	565	530																		
APRI 632/A	160 L2	18,5	2950	90	1,06	128	582	14,97	16,17	75,1	64,5	74,7				610	595	580	565	530	500	460	410	360														
APRI 631/B*	160 L2	18,5	2950	91	1,06	140	655	18,00	19,45	76,9	64,7	76,3					670	660	640	620	590																		
APRI 631/A	180 M2	22	2950	92	1,05	197	552	20,92	22,54	78,7	64,8	77,8					670	660	640	620	590	555	510	460	390													
APRI 712/B	200 LR2	30	2950	93	1,06	225	670	30,00	32,11	76,6	65,2	75,4							755	745	725	700	665	635	585													
APRI 712/A	200 L2	37	2950	94	1,06	232	655	30,27	32,26	76,8	65,2	75,6							755	745	725	700	665	635	585	530	460	360									
APRI 711/B	200 L2	37	2950	94	1,08	225	805	36,50	38,90	76,0	65,4	74,6								830	820	800	780	745	705												
APRI 711/A	225 M2	45	2950	94	1,07	245	773	37,62	39,96	77,2	65,5	75,7								830	820	800	780	745	705	660	590	510	400								
APRI 802/A	250 M2	55	2950	95	1,08	315	875	53,50	56,65	79,4	65,8	77,5										945	935	920	895	870	830	780									
APRI 801/B	250 M2	55	2950	95	1,11	250	1095	55,00	58,24	76,7	65,9	74,8											1015	1010	995	970											
APRI 801/A	280 S2	75	2950	96	1,10	321	1012	62,61	66,02	80,2	66,0	78,2											1015	1010	995	970	945	900	840	760	660	535					
APRI 902/B	280 M2	90	2950	98	1,11	400	1170	91,00	95,65	79,8	66,4	77,4													1180	1165	1145	1110	1075	1020							
APRI 902/A	315 S2	110	2950	98	1,11	439	1116	94,91	99,55	80,4	66,5	77,9													1180	1165	1145	1110	1075	1020	960	890	800				
APRI 901/B	315 S2	110	2950	98	1,13	450	1310	110,00	115,38	83,4	v	80,7														1285	1275	1255	1225	1190	1130						
APRI 901/A	315 M2	132	2950	98	1,13	452	1307	110,33	115,48	83,5	v	80,9														1285	1275	1255	1225	1190	1130	1070	980	860	710		
APRI 1002/B	315 MG2	160	2950	99	1,15	480	1590	150,91	157,63	78,9	v	76,0																1460	1445	1415	1380	1340				
APRI 1002/A	315 MK2	200	2950	100	1,14	572	1485	161,66	168,50	82,3	v	79,3																1460	1445	1415	1380	1340	1280	1205	1100	975	830
APRI 1001/B	315 MK2	200	2950	100	1,17	550	1761	184,74	192,56	82,1	v	78,9																	1580	1560	1540	1510	1470				
APRI 1001/A	355 LB2	250	2950	101	1,15	724	1563	211,54	220,50	83,8	v	80,4																	1580	1560	1540	1510	1470	1410	1330	1210	
APRI 711/C*	132 SA4	5,5	1450	79	1,02	113	200	4,53	5,05	73,3	60,9	76,4		220	220	215	205	200	185	170	155	130															
APRI 802/B*	132 MA4	7,5	1450	81	1,02	152	216	6,59	7,28	73,5	62,6	74,9				265	260	250	245	230	215	195	170	150														
APRI 801/C	160 M4	11	1450	82	1,03	124	283	6,96	7,61	75,2	62,8	76,5						285	280	270	255	240	215	200	170	140												
APRI 902/C	160 L4	15	1450	83	1,03	210	281	11,46	12,43	77,6	64,2	77,4								310	305	295	285	270	250	230	200										
APRI 901/C	180 M4	18,5	1450	85	1,03	222	327	14,40	15,53	76,3	64,4	75,9									345	335	330	320	300	280	255	220									
APRI 1002/C	180 L4	22	1450	86	1,03	296	326	19,03	20,43	77,3	64,7	76,6										380	370	360	348	335	315	290	260								
APRI 1001/C	200 L4	30	1450	87	1,04	304	397	24,06	25,67	76,7	65,0	75,7											425	420	410	400	385	360	335	300	265						
APRL 633/A	180 M2	22	2950	91	1,03	295	341	21,99	23,69	69,3	64,9	68,4								510	495	475	450	430	400	370	335										
APRL 632/A	200 LR2	30	2950	92	1,04	281	455	27,93	29,89	69,8	65,1	68,6									580	565	540	515	485	460	425	380	325								
APRL 631/A	200 L2	37	2950	93	1,04	356	459	35,51	37,84	70,4	65,4	69,0										625	605	585	560	535	500	465	420	355							
APRL 713/A	225 M2	45	2950	94	1,05	428	520	45,46	48,29	75,1	65,7	73,5												695	670	650	620	590	550	510							
APRL 712/A	250 M2	55	2950	95	1,06	449	571	53,48	56,63	73,9	65,8	72,1													730	710	680	650	610	570	520	460				
APRL 711/A	280 S2	75	2950	96	1,06	496	598	61,89	65,26	74,1	66,0	72,1														760	735	710	670	630	585	530	460			
APRL 803/A	280 M2	90	2950	97	1,07	616	677	86,83	91,27	74,5	66,4	72,2															890	860	830	795	755	715	665	600	510	
APRL 802/A	315 S2	110	2950	98	1,07	668	710	98,38	103,19	75,1	66,5	72,6																920	890	855	820	780	730	675	595	490	
APRL 801/A	315 M2	132	2950	99	1,07	733	736	111,10	116,29	75,7	66,6	73,1																	950	920	885	845	800	745	670	580	470

Pa (Pascal) = kgf/m² x 9,807

Tolleranza sulla portata ± 5 %
Capacity tolerance ± 5 %
Fördertoleranz ± 5 %
Tolèrance sur le débit ± 5 %
Tolerancia en el caudal ± 5%

Tolleranza sulla rumorosità ± 3 dB
Noise level tolerance ± 3 dB
Toleranz Schallpegel ± 3 dB
Tolérance sur niveau sonore ± 3 dB
Tolerancia de la intensidad acústica ± 3 dB

v: Ventilatore con rapporto specifico >1.11
v: Fan with specific ratio >1.11
v: Ventilateur avec un rapport spécifique >1.11
v: Ventilatoren mit spezifische Verhältnis >1.11
v: Ventilador con relación específica >1.11

* Ventilatori non a listino, esecuzione su richiesta.
The fans are not in our Price List, production on request.
Ventilateurs hors catalogue, fabrication sur demande.
Der Ventilatoren sind nicht in unsere Preisliste erhalten, Produktion auf Anfrage
Ventilador no estandard, construcción bajo pedido

N2015 = 64
TARGET

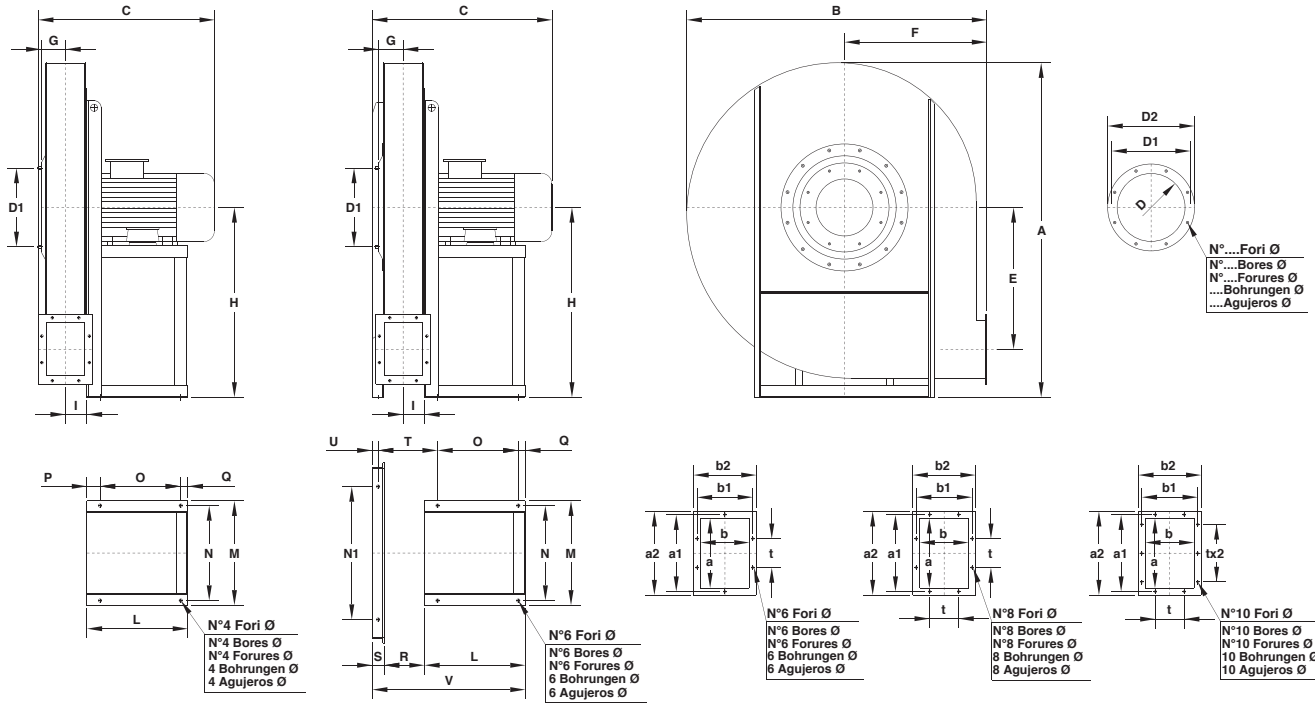

Tabella orientamenti
Table of discharge positions
Tableau d'orientation
Tabelle der Gehäusestellungen
Tabla de las orientaciones

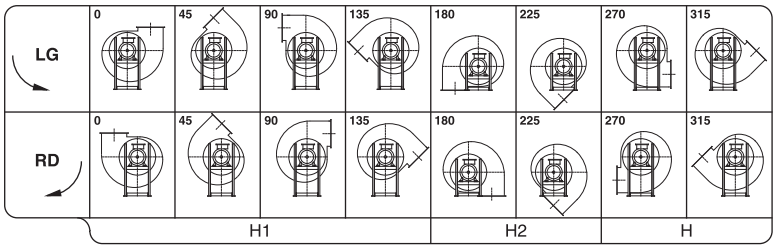

502 ÷ 901
Il ventilatore è orientabile
The fan is revolvable
Le ventilateur est orientable
Ventilatorgehäuse ist drehbar
El ventilador es orientable

1002 ÷ 1121
Il ventilatore non è orientabile
The fan is not revolvable
Le ventilateur n'est pas orientable
Ventilatorgehäuse ist nicht drehbar
El ventilador no es orientable

Tipo-Type-Typ-Tipo		Ventilatore Fan Ventilateur Ventilator Ventilador									Basamento Base Chassis Sockel Base														Flangia aspirante Inlet flange Bride a l'aspiration Flansch saugseitig Brida aspirante					Flangia premente Outlet flange Bride en refoulement Flansch drückseitig Brida impelente									Peso Weight Poids Gewicht Peso	PD² GD²
Ventilatore Fan Ventilateur Ventilator Ventilador	Motore Motor Moteur Motor Motor	A	B	C	E	F	G	H	H_1	H_2	I	L	M	N	N_1	O	P	Q	R	S	T	U	V	Ø	D	D_1	D_2	N°	Ø	a	b	a_1	b_1	a_2	b_2	t	N°	Ø	kg	kgm²
♦APRF 502	90 S2	800	735	405	343	355	61	450	450	450	52	215	270	245	-	137	60	18	-	-	-	-	-	10	165	200	235	8	11,5	125	90	165	130	185	150	100	6	9,5	43	0,8
APRF 561	100 LA2	890	830	490	385	400	66	500	500	500	57	260	332	300	-	200	35	25	-	-	-	-	-	12	185	219	255	8	11,5	140	100	182	141	210	170	112	6	11,5	60	2
APRF 631/A*	112 M2	990	900	505	420	425	71	560	560	560	63	260	332	300	-	200	35	25	-	-	-	-	-	12	205	241	275	8	11,5	160	112	200	153	230	182	112	6	11,5	75	3
APRF 631/B	132 SA2			560								320	392	360	-	250	45																						80	
APRF 712/A	132 SA2																																						110	
APRF 712/B	132 SB2																																						110	5
APRF 712/C	132 MB2	1120	1010	590	470	475	80	630	630	630	69	320	392	360	-	250	45	25	-	-	-	-	-	12	229	265	299	8	11,5	180	125	219	167	250	195	112	6	11,5	110	
APRF 711/A*	132 SB2																																						112	
APRF 711/B	132 MB2																																						112	5,6
APRF 711/C	160 MR2			725								425	440	400		340	55	30						14															130	
APRF 802/A*	132 MB2			605								320	392	360		250	45	25						12															168	
APRF 802/B	160 MR2																																						180	8,5
APRF 802/C	160 M2																																						180	
APRF 801/A	160 MR2	1250	1120	740	530	530	90	710	710	710	78	425	440	400	-	340	55	30	-	-	-	-	-	14	255	292	325	8	11,5	200	140	241	182	270	210	112	8	11,5	185	
APRF 801/B	160 M2																																						185	9,5
APRF 801/C	160 L2																																						185	
APRF 801/D*	100 LB4			540								260	332	300		200	35	25						12															158	
APRF 902/A	160 L2											425	440	400		340	55	30						14															204	
APRF 902/B	180 M2			760								470	500	450		370	65	35																			209	14
APRF 902/C	200 LR2			835								500	570	510		385	75	40						16															219	
APRF 902/D*	112 M4			560								260	332	300		200	35	25						12															189	
APRF 901/A	160 L2	1410	1265	760	598	600	105	800	710	710	90	425	440	400	-	340	55	30	-	-	-	-	-	14	286	332	366	8	11,5	224	160	265	200	294	230	112	8	11,5	210	
APRF 901/B	180 M2											470	500	450		370	65	35																			215	
APRF 901/C	200 LR2																																						225	18
APRF 901/D	200 L2			835								500	570	510		385	75	40						16															225	
APRF 901/E	132 SA4			625								320	392	360		250	45	25						12															205	
APRF 1002/A	200 LR2																																						283	
APRF 1002/B	200 L2			870								500	570	510		385		40			300		755	16															283	24
APRF 1002/C	225 M2			945								550	626	565		425					310		805	19															298	
APRF 1002/D	132 MA4			660								320	392	360		250		25			270		575	12															263	
APRF 1001/A	200 L2	1570	1410	870	675	670	115	900	800	670	101	500	570	510	630	385	-	40	195	60	300	30	755	16	321	366	401	8	11,5	250	180	292	219	320	250	112	10	11,5	290	
APRF 1001/B	225 M2											550	626	565		425		40			310		805	19															305	30
APRF 1001/C	250 M2			945								600	686	615		460		45			320		855	21															315	
APRF 1001/D	160 M4			795								425	440	400		340		30			280		680	14															270	
APRF 1122/A	280 S2																																						387	
APRF 1122/B	280 M2			1120								700	760	680		550		50			370		1000	24															387	37
APRF 1122/C	315 S2											770	860	770		605		55			380		1070	24															442	
APRF 1122/D	160 L4			840								425	440	400		340		30			325		725	14															322	
APRF 1121/A	280 M2	1780	1600	1120	742	750	136	1000	900	750	124	700	760	680	710	550	-	50	240	60	370	30	1000	24	361	405	441	8	11,5	315	224	366	273	395	304	125	10	11,5	400	
APRF 1121/B	315 S2											770	860	770		605		55			380		1070	24															455	48
APRF 1121/C	315 M2			1265								770	860	770		605		55			380		1070	24															455	
APRF 1121/D	180 M4			840								470	500	450		370		35			335		770	14															350	

Tabella non impegnativa
The above date are unbinding
Tableay sans engagement
Maße unverbindlich
Los datos de la tabla no son vinculantes

*** Ventilatori non a listino, esecuzione su richiesta**
The fans are not in our Price List, production on request
Ventilateurs hors catalogue, fabrication sur demande
Der Ventilatoren sind nicht in unsere Preisliste erhalten, Produktion auf Anfrage
Ventilador no estandard, construcción bajo pedido

Peso ventilatore in kg (senza motore)
Fan weight in kg (without motor)
Poids du ventilateur en kg (sans moteurs)
Ventilator Gewicht in kg (ohne Motor)
Peso del ventilador en kg (sin motor)

♦ Vedere pag. 205
See page 205
Voir page 205
Siehe seita 205
Consulte la pagina 205

DIMENSIONI D'INGOMBRO E PESI
OVERALL DIMENSIONS AND WEIGHTS
DIMENSIONS D'ENCOMBREMENT ET POIDS
ABMESSUNGEN UND GEWICHTE
DIMENSIONES MÁXIMAS E PESOS

serie
series
série
serie
serie

APRG

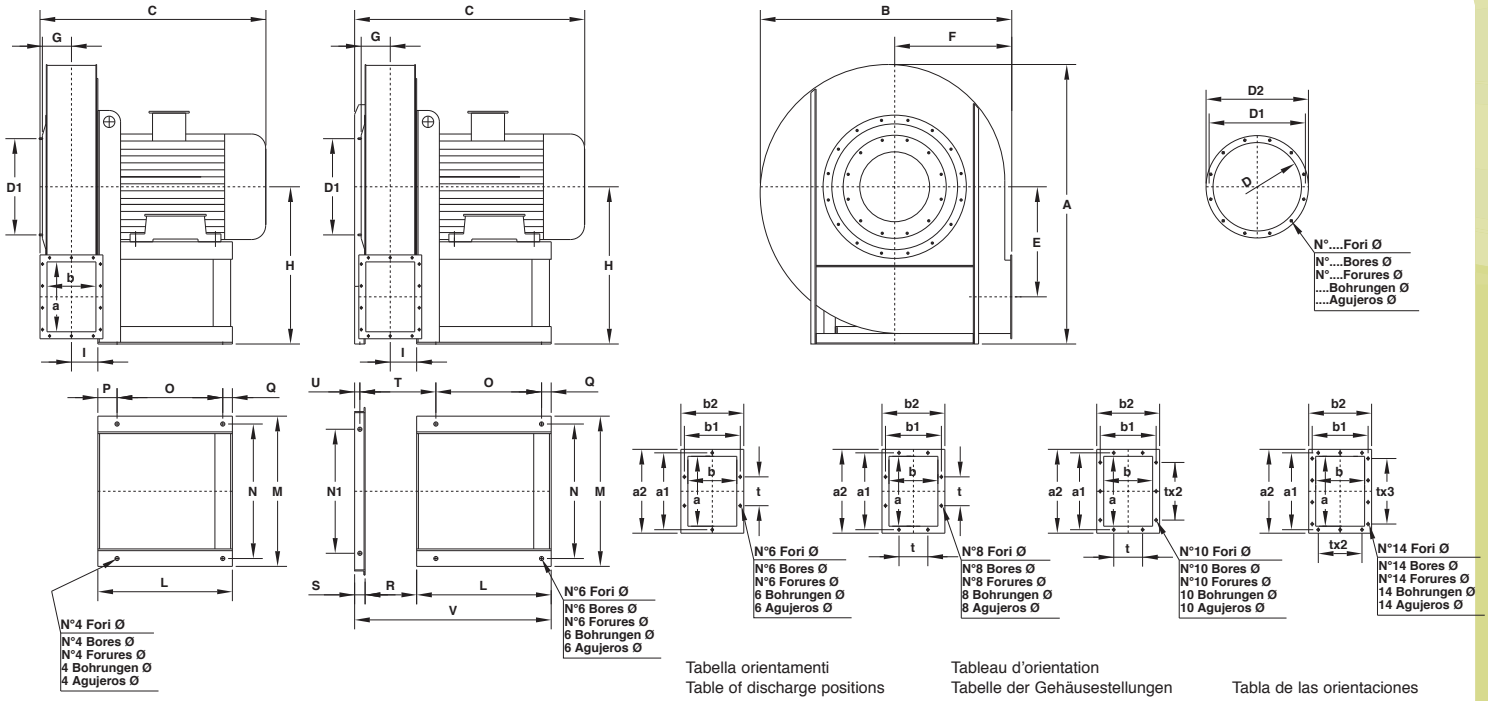

Tabella orientamenti
Table of discharge positions
Tableau d'orientation
Tabelle der Gehäusestellungen
Tabla de las orientaciones

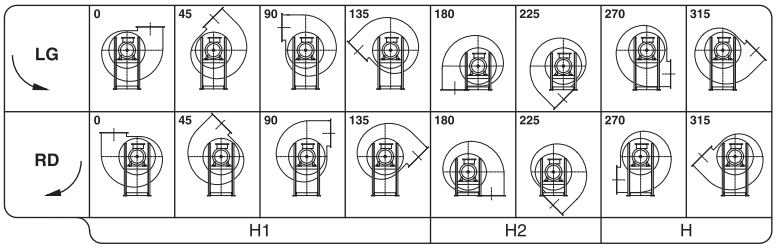

501 ÷ 901
Il ventilatore è orientabile
The fan is revolvable
Le ventilateur est orientable
Ventilatorgehäuse ist drehbar
El ventilador es orientable

1002 ÷ 1121
Il ventilatore non è orientabile
The fan is not revolvable
Le ventilateur n'est pas orientable
Ventilatorgehäuse ist nicht drehbar
El ventilador no es orientable

Tipo-Type-Typ-Tipo		Ventilatore Fan Ventilateur Ventilator Ventilador									Basamento Base Chassis Sockel Base													Flangia aspirante Inlet flange Bride a l'aspiration Flansch saugseitig Brida aspirante					Flangia premente Outlet flange Bride en refoulement Flansch drückseitig Brida impelente									Peso Weight Poids Gewicht Peso	PD² GD²
Ventilatore Fan Ventilateur Ventilator Ventilador	Motore Motor Moteur Motor Motor	A	B	C	E	F	G	H	H_1	H_2	I	L	M	N	N_1	O	P	Q	R	S	T	U	V	Ø	D	D_1	D_2	N°	Ø	a	b	a_1	b_1	a_2	b_2	t	N°	Ø	kg	kgm²
♦ APRG 501/A	100 LA2	800	735	500	310	355	77	450	450	355	69	260	332	300	-	200	35	25	-	-	-	-	-	12	205	241	275	8	11,5	180	125	219	167	250	195	112	6	11,5	48	1,5
♦ APRG 501/B	112 M2																																					50	
APRG 562/A	132 SA2																																					76	1,9
APRG 561/A	132 SA2	895	830	595	350	400	87	500	500	400	77	320	392	360	-	250	45	25	-	-	-	-	-	12	229	265	299	8	11,5	200	140	241	182	270	210	112	8	11,5	78	2,2
APRG 561/B	132 SB2																																					78	
APRG 632/A	132 SB2																																					110	
APRG 632/B	132 MB2			610								320	392	360		250	45	25						12															110	2,9
APRG 632/C	160 MR2	990	900	750	388	425	100	560	560	425	87	425	440	400	-	340	55	30	-	-	-	-	-	14	255	292	325	8	11,5	224	160	265	200	294	230	112	8	11,5	115	
APRG 631/A*	132 MB2			610								320	392	360		250	45	25						12															115	3,5
APRG 631/B	160 MR2			750								425	440	400		340	55	30						14															125	
APRG 712/A	160 M2																																					160	5,5
APRG 712/B	160 L2	1115	1005	780	435	475	110	630	630	475	97	425	440	400	-	340	55	30	-	-	-	-	-	14	286	332	366	8	11,5	250	180	292	219	320	250	112	10	11,5	160	
APRG 711/A	160 L2																																					168	6,2
APRG 711/B	180 M2			850								470	500	450		370	65	35																				188	
APRG 802/A*	180 M2			800								470	500	450		370	65	35						14														203	9
APRG 802/B	200 LR2																																					212	
APRG 802/C	200 L2																																					212	
APRG 801/A	200 LR2	1250	1120	875	490	530	120	710	710	530	108	500	570	510	-	385	75	40	-	-	-	-	-	16	321	366	401	8	11,5	280	200	332	249	360	280	125	10	11,5	217	
APRG 801/B	200 L2																																					217	11
APRG 801/C	225 M2			960								550	626	565		425	85	40						19														223	
APRG 801/D*	132 SM			665								320	392	360		250	45	25						12														198	
APRG 902/A	225 M2			960								550	626	565		425	85	40						19														260	
APRG 902/B	250 M2			990								600	686	615		460	95	45						21														273	15
APRG 902/C	280 S2			1120								700	760	680		550	100	50																				298	
APRG 902/D*	132 MA4	1410	1265	700	552	600	135	800	710	600	122	320	392	360	-	250	45	25	-	-	-	-	-	12	361	405	441	8	11,5	315	224	366	273	395	304	125	10	11,5	233	
APRG 901/A	250 M2			990								600	686	615		460	95	45						21														283	
APRG 901/B	280 S2			1120								700	760	680		550	100	50																				308	19
APRG 901/C	132 MA4			700								320	392	360		250	45	25						12														243	
APRG 1002/A	280 M2			1155								700	760	680		550		50			395		1025	24														364	
APRG 1002/B	315 S2			1145								770	860	770		605		55			405		1095															399	26
APRG 1002/C	315 M2			1290																			1095															399	
APRG 1002/D	160 M4	1570	1410	865	622	670	148	900	800	670	136	425	440	400	630	340	-	30	265	60	350	30	750	14	406	448	486	12	11,5	355	250	405	300	435	330	125	10	11,5	294	
APRG 1001/A	315 S2			1145																			1095															409	
APRG 1001/B	315 M2			1290								770	860	770		605		55			405		1095	24														409	32
APRG 1001/C	315 MG2			1290																																		409	
APRG 1001/D	160 L4			865								425	440	400		340		30			350		750	14														304	
APRG 1122/A	315 MG2			1320								770	860	770		605		55			435		1125	24														473	42
APRG 1122/B	315 MK2																																					473	
APRG 1122/C	355 LB2			1590								950	980	890		780		60					1305															503	
APRG 1122/D	180 L4	1780	1600	970	700	750	168	1000	900	750	152	470	500	450	710	370	-	35	295	60	390	30	825	14	506	551	586	12	11,5	400	280	448	332	480	360	125	14	11,5	370	
APRG 1121/A	315 MK2			1320								770	860	770		605		55			435		1125	24														485	
APRG 1121/B	355 LB2			1590								950	980	890		780		60					1305															515	53
APRG 1121/C	200 L4			970								500	570	510		385		40			400		855	16														395	

Tabella non impegnativa
The above date are unbinding
Tableay sans engagement
Maße unverbindlich
Los datos de la tabla no son vinculantes

*** Ventilatori non a listino, esecuzione su richiesta**
The fans are not in our Price List, production on request
Ventilateurs hors catalogue, fabrication sur demande
Der Ventilatoren sind nicht in unsere Preisliste erhalten, Produktion auf Anfrage
Ventilador no estandard, construcción bajo pedido

Peso ventilatore in kg (senza motore)
Fan weight in kg (without motor)
Poids du ventilateur en kg (sans moteurs)
Ventilator Gewicht in kg (ohne Motor)
Peso del ventilador en kg (sin motor)

♦ Vedere pag. 205
See page 205
Voir page 205
Siehe seita 205
Consulte la pagina 205

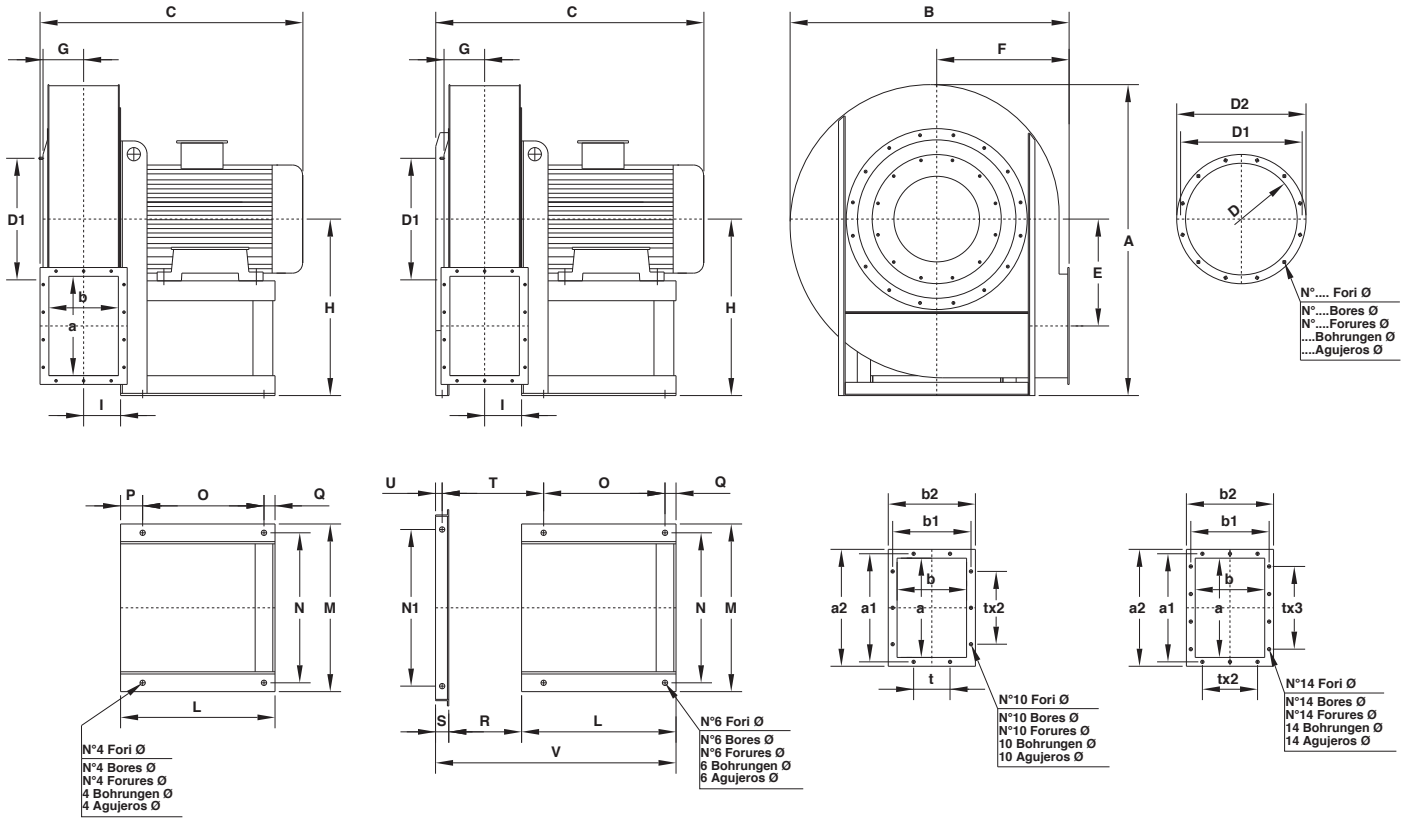

Tabella orientamenti
Table of discharge positions
Tableau d'orientation
Tabelle der Gehäusestellungen
Tabla de las orientaciones

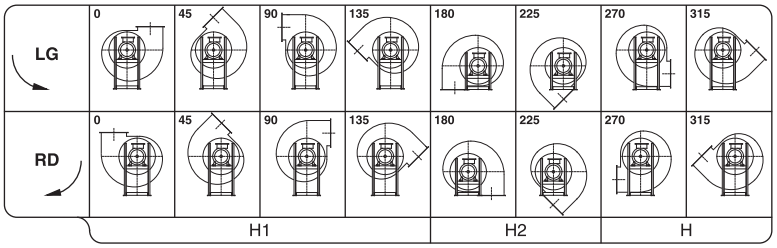

561 ÷ 801
Il ventilatore è orientabile
The fan is revolvable
Le ventilateur est orientable
Ventilatorgehäuse ist drehbar
El ventilador es orientable

902 ÷ 1001
Il ventilatore non è orientabile
The fan is not revolvable
Le ventilateur n'est pas orientable
Ventilatorgehäuse ist nicht drehbar
El ventilador no es orientable

Tipo - Type - Typ		Ventilatore Fan Ventilateur Ventilator Ventilador									Basamento Base Chassis Sockel Base														Flangia aspirante Inlet flange Bride a l'aspiration Flansch saugseitig Brida aspirante					Flangia premente Outlet flange Bride en refoulement Flansch drückseitig Brida impelente									Peso Weight Poids Gewicht Peso	PD^2 GD^2
Ventilatore Fan Ventilateur Ventilator Ventilador	Motore Motor Moteur Motor Motor	A	B	C	E	F	G	H	H_1	H_2	I	L	M	N	N_1	O	P	Q	R	S	T	U	V	Ø	D	D_1	D_2	N°	Ø	a	b	a_1	b_1	a_2	b_2	t	N°	Ø	kg	kgm^2
APRH 561/A*	132 MB2	895	830	650	314	400	120	500	500	400	107	320	392	360	-	250	45	25	-	-	-	-	-	12	286	332	366	8	11,5	280	200	332	249	360	280	125	10	11,5	75	2,5
APRH 561/B	160 MR2			785								425	440	400		340	55	30						14															112	
APRH 632/A	160 M2	990	895	815	342	425	131	560	560	425	120	425	440	400	-	340	55	30	-	-	-	-	-	14	321	366	401	8	11,5	315	224	366	273	395	304	125	10	11,5	157	3,2
APRH 632/B	160 L2																																					163	3,8
APRH 631/A	160 M2																																						
APRH 631/B	160 L2																																						
APRH 631/C	180 M2			810								470	500	450		370	65	35						14															167	
APRH 631/D	100 LB4			615								260	332	300		200	35	25						12															145	
APRH 712/A	200 LR2	1115	1005	915	383	475	144	630	630	475	132	500	570	510	-	385	75	40	-	-	-	-	-	16	361	405	441	8	11,5	355	250	405	300	435	330	125	10	11,5	209	6
APRH 712/B	112 M4			640								260	332	300		200	35	25						12															182	
APRH 711/A	200 LR2			915								500	570	510		385	75	40						16															215	6,5
APRH 711/B	200 L2																																						
APRH 711/C	132 SA4			695								320	392	360		250	45	25						12															198	
APRH 802/A	225 M2	1250	1120	1035	430	530	159	710	710	530	150	550	626	565	-	425	85	40	-	-	-	-	-	19	406	448	486	12	11,5	400	280	448	332	480	360	125	14	11,5	245	10
APRH 802/B	250 M2											600	686	615		460	95	45						21															257	
APRH 802/C*	132 MA4			740								320	392	360		250	45	25						12															220	
APRH 801/A	250 M2			1035								600	686	615		460	95	45						21															265	11,5
APRH 801/B	280 S2			1160								700	760	680		550	100	50						24															290	
APRH 801/C	160 M4			880								425	440	400		340	55	30						14															233	
APRH 902/A	280 M2	1410	1265	1215	485	600	184	800	710	600	168	700	760	680	710	550	-	50	330	60	460	30	1090	24	506	551	586	12	11,5	450	315	497	366	530	395	125	14	11,5	317	16
APRH 902/B*	160 M4			930								425	440	400		340		30			415		815	14															257	
APRH 901/A	280 M2			1215								700	760	680		550		50			460		1090	24															325	20
APRH 901/B	315 S2			1210								770	860	770		605		55			470		1160	24															355	
APRH 901/C	160 L4			930								425	440	400		340		30			415		815	14															265	
APRH 1003/A	315 MG2	1570	1410	1390	550	670	215	900	800	670	182	820	1130	1060	1060	650	-	60	363	60	503	30	1243	24	568	629	668	16	11,5	500	355	551	405	580	435	125	14	11,5	419	27
APRH 1003/B	180 M4			970								470				370		35			458		893	17															377	
APRH 1002/A	315 MG2			1390								820				650		60			503		1243	24															428	30
APRH 1002/B	180 L4			1040								470				370		35			458		895	17															386	
APRH 1001/A	315 MG2			1390								820				650		60			503		1243	24															440	35
APRH 1001/B	315 MK2																																					440	
APRH 1001/C	200 L4			1040								500				385		40			468		923	17															405	

Tabella non impegnativa
The above date are unbinding
Tableay sans engagement
Maße unverbindlich
Los datos de la tabla no son vinculantes

*** Ventilatori non a listino, esecuzione su richiesta**
The fans are not in our Price List, production on request
Ventilateurs hors catalogue, fabrication sur demande
Der Ventilatoren sind nicht in unsere Preisliste erhalten, Produktion auf Anfrage
Ventilador no estandard, construcción bajo pedido

Peso ventilatore in kg (senza motore)
Fan weight in kg (without motor)
Poids du ventilateur en kg (sans moteurs)
Ventilator Gewicht in kg (ohne Motor)
Peso del ventilador en kg (sin motor)

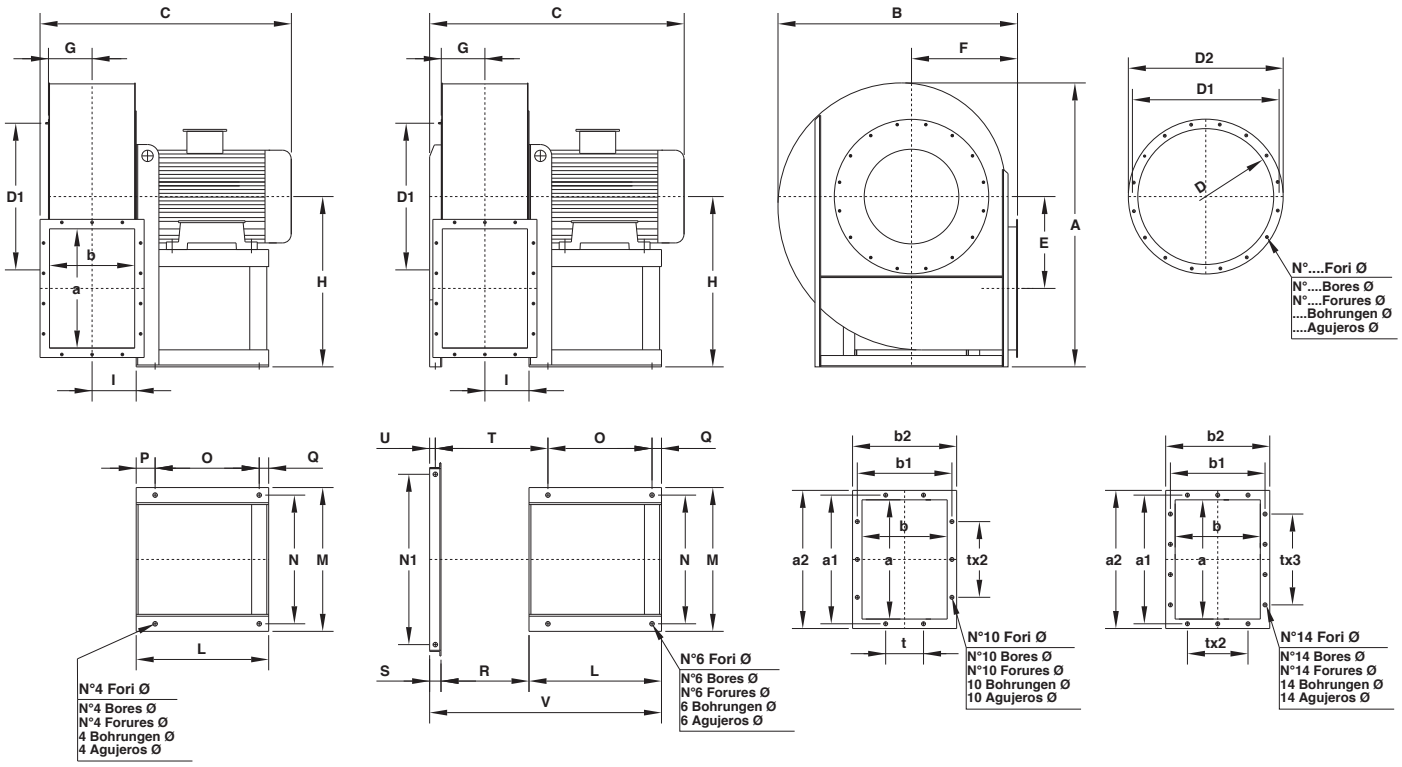

Tabella orientamenti
Table of discharge positions
Tableau d'orientation
Tabelle der Gehäusestellungen
Tabla de las orientaciones

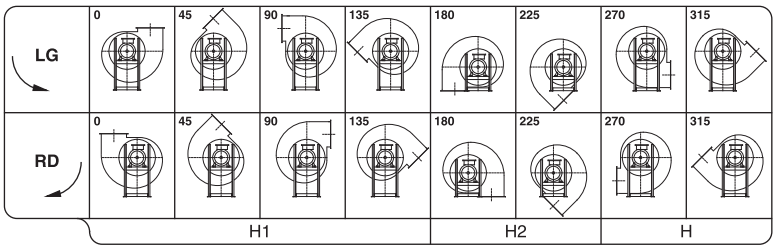

APRI 632 ÷ 801
Il ventilatore è orientabile
The fan is revolvable
Le ventilateur est orientable
Ventilatorgehäuse ist drehbar
El ventilador es orientable

APRI 902 ÷ 1001
Il ventilatore non è orientabile
The fan is not revolvable
Le ventilateur n'est pas orientable
Ventilatorgehäuse ist nicht drehbar
El ventilador no es orientable

Tipo - Type - Typ		Ventilatore Fan Ventilateur Ventilator Ventilador									Basamento Base Chassis Sockel Base												Flangia aspirante Inlet flange Bride a l'aspiration Flansch saugseitig Brida aspirante					Flangia premente Outlet flange Bride en refoulement Flansch drückseitig Brida impelente									Peso Weight Poids Gewicht Peso	PD² GD²
Ventilatore Fan Ventilateur Ventilator Ventilador	Motore Motor Moteur Motor Motor	A	B	C	E	F	G	H	H_1	H_2	I	L	M	N	N_1	O	P	Q	R	S	T	U	V	Ø	D	D_1	D_2	N°	Ø	a	b	a_1	b_1	a_2	b_2	t	N°	Ø	kg	kgm²
APRI 632/B	160 M2	990	895	840	322	425	144	560	560	425	132	425	440	400	-	340	55	30	-	-	-	-	-	14	361	405	441	8	11,5	355	250	405	300	435	330	125	10	11,5	160	3,5
APRI 632/A	160 L2																																						
APRI 631/B*	160 L2																																					164	4
APRI 631/A	180 M2											470	500	450		370	65	35																				170	
APRI 712/B	200 LA2	1115	1005	945	360	475	159	630	630	475	148	500	570	510	-	385	75	40	-	-	-	-	-	16	406	448	486	12	11,5	400	280	448	332	480	360	125	14	11,5	200	6
APRI 712/A	200 LB2																																						
APRI 711/B	200 LB2																																					206	7
APRI 711/A	225 M2			1020								550	626	565		425	85	40						19															
APRI 711/C*	132 SA4			735								320	392	360		250	45	25						12														185	
APRI 802/A	250 M2	1250	1120	1060	405	530	183	710	710	530	166	600	686	615	-	460	95	45	-	-	-	-	-	21	506	551	586	12	11,5	450	315	497	366	530	395	125	14	11,5	248	10
APRI 802/B*	132 MA4			770								320	392	360		250	45	25						12														211	
APRI 801/B	250 M2			1060								600	686	615		460	95	45						21														252	12
APRI 801/A	280 S2			1190								700	760	680		550	100	50						24														277	
APRI 801/C	160 M4			905								425	440	400		340	55	30						14														220	
APRI 902/B	280 M2	1410	1265	1250	460	600	209	800	710	600	189	700	760	680	800	550	-	50	370	60	500	30	1130	24	568	629	668	16	11,5	500	355	551	405	580	435	125	14	11,5	315	19
APRI 902/A	315 S2											770	860	770		605		55			510		1200														348	
APRI 902/C	160 L4			970								425	440	400		340		30			455		855	14														248	
APRI 901/B	315 S2			1250								770	860	770		605		55			510		1200	24														353	22
APRI 901/A	315 M2			1395								770	860	770		605		55					1200														353	
APRI 901/C	180 M4			970								470	500	450		370		35			465		900	14														265	
APRI 1002/B	315 MG2	1570	1410	1440	520	670	229	900	800	670	204	820	1130	1060	1060	650	-	60	408	60	548	30	1288	24	638	698	738	16	13	560	400	629	464	660	500	160	14	14	418	32
APRI 1002/A	315 MG2																																					418	
APRI 1002/C	180 L4			1080								470				370		35			503		938	17														376	
APRI 1001/B	315 MK2			1440								820				650		60			548		1288	24														425	
APRI 1001/A	355 LB2			1710								950				780		60			548		1418														535	38
APRI 1001/C	200 L4			1080								500				385		40			513		968	16														390	

Tabella non impegnativa
The above date are unbinding
Tableay sans engagement
Maße unverbindlich
Los datos de la tabla no son vinculantes

*** Ventilatori non a listino, esecuzione su richiesta**
The fans are not in our Price List, production on request
Ventilateurs hors catalogue, fabrication sur demande
Der Ventilatoren sind nicht in unsere Preisliste erhalten, Produktion auf Anfrage
Ventilador no estandard, construcción bajo pedido

Peso ventilatore in kg (senza motore)
Fan weight in kg (without motor)
Poids du ventilateur en kg (sans moteurs)
Ventilator Gewicht in kg (ohne Motor)
Peso del ventilador en kg (sin motor)

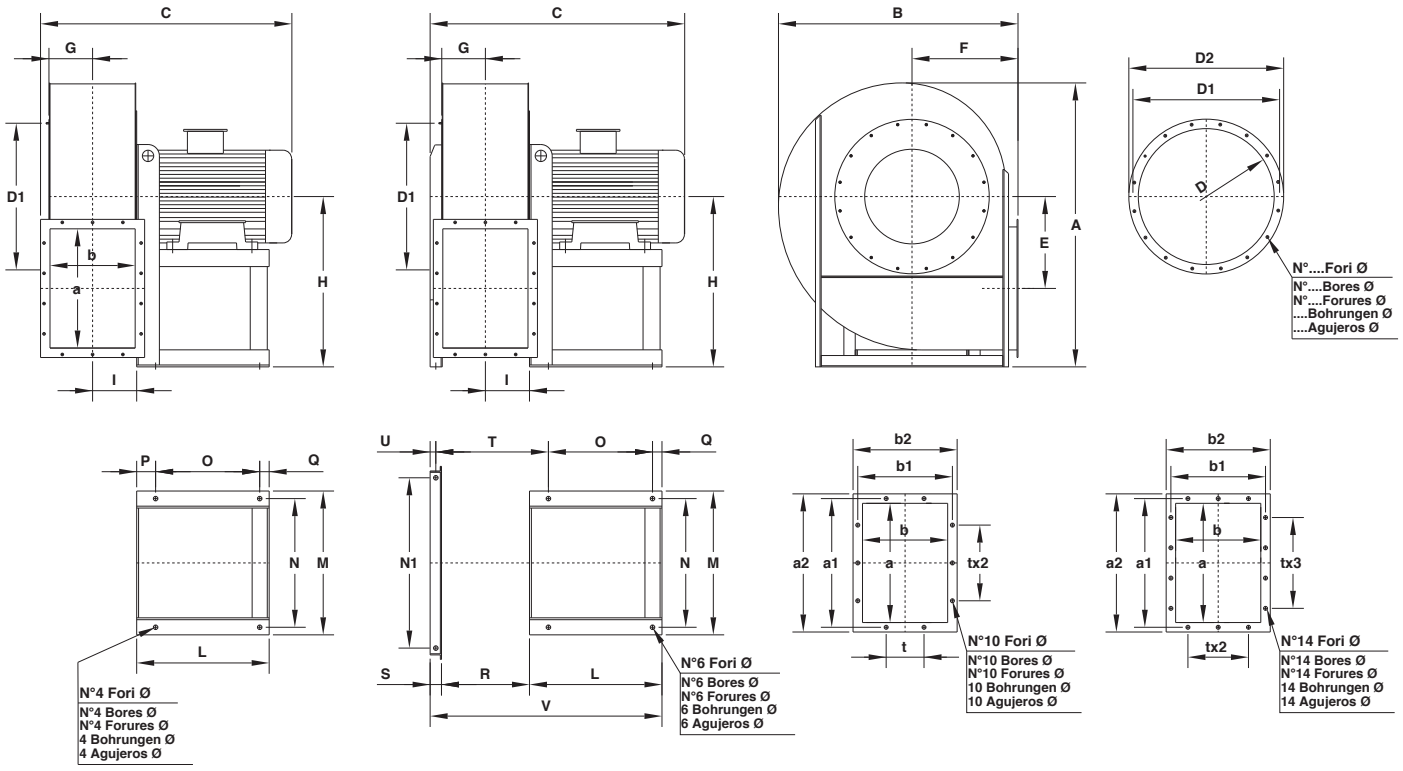

Tabella orientamenti
Table of discharge positions
Tableau d'orientation
Tabelle der Gehäusestellungen
Tabla de las orientaciones

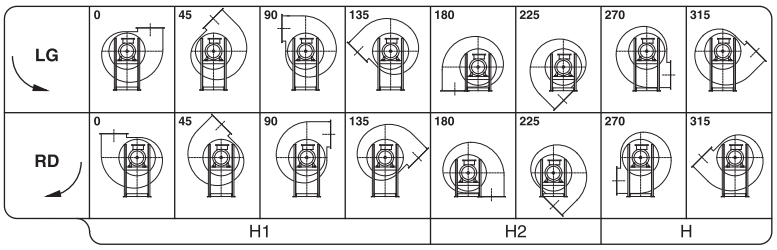

APRL 633-632-631
Il ventilatore è orientabile
The fan is revolvable
Le ventilateur est orientable
Ventilatorgehäuse ist drehbar
El ventilador es orientable

APRL 713 ÷ 801
Il ventilatore non è orientabile
The fan is not revolvable
Le ventilateur n'est pas orientable
Ventilatorgehäuse ist nicht drehbar
El ventilador no es orientable

Tipo - Type - Typ		Ventilatore Fan Ventilateur Ventilator Ventilador									Basamento Base Chassis Sockel Base														Flangia aspirante Inlet flange Bride a l'aspiration Flansch saugseitig Brida aspirante					Flangia premente Outlet flange Bride en refoulement Flansch drückseitig Brida impelente										Peso Weight Poids Gewicht Peso	PD² GD²
Ventilatore Fan Ventilateur Ventilator Ventilador	Motore Motor Moteur Motor Motor	A	B	C	E	F	G	H	H_1	H_2	I	L	M	N	N_1	O	P	Q	R	S	T	U	V	Ø	D	D_1	D_2	N°	Ø	a	b	a_1	b_1	a_2	b_2	t	N°	Ø	kg	kgm²
APRL 633/A	180 M2	1280	1010	960	380	450	183	800	630	450	188	470	500	450	-	370	65	35	-	-	-	-	-	14	568	629	668	16	11,5	500	355	551	405	580	435	125	14	11,5	190	4
APRL 632/A	200 LR2			1035								500	570	510		385	75	40						16															205	4,2
APRL 631/A	200 L2																																						208	4,5
APRL 713/A	225 M2	1340	1130	1160	430	500	206	800	710	500	212	550	626	565	800	425	-	40	415	60	530	30	1025	19	638	698	738	16	13	560	400	629	464	660	500	160	14	14	244	7
APRL 712/A	250 M2			1290								600	686	615		460		45			540		1075	21															261	7,5
APRL 711/A	280 S2											700	760	680		550		50			545		1125	24															285	8
APRL 803/A	280 M2	1505	1270	1345	486	560	231	900	800	560	236	700	930	870	900	550	-	50	465	60	595	30	1225	24	718	775	818	16	13	630	450	698	513	730	550	160	14	14	335	12
APRL 802/A	315 S2											770				605		55			605		1245																354	12,5
APRL 801/A	315 M2			1490																			1295																360	13

Tabella non impegnativa
The above date are unbinding
Tableay sans engagement
Maße unverbindlich
Los datos de la tabla no son vinculantes

* **Ventilatori non a listino, esecuzione su richiesta**
The fans are not in our Price List, production on request
Ventilateurs hors catalogue, fabrication sur demande
Der Ventilatoren sind nicht in unsere Preisliste erhalten, Produktion auf Anfrage
Ventilador no estandard, construcción bajo pedido

Peso ventilatore in kg (senza motore)
Fan weight in kg (without motor)
Poids du ventilateur en kg (sans moteurs)
Ventilator Gewicht in kg (ohne Motor)
Peso del ventilador en kg (sin motor)

Serie APRF-APRG-APRH-APRI-APRL

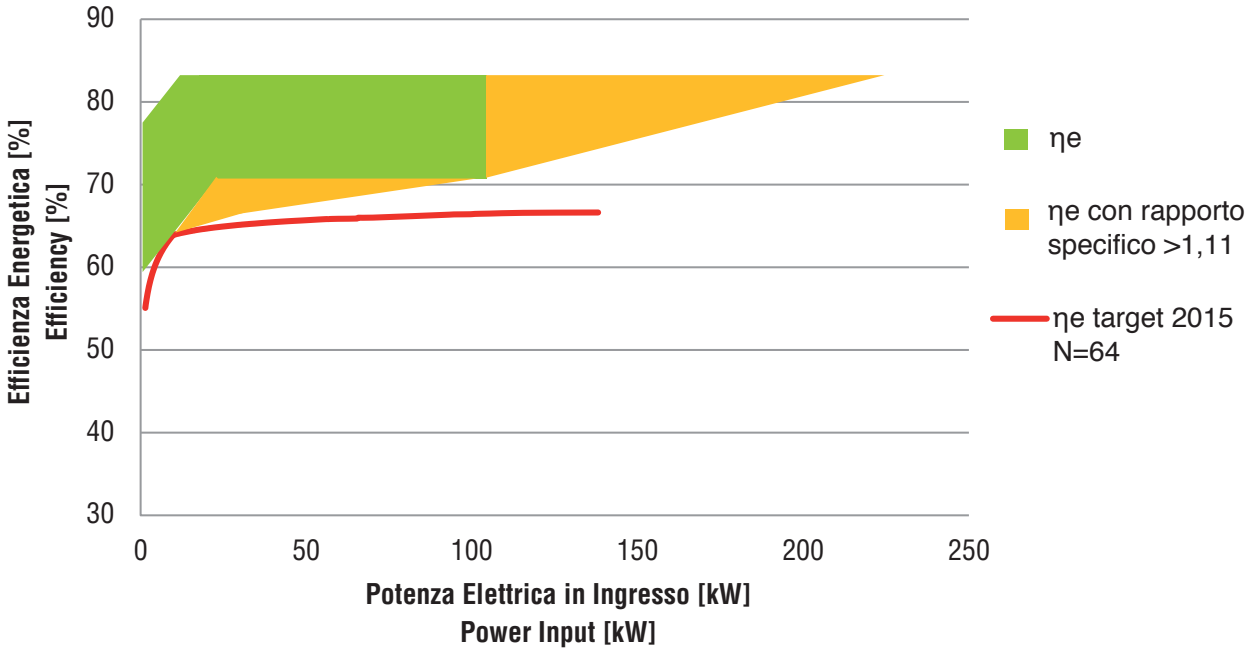

♦ Nota di pag. 200, 201

N.B.: Per motivi costruttivi interni, i ventilatori dalla grandezza 451÷501 verranno forniti con un orientamento di 30° anzichè 45°, ciò comporta che gli orientamenti sono: 0°, 30°, 60°, 90°, 120°, 150°, 180°, 210°, 240°, 270°, 300°, 330°.

N.B.: For constructive reasons, the fans from size 451÷501 follow an orientation with angles of 30° instead of 45°, this implies that the orientations are: 0°, 30°, 60°, 90°, 120°, 150°, 180°, 210°, 240°, 270°, 300°, 330°.

N.B.: Pour des raisons de construction, les ventilateurs de la grandeur 451÷501 suivent des orientation avec angles de 30° au lieu de 45°, ce qui implique que les orientations sont les suivantes: 0°, 30°, 60°, 90°, 120°, 150°, 180°, 210°, 240°, 270°, 300°, 330°.

N.B.: Aus bautechnischen Gründen kann die Gehäusestellung bei Ventilatoren der Serie 451÷501 nur mit einen Winkel von 30 anstatt 45, dies impliziert, dass die orientierungen: 0°, 30°, 60°, 90°, 120°, 150°, 180°, 210°, 240°, 270°, 300°, 330°.

N.B.: Por razones de fabricación, los ventiladores de dimensiones 451÷501 siguen una orientación con ángulos de 30° en vez de 45°, esto implica que las orientaciones son: 0°, 30°, 60°, 90°, 120°, 150°, 180°, 210°, 240°, 270°, 300°, 330°.



IMPIEGO:
Per aspirazione di aria anche molto polverosa. Vengono utilizzati per i trasporti pneumatici, nelle cementerie, nell'alimentazione dell'aria dei cubilotti, nelle fonderie e nei bruciatori a nafta, nei mulini, nei pastifici, nelle industrie chimiche, siderurgiche, metallurgiche ove siano richieste piccole portate con medie ed alte pressioni.
Per temperature del fiuido trasportato superiori a 90° C fino a 350° C viene calettata sull'albero fra supporto e coclea una ventolina paracalore; inoltre il ventilatore viene verniciato con vernice speciale all'alluminio per alte temperature.
APEc-APFc-APGc: Ventilatori centrifughi con girante a pale radiali o curve in avanti per i quali è previsto un Ntarget = 49.

USE:
Also for the suction of very dusty air. The fans of this series are particularly suitable for pneumatie conveyances, in cement factories, in the air feeding of the cupolas, in foundries and in oil burners, in mills, in "pasta" factories, in chemical, metallurgical and iron industries where small capacities with medium and high pressures are required.
For temperatures of the transported fluid higher than 90° C up to 350° C a small heat stopping fan is splined to the shaft between support and scroll; besides the fan is painted with a special aluminium paint suitable for high temperatures.
APEc-APFc-APGc: Centrifugal forward curved fans or centrifugal radial bladed fans and therefore expected Ntarget = 49.

EMPLOI:
Pour l'aspiration d'air même très poussieréux. Ces ventilateurs sont particulièrement indiqués pour les transports pneumatiques, dans les cimenteries, dans l'air des cubilots dans les fonderies et dans les brûleurs è mazout, dans les minoteries, dans les fabriques de pâtes alimentaires, dans les industries chimiques, sidérurgiques, metallurtiques où l'on démande un petit débit avec de moyennes et hautes pressions.
Pour des températures de fluide transporté supérieures à 90° C jusqu'à 350° C, on place sur l'arbre une turbine de refroidissement qui protège de la chaleur entre la chaise et la coque; en outre, on peint le ventilateur avec une peinture spéciale à l'aluminium pour hautes températures.
APEc-APFc-APGc: Ventilateurs centrifuges avec roue à aubes radiales ou aubes recourbées vers l'avant pour lesquelles est prévu un Ntarget = 49.

ANWENDUNGSBEREICH:
Geeignet zum Absaugen auch sehr staubiger Luft. Diese Serie von Ventilatoren wird für pneumatischen Transport in Zementfabriken, Giessereien, Mühlen Teigwarenfabriken, chemischen Industrien, Hüttenwerken verwendet und überall dort, wo hohe Drücke bei geringen Volumsströmen, wie z.B.: bei Kupolöfen und Ölbrennern gebraucht werden.
Für Temperaturen, des geförderten Mediums, von 90° C bis 350° C wird an der Welle, zwischen Lager und Gehäuse, ein Kühlflügel aufgezogen und der Ventilator mit Aluminiumfarbe, für hohe Temperaturen, lackiert.
APEc-APFc-APGc: Zentrifugalventilatoren mit radialen oder nach vorn gebogenen Schaufeln, für die ein Ntarget = 49.

USO:
Para aspirar aire incluso muy polvoriento. Se utilizan para los transportes neumáticos, en las fábricas de cemento, en la alimentación del aire de los cubilotes, en las fundiciones y en los quemadores de gasoleo, en los molinos, en las fábricas de pastas alimenticias, en la industrias químicas, siderúrgicas y metalúrgicas en donde se necesiten pequeños caudales de media y alta presión.
Para los fluidos transportados que tengan temperaturas superiores a 90°C y hasta 350°C, se ensambla un ventilador de refrigeración en el árbol entre el soporte y la cóclea;
APEc-APFc-APGc: Ventiladores centrífugos con rotor de paletas radiales o curvadas hacia adelante para los que se prevé un Ntarget = 49.

APEc-APFc-APGc

APEc

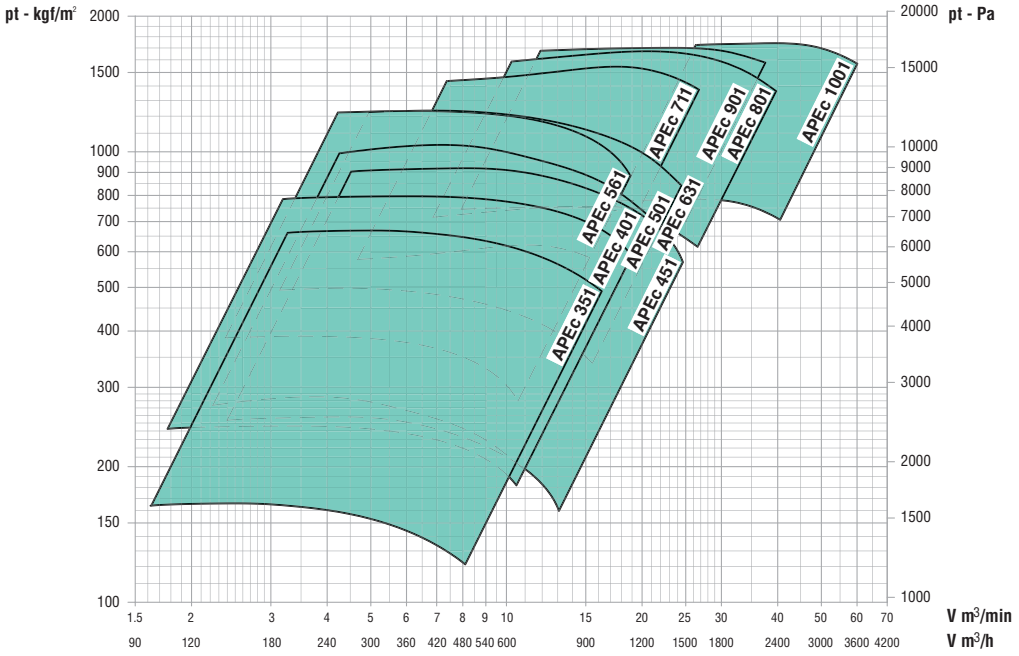

APFc

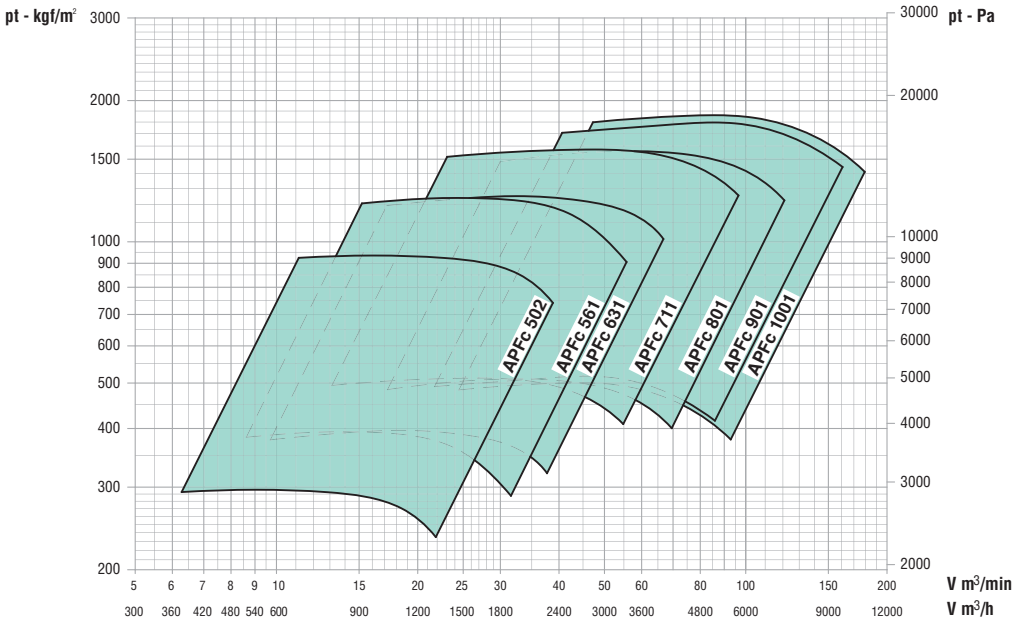

APGc

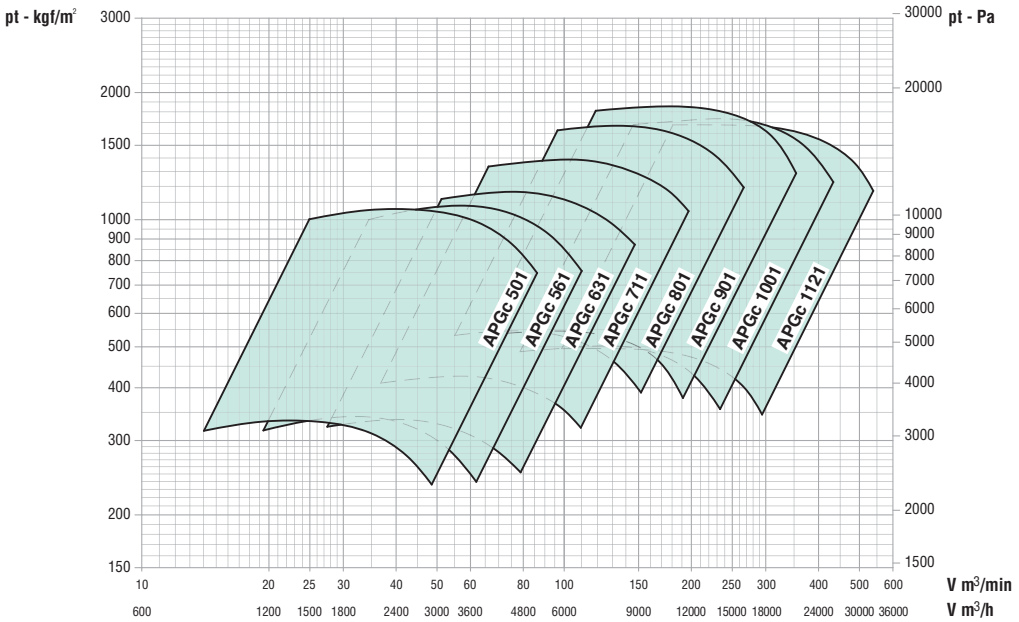

- Collaudo con tubazione alla mandata secondo norme UNI EN ISO 5801:2009. Le caratteristiche sono riferite ad aria a 15° e 760 mm Hg (P.S. 1,226 kg/m³)
- Testing with a pipe in throw position according to the UNI EN ISO 5801:2009 rules. The features are refered to air at 15 °C and 760 mm Hg (P.S. 1,226 kg/m³)
- Raccordement du refoulement a une tuyauterie selon normes UNI EN ISO 5801:2009. Les caracteristiques sont donnees pour de l'air a 15 °C et 760 mm Hg (P.S. 1,226 kg/m³)
- Die Messungen erfolgten bei druckseitig angeschlossener Rohrleitung nach UNI EN ISO 5801:2009. Die Angaben beziehen sich auf eine Lufttemperatur von 15 °C bei einem Luftdruck von 760 mm Hg (Spezifisches Gewicht der Luft 1,226 kg/m³)
- Probado con tubería en el empuje, según normas UNI EN ISO 5801:2009. Las características se refieren a aire a 15°C y 760 mm Hg (P.E. 1,226 kg/m³)

APEc 351/401

APEc 351

ZONA IN GIALLO - Consultare ufficio tecnico
YELLOW ZONE - Consult technical office
ZONE EN JAUNE - Consulter le bureau technique
GELBE ZONE - Planungsbüro konsultieren
ZONA AMARILLA - Consultar la oficina técnica

n	KW*
4500 ⇨	1,5
4000 ⇨	1,1
3550 ⇨	0,75
3150 ⇨	0,55
2770 ⇨	0,55
2500 ⇨	0,37
2250 ⇨	0,37

Giri massimi ammissibili:
Maximum admissible rounds:
Tours maxima admissibles:
Höchste zulässige Drehzahl:
Revoluciones màximas admisible:
<90°C = 4500 giri/min.
90÷200°C = 4300 giri/min.
200÷350°C = 4000 giri/min.

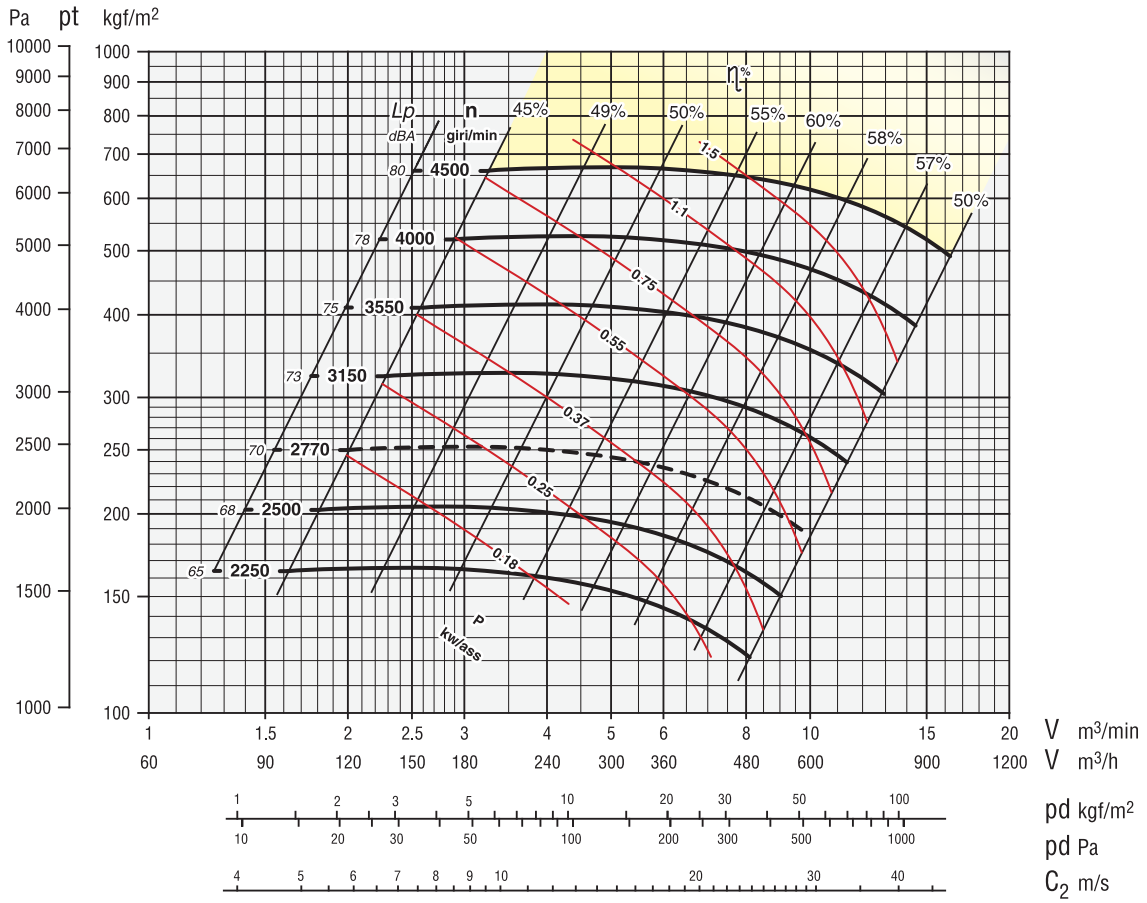

APEc 401

ZONA IN GIALLO - Consultare ufficio tecnico
YELLOW ZONE - Consult technical office
ZONE EN JAUNE - Consulter le bureau technique
GELBE ZONE - Planungsbüro konsultieren
ZONA AMARILLA - Consultar la oficina técnica

n	KW*
4500 ⇨	2,2
4000 ⇨	1,5
3550 ⇨	1,1
3150 ⇨	0,75
2830 ⇨	0,75
2500 ⇨	0,55

Giri massimi ammissibili:
Maximum admissible rounds:
Tours maxima admissibles:
Höchste zulässige Drehzahl:
Revoluciones màximas admisible:
<90°C = 4500 giri/min.
90÷200°C = 4300 giri/min.
200÷350°C = 3800 giri/min.

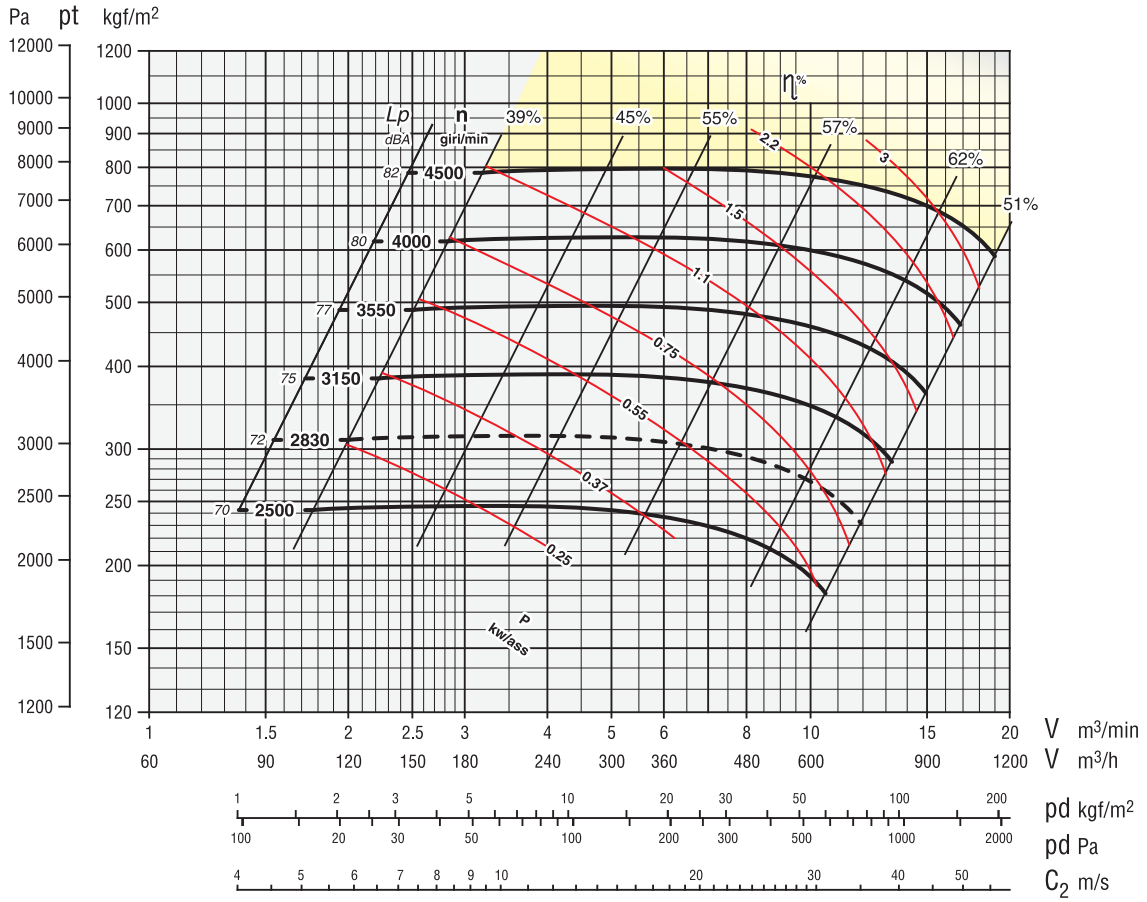

kW* = POTENZA MINIMA DEL MOTORE
kW* = MINIMUM MOTOR POWER
kW* = PUISSANCE MINIME DU MOTEUR
kW* = MINDESTE LEISTUNG DES MOTORS
kW* = POTENCIA MÍNIMA DEL MOTOR

Tolleranza sulla rumorosità + 3 dBA
Noise level tolerance + 3 dBA
Tolérance sur niveau sonore + 3 dBA
Toleranz Schallpegel + 3 dBA
Tolerancia sobre la intensidad acústica + 3 dBA

kw assorbiti ventilatore tolleranza ± 3%
kw consumed fan tolerance ± 3%
Tolérance sur Pabs kw ± 3%
Toleranz der Wellenleistung ±3 %
kw absorbidos ventilador tolerancia ± 3%

Tolleranza sulla portata ± 5 %
Capacity tolerance ± 5 %
Fördertoleranz ± 5 %
Tolèrance sur le débit ± 5 %
Tolerancia en el caudal ± 5%

Secondo norme UNI EN ISO 5801
According to the UNI EN ISO 5801
Selon normes UNI EN ISO 5801
Rohrleitung nach UNI EN ISO 5801
Segun normas UNI EN ISO 5801

APEc 451/501

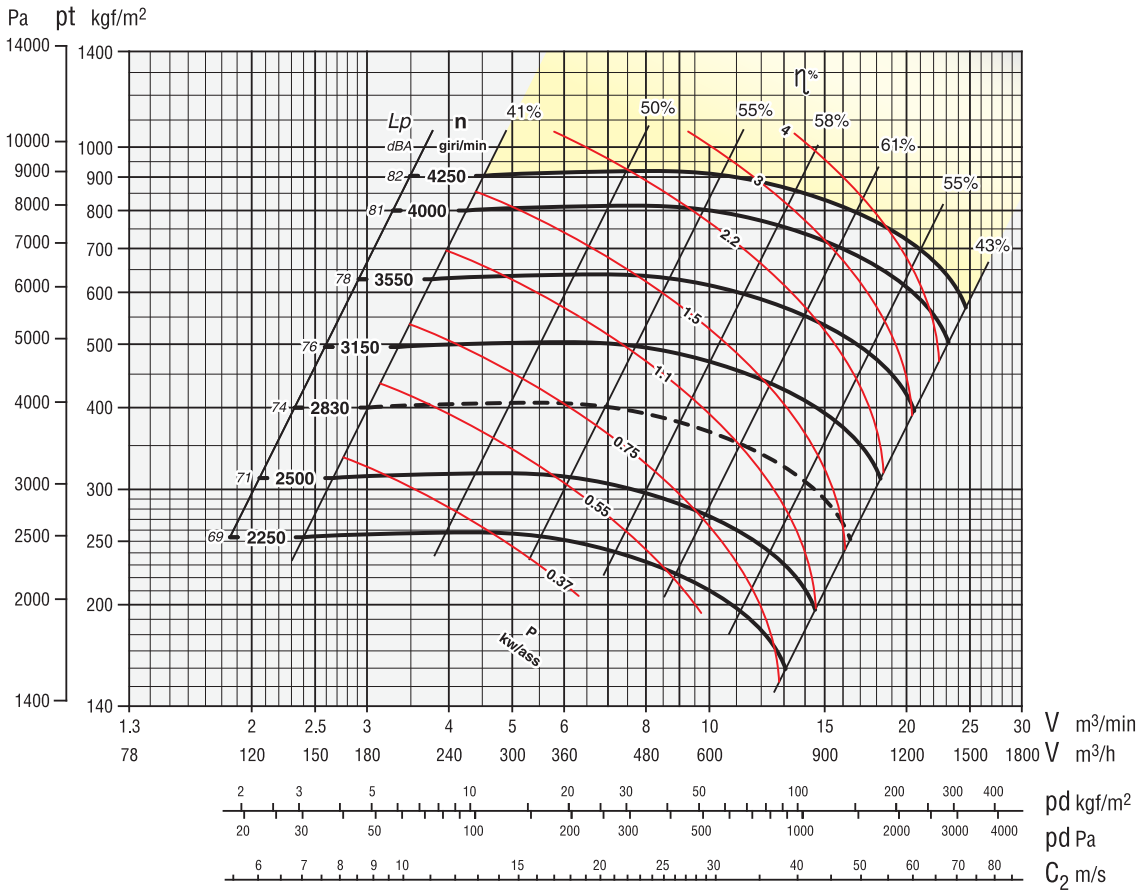

APEc 451

ZONA IN GIALLO - Consultare ufficio tecnico
YELLOW ZONE - Consult technical office
ZONE EN JAUNE - Consulter le bureau technique
GELBE ZONE - Planungsbüro konsultieren
ZONA AMARILLA - Consultar la oficina técnica

n	KW*
4250	⇨ 4
4000	⇨ 3
3550	⇨ 2,2
3150	⇨ 1,5
2830	⇨ 1,1
2500	⇨ 0,75
2250	⇨ 0,75

Giri massimi ammissibili:
Maximum admissible rounds:
Tours maxima admissibles:
Höchste zulässige Drehzahl:
Revoluciones màximas admisible:
<90°C = 4250 giri/min.
90÷200°C = 4000 giri/min.
200÷350°C = 3600 giri/min.

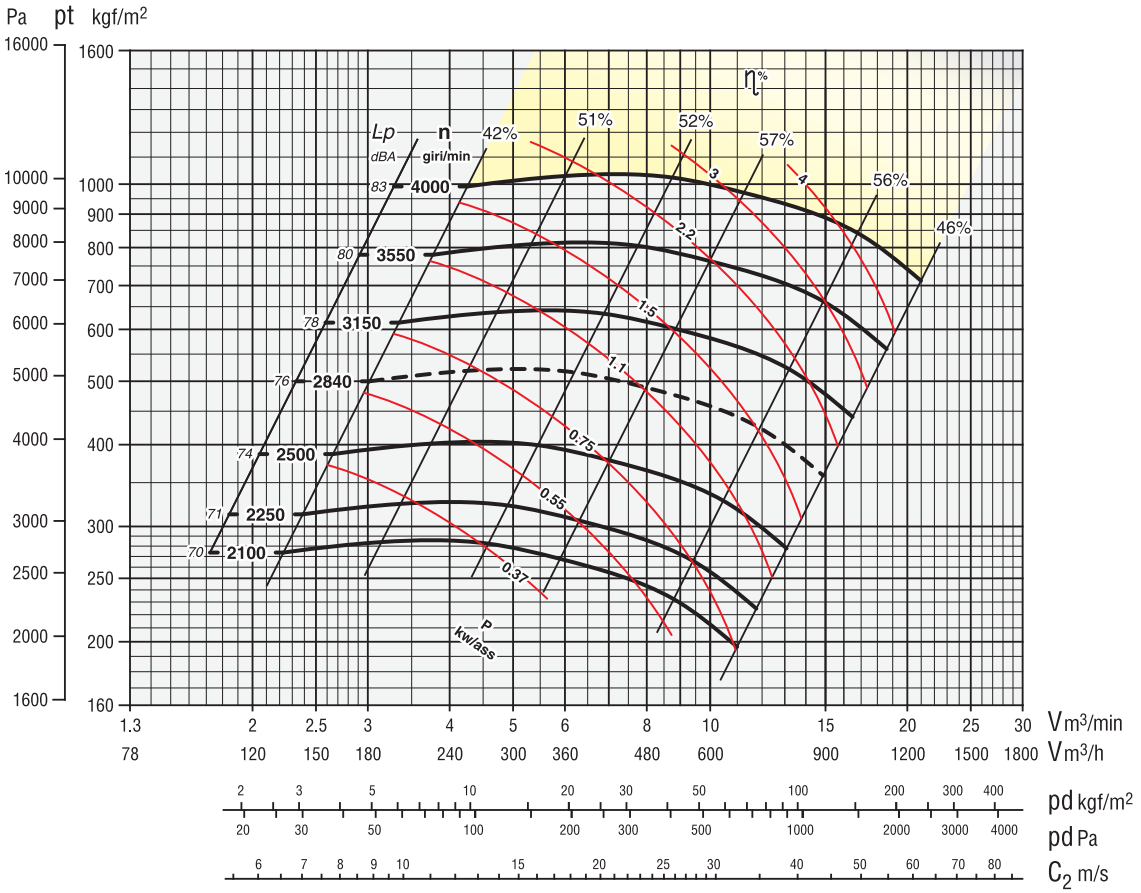

APEc 501

ZONA IN GIALLO - Consultare ufficio tecnico
YELLOW ZONE - Consult technical office
ZONE EN JAUNE - Consulter le bureau technique
GELBE ZONE - Planungsbüro konsultieren
ZONA AMARILLA - Consultar la oficina técnica

n	KW*
4000	⇨ 4
3550	⇨ 3
3150	⇨ 2,2
2840	⇨ 1,5
2500	⇨ 1,5
2250	⇨ 1,1
2100	⇨ 1,1

Giri massimi ammissibili:
Maximum admissible rounds:
Tours maxima admissibles:
Höchste zulässige Drehzahl:
Revoluciones màximas admisible:
<90°C = 4000 giri/min.
90÷200°C = 3800 giri/min.
200÷350°C = 3350 giri/min.

kW* = POTENZA MINIMA DEL MOTORE
kW* = MINIMUM MOTOR POWER
kW* = PUISSANCE MINIME DU MOTEUR
kW* = MINDESTE LEISTUNG DES MOTORS
kW* = POTENCIA MÍNIMA DEL MOTOR

Tolleranza sulla rumorosità + 3 dBA
Noise level tolerance + 3 dBA
Tolérance sur niveau sonore + 3 dBA
Toleranz Schallpegel + 3 dBA
Tolerancia sobre la intensidad acústica + 3 dBA

kw assorbiti ventilatore tolleranza ± 3%
kw consumed fan tolerance ± 3%
Tolérance sur Pabs kw ± 3%
Toleranz der Wellenleistung ±3 %
kw absorbidos ventilador tolerancia ± 3%

Tolleranza sulla portata ± 5 %
Capacity tolerance ± 5 %
Tolérance sur le débit ± 5 %
Fördertoleranz ± 5 %
Tolèrance sur le débit ± 5 %
Tolerancia en el caudal ± 5%

Secondo norme UNI EN ISO 5801
According to the UNI EN ISO 5801
Selon normes UNI EN ISO 5801
Rohrleitung nach UNI EN ISO 5801
Segun normas UNI EN ISO 5801

APEc 561

ZONA IN GIALLO - Consultare ufficio tecnico
YELLOW ZONE - Consult technical office
ZONE EN JAUNE - Consulter le bureau technique
GELBE ZONE - Planungsbüro konsultieren
ZONA AMARILLA - Consultar la oficina técnica

n	KW*
4000 ⇨	5,5
3550 ⇨	4
3150 ⇨	3
2850 ⇨	3
2500 ⇨	2,2
2250 ⇨	1,5

Giri massimi ammissibili:
Maximum admissible rounds:
Tours maxima admissibles:
Höchste zulässige Drehzahl:
Revoluciones màximas admisible:
<90°C = 4000 giri/min.
90÷200°C = 3550 giri/min.
200÷350°C = 3200 giri/min.

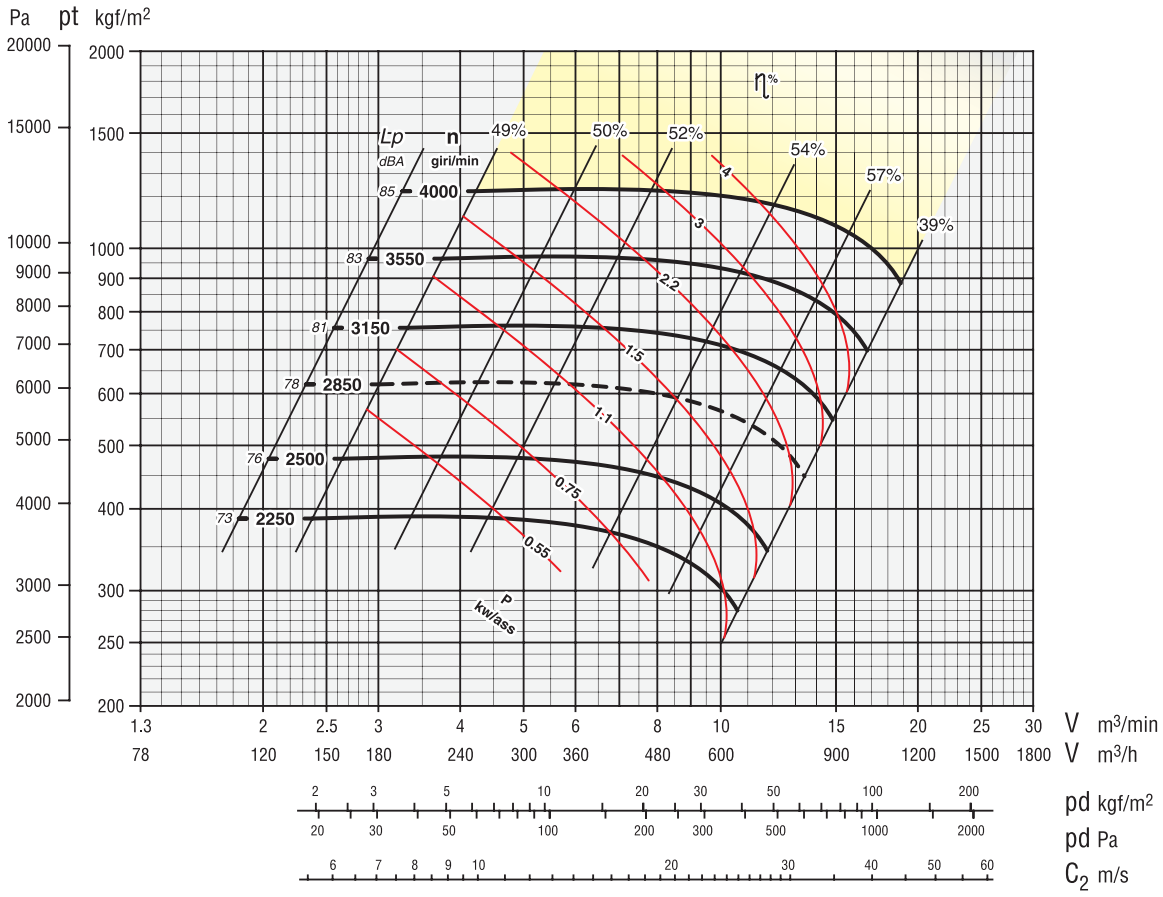

APEc 631

ZONA IN GIALLO - Consultare ufficio tecnico
YELLOW ZONE - Consult technical office
ZONE EN JAUNE - Consulter le bureau technique
GELBE ZONE - Planungsbüro konsultieren
ZONA AMARILLA - Consultar la oficina técnica

n	KW*
3550 ⇨	5,5
3150 ⇨	4
2880 ⇨	3
2500 ⇨	2,2
2250 ⇨	2,2

Giri massimi ammissibili:
Maximum admissible rounds:
Tours maxima admissibles:
Höchste zulässige Drehzahl:
Revoluciones màximas admisible:
<90°C = 3550 giri/min.
90÷200°C = 3350 giri/min.
200÷350°C = 3000 giri/min.

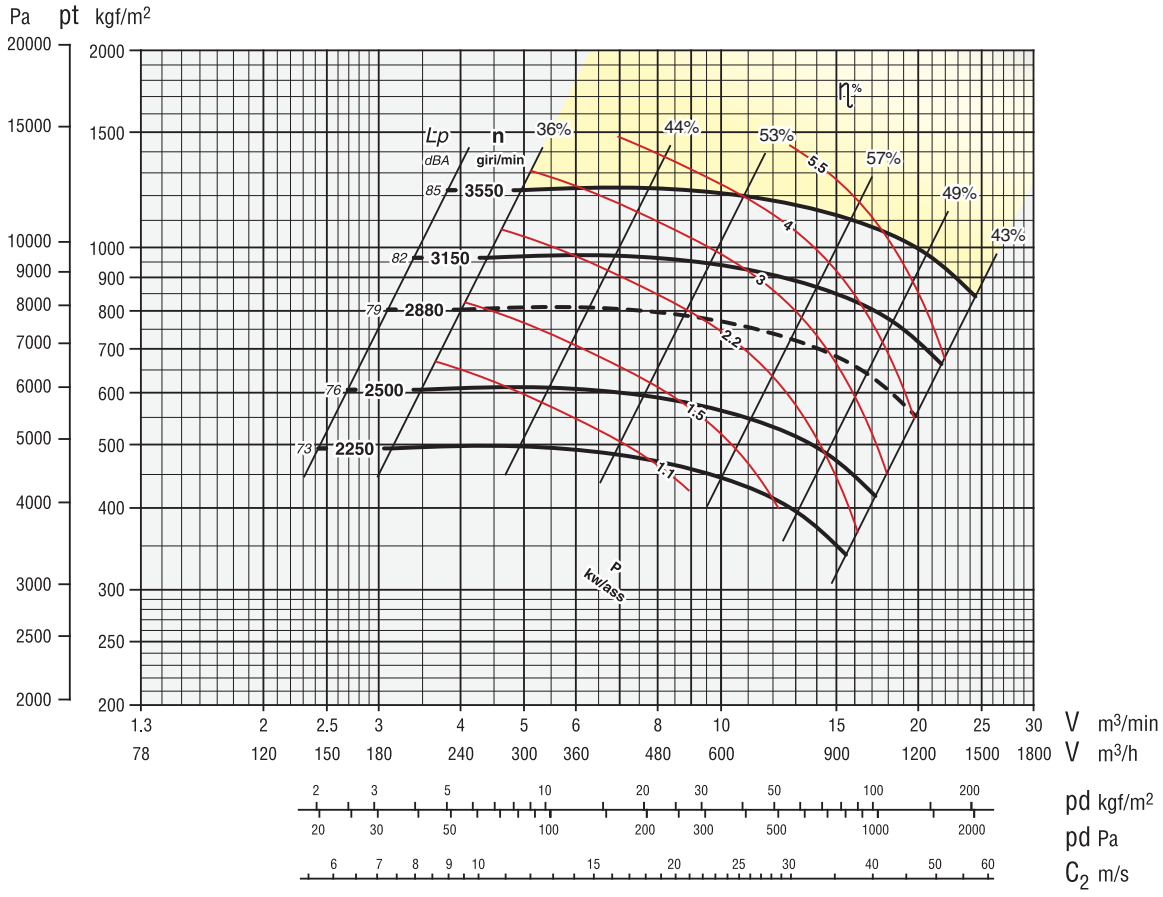

kW* = POTENZA MINIMA DEL MOTORE
kW* = MINIMUM MOTOR POWER
kW* = PUISSANCE MINIME DU MOTEUR
kW* = MINDESTE LEISTUNG DES MOTORS
kW* = POTENCIA MÍNIMA DEL MOTOR

Tolleranza sulla rumorosità + 3 dBA
Noise level tolerance + 3 dBA
Tolérance sur niveau sonore + 3 dBA
Toleranz Schallpegel + 3 dBA
Tolerancia sobre la intensidad acústica + 3 dBA

kw assorbiti ventilatore tolleranza ± 3%
kw consumed fan tolerance ± 3%
Tolérance sur Pabs kw ± 3%
Toleranz der Wellenleistung ±3 %
kw absorbidos ventilador tolerancia ± 3%

Tolleranza sulla portata ± 5 %
Capacity tolerance ± 5 %
Fördertoleranz ± 5 %
Tolèrance sur le débit ± 5 %
Tolerancia en el caudal ± 5%

Secondo norme UNI EN ISO 5801
According to the UNI EN ISO 5801
Selon normes UNI EN ISO 5801
Rohrleitung nach UNI EN ISO 5801
Segun normas UNI EN ISO 5801

APEc 711/801

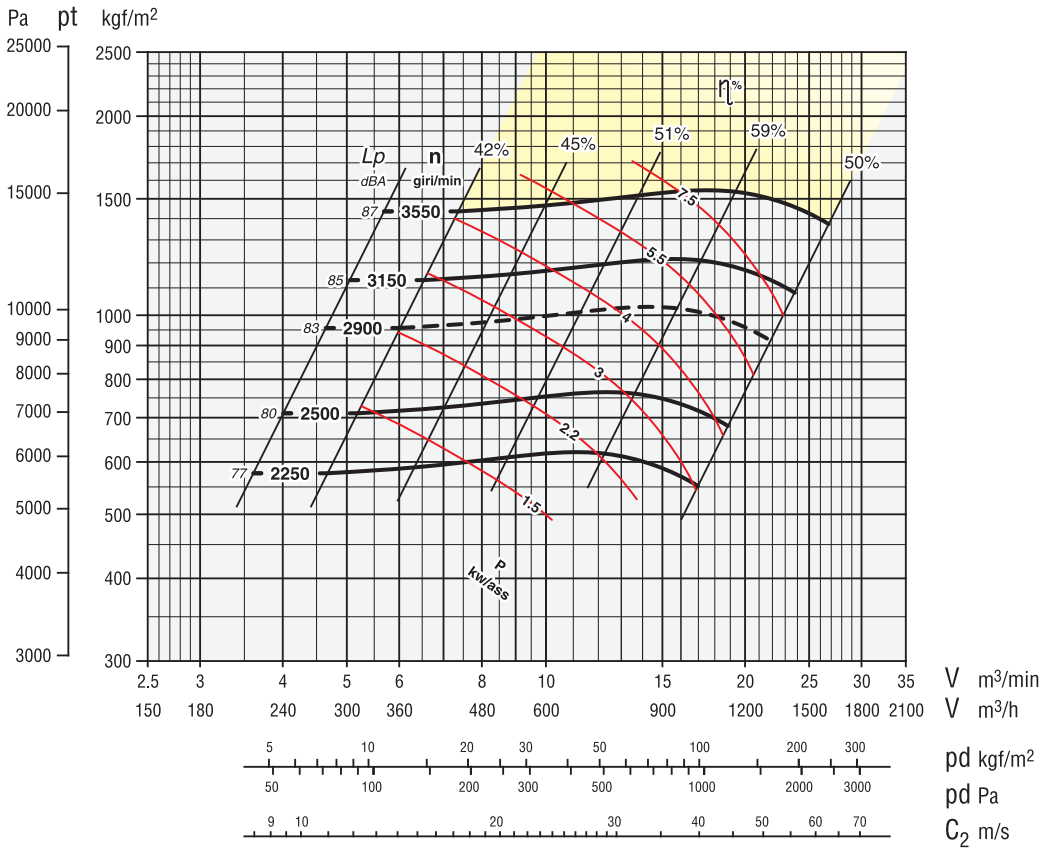

APEc 711

ZONA IN GIALLO - Consultare ufficio tecnico
YELLOW ZONE - Consult technical office
ZONE EN JAUNE - Consulter le bureau technique
GELBE ZONE - Planungsbüro konsultieren
ZONA AMARILLA - Consultar la oficina técnica

n	KW*
3550 ⇨	11
3150 ⇨	7,5
2900 ⇨	5,5
2500 ⇨	4
2250 ⇨	3

Giri massimi ammissibili:
Maximum admissible rounds:
Tours maxima admissibles:
Höchste zulässige Drehzahl:
Revoluciones màximas admisible:
<90°C = 3550 giri/min.
90÷200°C = 3100 giri/min.
200÷350°C = 2800 giri/min.

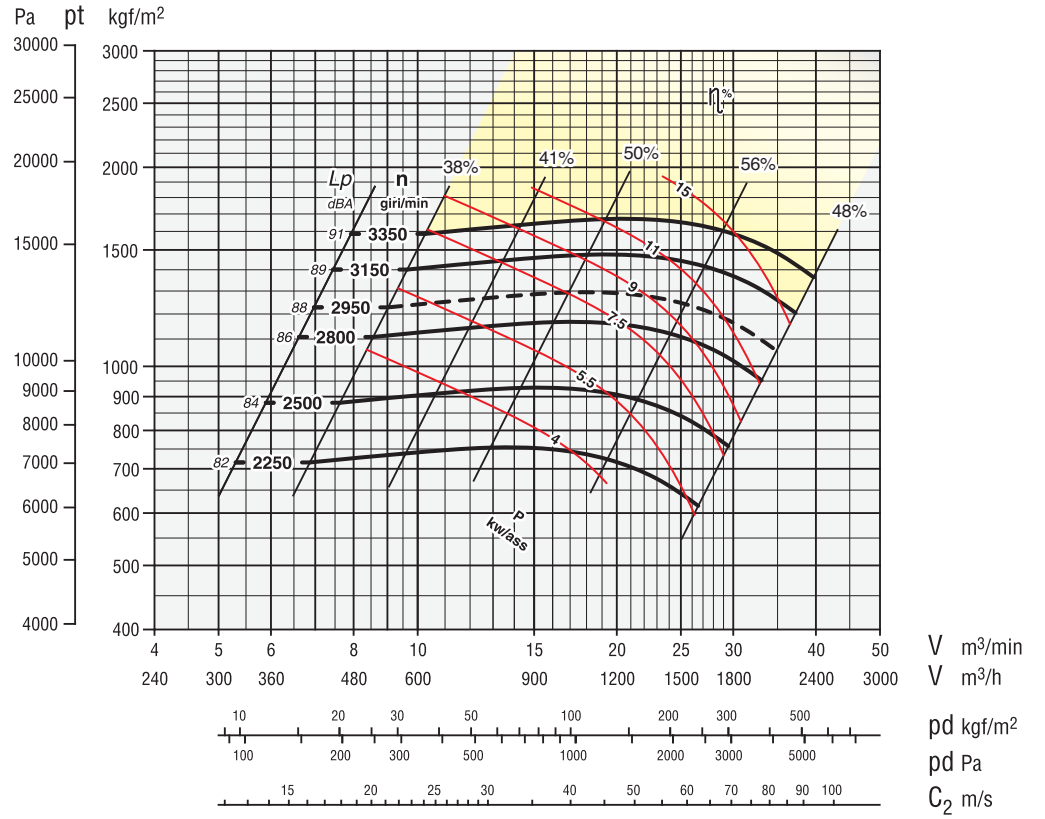

APEc 801

ZONA IN GIALLO - Consultare ufficio tecnico
YELLOW ZONE - Consult technical office
ZONE EN JAUNE - Consulter le bureau technique
GELBE ZONE - Planungsbüro konsultieren
ZONA AMARILLA - Consultar la oficina técnica

n	KW*
3350 ⇨	15
3150 ⇨	11
2950 ⇨	9
2800 ⇨	7,5
2500 ⇨	7,5
2250 ⇨	5,5

Giri massimi ammissibili:
Maximum admissible rounds:
Tours maxima admissibles:
Höchste zulässige Drehzahl:
Revoluciones màximas admisible:
<90°C = 3350 giri/min.
90÷200°C = 2900 giri/min.
200÷350°C = 2600 giri/min.

kW* = POTENZA MINIMA DEL MOTORE
kW* = MINIMUM MOTOR POWER
kW* = PUISSANCE MINIME DU MOTEUR
kW* = MINDESTE LEISTUNG DES MOTORS
kW* = POTENCIA MÍNIMA DEL MOTOR

Tolleranza sulla rumorosità + 3 dBA
Noise level tolerance + 3 dBA
Tolérance sur niveau sonore + 3 dBA
Toleranz Schallpegel + 3 dBA
Tolerancia sobre la intensidad acústica + 3 dBA

kw assorbiti ventilatore tolleranza ± 3%
kw consumed fan tolerance ± 3%
Tolérance sur Pabs kw ± 3%
Toleranz der Wellenleistung ±3 %
kw absorbidos ventilador tolerancia ± 3%

Tolleranza sulla portata ± 5 %
Capacity tolerance ± 5 %
Fördertoleranz ± 5 %
Tolèrance sur le débit ± 5 %
Tolerancia en el caudal ± 5%

Secondo norme UNI EN ISO 5801
According to the UNI EN ISO 5801
Selon normes UNI EN ISO 5801
Rohrleitung nach UNI EN ISO 5801
Segun normas UNI EN ISO 5801

APEc 901/1001

APEc 901

ZONA IN GIALLO - Consultare ufficio tecnico
YELLOW ZONE - Consult technical office
ZONE EN JAUNE - Consulter le bureau technique
GELBE ZONE - Planungsbüro konsultieren
ZONA AMARILLA - Consultar la oficina técnica

n	KW*
3150 ⇨	15
2920 ⇨	15
2800 ⇨	11
2500 ⇨	9
2250 ⇨	7,5
2100 ⇨	5,5

Giri massimi ammissibili:
Maximum admissible rounds:
Tours maxima admissibles:
Höchste zulässige Drehzahl:
Revoluciones màximas admisible:
<90°C = 3150 giri/min.
90÷200°C = 2700 giri/min.
200÷350°C = 2400 giri/min.

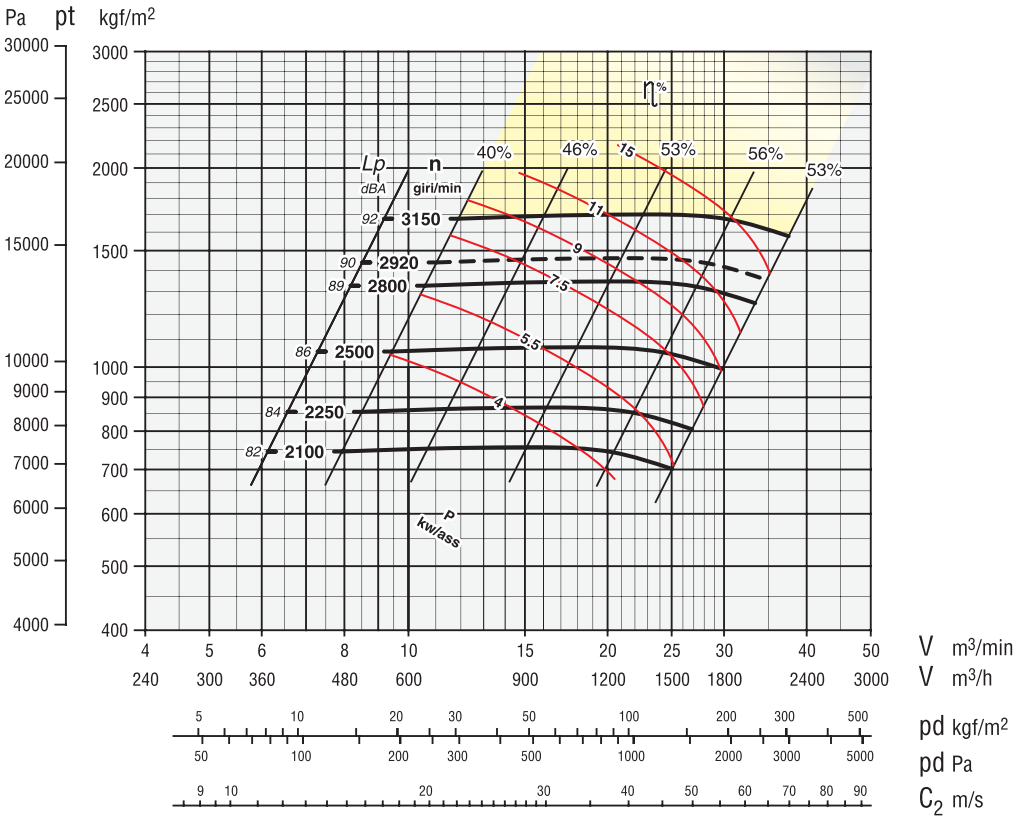

APEc 1001

ZONA IN GIALLO - Consultare ufficio tecnico
YELLOW ZONE - Consult technical office
ZONE EN JAUNE - Consulter le bureau technique
GELBE ZONE - Planungsbüro konsultieren
ZONA AMARILLA - Consultar la oficina técnica

n	KW*
2980 ⇨	30
2800 ⇨	22
2500 ⇨	18,5
2250 ⇨	15
2000 ⇨	11

Giri massimi ammissibili:
Maximum admissible rounds:
Tours maxima admissibles:
Höchste zulässige Drehzahl:
Revoluciones màximas admisible:
<90°C = 2980 giri/min.
90÷200°C = 2600 giri/min.
200÷350°C = 2350 giri/min.

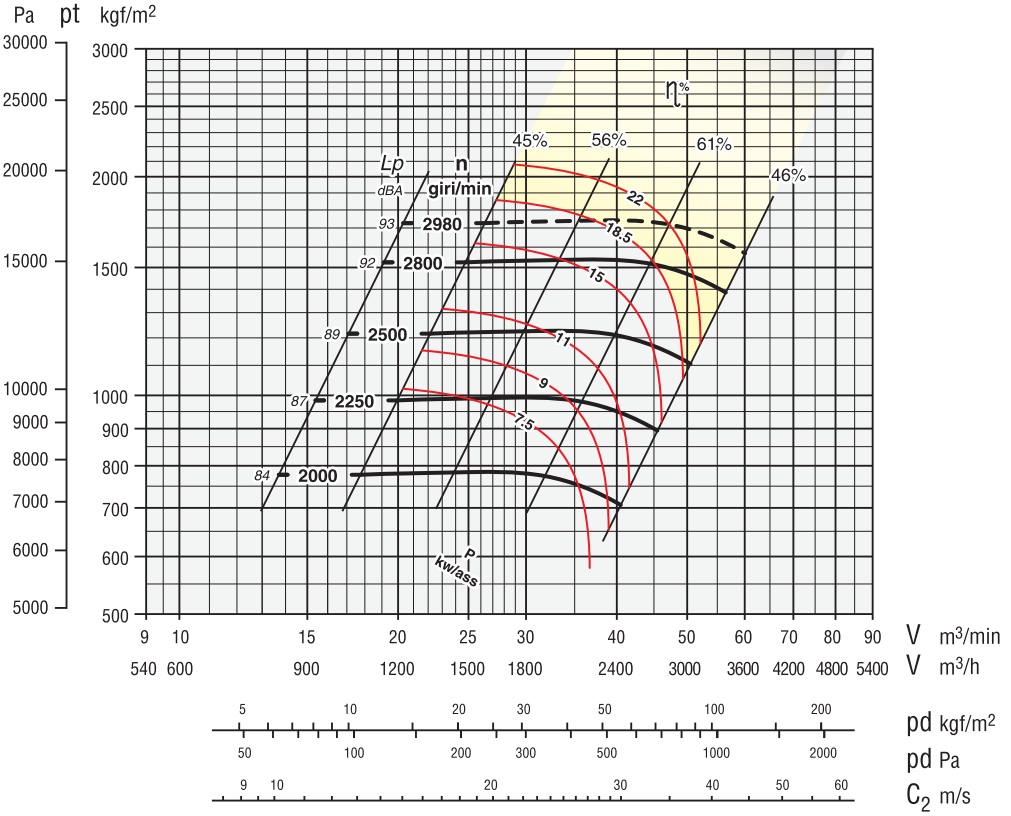

kW* = POTENZA MINIMA DEL MOTORE
kW* = MINIMUM MOTOR POWER
kW* = PUISSANCE MINIME DU MOTEUR
kW* = MINDESTE LEISTUNG DES MOTORS
kW* = POTENCIA MÍNIMA DEL MOTOR

Tolleranza sulla rumorosità + 3 dBA
Noise level tolerance + 3 dBA
Tolérance sur niveau sonore + 3 dBA
Toleranz Schallpegel + 3 dBA
Tolerancia sobre la intensidad acústica + 3 dBA

kw assorbiti ventilatore tolleranza ± 3%
kw consumed fan tolerance ± 3%
Tolérance sur Pabs kw ± 3%
Toleranz der Wellenleistung ±3 %
kw absorbidos ventilador tolerancia ± 3%

Tolleranza sulla portata ± 5 %
Capacity tolerance ± 5 %
Fördertoleranz ± 5 %
Tolèrance sur le débit ± 5 %
Tolerancia en el caudal ± 5%

Secondo norme UNI EN ISO 5801
According to the UNI EN ISO 5801
Selon normes UNI EN ISO 5801
Rohrleitung nach UNI EN ISO 5801
Segun normas UNI EN ISO 5801

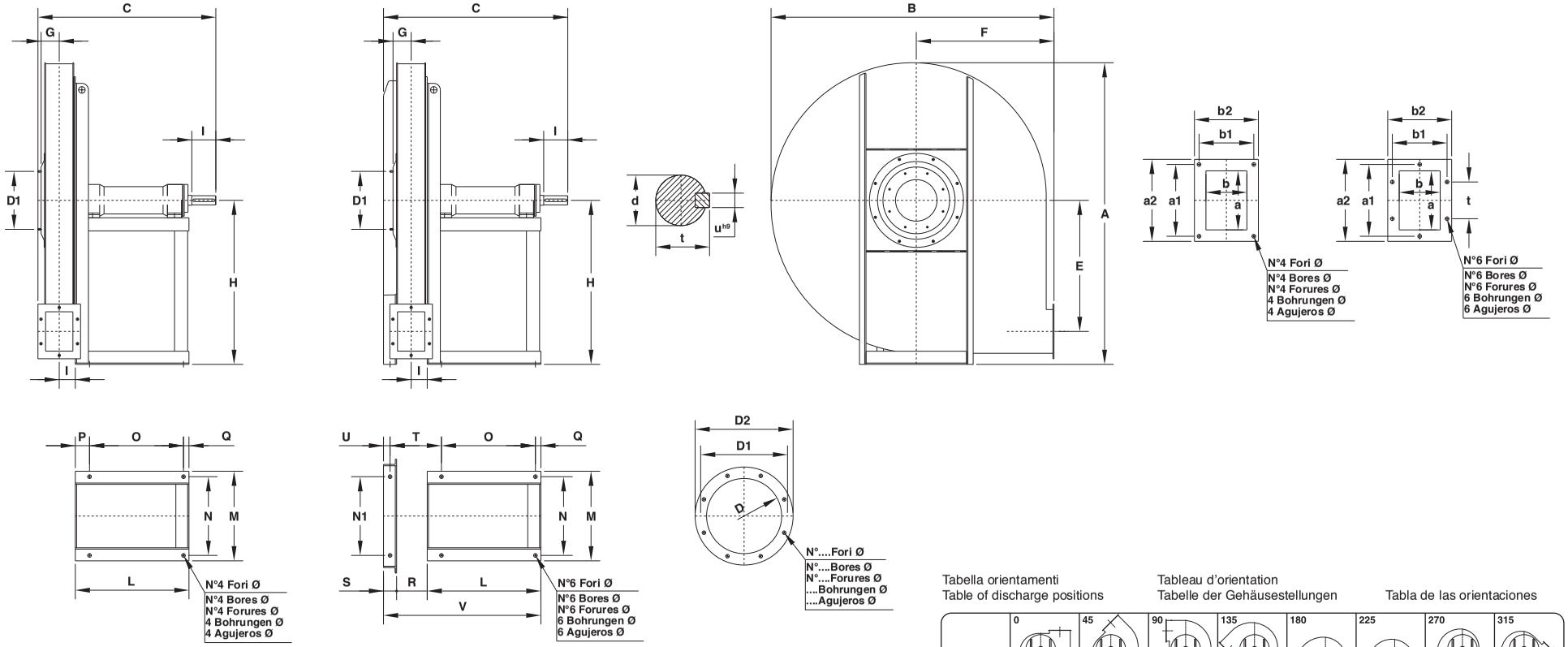

351 ÷ 901
Il ventilatore è orientabile
The fan is revolvable
Le ventilateur est orientable
Ventilatorgehäuse ist drehbar
El ventilador es orientable

1001
Il ventilatore non è orientabile
The fan is not revolvable
Le ventilateur n'est pas orientable
Ventilatorgehäuse ist nicht drehbar
El ventilador no es orientable

Tabella orientamenti
Table of discharge positions
Tableau d'orientation
Tabelle der Gehäusestellungen
Tabla de las orientaciones

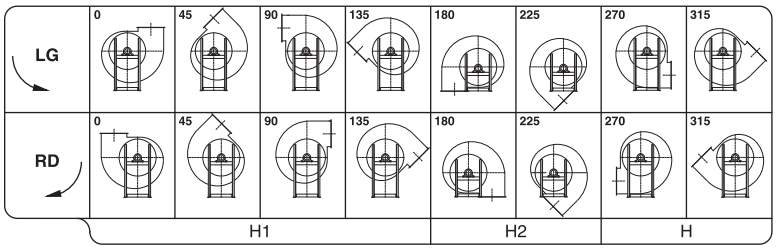

Tipo - Type -Typ - Tipo Ventilatore Fan Ventilateur Ventilator Ventilador	Ventilatore Fan Ventilateur Ventilator Ventilador										Basamento Base Chassis Sockel Base													Albero Shaft Arbre Welle Árbol					Flangia aspirante Inlet flange Bride a l'aspiration Flansch saugseitig Brida aspirante					Flangia premente Outlet flange Bride en refoulement Flansch drückseitig Brida impelente									Peso Weight Poids Gewicht Peso	PD^2 GD^2
	A	B	C	E	F	G	H	H_1	H_2	I	L	M	N	N_1	O	P	Q	R	S	T	U	V	Ø	d	toll	I	t	u	D	D_1	D_2	N°	Ø	a	b	a_1	b_1	a_2	b_2	t	N°	Ø	Kg	Kgm^2
APEc 351	560	520	420	223	250	42	300	300	300	36	272	245	220	–	207	50	15	–	–	–	–	–	10	19	J6	40	22	6	145	182	215	8	11,5	90	63	112	90	150	123	–	4	9	30	0,3
APEc 401	560	520	420	223	250	42	300	300	300	36	272	245	220	–	207	50	15	–	–	–	–	–	10	19	J6	40	22	6	145	182	215	8	11,5	90	63	112	90	150	123	–	4	9	32	0,4
APEc 451	670	620	465	280	300	42	355	355	355	36	337	316	280	–	270	45	22	–	–	–	–	–	12	24	J6	50	27	8	145	182	215	8	11,5	90	63	112	90	150	123	–	4	9	42	0,6
APEc 501	670	620	465	280	300	42	355	355	355	36	337	316	280	–	270	45	22	–	–	–	–	–	12	24	J6	50	27	8	145	182	215	8	11,5	90	63	112	90	150	123	–	4	9	45	1
APEc 561	790	730	670	330	355	46	425	425	425	42	485	390	350	–	405	55	25	–	–	–	–	–	14	28	J6	60	31	8	165	200	235	8	11,5	100	71	125	100	160	131	–	4	9	55	1,6
APEc 631	790	730	670	330	355	46	425	425	425	42	485	390	350	–	405	55	25	–	–	–	–	–	14	28	J6	60	31	8	165	200	235	8	11,5	100	71	125	100	160	131	–	4	9	58	2,3
APEc 711	890	825	670	380	402	50	475	475	475	43	485	390	350	–	405	55	25	–	–	–	–	–	14	38	K6	80	41	10	165	200	235	8	11,5	100	71	125	100	160	131	–	4	9	82	4
APEc 801	995	925	670	430	450	50	530	530	430	43	485	390	350	–	405	55	25	–	–	–	–	–	14	38	K6	80	41	10	165	200	235	8	11,5	100	71	125	100	160	131	–	4	9	115	6,3
APEc 901	1180	1100	786	520	530	56	630	630	630	49	560	410	360	–	470	65	25	–	–	–	–	–	17	42	K6	110	45	12	185	219	255	8	11,5	112	80	140	112	172	140	–	4	9	175	10
APEc 1001	1380	1295	840	600	630	83	750	750	630	74	560	410	360	360	470	–	25	140	60	235	30	760	17	42	K6	110	45	12	229	265	299	8	11,5	180	125	219	167	250	195	112	6	11,5	245	22

APFc 502

ZONA IN GIALLO - Consultare ufficio tecnico
YELLOW ZONE - Consult technical office
ZONE EN JAUNE - Consulter le bureau technique
GELBE ZONE - Planungsbüro konsultieren
ZONA AMARILLA - Consultar la oficina técnica

n	KW*
4000	⇨ 5,5
3550	⇨ 4
3150	⇨ 3
2880	⇨ 3
2500	⇨ 2,2
2250	⇨ 1,5

Giri massimi ammissibili:
Maximum admissible rounds:
Tours maxima admissibles:
Höchste zulässige Drehzahl:
Revoluciones màximas admisible:
<90°C = 4000 giri/min.
90÷200°C = 3750 giri/min.
200÷350°C = 3350 giri/min.

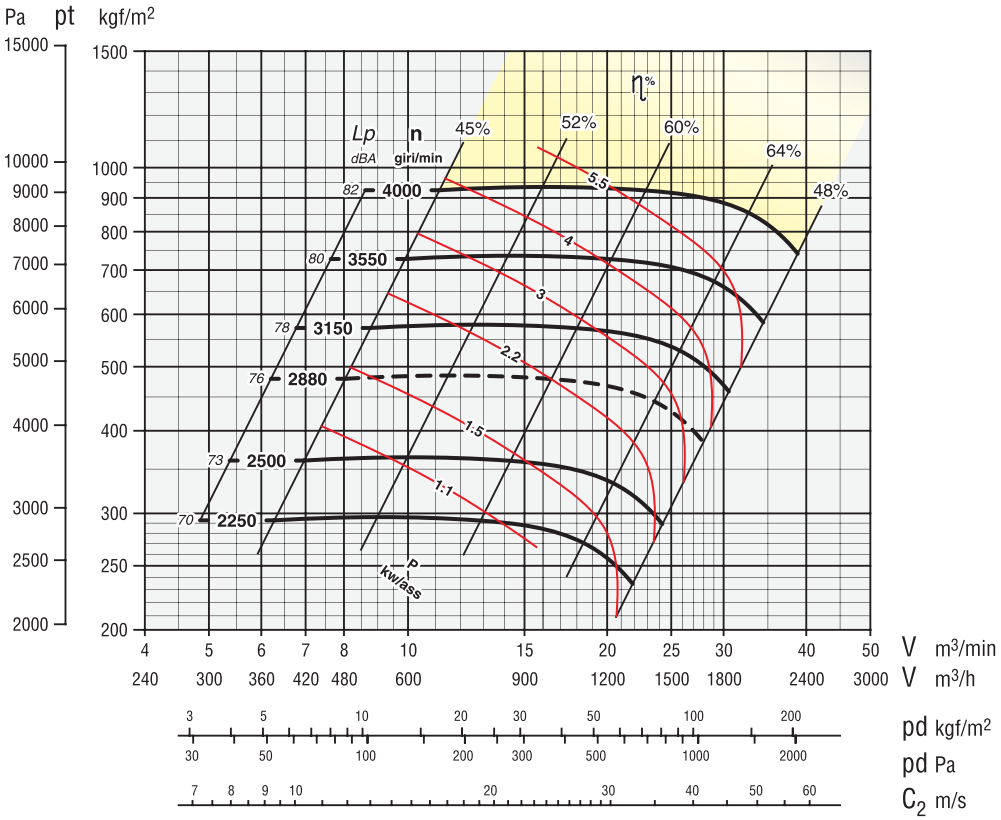

APFc 561

ZONA IN GIALLO - Consultare ufficio tecnico
YELLOW ZONE - Consult technical office
ZONE EN JAUNE - Consulter le bureau technique
GELBE ZONE - Planungsbüro konsultieren
ZONA AMARILLA - Consultar la oficina técnica

n	KW*
4000	⇨ 9
3550	⇨ 7,5
3150	⇨ 5,5
2900	⇨ 4
2500	⇨ 3
2250	⇨ 3

Giri massimi ammissibili:
Maximum admissible rounds:
Tours maxima admissibles:
Höchste zulässige Drehzahl:
Revoluciones màximas admisible:
<90°C = 4000 giri/min.
90÷200°C = 3550 giri/min.
200÷350°C = 3100 giri/min.

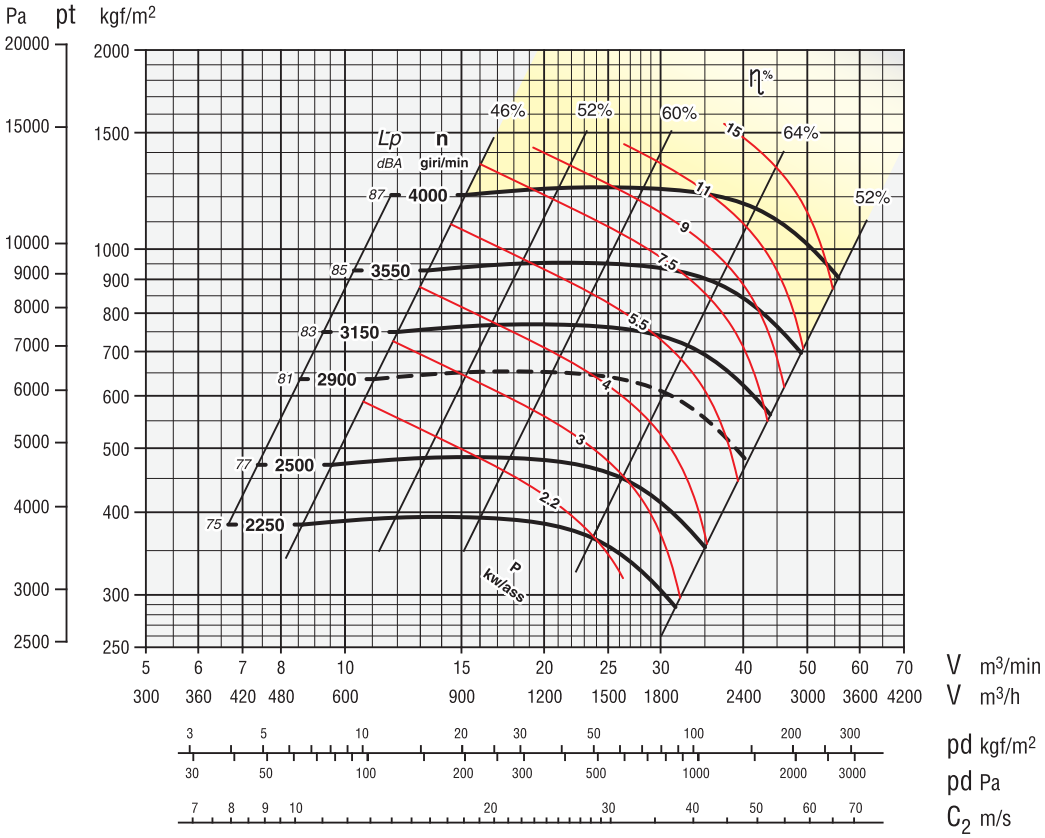

APFc 631/711

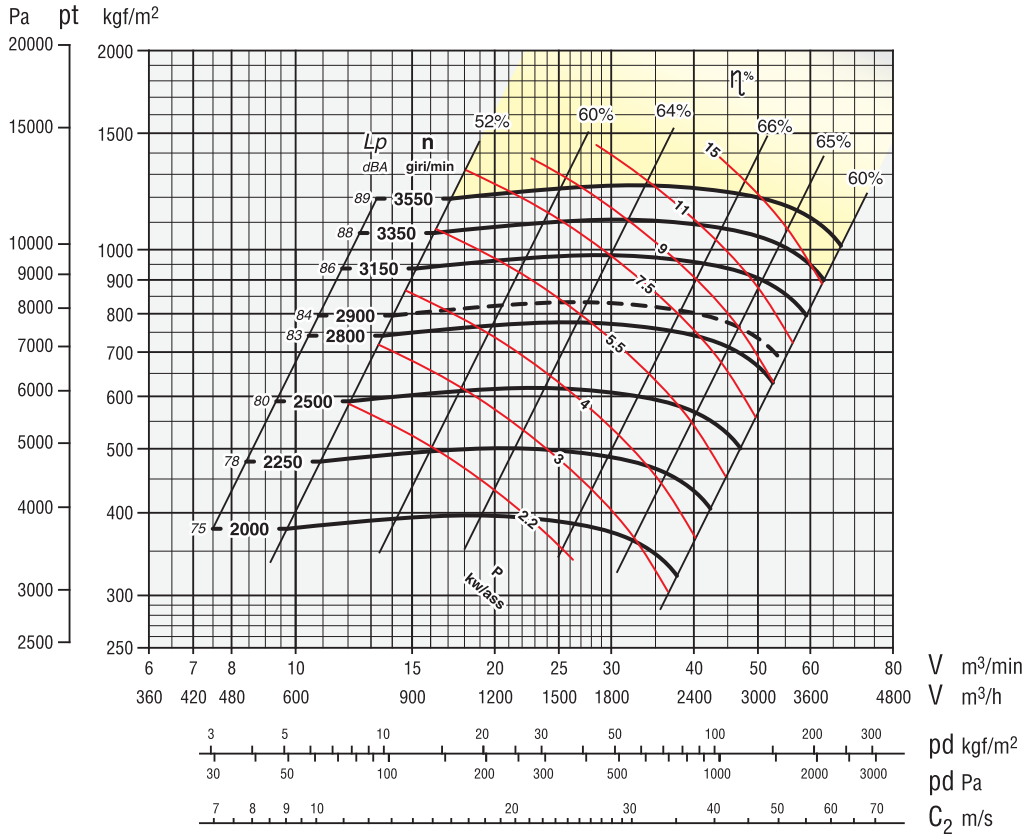

APFc 631

ZONA IN GIALLO - Consultare ufficio tecnico
YELLOW ZONE - Consult technical office
ZONE EN JAUNE - Consulter le bureau technique
GELBE ZONE - Planungsbüro konsultieren
ZONA AMARILLA - Consultar la oficina técnica

n	KW*
3550 ⇨	9
3350 ⇨	9
3150 ⇨	7,5
2900 ⇨	5,5
2500 ⇨	4
2250 ⇨	3
2000 ⇨	3

Giri massimi ammissibili:
Maximum admissible rounds:
Tours maxima admissibles:
Höchste zulässige Drehzahl:
Revoluciones màximas admisible:
<90°C = 3550 giri/min.
90÷200°C = 3350 giri/min.
200÷350°C = 3000 giri/min.

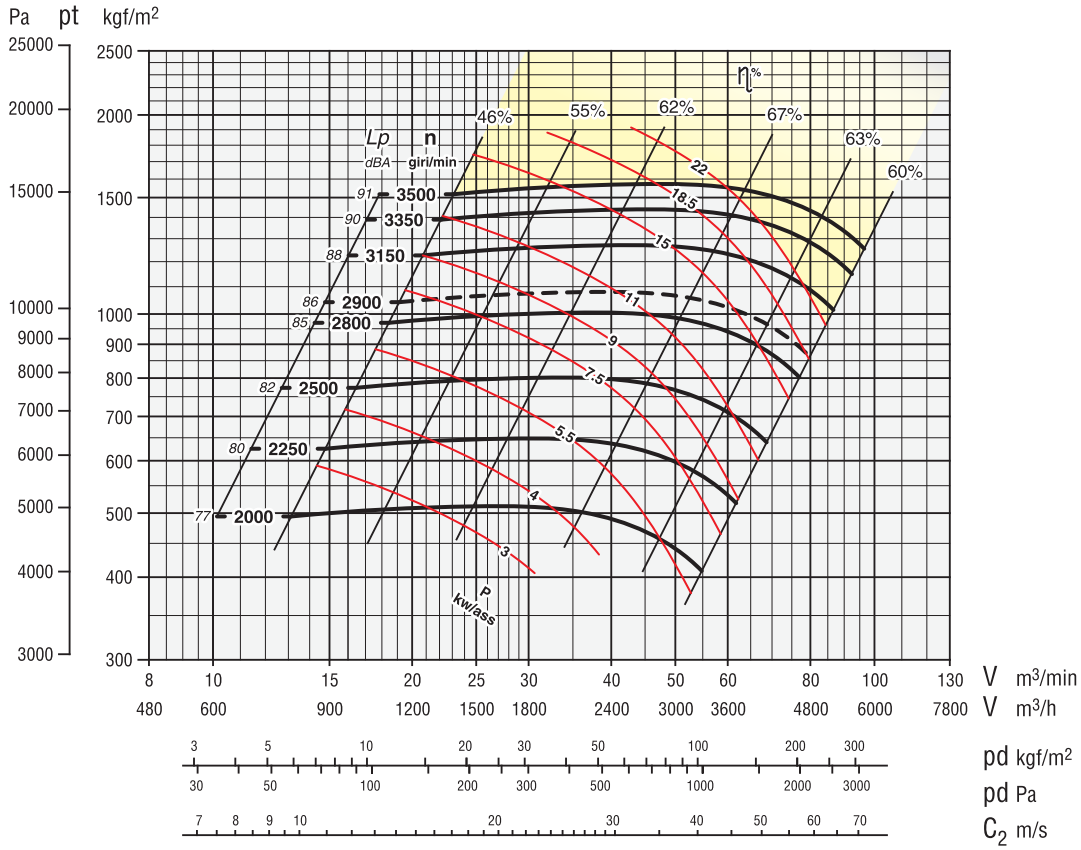

APFc 711

ZONA IN GIALLO - Consultare ufficio tecnico
YELLOW ZONE - Consult technical office
ZONE EN JAUNE - Consulter le bureau technique
GELBE ZONE - Planungsbüro konsultieren
ZONA AMARILLA - Consultar la oficina técnica

n	KW*
3500 ⇨	15
3350 ⇨	11
3150 ⇨	9
2900 ⇨	7,5
2500 ⇨	5,5
2250 ⇨	5,5
2000 ⇨	4

Giri massimi ammissibili:
Maximum admissible rounds:
Tours maxima admissibles:
Höchste zulässige Drehzahl:
Revoluciones màximas admisible:
<90°C = 3500 giri/min.
90÷200°C = 3100 giri/min.
200÷350°C = 2850 giri/min.

kW* = POTENZA MINIMA DEL MOTORE
kW* = MINIMUM MOTOR POWER
kW* = PUISSANCE MINIME DU MOTEUR
kW* = MINDESTE LEISTUNG DES MOTORS
kW* = POTENCIA MÍNIMA DEL MOTOR

Tolleranza sulla rumorosità + 3 dBA
Noise level tolerance + 3 dBA
Tolérance sur niveau sonore + 3 dBA
Toleranz Schallpegel + 3 dBA
Tolerancia sobre la intensidad acústica + 3 dBA

kw assorbiti ventilatore tolleranza ± 3%
kw consumed fan tolerance ± 3%
Tolérance sur Pabs kw ± 3%
Toleranz der Wellenleistung ±3 %
kw absorbidos ventilador tolerancia ± 3%

Tolleranza sulla portata ± 5 %
Capacity tolerance ± 5 %
Fördertoleranz ± 5 %
Tolèrance sur le débit ± 5 %
Tolerancia en el caudal ± 5%

Secondo norme UNI EN ISO 5801
According to the UNI EN ISO 5801
Selon normes UNI EN ISO 5801
Rohrleitung nach UNI EN ISO 5801
Segun normas UNI EN ISO 5801

APFc 801/901

APFc 801

ZONA IN GIALLO - Consultare ufficio tecnico
YELLOW ZONE - Consult technical office
ZONE EN JAUNE - Consulter le bureau technique
GELBE ZONE - Planungsbüro konsultieren
ZONA AMARILLA - Consultar la oficina técnica

n	KW*
3150 ⇨	18,5
2950 ⇨	15
2800 ⇨	11
2500 ⇨	9
2250 ⇨	7,5
2000 ⇨	5,5
1800 ⇨	4

Giri massimi ammissibili:
Maximum admissible rounds:
Tours maxima admissibles:
Höchste zulässige Drehzahl:
Revoluciones màximas admisible:
<90°C = 3150 giri/min.
90÷200°C = 2900 giri/min.
200÷350°C = 2600 giri/min.

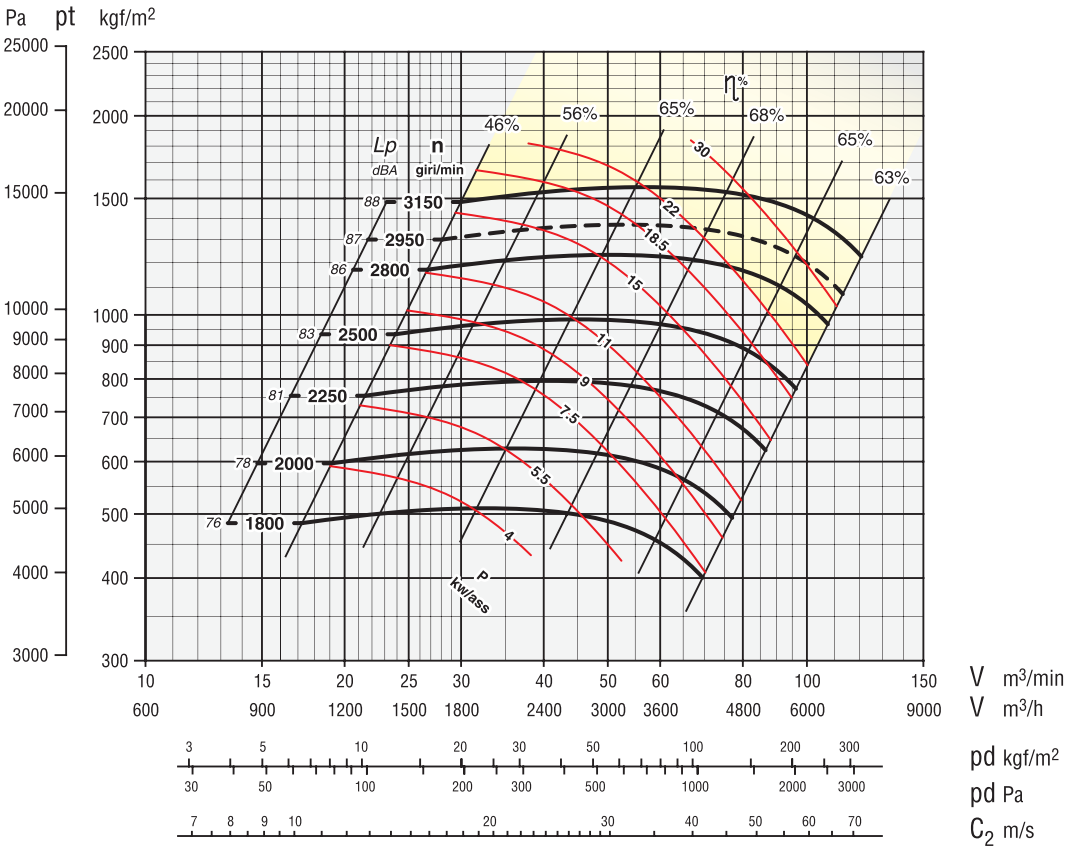

APFc 901

ZONA IN GIALLO - Consultare ufficio tecnico
YELLOW ZONE - Consult technical office
ZONE EN JAUNE - Consulter le bureau technique
GELBE ZONE - Planungsbüro konsultieren
ZONA AMARILLA - Consultar la oficina técnica

n	KW*
2980 ⇨	22
2800 ⇨	18,5
2500 ⇨	15
2250 ⇨	11
2000 ⇨	9
1800 ⇨	5,5
1600 ⇨	5,5

Giri massimi ammissibili:
Maximum admissible rounds:
Tours maxima admissibles:
Höchste zulässige Drehzahl:
Revoluciones màximas admisible:
<90°C = 2980 giri/min.
90÷200°C = 2700 giri/min.
200÷350°C = 2400 giri/min.

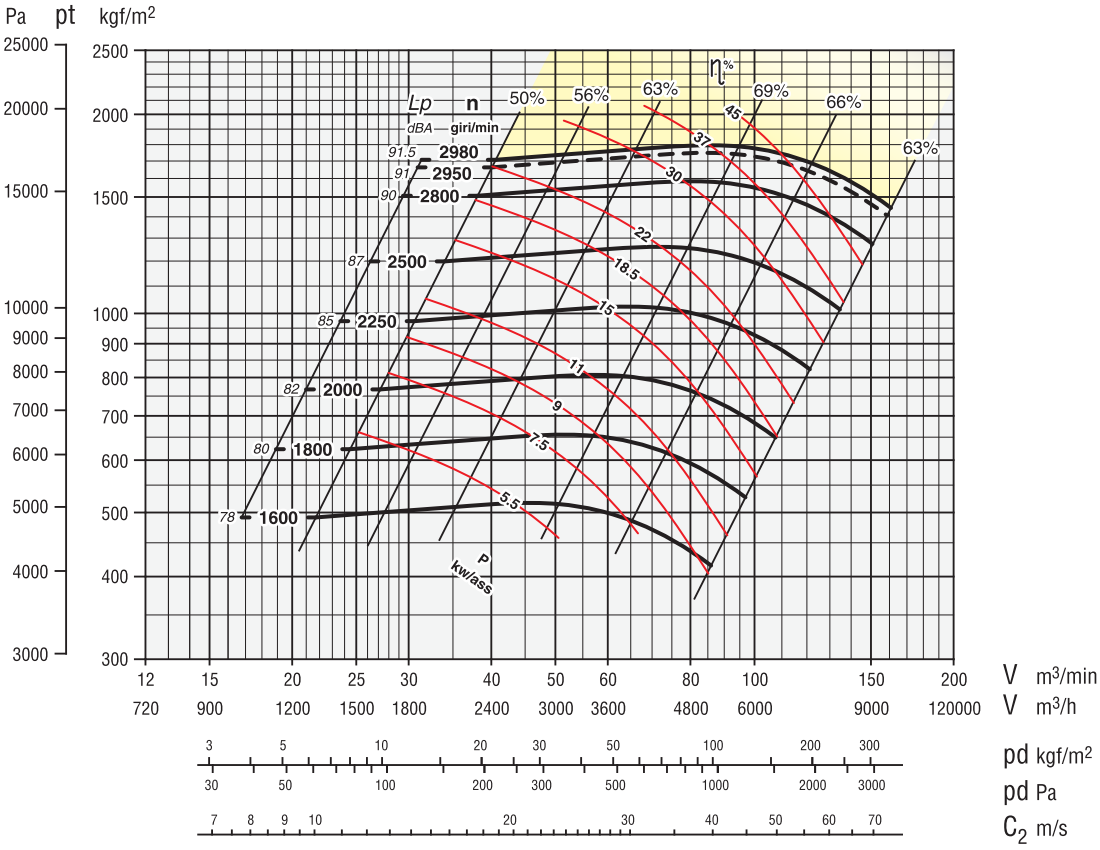

kW* = POTENZA MINIMA DEL MOTORE
kW* = MINIMUM MOTOR POWER
kW* = PUISSANCE MINIME DU MOTEUR
kW* = MINDESTE LEISTUNG DES MOTORS
kW* = POTENCIA MÍNIMA DEL MOTOR

Tolleranza sulla rumorosità + 3 dBA
Noise level tolerance + 3 dBA
Tolérance sur niveau sonore + 3 dBA
Toleranz Schallpegel + 3 dBA
Tolerancia sobre la intensidad acústica + 3 dBA

kw assorbiti ventilatore tolleranza ± 3%
kw consumed fan tolerance ± 3%
Tolérance sur Pabs kw ± 3%
Toleranz der Wellenleistung ±3 %
kw absorbidos ventilador tolerancia ± 3%

Tolleranza sulla portata ± 5 %
Capacity tolerance ± 5 %
Fördertoleranz ± 5 %
Tolèrance sur le débit ± 5 %
Tolerancia en el caudal ± 5%

Secondo norme UNI EN ISO 5801
According to the UNI EN ISO 5801
Selon normes UNI EN ISO 5801
Rohrleitung nach UNI EN ISO 5801
Segun normas UNI EN ISO 5801

APFc 1001

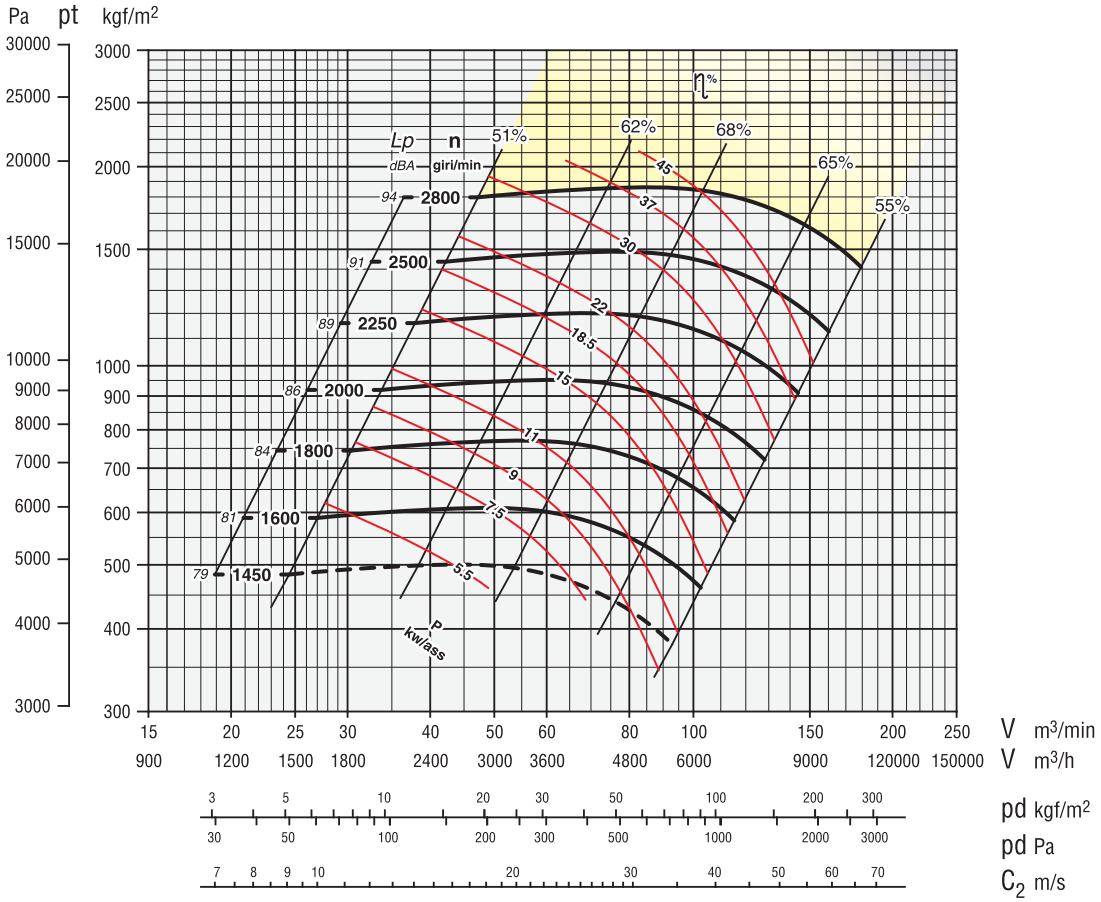

APFc 1001

ZONA IN GIALLO - Consultare ufficio tecnico
YELLOW ZONE - Consult technical office
ZONE EN JAUNE - Consulter le bureau technique
GELBE ZONE - Planungsbüro konsultieren
ZONA AMARILLA - Consultar la oficina técnica

n	KW*
2800 ⇨	37
2500 ⇨	30
2250 ⇨	18,5
2000 ⇨	15
1800 ⇨	11
1600 ⇨	7,5
1450 ⇨	5,5

Giri massimi ammissibili:
Maximum admissible rounds:
Tours maxima admissibles:
Höchste zulässige Drehzahl:
Revoluciones màximas admisible:
<90°C = 2800 giri/min.
90÷200°C = 2600 giri/min.
200÷350°C = 2200 giri/min.

kW* = POTENZA MINIMA DEL MOTORE
kW* = MINIMUM MOTOR POWER
kW* = PUISSANCE MINIME DU MOTEUR
kW* = MINDESTE LEISTUNG DES MOTORS
kW* = POTENCIA MÍNIMA DEL MOTOR

Tolleranza sulla rumorosità + 3 dBA
Noise level tolerance + 3 dBA
Tolérance sur niveau sonore + 3 dBA
Toleranz Schallpegel + 3 dBA
Tolerancia sobre la intensidad acústica + 3 dBA

kw assorbiti ventilatore tolleranza ± 3%
kw consumed fan tolerance ± 3%
Tolérance sur Pabs kw ± 3%
Toleranz der Wellenleistung ±3 %
kw absorbidos ventilador tolerancia ± 3%

Tolleranza sulla portata ± 5 %
Capacity tolerance ± 5 %
Fördertoleranz ± 5 %
Tolèrance sur le débit ± 5 %
Tolerancia en el caudal ± 5%

Secondo norme UNI EN ISO 5801
According to the UNI EN ISO 5801
Selon normes UNI EN ISO 5801
Rohrleitung nach UNI EN ISO 5801
Segun normas UNI EN ISO 5801

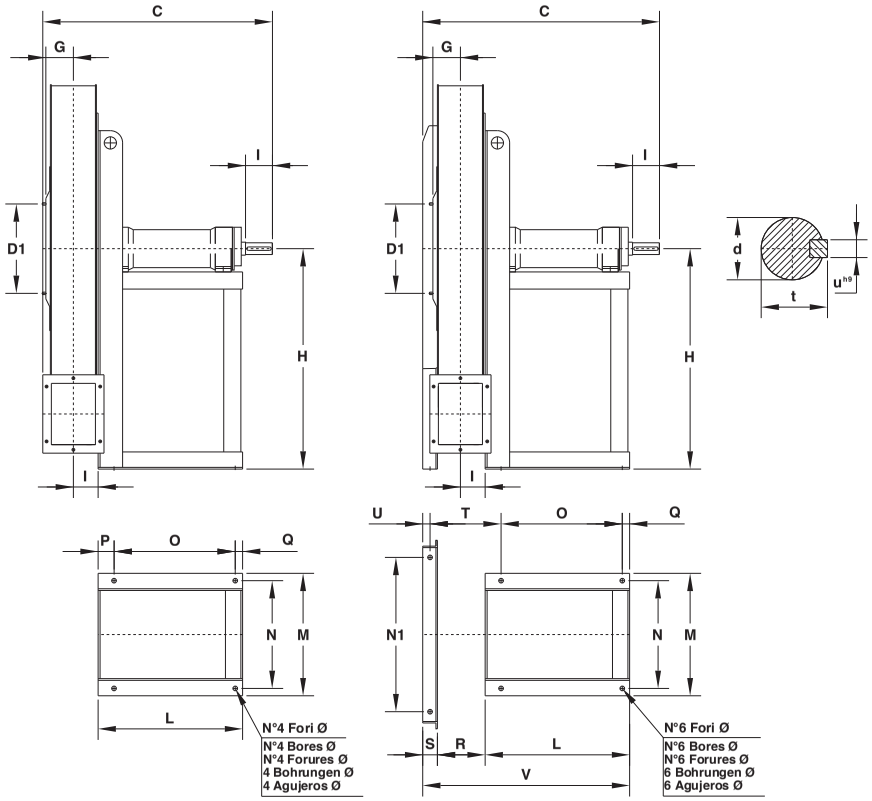

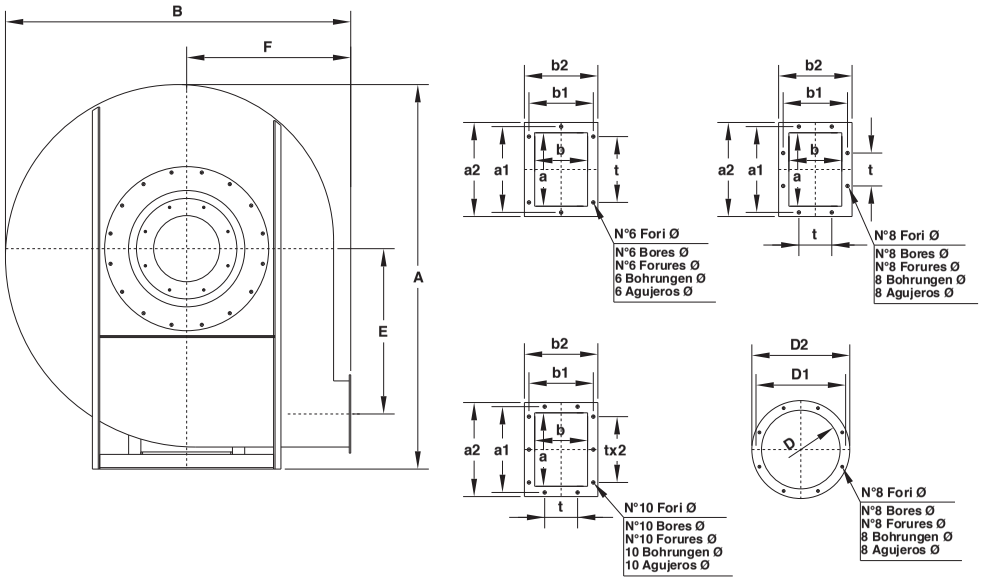

502 ÷ 901
Il ventilatore è orientabile
The fan is revolvable
Le ventilateur est orientable
Ventilatorgehäuse ist drehbar
El ventilador es orientable

1001
Il ventilatore non è orientabile
The fan is not revolvable
Le ventilateur n'est pas orientable
Ventilatorgehäuse ist nicht drehbar
El ventilador no es orientable

Tabella orientamenti
Table of discharge positions
Tableau d'orientation
Tabelle der Gehäusestellungen
Tabla de las orientaciones

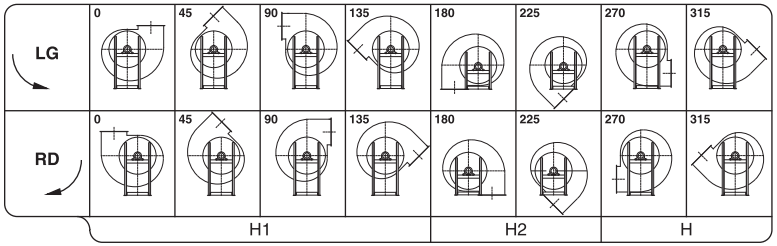

Tipo - Type -Typ - Tipo Ventilatore Fan Ventilateur Ventilator Ventilador	Ventilatore Fan Ventilateur Ventilator Ventilador										Basamento Base Chassis Sockel Base														Albero Shaft Arbre Welle Árbol					Flangia aspirante Inlet flange Bride a l'aspiration Flansch saugseitig Brida aspirante					Flangia premente Outlet flange Bride en refoulement Flansch drückseitig Brida impelente										Peso Weight Poids Gewicht Peso	PD^2 GD^2
	A	B	C	E	F	G	H	H_1	H_2	I	L	M	N	N_1	O	P	Q	R	S	T	U	V	Ø	d	toll	I	t	u	D	D_1	D_2	N°	Ø	a	b	a_1	b_1	a_2	b_2	t	N°	Ø	Kg	Kgm^2
APFc 502	800	735	690	337	355	61	450	450	450	52	485	390	350	–	405	55	25	–	–	–	–	–	14	28	j6	60	31	8	165	200	235	8	11,5	125	90	165	130	185	150	100	6	11,5	65	0,9
APFc 561	900	830	700	380	400	65	500	500	500	56	485	390	350	–	405	55	25	–	–	–	–	–	14	28	j6	60	31	8	185	219	255	8	11,5	140	100	182	141	210	170	112	6	11,5	78	2,1
APFc 631	990	900	740	420	425	71	560	560	560	63	485	390	350	–	405	55	25	–	–	–	–	–	14	38	k6	80	41	11	205	241	275	8	11,5	160	112	200	153	230	182	112	6	11,5	105	3,2
APFc 711	1120	1000	860	470	475	79	630	630	630	71	560	410	360	–	470	65	25	–	–	–	–	–	17	42	k6	110	45	12	229	265	299	8	11,5	180	125	219	167	250	195	112	6	11,5	155	6,2
APFc 801	1250	1120	885	530	530	89	710	710	710	79	560	410	360	–	470	65	25	–	–	–	–	–	17	48	k6	110	51,5	14	255	292	325	8	11,5	200	140	241	182	270	210	112	8	11,5	215	10,5
APFc 901	1410	1270	930	598	600	103	800	710	710	90	560	410	360	–	470	65	25	–	–	–	–	–	17	48	k6	110	51,5	14	286	332	366	8	11,5	224	160	265	200	294	230	112	8	11,5	290	18,5
APFc 1001	1580	1410	1030	675	670	113	900	800	800	101	650	500	440	630	555	65	30	195	60	290	30	905	19	55	m6	110	59	16	321	366	401	8	11,5	250	180	292	219	320	250	112	10	11,5	435	30

APGc 501/561

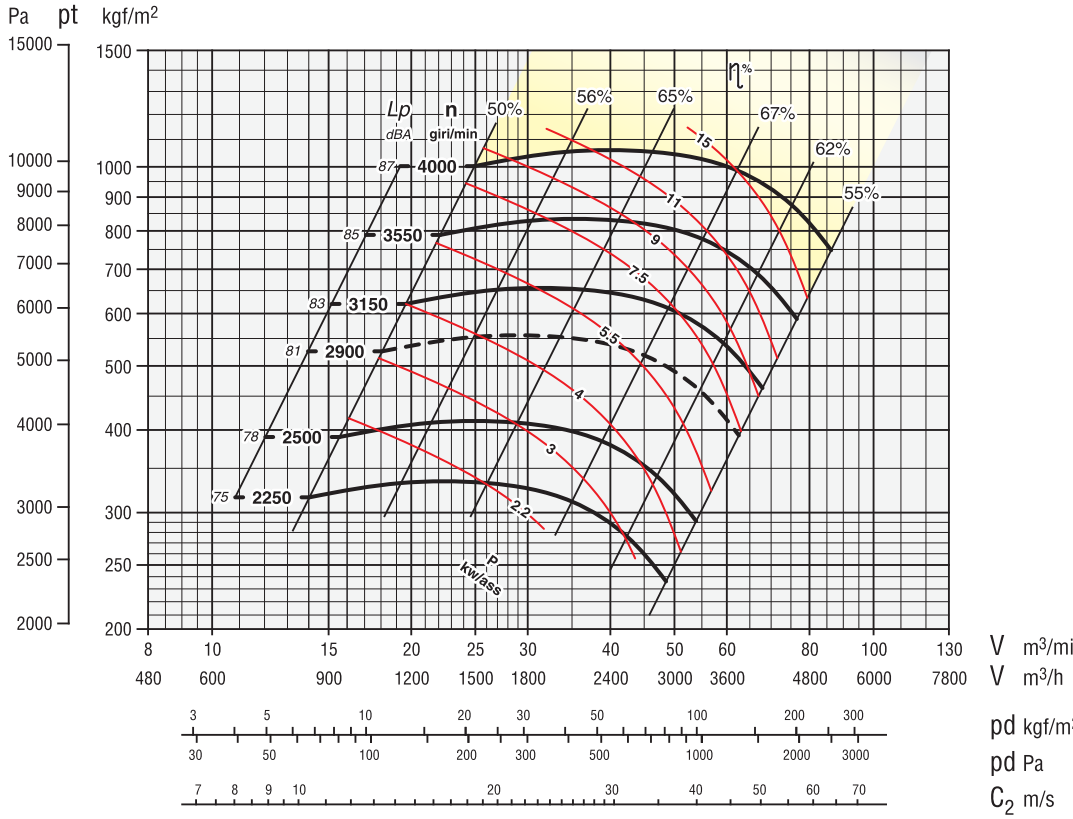

APGc 501

ZONA IN GIALLO - Consultare ufficio tecnico
YELLOW ZONE - Consult technical office
ZONE EN JAUNE - Consulter le bureau technique
GELBE ZONE - Planungsbüro konsultieren
ZONA AMARILLA - Consultar la oficina técnica

Giri massimi ammissibili:
Maximum admissible rounds:
Tours maxima admissibles:
Höchste zulässige Drehzahl:
Revoluciones màximas admisible:
<90°C = 4000 giri/min.
90÷200°C = 3750 giri/min.
200÷350°C = 3350 giri/min.

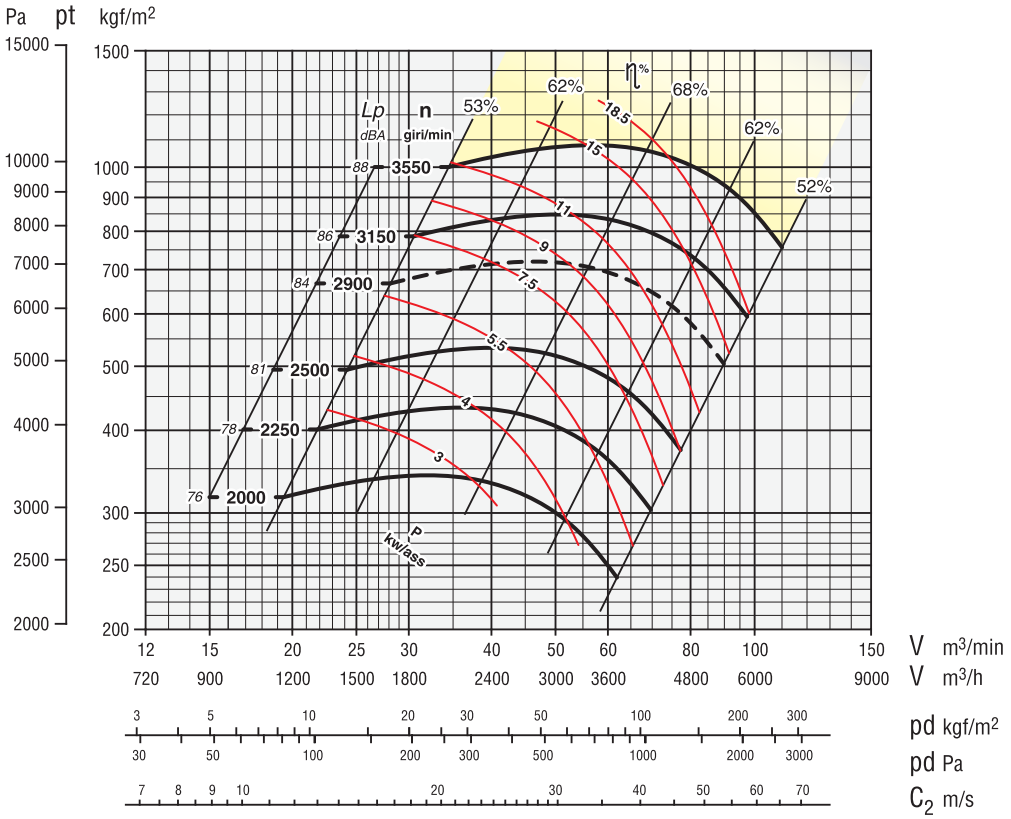

APGc 561

ZONA IN GIALLO - Consultare ufficio tecnico
YELLOW ZONE - Consult technical office
ZONE EN JAUNE - Consulter le bureau technique
GELBE ZONE - Planungsbüro konsultieren
ZONA AMARILLA - Consultar la oficina técnica

Giri massimi ammissibili:
Maximum admissible rounds:
Tours maxima admissibles:
Höchste zulässige Drehzahl:
Revoluciones màximas admisible:
<90°C = 3550 giri/min.
90÷200°C = 3200 giri/min.
200÷350°C = 3000 giri/min.

Tolleranza sulla rumorosità + 3 dBA
Noise level tolerance + 3 dBA
Tolérance sur niveau sonore + 3 dBA
Toleranz Schallpegel + 3 dBA
Tolerancia sobre la intensidad acústica + 3 dBA

kw assorbiti ventilatore tolleranza ± 3%
kw consumed fan tolerance ± 3%
Tolérance sur Pabs kw ± 3%
Toleranz der Wellenleistung ±3 %
kw absorbidos ventilador tolerancia ± 3%

Tolleranza sulla portata ± 5 %
Capacity tolerance ± 5 %
Fördertoleranz ± 5 %
Tolèrance sur le débit ± 5 %
Tolerancia en el caudal ± 5%

Secondo norme UNI EN ISO 5801:2009 (UNI 10531:1995)
According to the UNI EN ISO 5801:2009 (UNI 10531:1995)
Selon normes UNI EN ISO 5801:2009 (UNI 10531:1995)
Rohrleitung nach UNI EN ISO 5801:2009 (UNI 10531:1995)
Segun normas UNI EN ISO 5801:2009 (UNI 10531:1995)

APGc 631/711

APGc 631

ZONA IN GIALLO - Consultare ufficio tecnico
YELLOW ZONE - Consult technical office
ZONE EN JAUNE - Consulter le bureau technique
GELBE ZONE - Planungsbüro konsultieren
ZONA AMARILLA - Consultar la oficina técnica

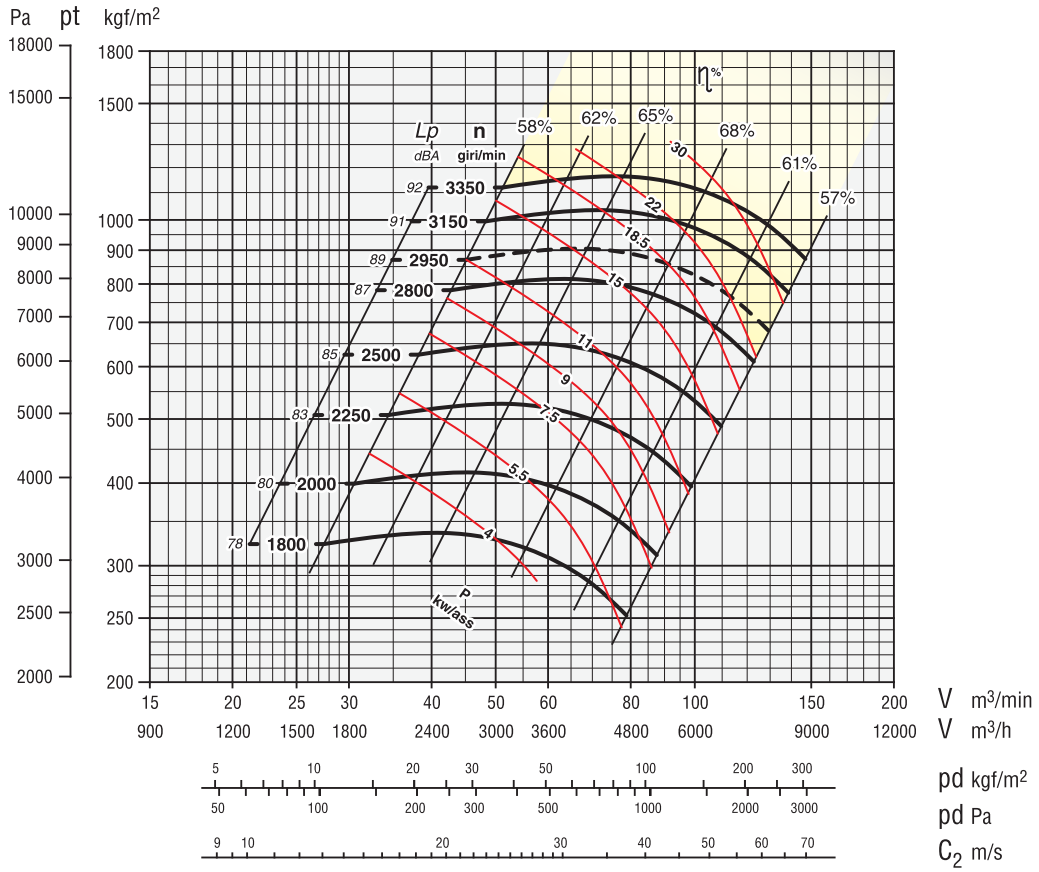

Giri massimi ammissibili:
Maximum admissible rounds:
Tours maxima admissibles:
Höchste zulässige Drehzahl:
Revoluciones màximas admisible:
<90°C = 3350 giri/min.
90÷200°C = 3100 giri/min.
200÷350°C = 2800 giri/min.

APGc 711

ZONA IN GIALLO - Consultare ufficio tecnico
YELLOW ZONE - Consult technical office
ZONE EN JAUNE - Consulter le bureau technique
GELBE ZONE - Planungsbüro konsultieren
ZONA AMARILLA - Consultar la oficina técnica

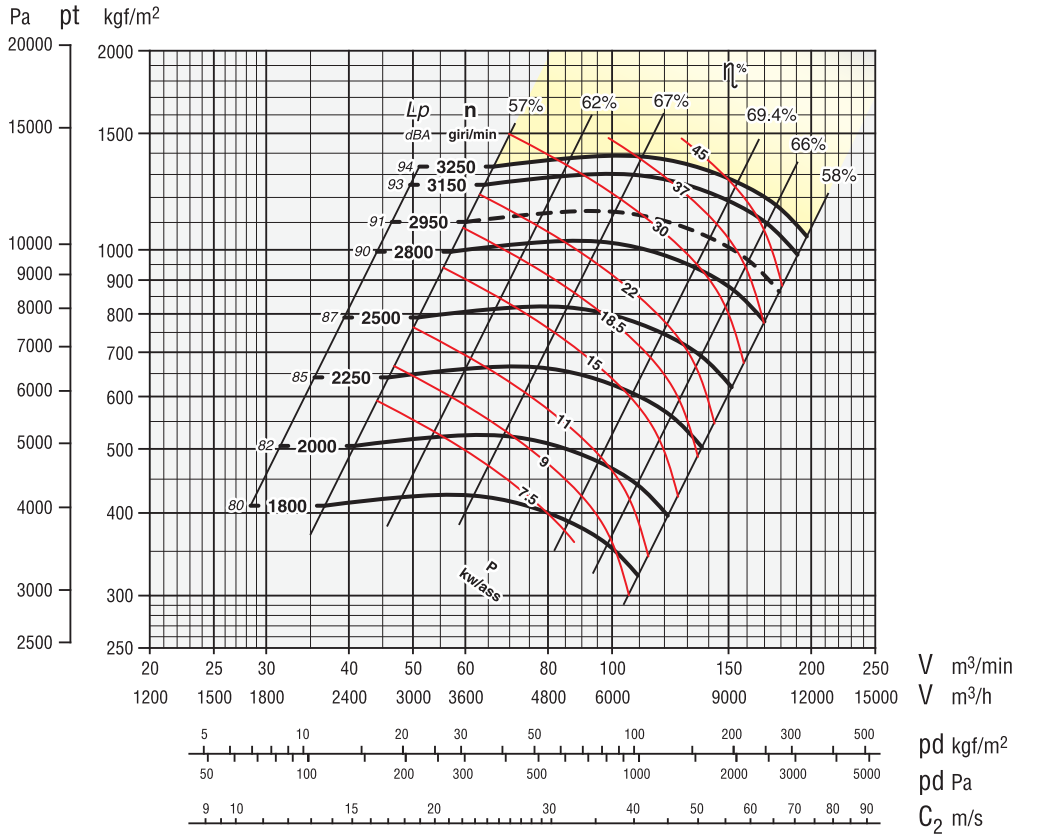

Giri massimi ammissibili:
Maximum admissible rounds:
Tours maxima admissibles:
Höchste zulässige Drehzahl:
Revoluciones màximas admisible:
<90°C = 3250 giri/min.
90÷200°C = 3050 giri/min.
200÷350°C = 2800 giri/min.

Tolleranza sulla rumorosità + 3 dBA
Noise level tolerance + 3 dBA
Tolérance sur niveau sonore + 3 dBA
Toleranz Schallpegel + 3 dBA
Tolerancia sobre la intensidad acústica + 3 dBA

kw assorbiti ventilatore tolleranza ± 3%
kw consumed fan tolerance ± 3%
Tolérance sur Pabs kw ± 3%
Toleranz der Wellenleistung ±3 %
kw absorbidos ventilador tolerancia ± 3%

Tolleranza sulla portata ± 5 %
Capacity tolerance ± 5 %
Tolérance sur le débit ± 5 %
Fördertoleranz ± 5 %
Tolèrance sur le débit ± 5 %
Tolerancia en el caudal ± 5%

Secondo norme UNI EN ISO 5801:2009 (UNI 10531:1995)
According to the UNI EN ISO 5801:2009 (UNI 10531:1995)
Selon normes UNI EN ISO 5801:2009 (UNI 10531:1995)
Rohrleitung nach UNI EN ISO 5801:2009 (UNI 10531:1995)
Segun normas UNI EN ISO 5801:2009 (UNI 10531:1995)

APGc 801/901

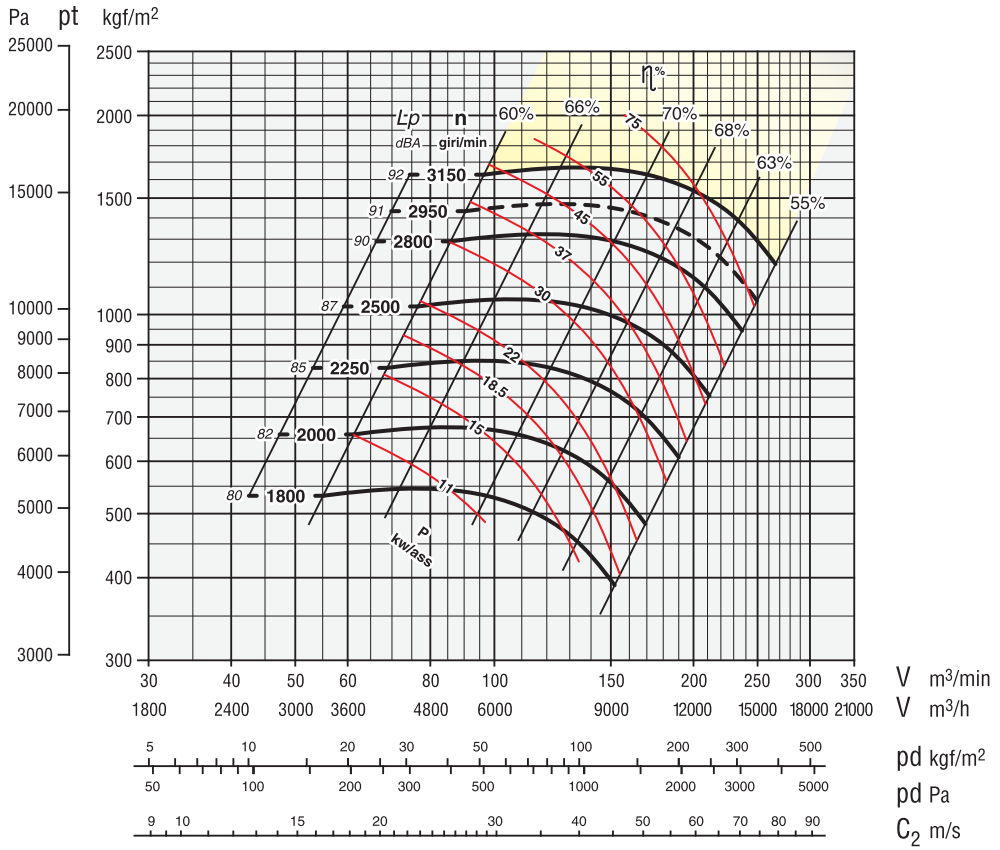

APGc 801

ZONA IN GIALLO - Consultare ufficio tecnico
YELLOW ZONE - Consult technical office
ZONE EN JAUNE - Consulter le bureau technique
GELBE ZONE - Planungsbüro konsultieren
ZONA AMARILLA - Consultar la oficina técnica

Giri massimi ammissibili:
Maximum admissible rounds:
Tours maxima admissibles:
Höchste zulässige Drehzahl:
Revoluciones màximas admisible:
<90°C = 3150 giri/min.
90÷200°C = 2900 giri/min.
200÷350°C = 2550 giri/min.

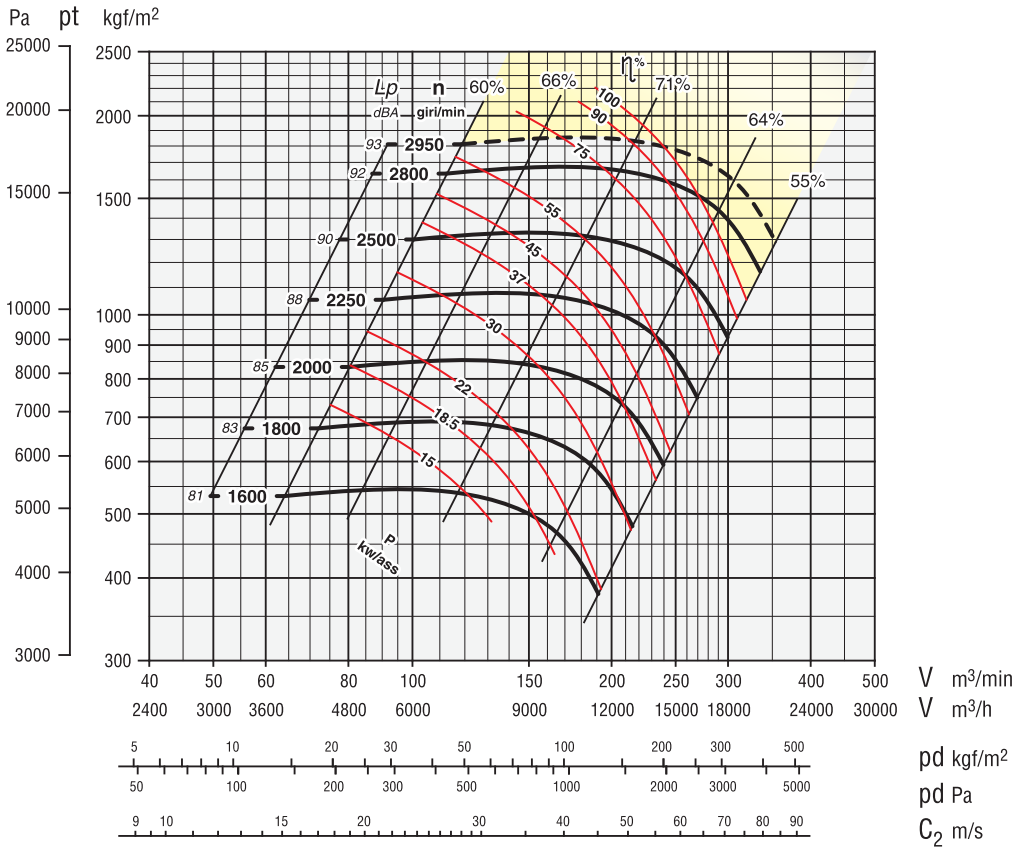

APGc 901

ZONA IN GIALLO - Consultare ufficio tecnico
YELLOW ZONE - Consult technical office
ZONE EN JAUNE - Consulter le bureau technique
GELBE ZONE - Planungsbüro konsultieren
ZONA AMARILLA - Consultar la oficina técnica

Giri massimi ammissibili:
Maximum admissible rounds:
Tours maxima admissibles:
Höchste zulässige Drehzahl:
Revoluciones màximas admisible:
<90°C = 2950 giri/min.
90÷200°C = 2700 giri/min.
200÷350°C = 2400 giri/min.

Tolleranza sulla rumorosità + 3 dBA
Noise level tolerance + 3 dBA
Tolérance sur niveau sonore + 3 dBA
Toleranz Schallpegel + 3 dBA
Tolerancia sobre la intensidad acústica + 3 dBA

kw assorbiti ventilatore tolleranza ± 3%
kw consumed fan tolerance ± 3%
Tolérance sur Pabs kw ± 3%
Toleranz der Wellenleistung ±3 %
kw absorbidos ventilador tolerancia ± 3%

Tolleranza sulla portata ± 5 %
Capacity tolerance ± 5 %
Fördertoleranz ± 5 %
Tolèrance sur le débit ± 5 %
Tolerancia en el caudal ± 5%

Secondo norme UNI EN ISO 5801:2009 (UNI 10531:1995)
According to the UNI EN ISO 5801:2009 (UNI 10531:1995)
Selon normes UNI EN ISO 5801:2009 (UNI 10531:1995)
Rohrleitung nach UNI EN ISO 5801:2009 (UNI 10531:1995)
Segun normas UNI EN ISO 5801:2009 (UNI 10531:1995)

APGc 1001/1121

APGc 1001

ZONA IN GIALLO - Consultare ufficio tecnico
YELLOW ZONE - Consult technical office
ZONE EN JAUNE - Consulter le bureau technique
GELBE ZONE - Planungsbüro konsultieren
ZONA AMARILLA - Consultar la oficina técnica

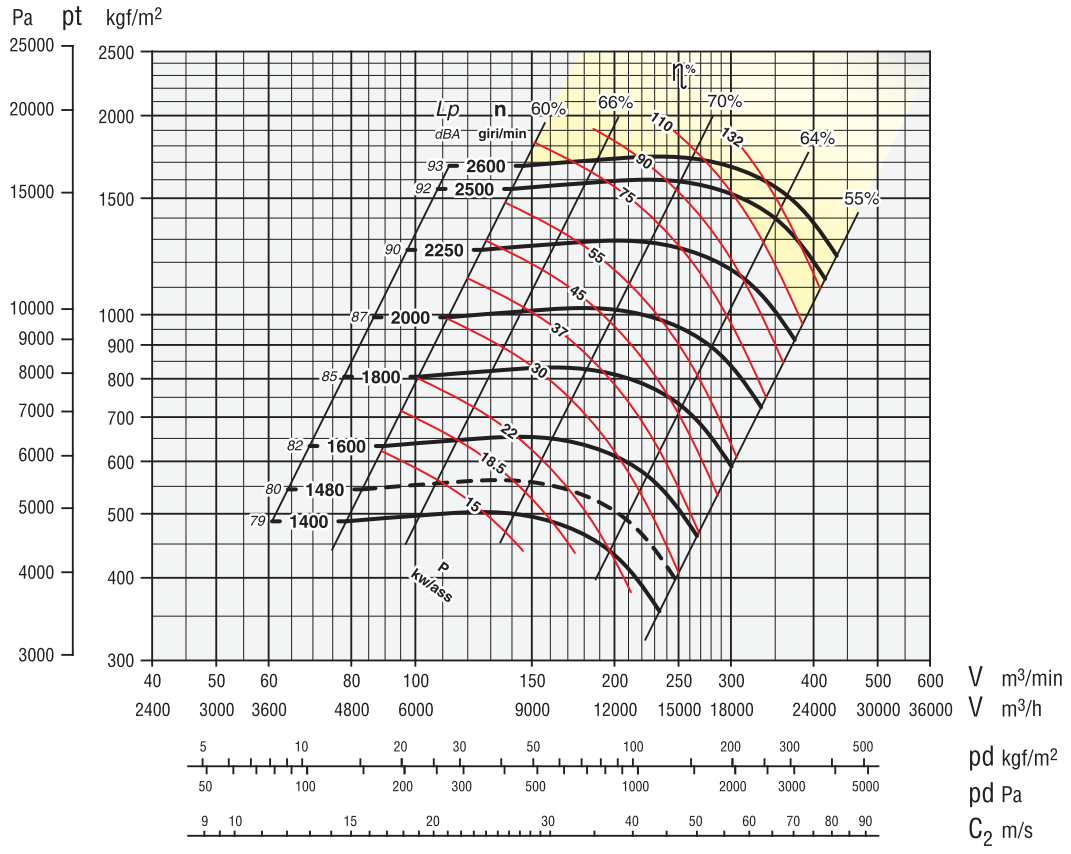

Giri massimi ammissibili:
Maximum admissible rounds:
Tours maxima admissibles:
Höchste zulässige Drehzahl:
Revoluciones màximas admisible:
<90°C = 2600 giri/min.
90÷200°C = 2400 giri/min.
200÷350°C = 2100 giri/min.

APGc 1121

ZONA IN GIALLO - Consultare ufficio tecnico
YELLOW ZONE - Consult technical office
ZONE EN JAUNE - Consulter le bureau technique
GELBE ZONE - Planungsbüro konsultieren
ZONA AMARILLA - Consultar la oficina técnica

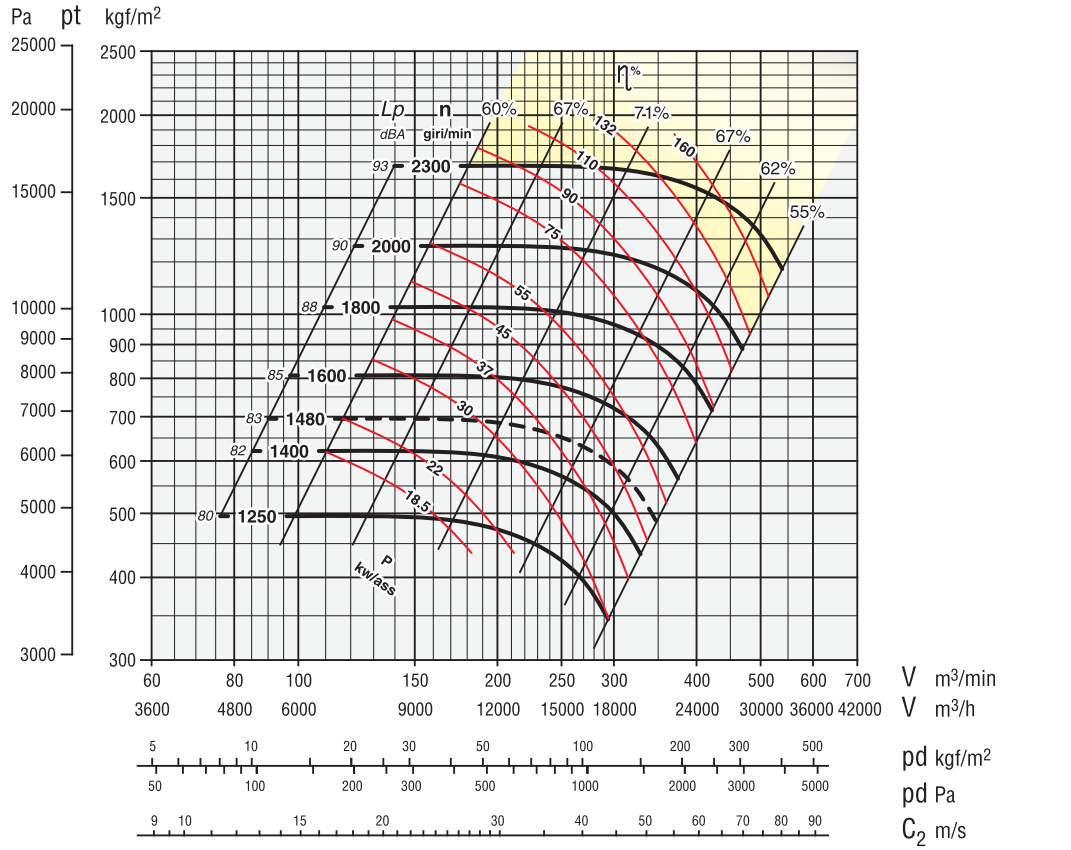

Giri massimi ammissibili:
Maximum admissible rounds:
Tours maxima admissibles:
Höchste zulässige Drehzahl:
Revoluciones màximas admisible:
<90°C = 2300 giri/min.
90÷200°C = 2150 giri/min.
200÷350°C = 1950 giri/min.

Tolleranza sulla rumorosità + 3 dBA
Noise level tolerance + 3 dBA
Tolérance sur niveau sonore + 3 dBA
Toleranz Schallpegel + 3 dBA
Tolerancia sobre la intensidad acústica + 3 dBA

kw assorbiti ventilatore tolleranza ± 3%
kw consumed fan tolerance ± 3%
Tolérance sur Pabs kw ± 3%
Toleranz der Wellenleistung ±3 %
kw absorbidos ventilador tolerancia ± 3%

Tolleranza sulla portata ± 5 %
Capacity tolerance ± 5 %
Fördertoleranz ± 5 %
Tolèrance sur le débit ± 5 %
Tolerancia en el caudal ± 5%

Secondo norme UNI EN ISO 5801:2009 (UNI 10531:1995)
According to the UNI EN ISO 5801:2009 (UNI 10531:1995)
Selon normes UNI EN ISO 5801:2009 (UNI 10531:1995)
Rohrleitung nach UNI EN ISO 5801:2009 (UNI 10531:1995)
Segun normas UNI EN ISO 5801:2009 (UNI 10531:1995)

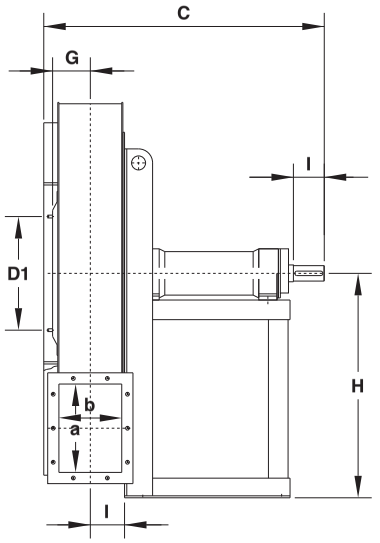

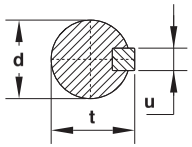

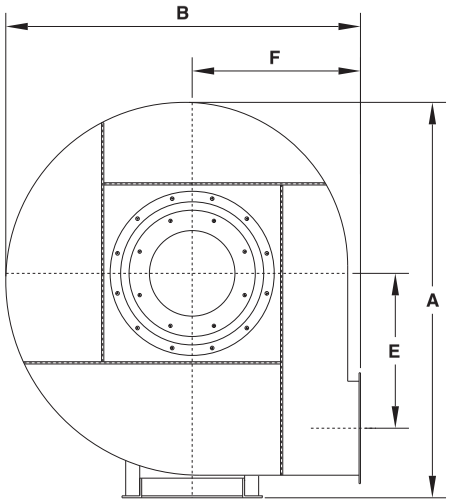

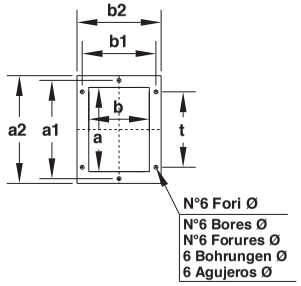

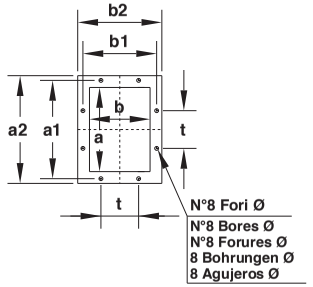

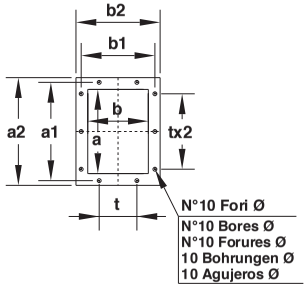

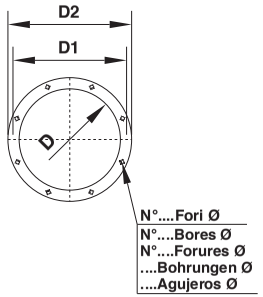

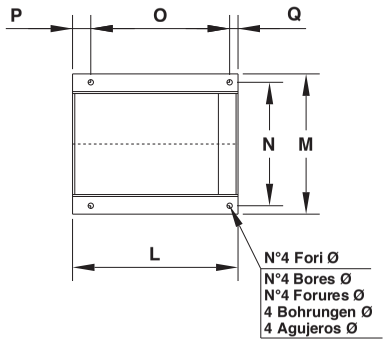

Il ventilatore è orientabile
The fan is revolvable
Le ventilateur est orientable
Ventilatorgehäuse ist drehbar
El ventilador es orientable

Tabella orientamenti
Table of discharge positions
Tableau d'orientation
Tabelle der Gehäusestellungen
Tabla de las orientaciones

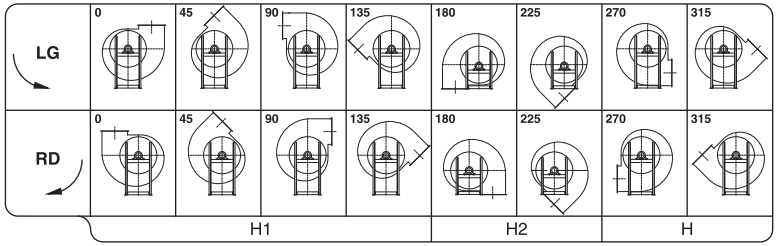

Tipo - Type -Typ - Tipo Ventilatore Fan Ventilateur Ventilator Ventilador	Ventilatore Fan Ventilateur Ventilator Ventilador										Basamento Base Chassis Sockel Base							Albero Shaft Arbre Welle Árbol					Flangia aspirante Inlet flange Bride a l'aspiration Flansch saugseitig Brida aspirante					Flangia premente Outlet flange Bride en refoulement Flansch drückseitig Brida impelente									Peso Weight Poids Gewicht Peso	PD^2 GD^2
	A	B	C	E	F	G	H	H_1	H_2	I	L	M	N	O	P	Q	Ø	d	toll	l	t	u	D	D_1	D_2	N°	Ø	a	b	a_1	b_1	a_2	b_2	t	N°	Ø	Kg	Kgm^2
APGc 501	800	735	750	310	355	77	450	450	355	69	485	390	350	405	55	25	14	38	k6	80	41	10	205	241	275	8	11,5	180	125	219	167	250	195	112	6	11,5	90	1,2
APGc 561	890	825	875	350	400	87	500	500	400	77	560	410	360	470	65	25	17	42	k6	110	45	12	229	265	299	8	11,5	200	140	241	182	270	210	112	8	11,5	120	2
APGc 631	990	900	890	388	425	99	560	560	425	87	560	410	360	470	65	25	17	42	k6	110	45	12	255	292	325	8	11,5	224	160	265	200	294	230	112	8	11,5	160	3,4
APGc 711	1110	1000	915	435	475	109	630	630	475	97	560	410	360	470	65	25	17	48	k6	110	51,5	14	286	332	366	8	11,5	250	180	292	219	320	250	112	10	11,5	205	6,8
APGc 801	1250	1120	1035	490	530	119	710	710	530	109	650	500	440	555	65	30	19	55	m6	110	59	16	321	366	401	8	11,5	280	200	332	249	360	280	125	10	11,5	250	11
APGc 901	1415	1265	1070	552	600	135	800	710	600	122	650	500	440	555	65	30	19	55	m6	110	59	16	361	405	441	8	11,5	315	224	366	273	395	304	125	10	11,5	380	21

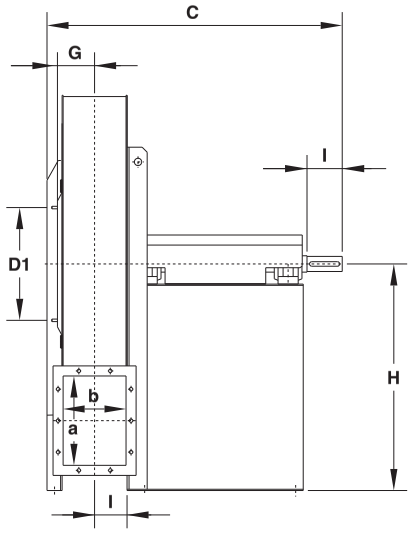

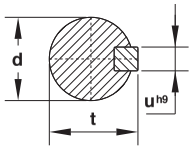

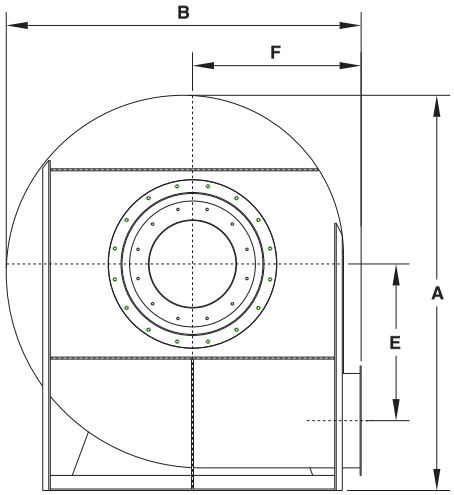

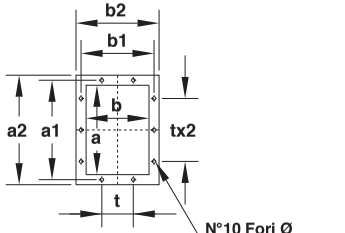

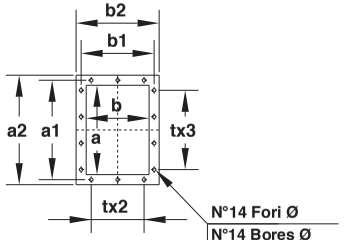

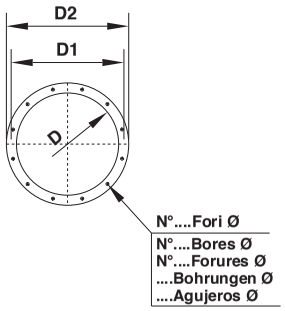

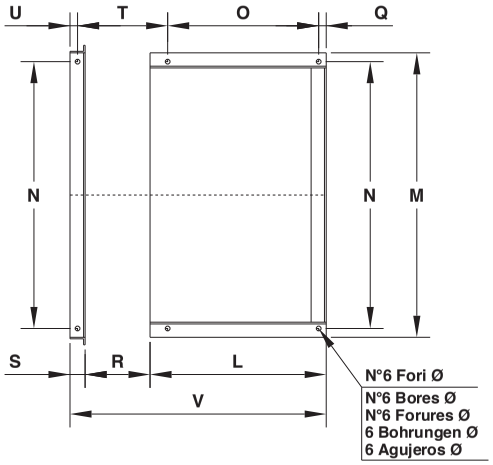

Il ventilatore non è orientabile
The fan is not revolvable
Le ventilateur n'est pas orientable
Ventilatorgehäuse ist nicht drehbar
El ventilador no es orientable

Tabella orientamenti
Table of discharge positions

Tableau d'orientation
Tabelle der Gehäusestellungen

Tabla de las orientaciones

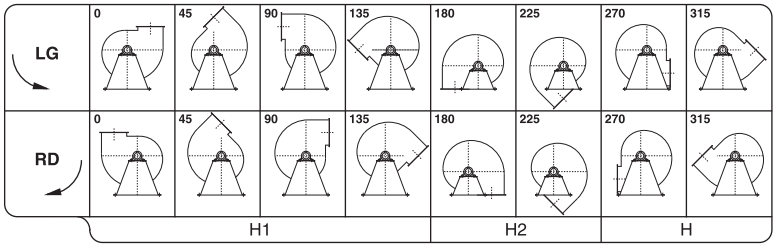

Tipo - Type -Typ - Tipo Ventilatore Fan Ventilateur Ventilator Ventilador	Ventilatore / Fan / Ventilateur / Ventilator / Ventilador										Basamento / Base / Chassis / Sockel / Base											Albero / Shaft / Arbre / Welle / Árbol					Flangia aspirante / Inlet flange / Bride a l'aspiration / Flansch saugseitig / Brida aspirante					Flangia premente / Outlet flange / Bride en refoulement / Flansch drückseitig / Brida impelente										Peso Weight Poids Gewicht Peso	PD^2 GD^2
	A	B	C	E	F	G	H	H_1	H_2	I	L	M	N	O	Q	R	S	T	U	V	Ø	d	toll	l	t	u	D	D_1	D_2	N°	Ø	a	b	a_1	b_1	a_2	b_2	t	N°	Ø	Kg	Kgm²
APGc 1001	1570	1410	1180	622	670	149	900	800	670	136	700	1130	1060	600	35	265	60	360	30	1025	21	60	m6	140	64	18	406	448	486	12	11,5	355	250	405	300	435	330	125	10	11,5	490	34
APGc 1121	1780	1600	1210	700	750	168	1000	900	750	152	700	1270	1200	600	35	295	60	390	30	1055	21	65	m6	140	69	18	506	551	586	12	11,5	400	280	448	332	480	360	125	14	11,5	590	60

Tipo - Type - Typ - Tipo		Dati ErP									
Ventilatore Fan Ventilateur Ventilator Ventilador	Motore Motor Moteur Motor Motor	Pn kW	n. min.$^{-1}$	Rapp. Spec.	q m^3/min.	Pf kgf/m^2	Pa kW	Pe kW	ηe	ηe target 2015	N2015 = 49 TARGET N
APEc 351	71 B2	0,55	2250	1,01	5	154	0,20	0,30	40,3	39,4	50,0
	71 B2	0,55	2500	1,02	5	190	0,28	0,41	40,4	40,2	49,1
	80 A2	0,75	2770	1,02	6	234	0,37	0,54	41,6	41,0	49,6
	80 B2	1,1	3150	1,03	7	302	0,55	0,78	42,7	42,0	49,8
	90 S2	1,5	3550	1,04	8	384	0,79	1,09	43,7	42,9	49,8
	90 L2	2,2	4000	1,05	9	488	1,13	1,52	44,8	43,8	50,0
	100 L2	3	4500	1,06	10	617	1,61	2,11	46,0	44,7	50,3
APEc 401	80 A2	0,75	2500	1,02	9	211	0,49	0,71	42,8	41,7	50,1
	80 B2	1,1	2830	1,03	10	270	0,71	1,00	44,1	42,7	50,4
	90 S2	1,5	3150	1,03	11	335	0,98	1,35	45,0	43,5	50,5
	90 L2	2,2	3550	1,04	13	425	1,40	1,88	46,4	44,4	51,0
	100 L2	3	4000	1,05	14	539	2,00	2,61	47,7	45,3	51,4
	112 M2	4	4500	1,07	16	683	2,85	3,60	49,2	46,2	52,0
APEc 451	80 B2	1,1	2250	1,02	9	220	0,53	0,75	43,1	41,9	50,3
	90 S2	1,5	2500	1,03	10	271	0,73	1,01	44,1	42,7	50,4
	90 L2	2,2	2830	1,03	11	347	1,06	1,43	45,1	43,7	50,5
	100 L2	3	3150	1,04	13	430	1,46	1,92	46,3	44,5	50,8
	112 M2	4	3550	1,05	14	547	2,09	2,68	47,5	45,4	51,1
	132 S2	5,5	4000	1,07	16	694	2,99	3,71	49,0	46,3	51,7
	132 S2	7,5	4250	1,08	17	783	3,59	4,25	51,3	46,6	53,7
APEc 501	90 S4	1,1	2100	1,03	6	270	0,42	0,58	43,1	41,2	50,9
	80 B2	1,1	2250	1,03	6	310	0,52	0,73	42,1	41,8	49,2
	90 S2	1,5	2500	1,04	7	382	0,71	0,98	43,0	42,6	49,4
	90 L2	2,2	2840	1,05	8	493	1,04	1,40	44,1	43,6	49,5
	100 L2	3	3150	1,06	9	607	1,42	1,87	45,1	44,4	49,7
	112 M2	4	3550	1,07	10	771	2,03	2,61	46,3	45,3	50,0
	132 S2	7,5	4000	1,09	11	978	2,91	3,49	49,4	46,1	52,3
APEc 561	90 S2	1,5	2250	1,03	9	326	0,83	1,15	43,0	43,1	48,9
	90 L2	2,2	2500	1,04	10	403	1,14	1,53	44,1	43,8	49,2
	100 L2	3	2850	1,05	12	524	1,69	2,21	45,3	44,8	49,4
	112 M2	4	3150	1,06	13	640	2,28	2,91	46,5	45,6	49,9
	132 S2	5,5	3550	1,08	15	812	3,27	4,03	48,0	46,5	50,5
	132 M2	9,2	4000	1,1	16	1031	4,67	5,40	51,3	47,3	53,0
APEc 631	100 L2	3	2250	1,04	10	444	1,25	1,64	44,1	44,0	49,1
	112 M2	4	2500	1,05	11	548	1,71	2,20	45,1	44,8	49,3
	132 S2	5,5	2880	1,07	13	728	2,61	3,27	46,5	45,9	49,6
	132 S2	7,5	3150	1,08	14	871	3,42	4,06	48,9	46,5	51,4
	132 M2	9,2	3550	1,11	16	1106	4,89	5,64	50,5	47,4	52,1
APEc 711	112 M2	4	2250	1,06	12	615	2,12	2,71	45,8	45,4	49,4
	132 S2	5,5	2500	1,07	14	759	2,90	3,61	47,1	46,2	49,9
	132 S2	7,5	2900	1,1	16	1022	4,53	5,27	50,3	47,2	52,1
	132 M2	9,2	3150	1,12	17	1205	5,80	6,67	51,0	47,9	52,1
	160 M2	15	3550	1,15	19	1531	8,31	9,40	51,8	48,8	52,0
APEc 801	132 S2	7,5	2250	1,07	19	723	4,13	4,84	47,1	47,0	49,1
	132 M2	9,2	2500	1,09	22	892	5,66	6,51	48,1	47,8	49,3
	160 M2	15	2800	1,11	24	1120	7,96	9,01	48,9	48,7	49,2
	160 M2	15	2950	1,12	25	1243	9,31	10,53	48,9	49,0	48,9
	180 M2	22	3150	1,14	27	1417	11,33	12,72	49,3	49,1	49,2
	180 M2	22	3350	1,15	29	1602	13,63	15,29	49,3	49,3	49,0
APEc 901	132 M4	7,5	2100	1,07	20	744	4,29	5,00	48,1	47,1	50,0
	132 S2	7,5	2250	1,08	21	855	5,28	6,10	48,6	47,6	50,0
	160 M2	11	2500	1,1	24	1055	7,24	8,26	49,2	48,5	49,7
	160 M2	15	2800	1,13	26	1323	10,17	11,52	49,6	49,0	49,5
	160 M2	15	2920	1,14	28	1439	11,54	13,06	49,6	49,1	49,4
	180 M2	22	3150	1,16	30	1675	14,49	16,26	50,0	49,3	49,7
APEc 1001	160 M4	11	2000	1,08	30	777	6,15	7,00	53,9	48,0	54,9
	160 M2	15	2250	1,09	34	983	8,76	9,92	54,2	49,0	54,3
	180 M2	22	2500	1,12	37	1214	12,02	13,49	54,7	49,2	54,6
	200 L2	30	2800	1,15	42	1523	16,89	18,83	55,1	49,4	54,7
	200 L2	37	2950	1,16	44	1690	19,75	21,93	55,3	49,5	54,8
	200 L2	37	2980	1,17	44	1725	20,36	22,60	55,3	49,6	54,8

v: Ventilatore con rapporto specifico >1.11
v: Fan with specific ratio >1.11
v: Ventilateur avec un rapport spécifique >1.11
v: Ventilatoren mit spezifische Verhältnis >1.11
v: Ventilador con relación específica >1.11

Tipo - Type - Typ - Tipo		Dati ErP									
Ventilatore Fan Ventilateur Ventilator Ventilador	Motore Motor Moteur Motor Motor	Pn kW	n. min.$^{-1}$	Rapp. Spec.	q m^3/min.	Pf kgf/m^2	Pa kW	Pe kW	ηe	ηe target 2015	N2015 = 49 TARGET N
APFc 502	90 L2	2,2	2250	1,03	19	269	1,27	1,65	49,5	44,1	54,4
	100 L2	3	2500	1,03	21	333	1,74	2,21	50,6	44,9	54,8
	112 M2	4	2880	1,04	24	441	2,67	3,29	52,1	45,9	55,2
	132 S2	5,5	3150	1,05	26	528	3,49	4,18	53,6	46,6	56,0
	132 S2	7,5	3550	1,06	29	671	4,99	5,77	55,7	47,5	57,2
	160 M2	11	4000	1,08	33	852	7,14	8,15	56,4	48,4	57,0
APFc 561	112 M2	4	2250	1,03	24	361	2,24	2,78	51,7	45,5	55,2
	132 S2	5,5	2500	1,04	27	446	3,07	3,71	53,1	46,3	55,9
	132 S2	7,5	2900	1,06	31	600	4,79	5,55	55,4	47,4	57,0
	132 M2	9,2	3150	1,07	34	708	6,14	7,06	55,9	48,0	56,9
	160 M2	15	3550	1,09	38	900	8,79	9,95	56,7	49,0	56,8
	160 L2	18,5	4000	1,11	43	1142	12,57	14,15	57,1	49,2	56,9
APFc 631	112 M4	4	2000	1,04	28	381	2,68	3,29	53,5	45,9	56,6
	132 S2	5,5	2250	1,05	32	482	3,82	4,55	55,0	46,8	57,2
	132 S2	7,5	2500	1,06	35	595	5,23	6,04	56,8	47,6	58,2
	160 M2	11	2800	1,07	40	746	7,35	8,39	57,5	48,5	58,0
	160 M2	11	2900	1,08	41	800	8,17	9,32	57,5	48,8	57,7
	160 M2	15	3150	1,09	45	944	10,47	11,85	58,0	49,1	57,9
	160 L2	18,5	3350	1,10	47	1068	12,59	14,18	58,3	49,2	58,1
	180 M2	22	3550	1,12	50	1199	14,99	16,82	58,5	v	58,2
APFc 711	132 M4	7,5	2000	1,05	37	496	4,46	5,19	57,8	47,2	59,6
	132 M2	9,2	2250	1,06	42	627	6,36	7,31	58,5	48,1	59,3
	160 M2	15	2500	1,07	46	775	8,72	9,87	59,4	48,9	59,4
	160 L2	18,5	2800	1,09	52	972	12,25	13,79	59,7	49,2	59,5
	180 M2	22	2900	1,10	54	1042	13,61	15,27	59,9	49,3	59,6
	200 L2	30	3150	1,12	58	1230	17,44	19,45	60,3	v	59,8
	200 L2	30	3350	1,13	62	1391	20,98	23,39	60,3	v	59,7
	200 L2	37	3550	1,15	66	1562	24,97	27,72	60,5	v	59,8
APFC 801	132 M4	9,2	1800	1,05	44	497	5,31	6,10	58,7	47,6	60,1
	160 M4	11	2000	1,06	49	614	7,28	8,29	59,3	48,5	59,8
	160 M2	15	2250	1,08	55	777	10,37	11,73	59,6	49,0	59,6
	180 M2	22	2500	1,09	61	959	14,22	15,96	60,2	49,3	59,9
	200 L2	30	2800	1,12	69	1203	19,98	22,28	60,5	v	60,0
	200 L2	37	2950	1,13	72	1336	23,37	25,94	60,8	v	60,1
	225 M2	45	3150	1,15	77	1523	28,45	31,48	61,0	v	60,2
APFc 901	160 M4	11	1600	1,05	52	510	6,25	7,11	60,5	48,1	61,4
	160 L4	15	1800	1,06	58	646	8,90	10,05	60,9	48,9	61,0
	180 L4	22	2000	1,08	65	798	12,21	13,65	61,5	49,2	61,4
	200 L2	30	2250	1,10	73	1009	17,38	19,38	61,7	49,4	61,3
	225 M2	45	2500	1,12	81	1246	23,84	26,38	62,2	v	61,5
	250 M2	55	2800	1,15	90	1563	33,49	36,95	62,4	v	61,4
	280 S2	75	2950	1,17	95	1735	39,17	43,02	62,7	v	61,6
	280 S2	75	2980	1,17	96	1771	40,38	44,35	62,7	v	61,6
APFc 1001	160 M4	11	1450	1,05	55	491	6,41	7,30	60,0	48,1	60,9
	160 L4	15	1600	1,06	60	598	8,62	9,73	60,5	48,9	60,6
	180 L4	22	1800	1,07	68	757	12,27	13,73	61,1	49,2	60,9
	200 L4	30	2000	1,09	75	935	16,83	18,71	61,5	49,4	61,1
	225 M2	45	2250	1,11	85	1183	23,97	26,52	61,7	49,7	61,0
	280 S2	75	2500	1,14	94	1460	32,88	36,11	62,2	v	61,3
	280 M2	90	2800	1,18	106	1832	46,19	50,57	62,4	v	61,2

v: Ventilatore con rapporto specifico >1.11
v: Fan with specific ratio >1.11
v: Ventilateur avec un rapport spécifique >1.11
v: Ventilatoren mit spezifische Verhältnis >1.11
v: Ventilador con relación específica >1.11

Tipo - Type - Typ - Tipo		Dati ErP									
Ventilatore Fan Ventilateur Ventilator Ventilador	Motore Motor Moteur Motor Motor	Pn kW	n. min.$^{-1}$	Rapp. Spec.	q m^3/min.	Pf kgf/m^2	Pa kW	Pe kW	ηe	ηe target 2015	N2015 = 49 TARGET N
APGc 501	112 M2	4	2250	1,03	35	311	2,68	3,30	54,1	45,9	57,2
	132 S2	5,5	2500	1,04	39	383	3,67	4,39	55,8	46,7	58,1
	132 M2	9,2	2900	1,05	45	516	5,73	6,59	58,1	47,8	59,2
	160 M2	11	3150	1,06	49	609	7,35	8,38	58,5	48,5	59,0
	160 M2	15	3550	1,07	56	773	10,52	11,90	59,0	49,1	58,9
	180 M2	22	4000	1,09	63	981	15,04	16,88	59,5	49,3	59,1
APGc 561	132 S4	5,5	2000	1,03	39	335	3,11	3,74	56,4	46,3	59,1
	132 S2	7,5	2250	1,04	43	425	4,43	5,17	58,1	47,2	59,9
	160 M2	11	2500	1,05	48	524	6,08	6,93	59,4	48,0	60,5
	160 M2	15	2900	1,07	56	705	9,49	10,74	59,9	49,0	59,9
	180 M2	22	3150	1,08	61	832	12,16	13,65	60,4	49,2	60,3
	200 L2	30	3550	1,10	68	1057	17,41	19,41	60,8	49,4	60,4
APGc 631	132 M4	7,5	1800	1,03	54	321	4,22	4,92	57,9	47,0	59,9
	132 M4	9,2	2000	1,04	60	396	5,79	6,65	58,8	47,9	59,9
	160 M2	15	2250	1,05	68	502	8,24	9,33	59,7	48,8	59,9
	160 L2	18,5	2500	1,06	76	619	11,30	12,72	60,0	49,1	59,9
	180 M2	22	2800	1,08	85	777	15,88	17,82	60,2	49,4	59,9
	200 L2	30	2950	1,08	89	862	18,57	20,70	60,6	49,5	60,1
	200 L2	37	3150	1,09	95	983	22,61	25,10	60,9	49,6	60,3
	225 M2	45	3350	1,11	101	1112	27,19	30,09	61,1	49,8	60,3
APGc 711	160 M4	11	1800	1,04	86	390	7,86	8,94	61,0	48,7	61,3
	160 L4	15	2000	1,05	95	482	10,78	12,18	61,4	49,1	61,4
	180 M2	22	2250	1,06	107	609	15,35	17,22	61,8	49,3	61,5
	200 L2	30	2500	1,07	119	752	21,06	23,48	62,2	49,6	61,6
	225 M2	45	2800	1,09	133	944	29,58	32,74	62,7	49,8	61,9
	250 M2	55	2950	1,10	140	1048	34,60	38,16	62,9	50,0	61,9
	280 S2	75	3150	1,12	150	1194	42,12	46,26	63,2	v	62,1
	280 S2	75	3250	1,12	155	1272	46,26	50,81	63,2	v	62,0
APGc 801	180 M4	18,5	1800	1,05	98	532	12,16	13,66	62,2	49,2	62,0
	200 L4	30	2000	1,06	109	657	16,68	18,54	62,9	49,4	62,5
	200 L2	37	2250	1,08	122	831	23,75	26,37	62,9	49,7	62,3
	250 M2	55	2500	1,10	136	1026	32,58	35,94	63,3	49,9	62,4
	280 S2	75	2800	1,12	152	1288	45,78	50,28	63,6	v	62,4
	280 M2	90	2950	1,14	160	1429	53,54	58,62	63,8	v	62,5
	315 S4	110	3150	1,16	171	1630	65,18	71,07	64,1	v	62,6
APGc 901	180 L4	22	1600	1,05	118	537	14,62	16,35	63,1	49,3	62,8
	225 S4	37	1800	1,07	132	679	20,81	23,06	63,7	49,6	63,1
	225 M4	45	2000	1,08	147	838	28,55	31,52	63,9	49,8	63,1
	280 S2	75	2250	1,10	166	1061	40,65	44,65	64,2	50,1	63,1
	280 M2	90	2500	1,13	184	1310	55,76	61,05	64,4	v	63,1
	315 M4	132	2800	1,16	206	1643	78,34	85,24	64,8	v	63,2
	315 L4	160	2950	1,18	217	1824	91,62	99,47	65,0	v	63,3
APGc 1001	200 L4	30	1400	1,05	140	499	16,28	18,09	62,8	49,4	62,4
	200 L4	30	1480	1,05	148	558	19,23	21,37	62,8	49,5	62,3
	225 M4	45	1600	1,06	159	652	24,30	26,83	63,2	49,7	62,5
	250 M4	55	1800	1,08	179	825	34,59	38,04	63,5	50,0	62,5
	280 S4	75	2000	1,10	199	1018	47,45	51,96	63,8	50,2	62,6
	315 S4	110	2250	1,12	224	1289	67,56	73,67	64,0	v	62,6
	315 L4	160	2500	1,15	249	1591	92,68	100,63	64,3	v	62,6
	315 L4	200	2600	1,17	259	1721	104,25	112,96	64,4	v	62,6
APGc 1121	225 S4	37	1250	1,05	173	485	19,33	21,41	63,9	49,5	63,4
	225 M4	45	1400	1,06	194	608	27,15	29,98	64,1	49,8	63,3
	250 M4	55	1480	1,07	205	680	32,08	35,27	64,3	49,9	63,4
	280 S4	75	1600	1,08	221	794	40,53	44,38	64,6	50,1	63,5
	315 S4	110	1800	1,10	249	1005	57,71	62,92	64,9	50,4	63,5
	315 M4	132	2000	1,12	277	1241	79,16	86,13	65,0	v	63,4
	315 L4	200	2300	1,16	318	1641	120,39	130,45	65,3	v	63,4

v: Ventilatore con rapporto specifico >1.11
v: Fan with specific ratio >1.11
v: Ventilateur avec un rapport spécifique >1.11
v: Ventilatoren mit spezifische Verhältnis >1.11
v: Ventilador con relación específica >1.11

Legenda dati ErP - Legend data ErP - Données légende ErP - Eckdaten ErP - ErP Datos leyenda

Pn: Potenza nominale motore
n: Velocità di rotazione
Rapp. Spec.: Rapporto specifico
q: Portata volumetrica al punto di massimo rendimento
Pf: Pressione totale del ventilatore al punto di massimo rendimento
Pa: Potenza assorbita dal ventilatore al punto di massimo rendimento
Pe: Potenza elettrica in ingresso nel punto di massimo rendimento del ventilatore
ηe: Efficienza complessiva
ηe target 2015: Efficienza energetica obbiettivo 2015
N: Grado di efficienza del ventilatore calcolato

Pn: Nominal motor power
n: Rotational speed
Rapp. Spec.: Specific ratio
q: Flow rate of the fan to the point of maximum efficiency
Pf: Fan total pressure at the point of maximum efficiency
Pa: Power absorbed by the fan at the point of maximum efficiency
Pe: Electrical power input at the point of maximum efficiency of the fan
ηe: Overall efficiency
ηe target 2015: Target energy efficiency 2015
N: Efficiency grade of the fan calculated

Pn: Puissance nominale moteur
n: Vitesse de rotation
Rapp. Spec.: Rapport spécifique
q: Débit volumétrique au point maximal de rendement
Pf: Pression totale du ventilateur au point maximal de rendement
Pa: Puissance absorbée du ventilateur au point maximal de rendement
Pe: Puissance électrique absorbée au point de rendement maximum du ventilateur
ηe: Rendement global
ηe target 2015: Rendement énergétique objectif 2015
N: Niveau de rendement du ventilateur calculée

Pn: Motorennennleistung
n: Drehzahl
Rapp. Spec.: Spezifisches Verhältnis
q: Volumendurchsatz bei höchstem Wirkungsgrad
Pf: Gesamtdruck des Ventilators bei höchstem Wirkungsgrad
Pa: Vom Ventilator bei höchstem Wirkungsgrad entnommene Leistung
Pe: Vom Motor entnommene Leistung
ηe: Energieeffizienz
ηe target 2015: Zielenergieeffizienz 2015
N: Wirkungsgrad des Lüfters berechneten

Pn: Pn: Potencia nominal motor
n: Velocidad de rotación
Rapp. Spec.: Relación específica
q: Capacidad volumétrica en el punto de máximo rendimiento
Pf: Presión total del ventilador en el punto de máximo rendimiento
Pa: Potencia absorbida por el ventilador en el punto de máximo rendimiento
Pe: Entrada potencia eléctrica en el punto de eficiencia máxima del ventilador
ηe: Eficiencia global
ηe target 2015: Eficiencia energética objetivo de 2015
N: Grado de eficiencia del ventilador calculado

Dati riferiti all'assemblaggio definitivo con motori ad efficienza IE3 conformi alla IEC 60034-30, categoria di misura B-D e categoria di efficienza totale.

Data reported with final assembly efficiency motors IE3 according to IEC 60034-30, B-D measurement category and total efficiency category.

Données se rapportant à l'assemblage définitif avec moteurs à efficience IE3 conformes à la norme IEC 60034-30, catégorie de mesure B-D et catégorie d'efficience totale.

Daten rapportiert mit definitive Montage IE3 Wirkungsgrad Motoren nach IEC 60034-30, B-D Messung Kategorie und total Wirkungsgrad Kategorie.

Datos reportados con montaje de motores eficiencia IE3 según IEC 60034-30, categoría de medición B-D y categoría de eficiencia total.

Grafico efficenza complessiva - Graph of overall efficiency - Diagramme de rendement global
Graphic gesamtwirkungsgrad - Grafico de la eficiencia global

Serie APEc

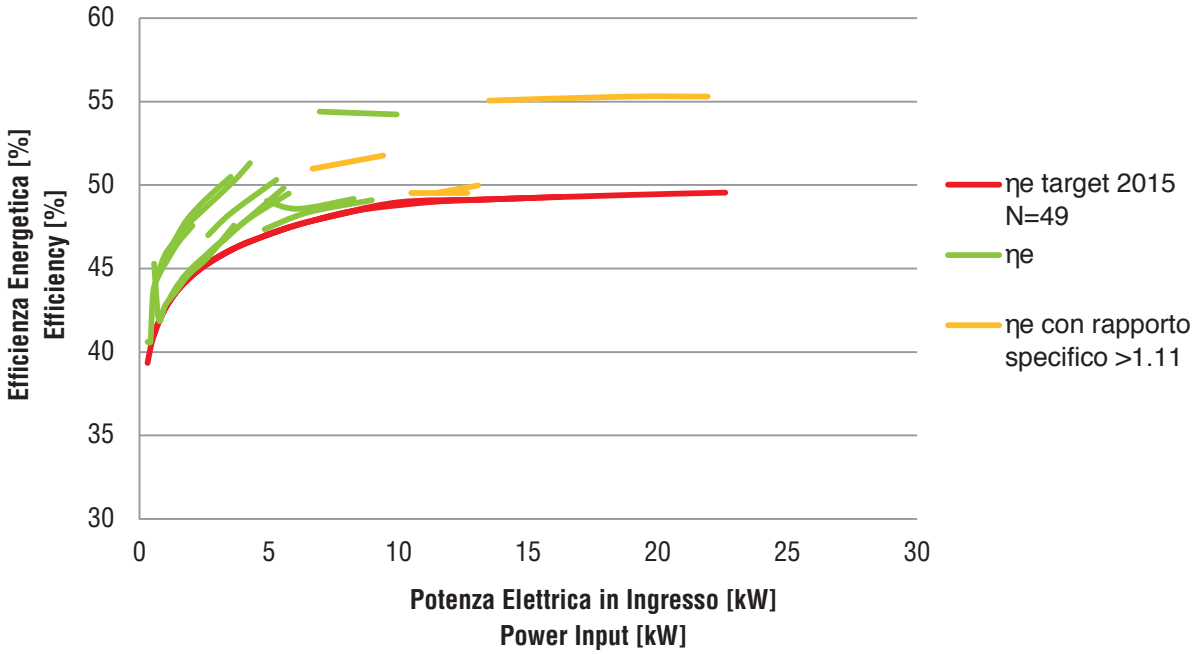

Grafico efficenza complessiva - Graph of overall efficiency - Diagramme de rendement global
Graphic gesamtwirkungsgrad - Grafico de la eficiencia global

Serie APFc

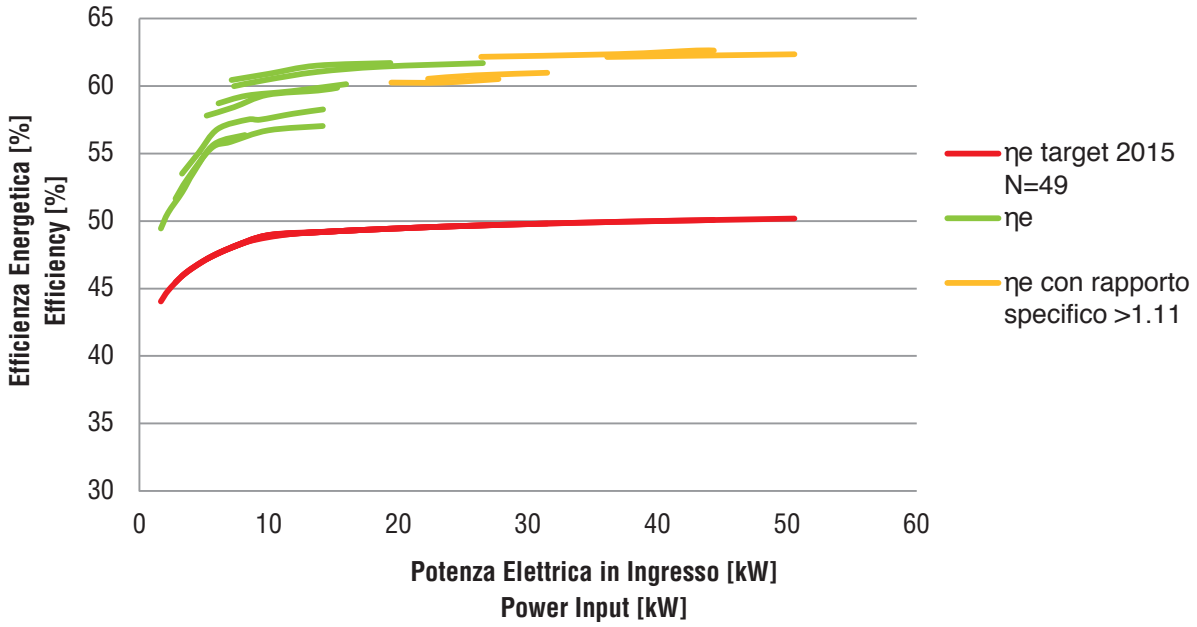

Serie APGc

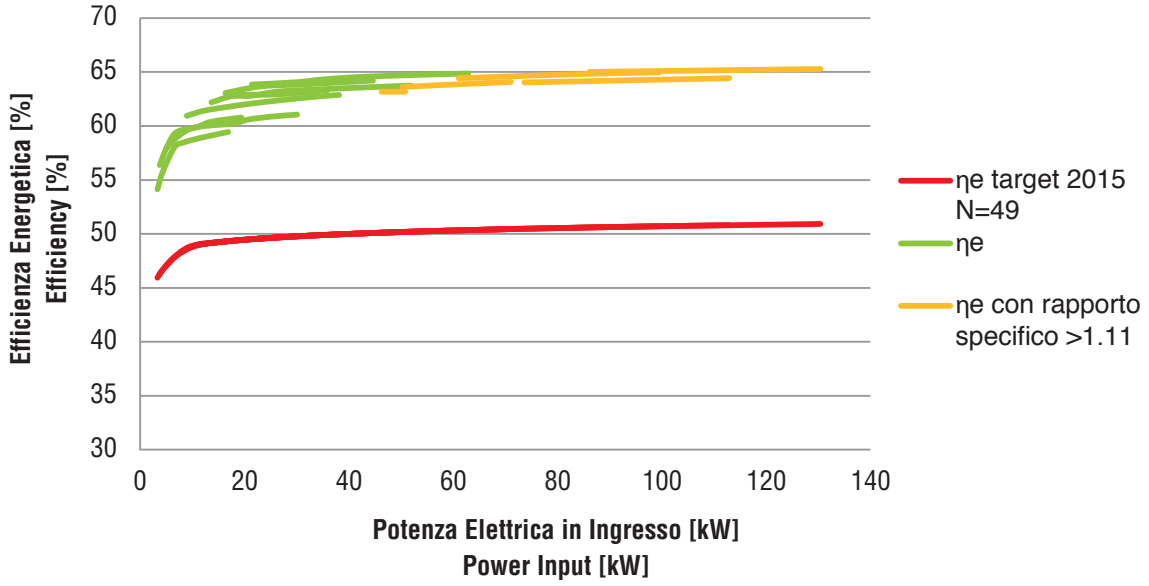



IMPIEGO:
Per aspirazione di aria pulita e polverosa. Questa serie di ventilatori ad alta pressione è caratterizzata da un elevato rendimento con risparmio di energia elettrica avendo installato una girante speciale a pale rovescie (Negative). Vengono utilizzati per i trasporti pneumatici, nelle cementerie, nell'alimentazione dell'aria dei cubilotti nelle fonderie e nei bruciatori a nafta, nei mulini, nei pastifici, nelle industrie chimiche, siderurgiche, metallurgiche ove siano richieste piccole portate con medie ed alte pressioni.
Per temperature del fluido trasportato superiori a 90° C fino a 350° C viene calettata sull'albero fra supporto e coclea una ventolina paracalore; inoltre il ventilatore viene verniciato con vernice speciale all'alluminio per alte temperature.
APRFc-APRGc-APRHc-APRIc-APRLc: Ventilatori centrifughi con girante a pale rovescie per i quali è previsto un Ntarget = 64.

USE:
For the suction of clean and dusty air. These types of high pressure fans are characterized by a high output with saving of electric power as they have a special fan wheel with reversed blades (Negative) assembled. These types of fans are particularly suitable for pneumatic conveyances, in cement factories, in the air feeding fo the cupolas in foundries and in oil burners, in the mills, in "pasta" factories, in chemical, metallurgical and iron industries where small capacities with medium and high pressures are required.
For temperatures of the transported fluid higher than 90° C up to 350° C a small heat stopping fan is splined to the shaft between support and scroll; besides the fan is painted with a special aluminium paint suitable for high temperatures.
APRFc-APRGc-APRHc-APRIc-APRLc: Centrifugal backward curved fans or centrifugal radial bladed fans and therefore expected Ntarget = 64.

EMPLOI:
Pour l'aspiration d'air propre et poussieréux. Cette série de ventilateurs à haute pression est caracterisée par un rendement élevé avec economie d'énergie électrique, au moyen d'une turbine mobile spéciale à aubes ranversées (Négatives). Ces ventilateurs sont employés pour les transports pneumatiques, dans les cimenteries, pour l'alimentation de !'air des cubilots, dans les fonderies et dans les brûleurs à mazout, dans les minoteries, dans les fabriques de pâtes alimentaires, dans les industries chimiques, sidérurgiques métallurgiques où l'on démande un petit débit avec de moyennes et hautes pressions.
Pour des températures de fluide transporté supérieures à 90° C jusqu'à 350° C, on place sur l'arbre une turbine de refroidissement qui protège de la chaleur entre la chaise et la coque; en outre, on peint le ventilateur avec une peinture spéciale à l'aluminium pour hautes températures.
APRFc-APRGc-APRHc-APRIc-APRLc: Ventilateurs centrifuges avec à aubes curve à l'arrière pour lesquelles est prévu un Ntarget = 64.

ANWENDUNGSBEREICH:
Geeignet zum Absaugen von sauberer und Staubiger Luft. Diese Serie von Hochdruckventilatoren mit rückwärtsgekrümmten Schaufeln kennzeichnet ein hoher Wirkungsgrad und wird für pneumatischen Transport in Zementfabriken, Giessereien, Mühlen, Teigwarenfabriken, chemischen Industrien, Hüttenwerken eingesetzt aber auch überall dort, wo mittlere und hohe Drücke bei geringen Volumsströmen, wie z.B. bei Kupolöfen und Ölbrennern gebraucht werden.
Für Temperaturen, des geförderten Mediums, von 90° C bis 350° C wird an der Welle, zwischen Lager und Gehäuse, ein Kühlflügel aufgezogen und der Ventilator mit Aluminiumfarbe, für hohe Temperaturen, lackiert.
APRF-APRG-APRH-APRI-APRL: Zentrifugalventilatoren mit nach zurück gebogenen Schaufeln, für die ein Ntarget = 64.

USO:
Para aspirar aire limpio y polvoriento. Esta serie de ventiladores de alta presión está caracterizada por un elevado rendimiento con ahorro de energía eléctrica, pues tienen instalada una rueda especial de paletas invertidas (Negativas). Se utilizan para los transportes neumáticos, en las fábricas de cemento, en la alimentación del aire de los cubilotes, en las fundiciones y en los quemadores de gasoleo, en los molinos, en las fábricas de pastas alimenticias, en la industrias químicas, siderúrgicas y metalúrgicas en donde se necesiten pequeños caudales de media y alta presión.
Para los fluidos transportados que tengan temperaturas superiores a 90°C y hasta 350°C, se ensambla un ventilador de refrigeración en el árbol entre el soporte y la cóclea; asimismo, el ventilador está pintado con pintura especial de aluminio resistente a temperaturas elevadas.
APRFc-APRGc-APRHc-APRcI-APRLc: Ventiladores centrífugos con rotor de paletas curvadas hacia atràs para los que se prevé un Ntarget = 64.

APRFc-APRGc-APRHc

APRFc

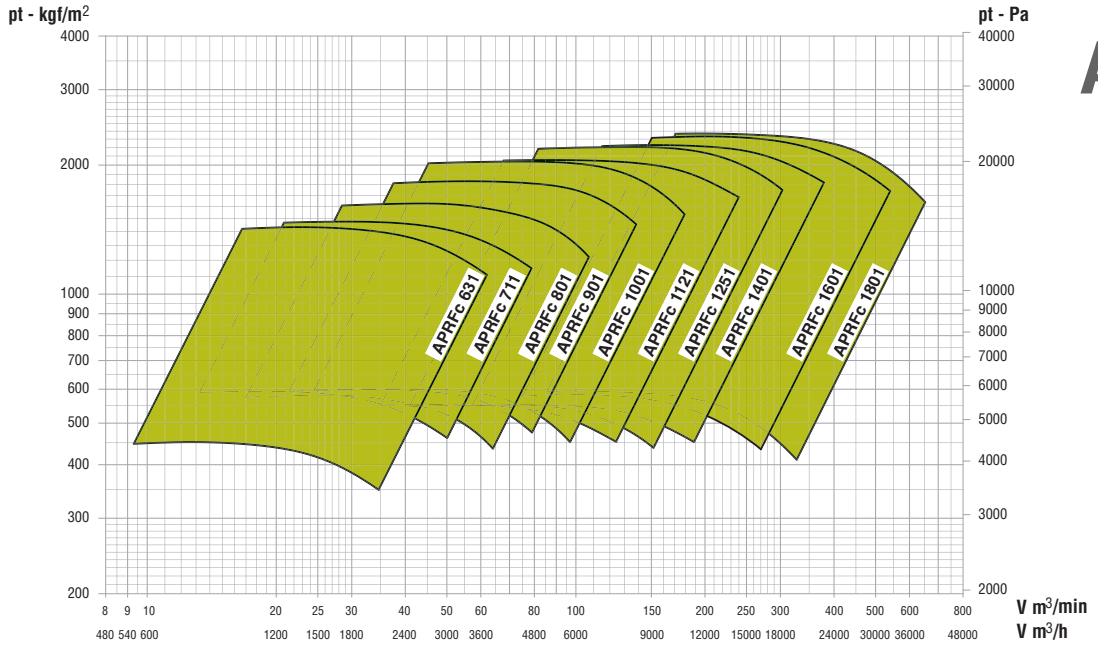

APRGc

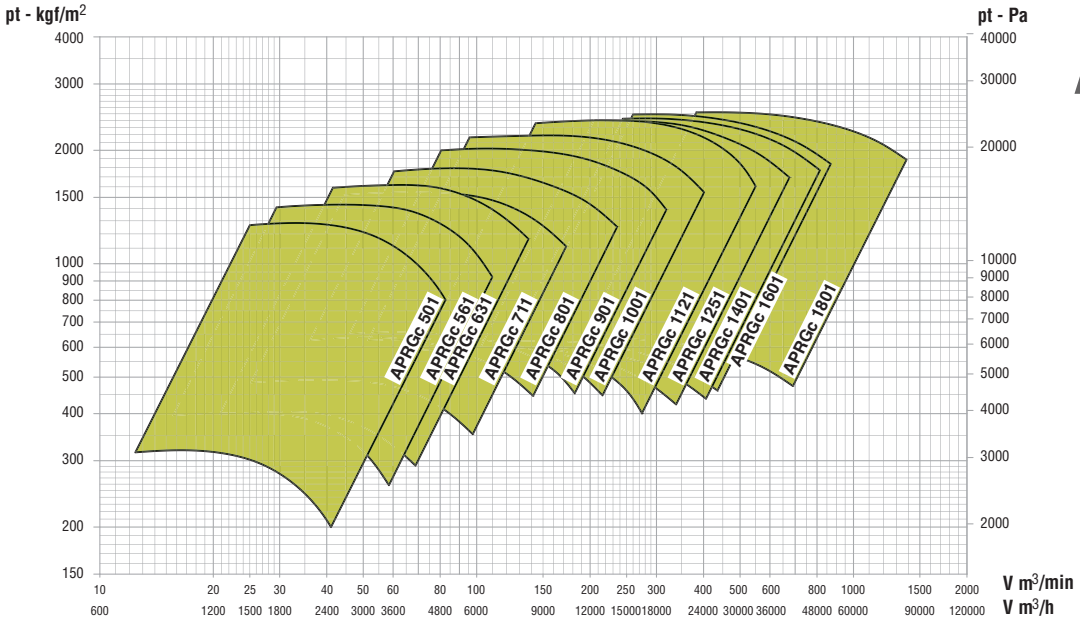

APRHc

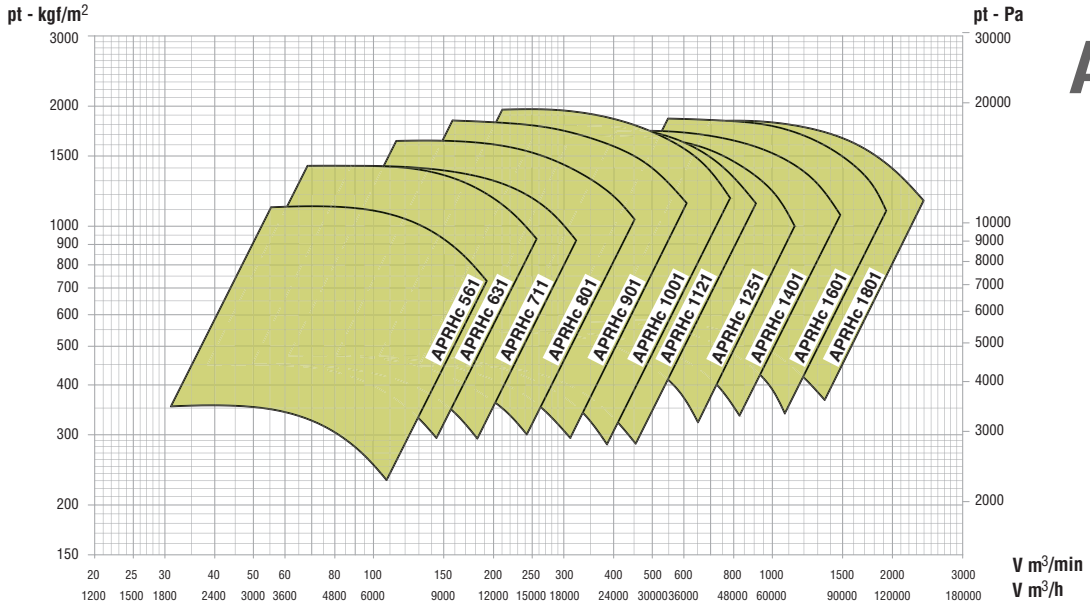

- Collaudo con tubazione alla mandata secondo norme UNI EN ISO 5801:2009. Le caratteristiche sono riferite ad aria a 15° e 760 mm Hg (P.S. 1,226 kg/m³)
- Testing with a pipe in throw position according to the UNI EN ISO 5801:2009 rules. The features are refered to air at 15 °C and 760 mm Hg (P.S. 1,226 kg/m³)
- Raccordement du refoulement a une tuyauterie selon normes UNI EN ISO 5801:2009. Les caracteristiques sont donnees pour de l'air a 15 °C et 760 mm Hg (P.S. 1,226 kg/m³)
- Die Messungen erfolgten bei druckseitig angeschlossener Rohrleitung nach UNI EN ISO 5801:2009. Die Angaben beziehen sich auf eine Lufttemperatur von 15 °C bei einem Luftdruck von 760 mm Hg (Spezifisches Gewicht der Luft 1,226 kg/m³)
- Probado con tubería en el empuje, según normas UNI EN ISO 5801:2009. Las características se refieren a aire a 15°C y 760 mm Hg (P.E. 1,226 kg/m³)

APRIc

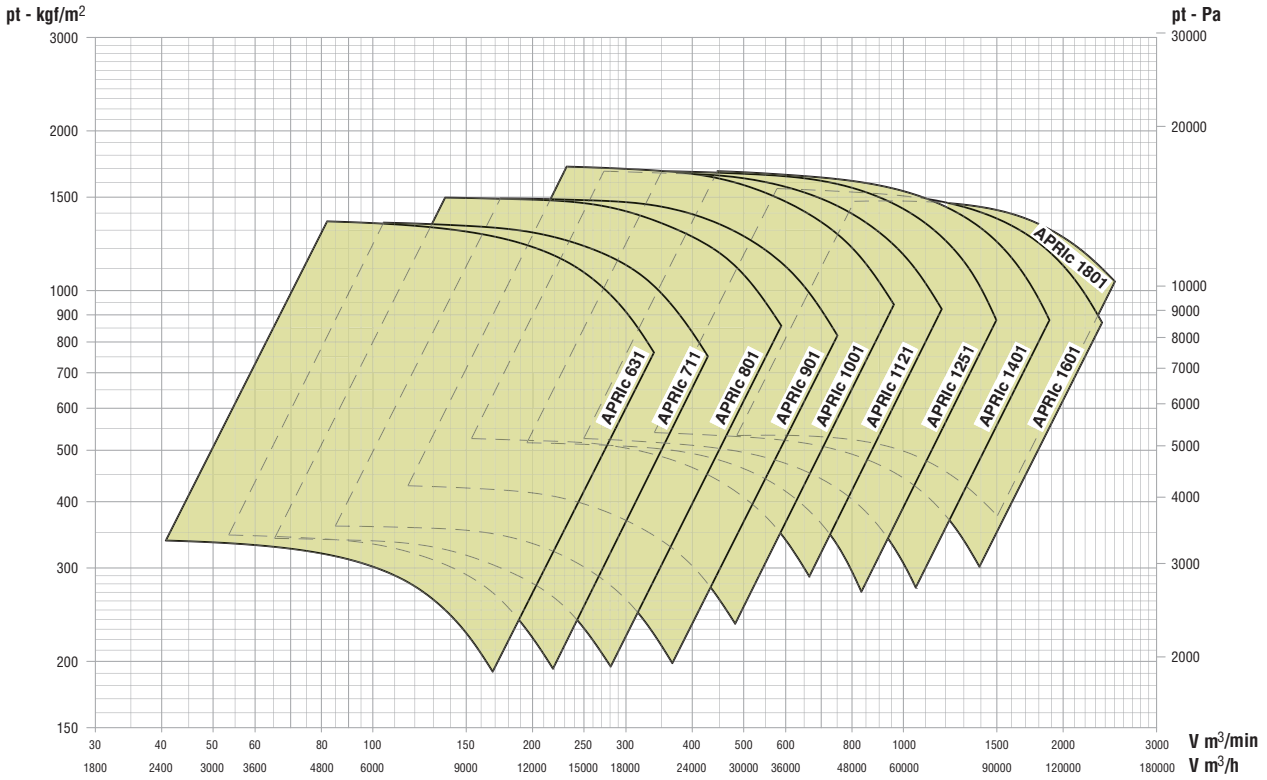

APRLc

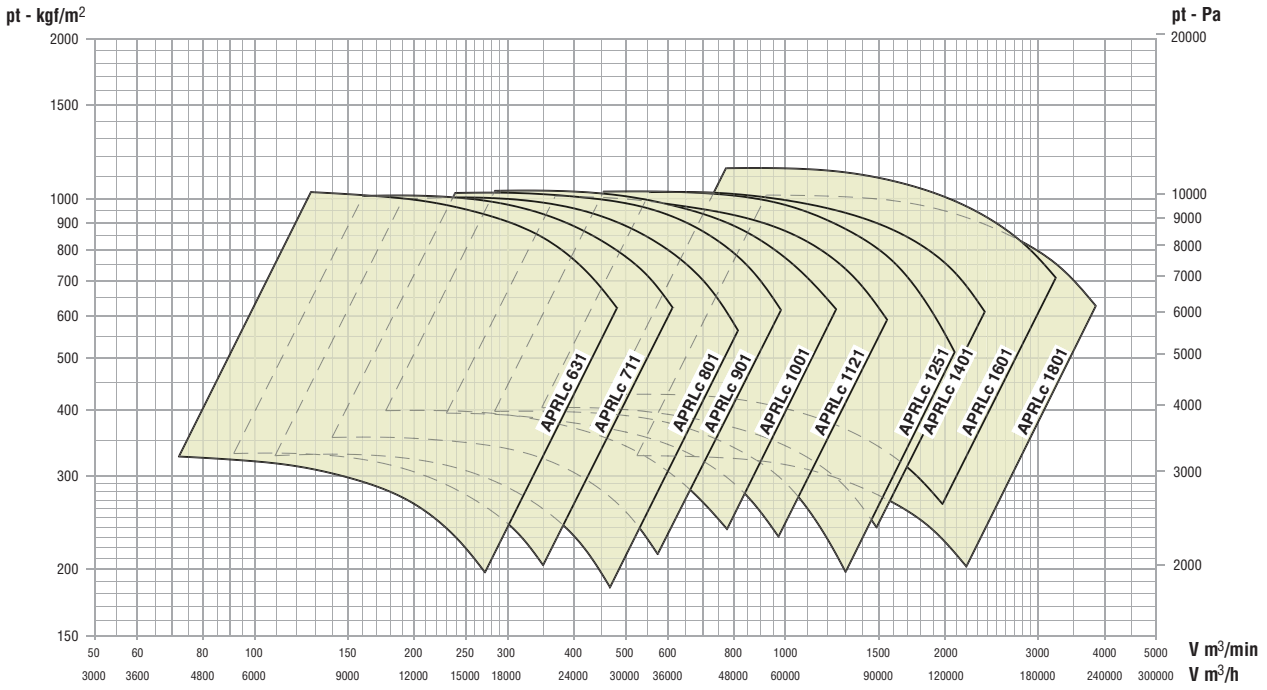

- Collaudo con tubazione alla mandata secondo norme UNI EN ISO 5801:2009. Le caratteristiche sono riferite ad aria a 15° e 760 mm Hg (P.S. 1.226 kg/m³)
- Testing with a pipe in throw position according to the UNI EN ISO 5801:2009 rules. The features are refered to air at 15 °C and 760 mm Hg (P.S. 1.226 kg/m³)
- Raccordement du refoulement a une tuyauterie selon normes UNI EN ISO 5801:2009. Les caracteristiques sont donnees pour de l'air a 15 °C et 760 mm Hg (P.S. 1.226 kg/m³)
- Die Messungen erfolgten bei druckseitig angeschlossener Rohrleitung nach UNI EN ISO 5801:2009. Die Angaben beziehen sich auf eine Lufttemperatur von 15 °C bei einem Luftdruck von 760 mm Hg (Spezifisches Gewicht der Luft 1,226 kg/m³)
- Probado con tuberia en el empuje, según normas UNI EN ISO 5801:2009. Las caracteristicas se refieren a aire a 15°C y 760 mm Hg (P.E. 1,226 kg/m³)

APRFc 631/711

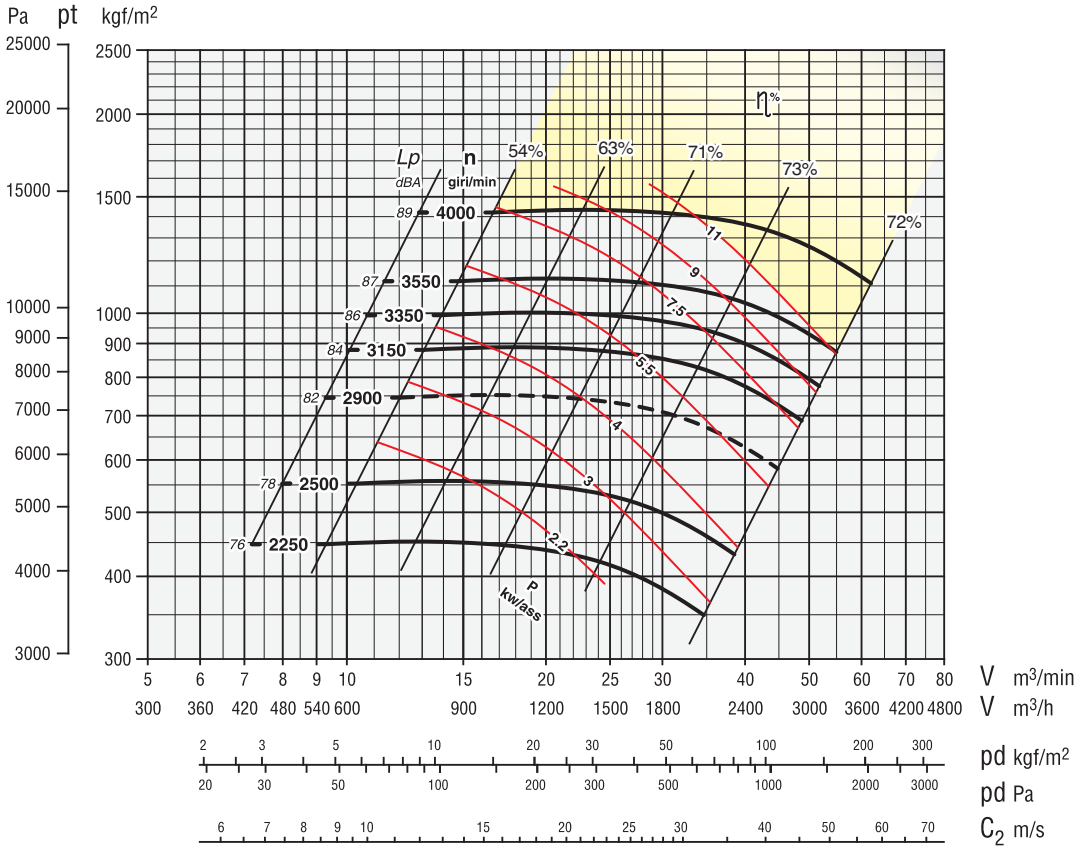

APRFc 631

ZONA IN GIALLO - Consultare ufficio tecnico
YELLOW ZONE - Consult technical office
ZONE EN JAUNE - Consulter le bureau technique
GELBE ZONE - Planungsbüro konsultieren
ZONA AMARILLA - Consultar la oficina técnica

n	KW*
4000 ⇨	7,5
3550 ⇨	5,5
3150 ⇨	5,5
2900 ⇨	4
2500 ⇨	3
2250 ⇨	2,2

Giri massimi ammissibili:
Maximum admissible rounds:
Tours maxima admissibles:
Höchste zulässige Drehzahl:
Revoluciones màximas admisible:
<90°C = 4000 giri/min.
90÷200°C = 3500 giri/min.
200÷350°C = 3150 giri/min.

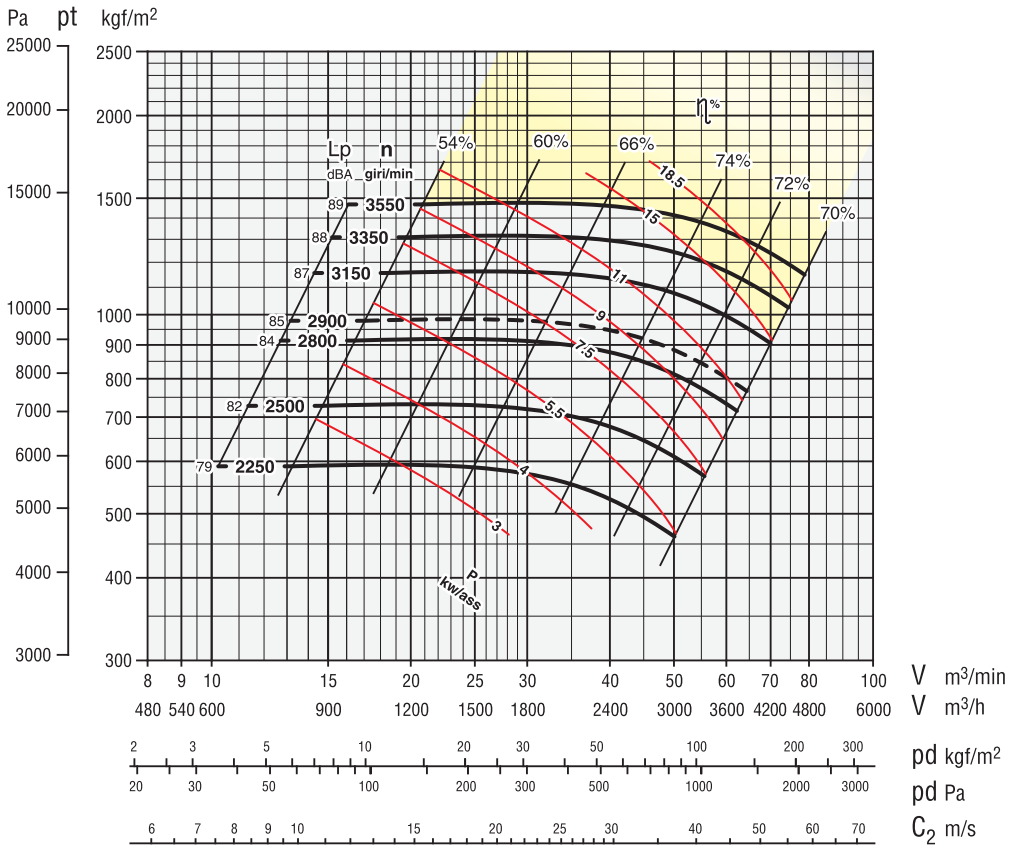

APRFc 711

ZONA IN GIALLO - Consultare ufficio tecnico
YELLOW ZONE - Consult technical office
ZONE EN JAUNE - Consulter le bureau technique
GELBE ZONE - Planungsbüro konsultieren
ZONA AMARILLA - Consultar la oficina técnica

n	KW*
3550 ⇨	11
3350 ⇨	9
3150 ⇨	9
2900 ⇨	7,5
2500 ⇨	5,5
2250 ⇨	4

Giri massimi ammissibili:
Maximum admissible rounds:
Tours maxima admissibles:
Höchste zulässige Drehzahl:
Revoluciones màximas admisible:
<90°C = 3550 giri/min.
90÷200°C = 3300 giri/min.
200÷350°C = 2900 giri/min.

kW* = POTENZA MINIMA DEL MOTORE
kW* = MINIMUM MOTOR POWER
kW* = PUISSANCE MINIME DU MOTEUR
kW* = MINDESTE LEISTUNG DES MOTORS
kW* = POTENCIA MÍNIMA DEL MOTOR

Tolleranza sulla rumorosità + 3 dBA
Noise level tolerance + 3 dBA
Tolérance sur niveau sonore + 3 dBA
Toleranz Schallpegel + 3 dBA
Tolerancia sobre la intensidad acústica + 3 dBA

kw assorbiti ventilatore tolleranza ± 3%
kw consumed fan tolerance ± 3%
Tolérance sur Pabs kw ± 3%
Toleranz der Wellenleistung ±3 %
kw absorbidos ventilador tolerancia ± 3%

Tolleranza sulla portata ± 5 %
Capacity tolerance ± 5 %
Fördertoleranz ± 5 %
Tolèrance sur le débit ± 5 %
Tolerancia en el caudal ± 5%

Secondo norme UNI EN ISO 5801
According to the UNI EN ISO 5801
Selon normes UNI EN ISO 5801
Rohrleitung nach UNI EN ISO 5801
Segun normas UNI EN ISO 5801

APRFc 801/901

APRFc 801

ZONA IN GIALLO - Consultare ufficio tecnico
YELLOW ZONE - Consult technical office
ZONE EN JAUNE - Consulter le bureau technique
GELBE ZONE - Planungsbüro konsultieren
ZONA AMARILLA - Consultar la oficina técnica

n	KW*
3350 ⇨	18,5
3150 ⇨	15
2950 ⇨	11
2800 ⇨	11
2500 ⇨	7,5
2250 ⇨	5,5
2000 ⇨	5,5

Giri massimi ammissibili:
Maximum admissible rounds:
Tours maxima admissibles:
Höchste zulässige Drehzahl:
Revoluciones màximas admisible:
<90°C = 3350 giri/min.
90÷200°C = 3000 giri/min.
200÷350°C = 2600 giri/min.

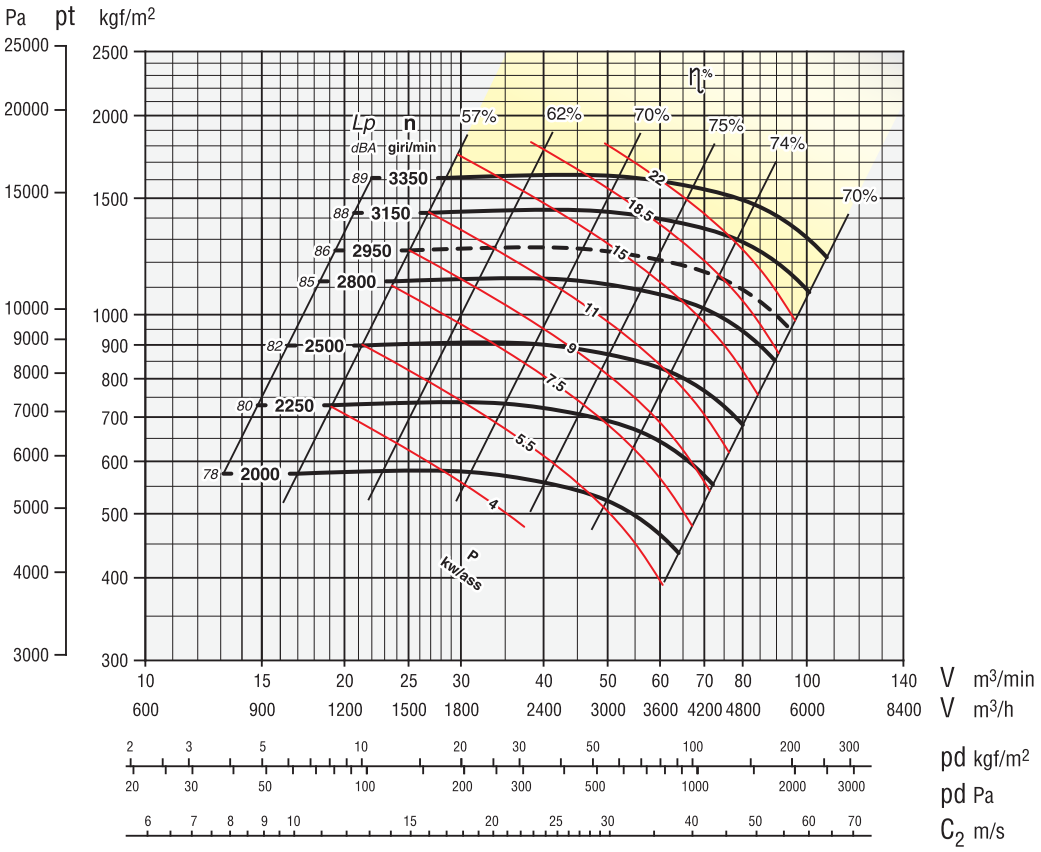

APRFc 901

ZONA IN GIALLO - Consultare ufficio tecnico
YELLOW ZONE - Consult technical office
ZONE EN JAUNE - Consulter le bureau technique
GELBE ZONE - Planungsbüro konsultieren
ZONA AMARILLA - Consultar la oficina técnica

n	KW*
3150 ⇨	22
2950 ⇨	18,5
2800 ⇨	18,5
2500 ⇨	15
2250 ⇨	11
2000 ⇨	7,5
1800 ⇨	5,5

Giri massimi ammissibili:
Maximum admissible rounds:
Tours maxima admissibles:
Höchste zulässige Drehzahl:
Revoluciones màximas admisible:
<90°C = 3150 giri/min.
90÷200°C = 2800 giri/min.
200÷350°C = 2450 giri/min.

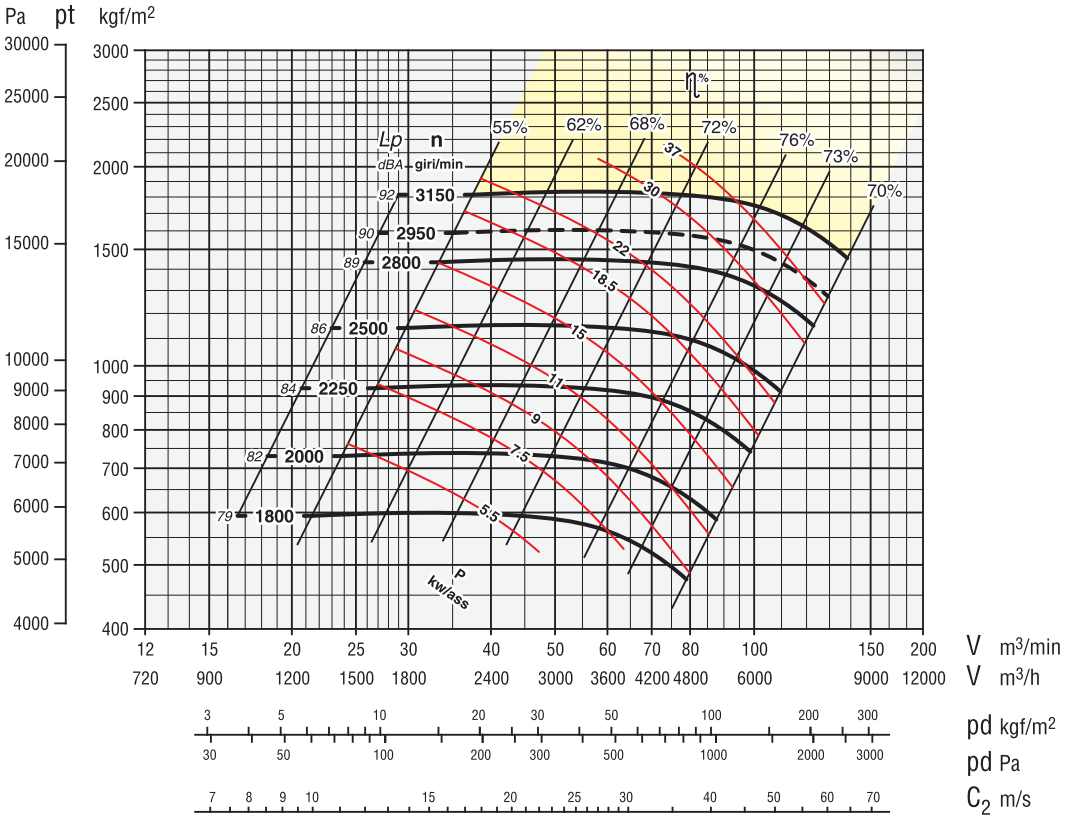

kW* = POTENZA MINIMA DEL MOTORE
kW* = MINIMUM MOTOR POWER
kW* = PUISSANCE MINIME DU MOTEUR
kW* = MINDESTE LEISTUNG DES MOTORS
kW* = POTENCIA MÍNIMA DEL MOTOR

Tolleranza sulla rumorosità + 3 dBA
Noise level tolerance + 3 dBA
Tolérance sur niveau sonore + 3 dBA
Toleranz Schallpegel + 3 dBA
Tolerancia sobre la intensidad acústica + 3 dBA

kw assorbiti ventilatore tolleranza ± 3%
kw consumed fan tolerance ± 3%
Tolérance sur Pabs kw ± 3%
Toleranz der Wellenleistung ±3 %
kw absorbidos ventilador tolerancia ± 3%

Tolleranza sulla portata ± 5 %
Capacity tolerance ± 5 %
Fördertoleranz ± 5 %
Tolèrance sur le débit ± 5 %
Tolerancia en el caudal ± 5%

Secondo norme UNI EN ISO 5801
According to the UNI EN ISO 5801
Selon normes UNI EN ISO 5801
Rohrleitung nach UNI EN ISO 5801
Segun normas UNI EN ISO 5801

APRFc 1001/1121

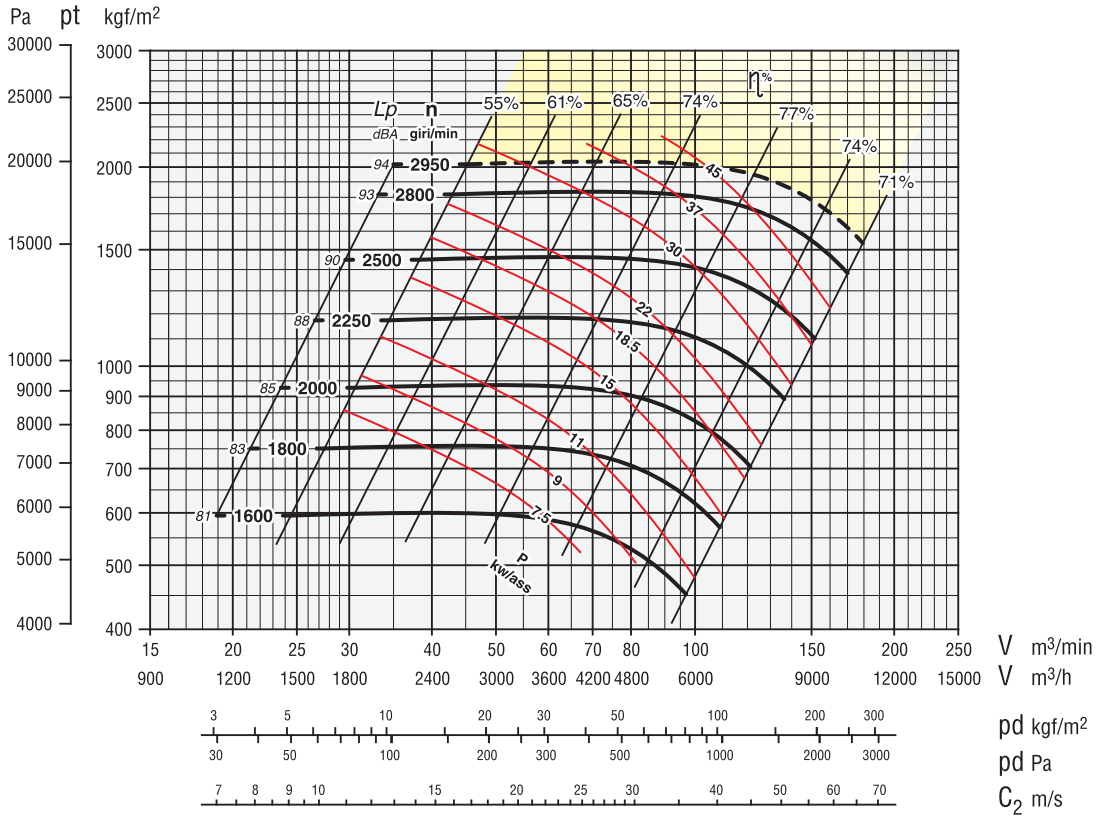

APRFc 1001

ZONA IN GIALLO - Consultare ufficio tecnico
YELLOW ZONE - Consult technical office
ZONE EN JAUNE - Consulter le bureau technique
GELBE ZONE - Planungsbüro konsultieren
ZONA AMARILLA - Consultar la oficina técnica

n	KW*
2950	⇨ 37
2800	⇨ 30
2500	⇨ 22
2250	⇨ 18,5
2000	⇨ 15
1800	⇨ 11
1600	⇨ 7,5

Giri massimi ammissibili:
Maximum admissible rounds:
Tours maxima admissibles:
Höchste zulässige Drehzahl:
Revoluciones màximas admisible:
<90°C = 2950 giri/min.
90÷200°C = 2700 giri/min.
200÷350°C = 2300 giri/min.

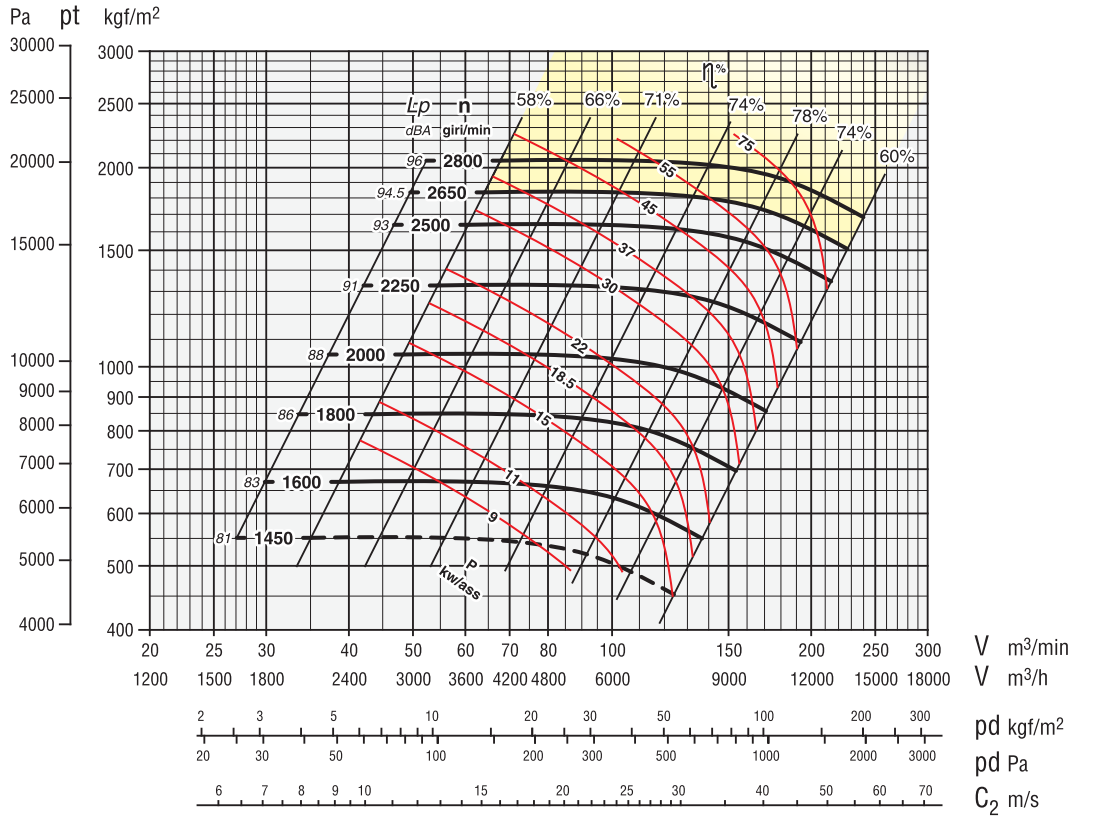

APRFc 1121

ZONA IN GIALLO - Consultare ufficio tecnico
YELLOW ZONE - Consult technical office
ZONE EN JAUNE - Consulter le bureau technique
GELBE ZONE - Planungsbüro konsultieren
ZONA AMARILLA - Consultar la oficina técnica

n	KW*
2800	⇨ 55
2500	⇨ 37
2250	⇨ 30
2000	⇨ 18,5
1800	⇨ 15
1600	⇨ 11
1450	⇨ 9

Giri massimi ammissibili:
Maximum admissible rounds:
Tours maxima admissibles:
Höchste zulässige Drehzahl:
Revoluciones màximas admisible:
<90°C = 2800 giri/min.
90÷200°C = 2500 giri/min.
200÷350°C = 2100 giri/min.

kW* = POTENZA MINIMA DEL MOTORE
kW* = MINIMUM MOTOR POWER
kW* = PUISSANCE MINIME DU MOTEUR
kW* = MINDESTE LEISTUNG DES MOTORS
kW* = POTENCIA MÍNIMA DEL MOTOR

Tolleranza sulla rumorosità + 3 dBA
Noise level tolerance + 3 dBA
Tolérance sur niveau sonore + 3 dBA
Toleranz Schallpegel + 3 dBA
Tolerancia sobre la intensidad acústica + 3 dBA

kw assorbiti ventilatore tolleranza ± 3%
kw consumed fan tolerance ± 3%
Tolérance sur Pabs kw ± 3%
Toleranz der Wellenleistung ±3 %
kw absorbidos ventilador tolerancia ± 3%

Tolleranza sulla portata ± 5 %
Capacity tolerance ± 5 %
Fördertoleranz ± 5 %
Tolèrance sur le débit ± 5 %
Tolerancia en el caudal ± 5%

Secondo norme UNI EN ISO 5801
According to the UNI EN ISO 5801
Selon normes UNI EN ISO 5801
Rohrleitung nach UNI EN ISO 5801
Segun normas UNI EN ISO 5801

APRFc 1251/1401

APRFc 1251

ZONA IN GIALLO - Consultare ufficio tecnico
YELLOW ZONE - Consult technical office
ZONE EN JAUNE - Consulter le bureau technique
GELBE ZONE - Planungsbüro konsultieren
ZONA AMARILLA - Consultar la oficina técnica

n	KW*
2500 ⇨	55
2250 ⇨	45
2000 ⇨	37
1800 ⇨	30
1600 ⇨	18,5
1470 ⇨	15
1250 ⇨	11

Giri massimi ammissibili:
Maximum admissible rounds:
Tours maxima admissibles:
Höchste zulässige Drehzahl:
Revoluciones màximas admisible:
<90°C = 2500 giri/min.
90÷200°C = 2250 giri/min.
200÷350°C = 1900 giri/min.

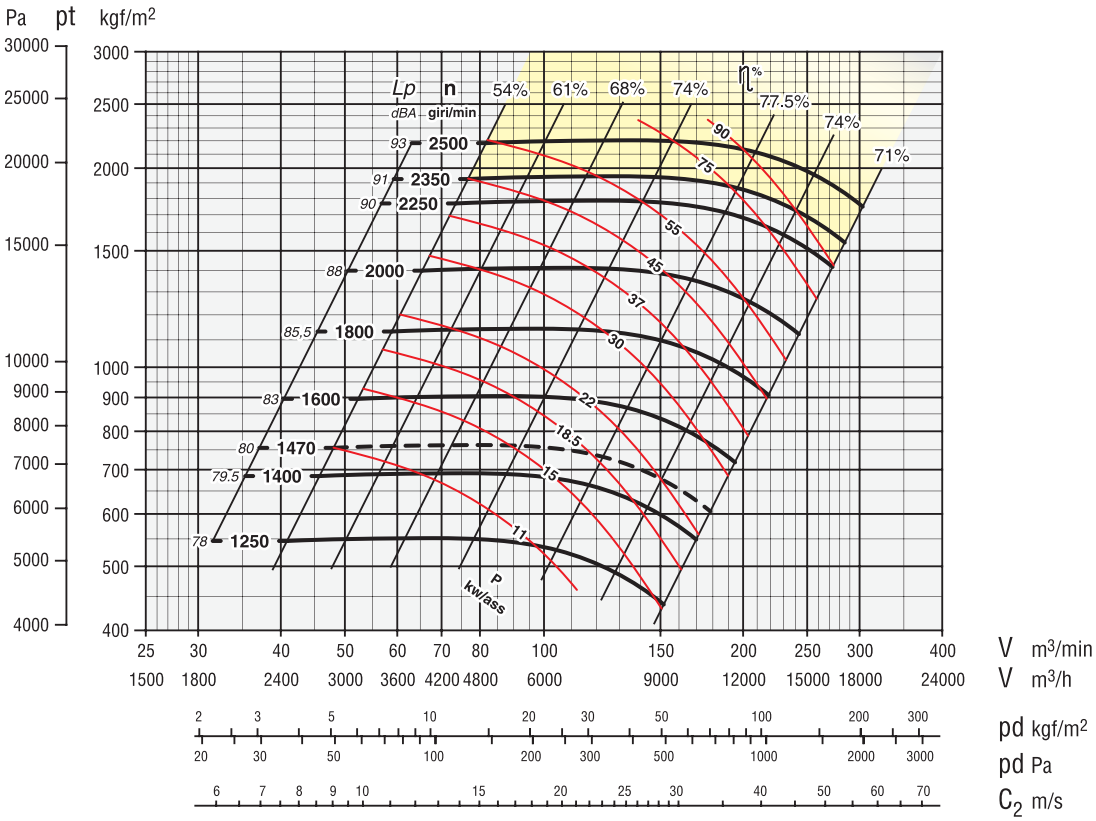

APRFc 1401

ZONA IN GIALLO - Consultare ufficio tecnico
YELLOW ZONE - Consult technical office
ZONE EN JAUNE - Consulter le bureau technique
GELBE ZONE - Planungsbüro konsultieren
ZONA AMARILLA - Consultar la oficina técnica

n	KW*
2250 ⇨	75
2000 ⇨	55
1800 ⇨	45
1600 ⇨	30
1470 ⇨	30
1250 ⇨	15
1120 ⇨	11

Giri massimi ammissibili:
Maximum admissible rounds:
Tours maxima admissibles:
Höchste zulässige Drehzahl:
Revoluciones màximas admisible:
<90°C = 2250 giri/min.
90÷200°C = 2000 giri/min.
200÷350°C = 1700 giri/min.

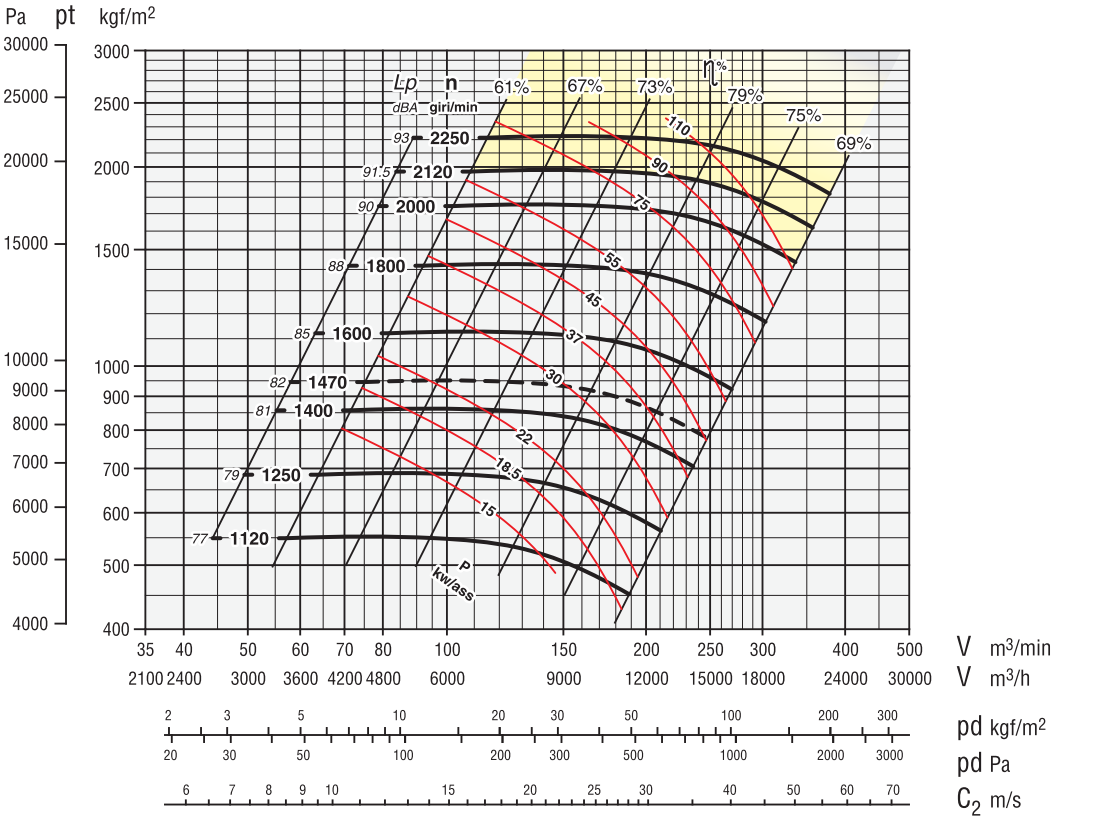

kW* = POTENZA MINIMA DEL MOTORE
kW* = MINIMUM MOTOR POWER
kW* = PUISSANCE MINIME DU MOTEUR
kW* = MINDESTE LEISTUNG DES MOTORS
kW* = POTENCIA MÍNIMA DEL MOTOR

Tolleranza sulla rumorosità + 3 dBA
Noise level tolerance + 3 dBA
Tolérance sur niveau sonore + 3 dBA
Toleranz Schallpegel + 3 dBA
Tolerancia sobre la intensidad acústica + 3 dBA

kw assorbiti ventilatore tolleranza ± 3%
kw consumed fan tolerance ± 3%
Tolérance sur Pabs kw ± 3%
Toleranz der Wellenleistung ±3 %
kw absorbidos ventilador tolerancia ± 3%

Tolleranza sulla portata ± 5 %
Capacity tolerance ± 5 %
Fördertoleranz ± 5 %
Tolèrance sur le débit ± 5 %
Tolerancia en el caudal ± 5%

Secondo norme UNI EN ISO 5801
According to the UNI EN ISO 5801
Selon normes UNI EN ISO 5801
Rohrleitung nach UNI EN ISO 5801
Segun normas UNI EN ISO 5801

APRFc 1601/1801

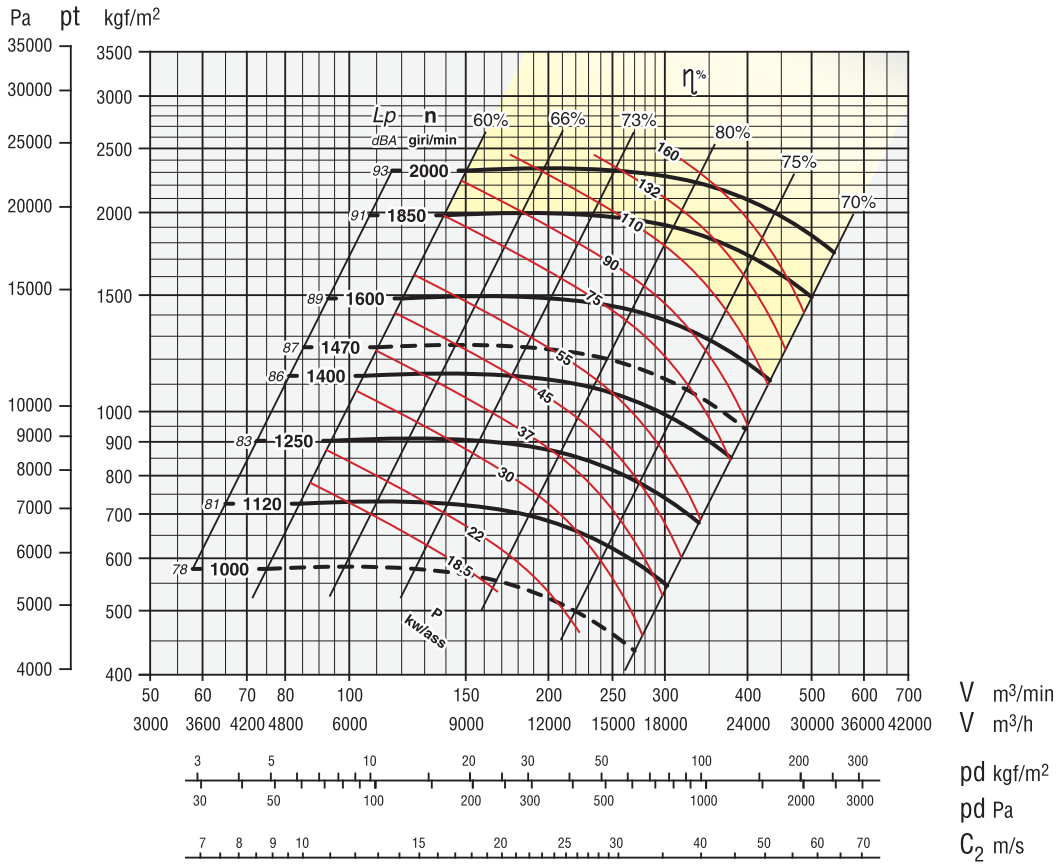

APRFc 1601

ZONA IN GIALLO - Consultare ufficio tecnico
YELLOW ZONE - Consult technical office
ZONE EN JAUNE - Consulter le bureau technique
GELBE ZONE - Planungsbüro konsultieren
ZONA AMARILLA - Consultar la oficina técnica

n	KW*
2000	⇨ 90
1800	⇨ 75
1600	⇨ 55
1470	⇨ 45
1250	⇨ 30
1120	⇨ 22
1000	⇨ 18,5

Giri massimi ammissibili:
Maximum admissible rounds:
Tours maxima admissibles:
Höchste zulässige Drehzahl:
Revoluciones màximas admisible:
<90°C = 2000 giri/min.
90÷200°C = 1800 giri/min.
200÷350°C = 1500 giri/min.

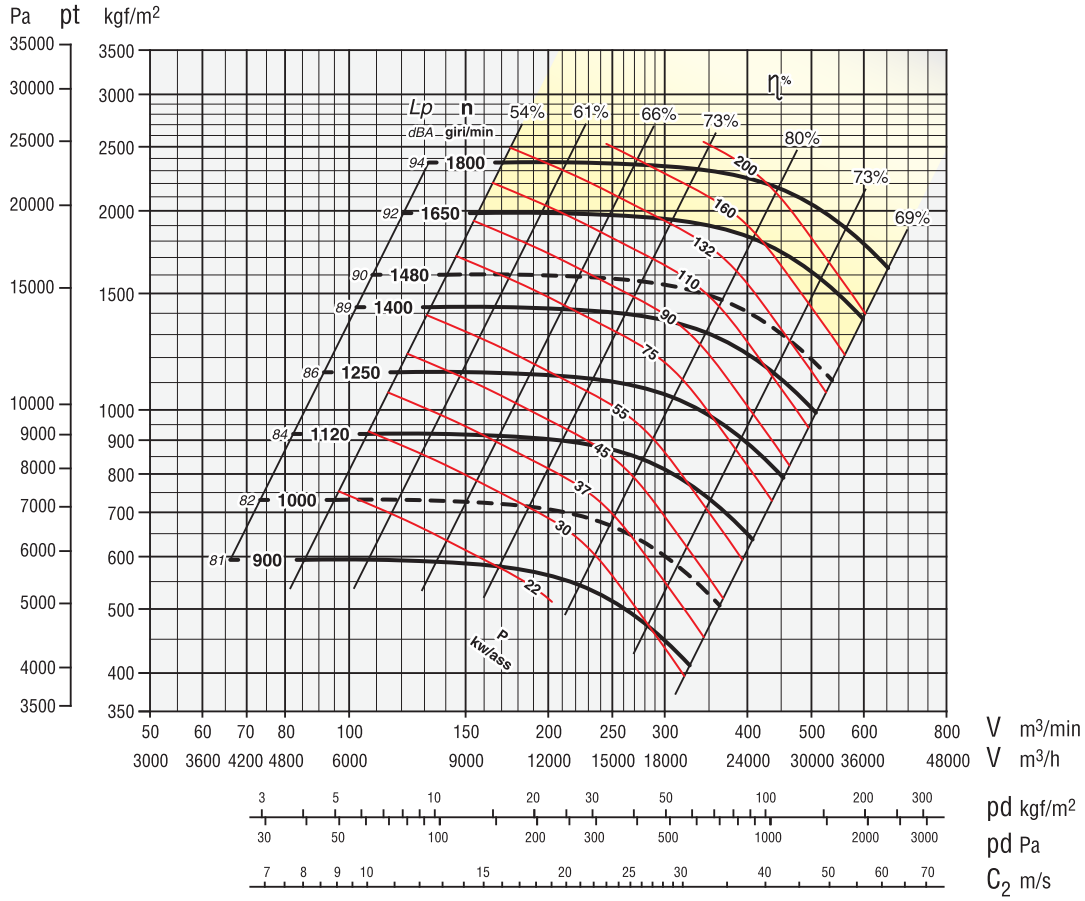

APRFc 1801

ZONA IN GIALLO - Consultare ufficio tecnico
YELLOW ZONE - Consult technical office
ZONE EN JAUNE - Consulter le bureau technique
GELBE ZONE - Planungsbüro konsultieren
ZONA AMARILLA - Consultar la oficina técnica

n	KW*
1800	⇨ 110
1650	⇨ 90
1480	⇨ 75
1250	⇨ 55
1120	⇨ 45
1000	⇨ 30
900	⇨ 22

Giri massimi ammissibili:
Maximum admissible rounds:
Tours maxima admissibles:
Höchste zulässige Drehzahl:
Revoluciones màximas admisible:
<90°C = 1800 giri/min.
90÷200°C = 1600 giri/min.
200÷350°C = 1350 giri/min.

kW* = POTENZA MINIMA DEL MOTORE
kW* = MINIMUM MOTOR POWER
kW* = PUISSANCE MINIME DU MOTEUR
kW* = MINDESTE LEISTUNG DES MOTORS
kW* = POTENCIA MÍNIMA DEL MOTOR

Tolleranza sulla rumorosità + 3 dBA
Noise level tolerance + 3 dBA
Tolérance sur niveau sonore + 3 dBA
Toleranz Schallpegel + 3 dBA
Tolerancia sobre la intensidad acústica + 3 dBA

kw assorbiti ventilatore tolleranza ± 3%
kw consumed fan tolerance ± 3%
Tolérance sur Pabs kw ± 3%
Toleranz der Wellenleistung ±3 %
kw absorbidos ventilador tolerancia ± 3%

Tolleranza sulla portata ± 5 %
Capacity tolerance ± 5 %
Fördertoleranz ± 5 %
Tolèrance sur le débit ± 5 %
Tolerancia en el caudal ± 5%

Secondo norme UNI EN ISO 5801
According to the UNI EN ISO 5801
Selon normes UNI EN ISO 5801
Rohrleitung nach UNI EN ISO 5801
Segun normas UNI EN ISO 5801

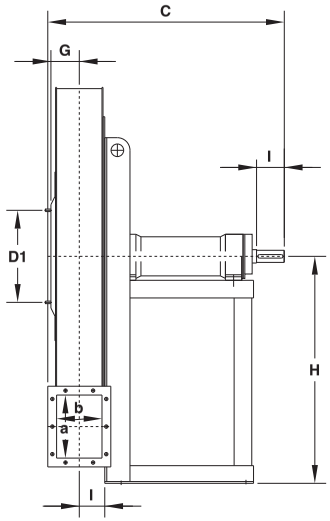

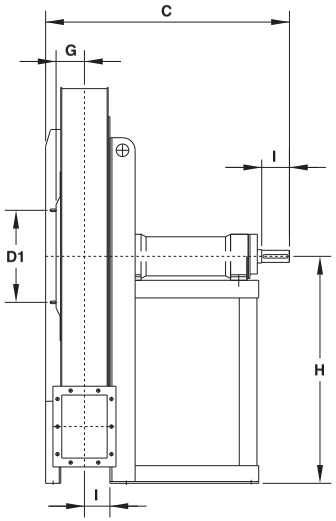

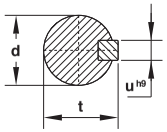

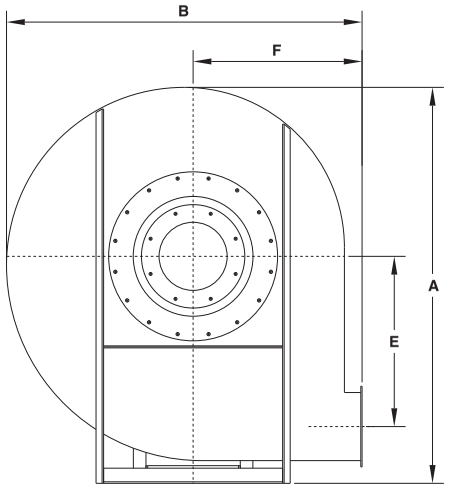

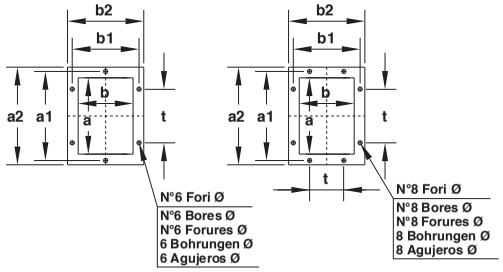

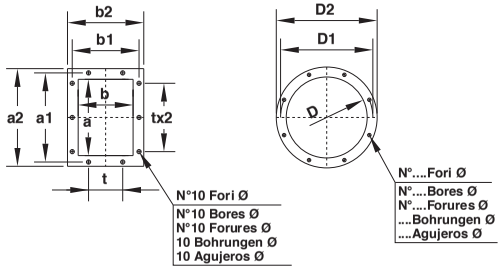

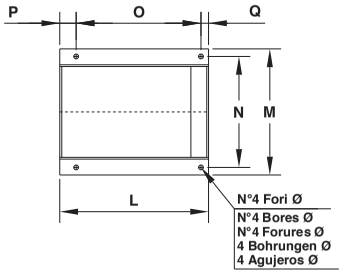

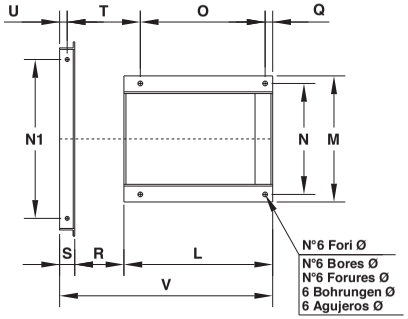

631 ÷ 901
Il ventilatore è orientabile
The fan is revolvable
Le ventilateur est orientable
Ventilatorgehäuse ist drehbar
El ventilador es orientable

1001 ÷ 1251
Il ventilatore non è orientabile
The fan is not revolvable
Le ventilateur n'est pas orientable
Ventilatorgehäuse ist nicht drehbar
El ventilador no es orientable

Tabella orientamenti
Table of discharge positions
Tableau d'orientation
Tabelle der Gehäusestellungen
Tabla de las orientaciones

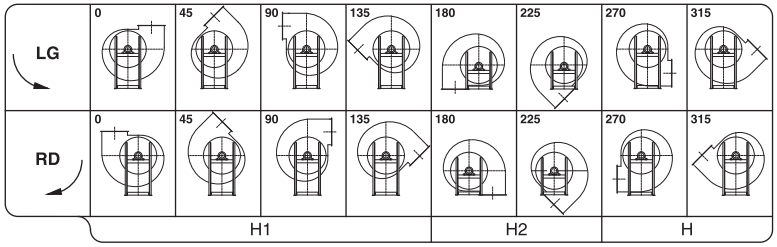

Tipo - Type -Typ - Tipo Ventilatore Fan Ventilateur Ventilator Ventilador	Ventilatore Fan Ventilateur Ventilator Ventilador										Basamento Base Chassis Sockel Base													Albero Shaft Arbre Welle Árbol					Flangia aspirante Inlet flange Bride a l'aspiration Flansch saugseitig Brida aspirante					Flangia premente Outlet flange Bride en refoulement Flansch drückseitig Brida impelente									Peso Weight Poids Gewicht Peso	PD^2 GD^2
	A	B	C	E	F	G	H	H_1	H_2	I	L	M	N	N_1	O	P	Q	R	S	T	U	V	Ø	d	toll	l	t	u	D	D_1	D_2	N°	Ø	a	b	a_1	b_1	a_2	b_2	t	N°	Ø	Kg	Kgm^2
APRFc 631	990	900	740	420	425	71	560	560	560	63	485	390	350	–	405	55	25	–	–	–	–	–	14	28	j6	60	31	8	205	241	275	8	11,5	160	112	200	153	230	182	112	6	11,5	102	3
APRFc 711	1120	1000	760	470	475	79	630	630	630	71	485	390	350	–	405	55	25	–	–	–	–	–	14	38	k6	80	41	10	229	265	299	8	11,5	180	125	219	167	250	195	112	6	11,5	140	5,6
APRFc 801	1250	1120	885	530	530	89	710	710	710	79	560	410	360	–	470	65	25	–	–	–	–	–	17	42	k6	110	45	12	255	292	325	8	11,5	200	140	241	182	270	210	112	8	11,5	190	9,5
APRFc 901	1410	1270	930	598	600	103	800	710	710	90	560	410	360	–	470	65	25	–	–	–	–	–	17	48	k6	110	51,5	14	286	332	366	8	11,5	224	160	265	200	294	230	112	8	11,5	275	18
APRFc 1001	1580	1410	1030	675	670	113	900	800	800	101	650	500	440	630	555	–	30	195	60	290	30	905	19	48	k6	110	51,5	14	321	366	401	8	11,5	250	180	292	219	320	250	112	10	11,5	400	29
APRFc 1121	1780	1600	1075	742	750	136	1000	900	900	124	650	500	440	710	555	–	30	240	60	335	30	950	19	55	m6	110	59	16	361	405	441	8	11,5	315	224	366	273	395	304	125	10	11,5	500	48
APRFc 1251	1950	1720	1097	820	800	148	1120	1000	1000	137	650	500	440	800	555	–	30	265	60	360	30	975	19	55	m6	110	59	16	406	448	486	12	11,5	355	250	405	300	435	330	125	10	11,5	650	80

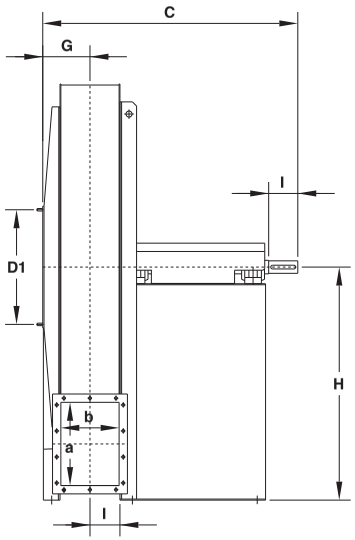

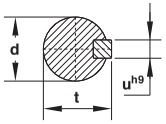

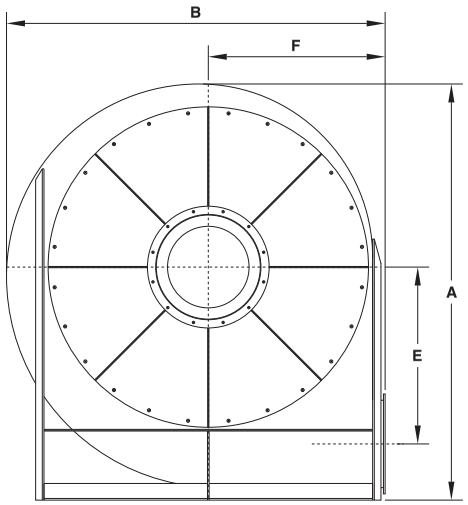

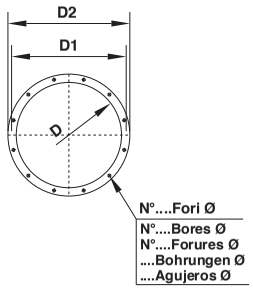

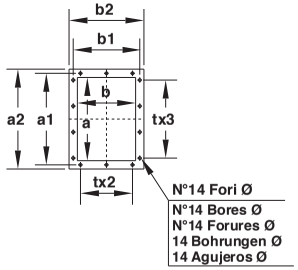

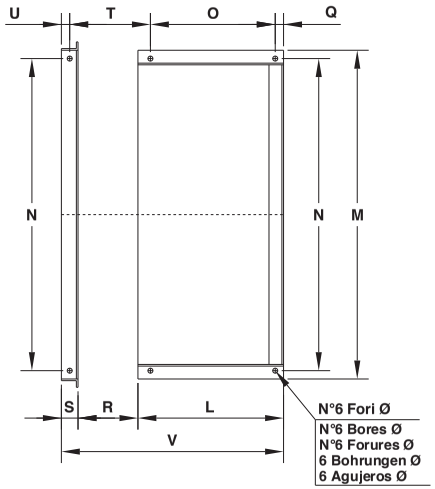

Il ventilatore non è orientabile
The fan is not revolvable
Le ventilateur n'est pas orientable
Ventilatorgehäuse ist nicht drehbar
El ventilador no es orientable

Tabella orientamenti
Table of discharge positions

Tableau d'orientation
Tabelle der Gehäusestellungen

Tabla de las orientaciones

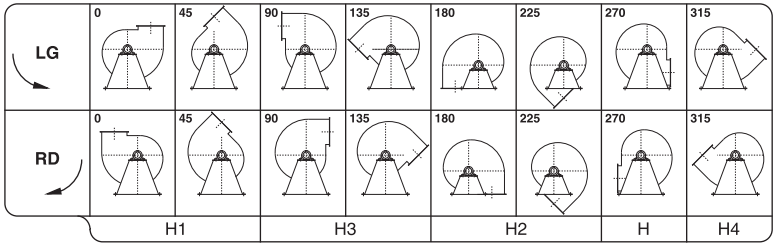

Tipo - Type -Typ - Tipo	Ventilatore Fan Ventilateur Ventilator Ventilador												Basamento Base Chassis Sockel Base											Albero Shaft Arbre Welle Árbol					Flangia aspirante Inlet flange Bride a l'aspiration Flansch saugseitig Brida aspirante					Flangia premente Outlet flange Bride en refoulement Flansch drückseitig Brida impelente										Peso Weight Poids Gewicht Peso	PD^2 GD^2
Ventilatore Fan Ventilateur Ventilator Ventilador	A	B	C	E	F	G	H	H_1	H_2	H_3	H_4	I	L	M	N	O	Q	R	S	T	U	V	Ø	d	toll	l	t	u	D	D_1	D_2	N°	Ø	a	b	a_1	b_1	a_2	b_2	t	N°	Ø	Kg	Kgm^2
APRFc 1401	2180	1930	1250	920	900	227	1250	1060	900	950	1120	144	700	1580	1500	600	35	288	80	393	40	1068	21	60	m6	140	64	18	506	551	586	12	11,5	400	280	448	332	480	360	125	14	11,5	850	130
APRFc 1601	2400	2150	1270	1025	1000	254	1350	1180	1000	1060	1250	162	700	1780	1700	600	35	325	80	430	40	1105	21	65	m6	140	69	18	566	629	666	16	11,5	450	315	497	366	530	395	125	14	11,5	1120	205
APRFc 1801	2670	2410	1400	1150	1120	277	1500	1320	1120	1180	1400	183	785	1900	1800	670	40	365	100	490	50	1250	24	70	m6	140	74,5	20	638	698	738	16	13	500	355	551	405	580	435	125	14	11,5	1480	375

APRGc 501/561

APRGc 501

ZONA IN GIALLO - Consultare ufficio tecnico
YELLOW ZONE - Consult technical office
ZONE EN JAUNE - Consulter le bureau technique
GELBE ZONE - Planungsbüro konsultieren
ZONA AMARILLA - Consultar la oficina técnica

Giri massimi ammissibili:
Maximum admissible rounds:
Tours maxima admissibles:
Höchste zulässige Drehzahl:
Revoluciones màximas admisible:
<90°C = 4500 giri/min.
90÷200°C = 3800 giri/min.
200÷350°C = 3400 giri/min.

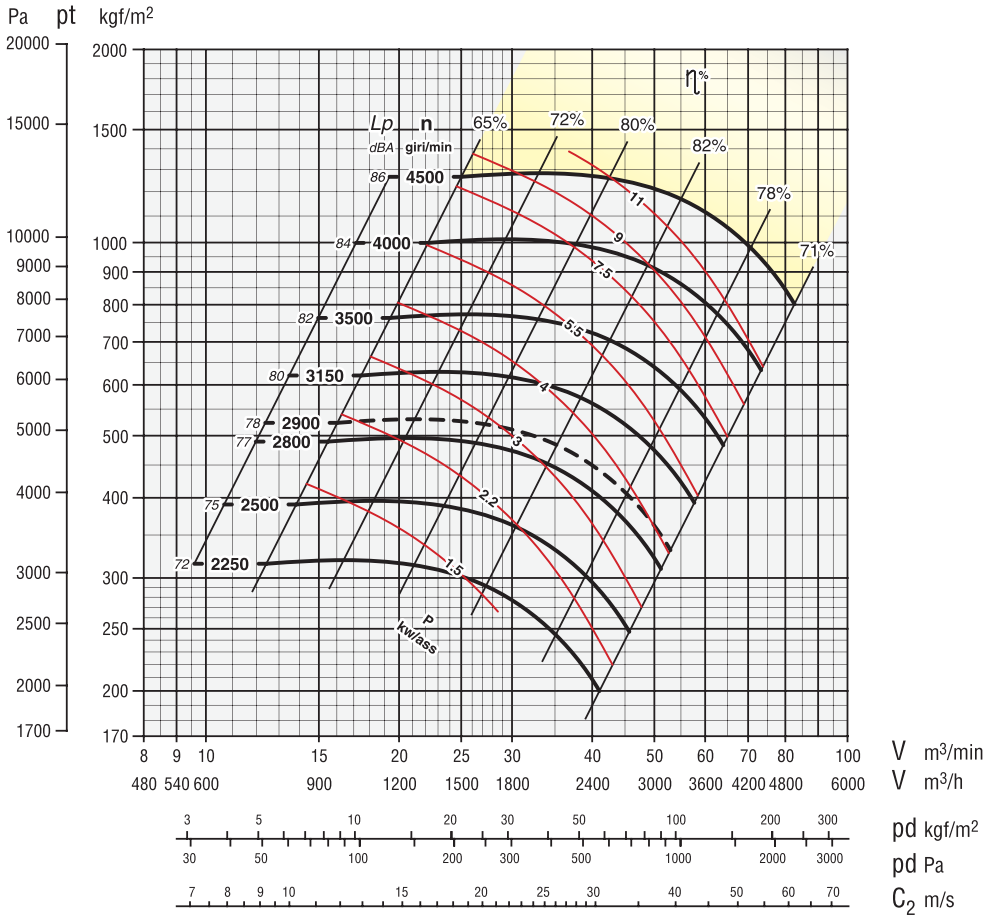

APRGc 561

ZONA IN GIALLO - Consultare ufficio tecnico
YELLOW ZONE - Consult technical office
ZONE EN JAUNE - Consulter le bureau technique
GELBE ZONE - Planungsbüro konsultieren
ZONA AMARILLA - Consultar la oficina técnica

Giri massimi ammissibili:
Maximum admissible rounds:
Tours maxima admissibles:
Höchste zulässige Drehzahl:
Revoluciones màximas admisible:
<90°C = 4250 giri/min.
90÷200°C = 3600 giri/min.
200÷350°C = 3200 giri/min.

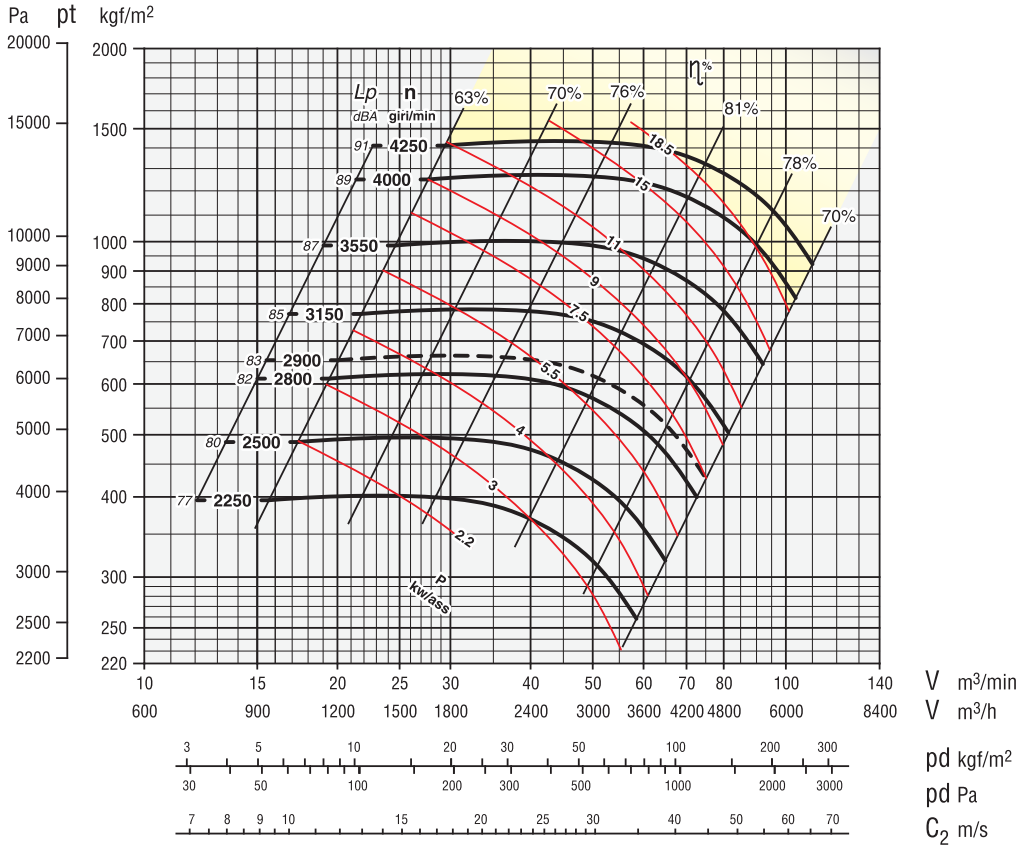

Tolleranza sulla rumorosità + 3 dBA
Noise level tolerance + 3 dBA
Tolérance sur niveau sonore + 3 dBA
Toleranz Schallpegel + 3 dBA
Tolerancia sobre la intensidad acústica + 3 dBA

kw assorbiti ventilatore tolleranza ± 3%
kw consumed fan tolerance ± 3%
Tolérance sur Pabs kw ± 3%
Toleranz der Wellenleistung ±3 %
kw absorbidos ventilador tolerancia ± 3%

Tolleranza sulla portata ± 5 %
Capacity tolerance ± 5 %
Tolérance sur le débit ± 5 %
Fördertoleranz ± 5 %
Tolèrance sur le débit ± 5 %
Tolerancia en el caudal ± 5%

Secondo norme UNI EN ISO 5801:2009 (UNI 10531:1995)
According to the UNI EN ISO 5801:2009 (UNI 10531:1995)
Selon normes UNI EN ISO 5801:2009 (UNI 10531:1995)
Rohrleitung nach UNI EN ISO 5801:2009 (UNI 10531:1995)
Segun normas UNI EN ISO 5801:2009 (UNI 10531:1995)

CARATTERISTICHE serie
SPECIFICATIONS series
CARACTÉRISTIQUES série
EIGENSCHAFTEN serie
CARACTERÍSTICAS serie

APRGc 631/711

euroventilatori® international
VENTILATORI INDUSTRIALI INDUSTRIAL FANS

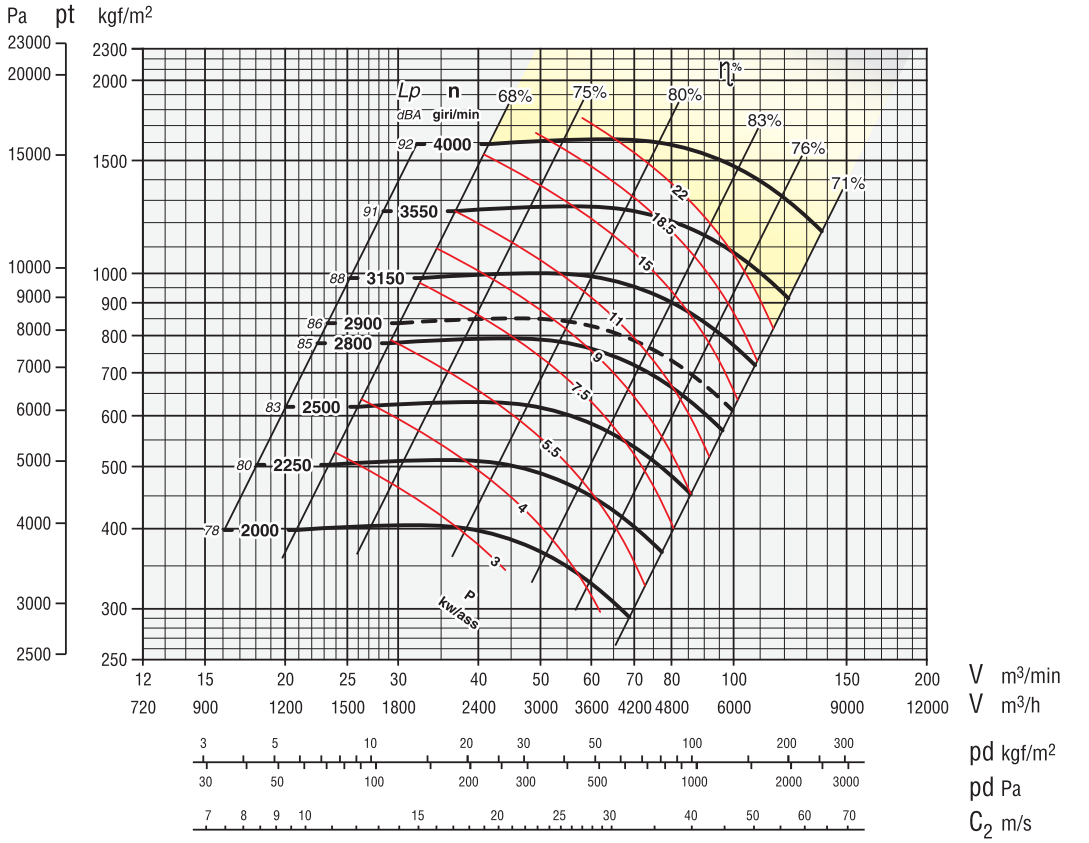

APRGc 631

ZONA IN GIALLO - Consultare ufficio tecnico
YELLOW ZONE - Consult technical office
ZONE EN JAUNE - Consulter le bureau technique
GELBE ZONE - Planungsbüro konsultieren
ZONA AMARILLA - Consultar la oficina técnica

Giri massimi ammissibili:
Maximum admissible rounds:
Tours maxima admissibles:
Höchste zulässige Drehzahl:
Revoluciones màximas admisible:
<90°C = 4000 giri/min.
90÷200°C = 3400 giri/min.
200÷350°C = 3050 giri/min.

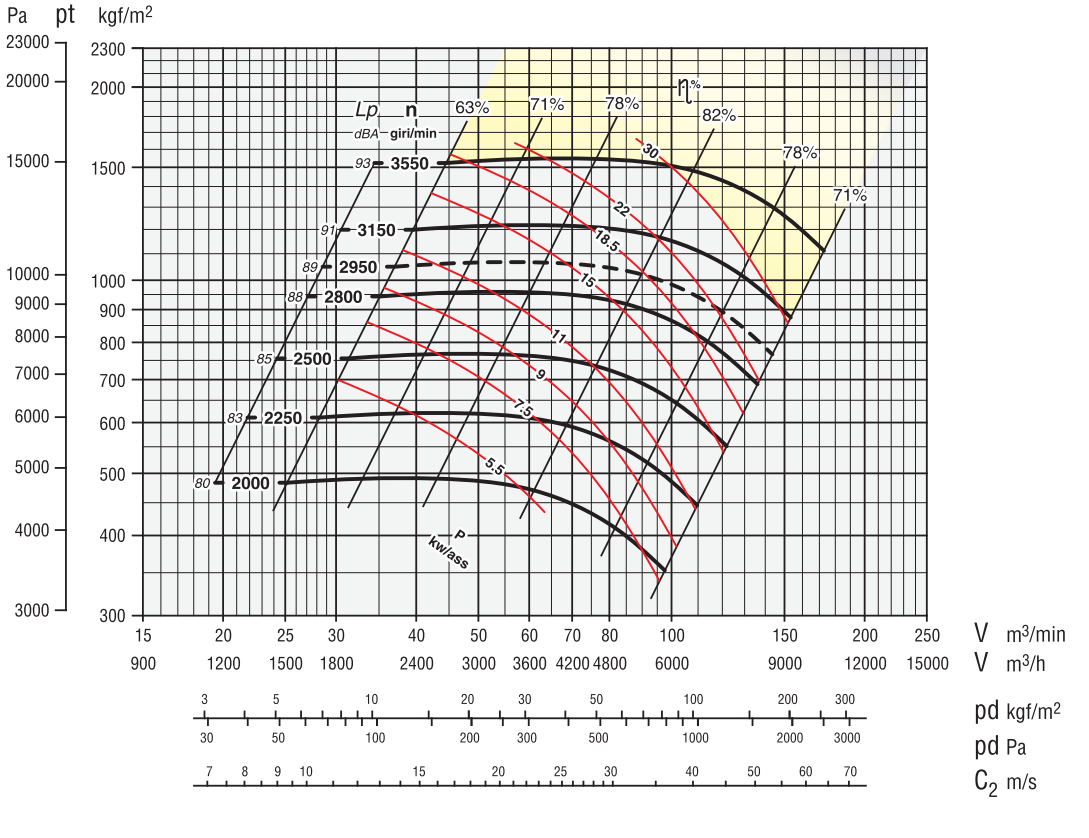

APRGc 711

ZONA IN GIALLO - Consultare ufficio tecnico
YELLOW ZONE - Consult technical office
ZONE EN JAUNE - Consulter le bureau technique
GELBE ZONE - Planungsbüro konsultieren
ZONA AMARILLA - Consultar la oficina técnica

Giri massimi ammissibili:
Maximum admissible rounds:
Tours maxima admissibles:
Höchste zulässige Drehzahl:
Revoluciones màximas admisible:
<90°C = 3550 giri/min.
90÷200°C = 3150 giri/min.
200÷350°C = 2800 giri/min.

Tolleranza sulla rumorosità + 3 dBA
Noise level tolerance + 3 dBA
Tolérance sur niveau sonore + 3 dBA
Toleranz Schallpegel + 3 dBA
Tolerancia sobre la intensidad acústica + 3 dBA

kw assorbiti ventilatore tolleranza ± 3%
kw consumed fan tolerance ± 3%
Tolérance sur Pabs kw ± 3%
Toleranz der Wellenleistung ±3 %
kw absorbidos ventilador tolerancia ± 3%

Tolleranza sulla portata ± 5 %
Capacity tolerance ± 5 %
Fördertoleranz ± 5 %
Tolèrance sur le débit ± 5 %
Tolerancia en el caudal ± 5%

Secondo norme UNI EN ISO 5801:2009 (UNI 10531:1995)
According to the UNI EN ISO 5801:2009 (UNI 10531:1995)
Selon normes UNI EN ISO 5801:2009 (UNI 10531:1995)
Rohrleitung nach UNI EN ISO 5801:2009 (UNI 10531:1995)
Segun normas UNI EN ISO 5801:2009 (UNI 10531:1995)

APRGc 801/901

APRGc 801

ZONA IN GIALLO - Consultare ufficio tecnico
YELLOW ZONE - Consult technical office
ZONE EN JAUNE - Consulter le bureau technique
GELBE ZONE - Planungsbüro konsultieren
ZONA AMARILLA - Consultar la oficina técnica

Giri massimi ammissibili:
Maximum admissible rounds:
Tours maxima admissibles:
Höchste zulässige Drehzahl:
Revoluciones màximas admisible:
<90°C = 3350 giri/min.
90÷200°C = 2950 giri/min.
200÷350°C = 2650 giri/min.

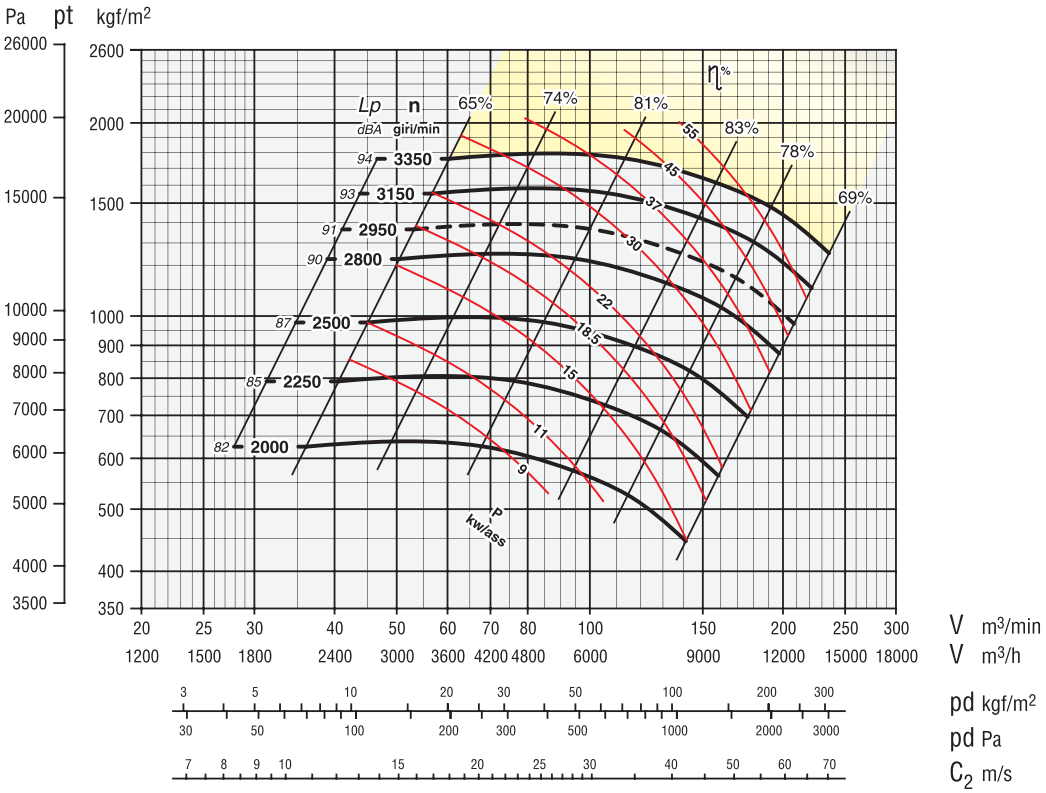

APRGc 901

ZONA IN GIALLO - Consultare ufficio tecnico
YELLOW ZONE - Consult technical office
ZONE EN JAUNE - Consulter le bureau technique
GELBE ZONE - Planungsbüro konsultieren
ZONA AMARILLA - Consultar la oficina técnica

Giri massimi ammissibili:
Maximum admissible rounds:
Tours maxima admissibles:
Höchste zulässige Drehzahl:
Revoluciones màximas admisible:
<90°C = 3150 giri/min.
90÷200°C = 2700 giri/min.
200÷350°C = 2400 giri/min.

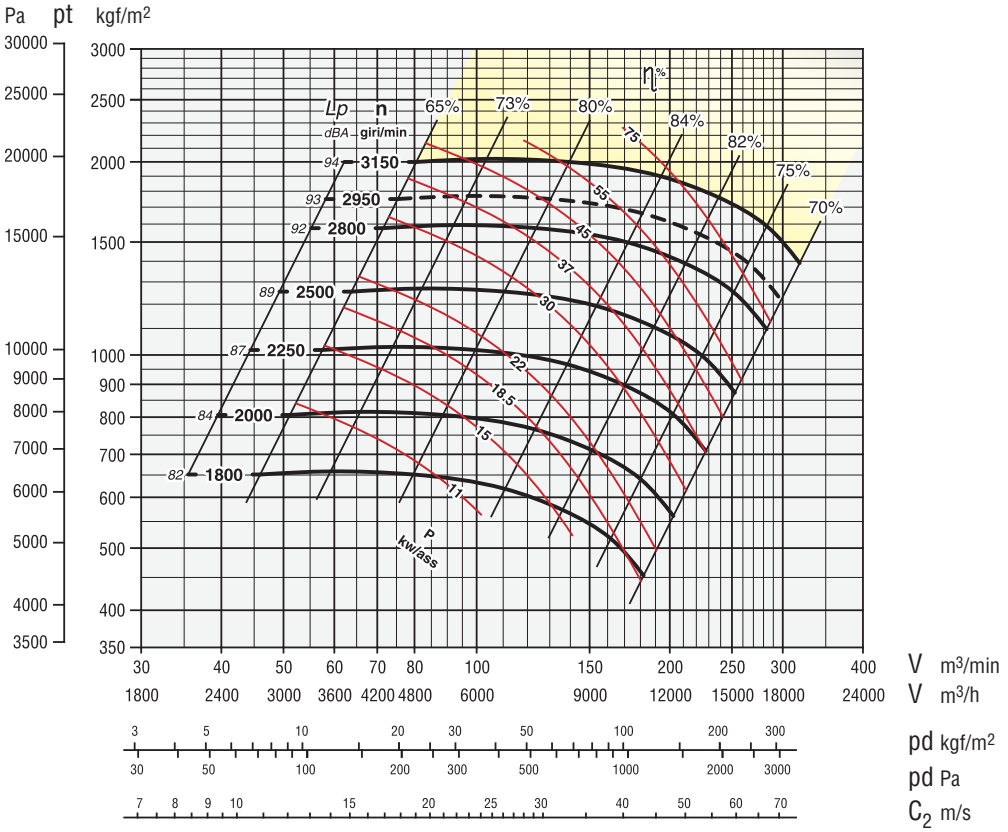

Tolleranza sulla rumorosità + 3 dBA
Noise level tolerance + 3 dBA
Tolérance sur niveau sonore + 3 dBA
Toleranz Schallpegel + 3 dBA
Tolerancia sobre la intensidad acústica + 3 dBA

kw assorbiti ventilatore tolleranza ± 3%
kw consumed fan tolerance ± 3%
Tolérance sur Pabs kw ± 3%
Toleranz der Wellenleistung ±3 %
kw absorbidos ventilador tolerancia ± 3%

Tolleranza sulla portata ± 5 %
Capacity tolerance ± 5 %
Fördertoleranz ± 5 %
Tolèrance sur le débit ± 5 %
Tolerancia en el caudal ± 5%

Secondo norme UNI EN ISO 5801:2009 (UNI 10531:1995)
According to the UNI EN ISO 5801:2009 (UNI 10531:1995)
Selon normes UNI EN ISO 5801:2009 (UNI 10531:1995)
Rohrleitung nach UNI EN ISO 5801:2009 (UNI 10531:1995)
Segun normas UNI EN ISO 5801:2009 (UNI 10531:1995)

CARATTERISTICHE serie
SPECIFICATIONS series
CARACTÉRISTIQUES série
EIGENSCHAFTEN serie
CARACTERÍSTICAS serie

APRGc 1001/1121

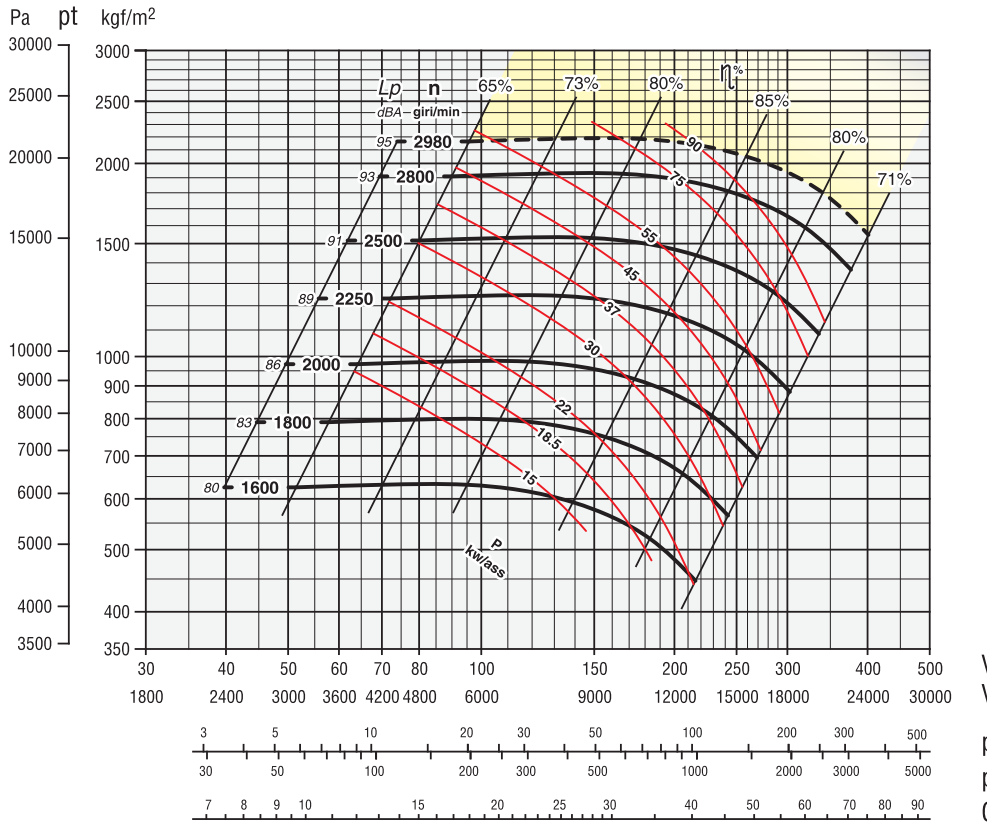

APRGc 1001

ZONA IN GIALLO - Consultare ufficio tecnico
YELLOW ZONE - Consult technical office
ZONE EN JAUNE - Consulter le bureau technique
GELBE ZONE - Planungsbüro konsultieren
ZONA AMARILLA - Consultar la oficina técnica

Giri massimi ammissibili:
Maximum admissible rounds:
Tours maxima admissibles:
Höchste zulässige Drehzahl:
Revoluciones màximas admisible:
<90°C = 2980 giri/min.
90÷200°C = 2600 giri/min.
200÷350°C = 2250 giri/min.

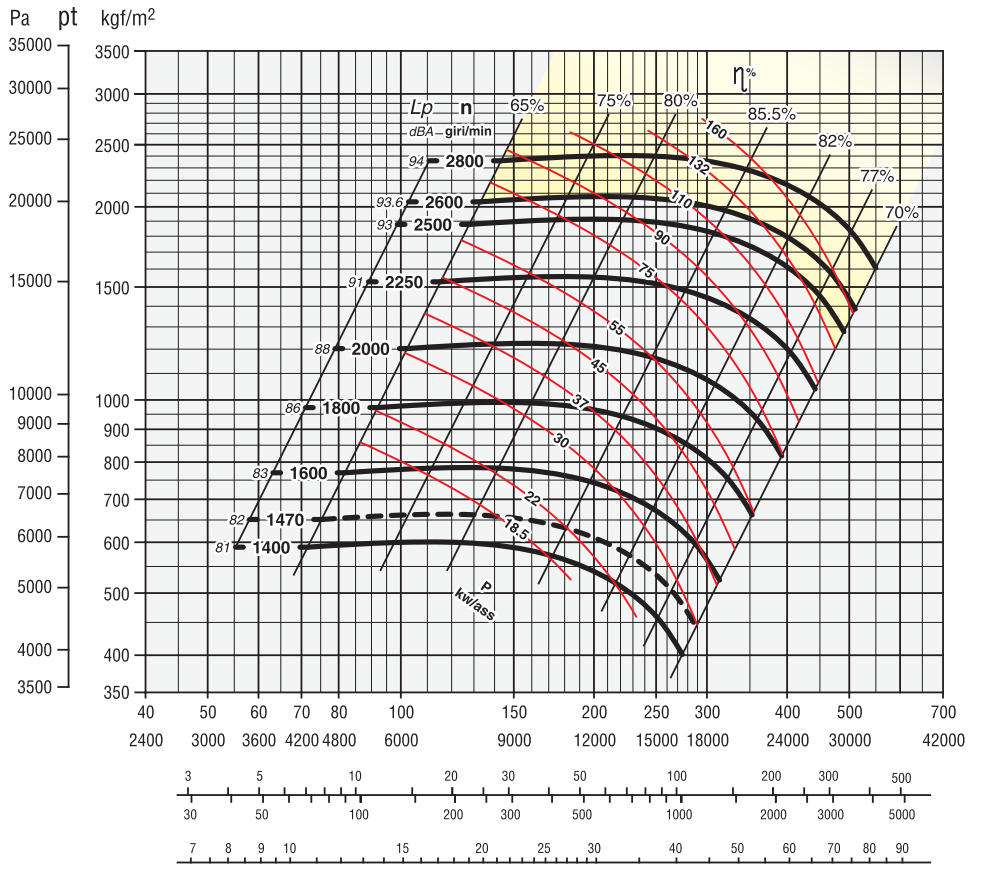

APRGc 1121

ZONA IN GIALLO - Consultare ufficio tecnico
YELLOW ZONE - Consult technical office
ZONE EN JAUNE - Consulter le bureau technique
GELBE ZONE - Planungsbüro konsultieren
ZONA AMARILLA - Consultar la oficina técnica

Giri massimi ammissibili:
Maximum admissible rounds:
Tours maxima admissibles:
Höchste zulässige Drehzahl:
Revoluciones màximas admisible:
<90°C = 2800 giri/min.
90÷200°C = 2400 giri/min.
200÷350°C = 2050 giri/min.

Tolleranza sulla rumorosità + 3 dBA
Noise level tolerance + 3 dBA
Tolérance sur niveau sonore + 3 dBA
Toleranz Schallpegel + 3 dBA
Tolerancia sobre la intensidad acústica + 3 dBA

kw assorbiti ventilatore tolleranza ± 3%
kw consumed fan tolerance ± 3%
Tolérance sur Pabs kw ± 3%
Toleranz der Wellenleistung ±3 %
kw absorbidos ventilador tolerancia ± 3%

Tolleranza sulla portata ± 5 %
Capacity tolerance ± 5 %
Fördertoleranz ± 5 %
Tolèrance sur le débit ± 5 %
Tolerancia en el caudal ± 5%

Secondo norme UNI EN ISO 5801:2009 (UNI 10531:1995)
According to the UNI EN ISO 5801:2009 (UNI 10531:1995)
Selon normes UNI EN ISO 5801:2009 (UNI 10531:1995)
Rohrleitung nach UNI EN ISO 5801:2009 (UNI 10531:1995)
Segun normas UNI EN ISO 5801:2009 (UNI 10531:1995)

APRGc 1251/1401

APRGc 1251

ZONA IN GIALLO - Consultare ufficio tecnico
YELLOW ZONE - Consult technical office
ZONE EN JAUNE - Consulter le bureau technique
GELBE ZONE - Planungsbüro konsultieren
ZONA AMARILLA - Consultar la oficina técnica

Giri massimi ammissibili:
Maximum admissible rounds:
Tours maxima admissibles:
Höchste zulässige Drehzahl:
Revoluciones màximas admisible:
<90°C = 2500 giri/min.
90÷200°C = 2150 giri/min.
200÷350°C = 1850 giri/min.

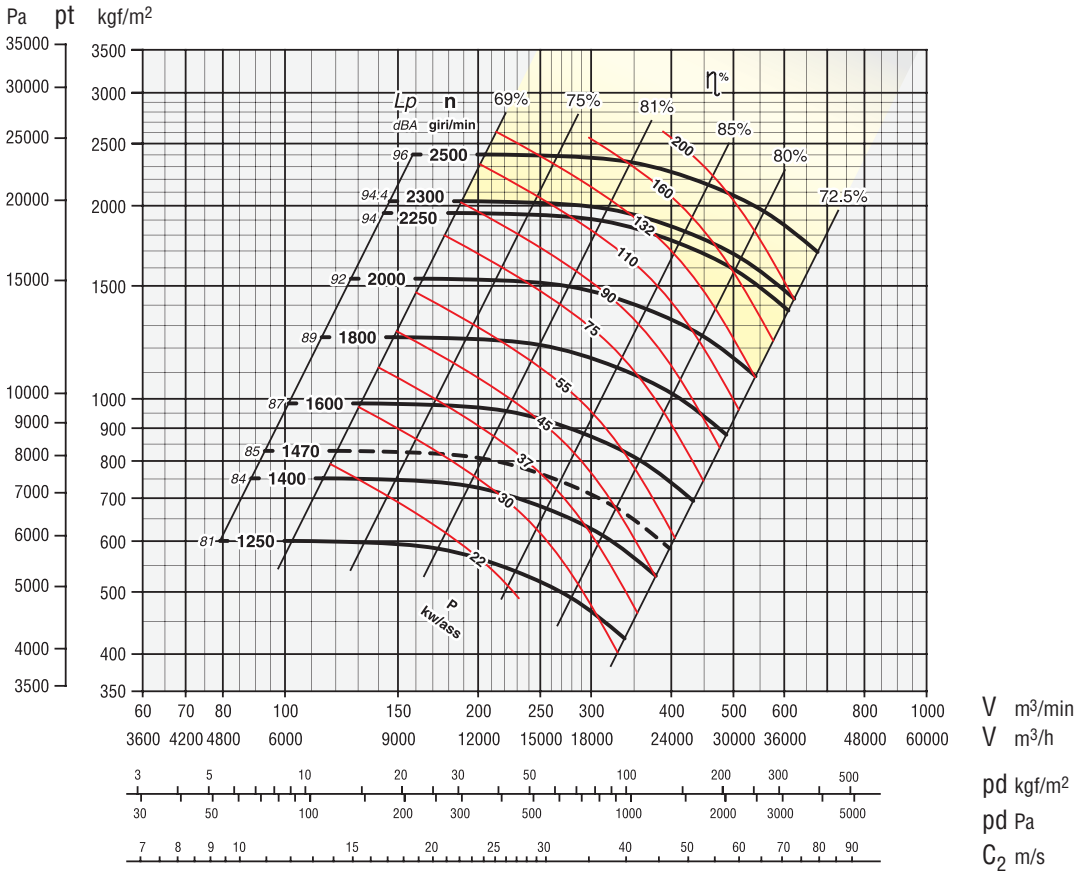

APRGc 1401

ZONA IN GIALLO - Consultare ufficio tecnico
YELLOW ZONE - Consult technical office
ZONE EN JAUNE - Consulter le bureau technique
GELBE ZONE - Planungsbüro konsultieren
ZONA AMARILLA - Consultar la oficina técnica

Giri massimi ammissibili:
Maximum admissible rounds:
Tours maxima admissibles:
Höchste zulässige Drehzahl:
Revoluciones màximas admisible:
<90°C = 2250 giri/min.
90÷200°C = 1850 giri/min.
200÷350°C = 1600 giri/min.

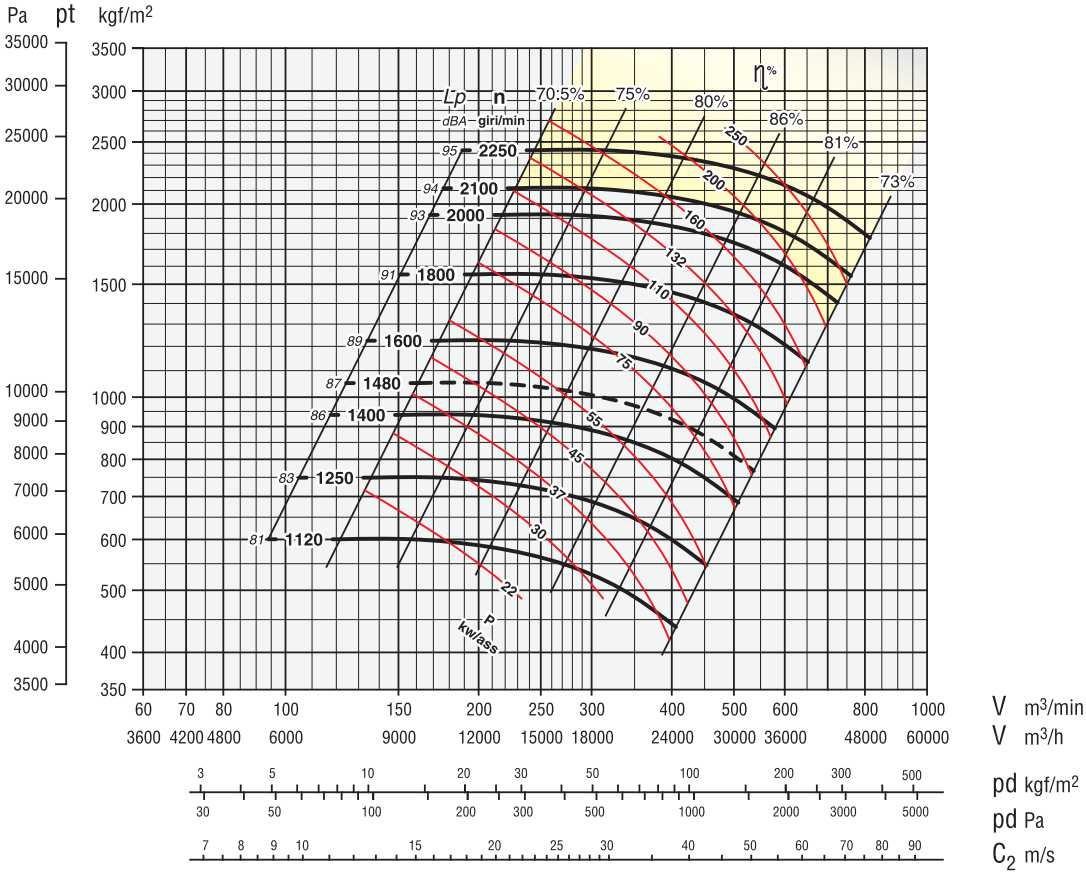

Tolleranza sulla rumorosità + 3 dBA
Noise level tolerance + 3 dBA
Tolérance sur niveau sonore + 3 dBA
Toleranz Schallpegel + 3 dBA
Tolerancia sobre la intensidad acústica + 3 dBA

kw assorbiti ventilatore tolleranza ± 3%
kw consumed fan tolerance ± 3%
Tolérance sur Pabs kw ± 3%
Toleranz der Wellenleistung ±3 %
kw absorbidos ventilador tolerancia ± 3%

Tolleranza sulla portata ± 5 %
Capacity tolerance ± 5 %
Fördertoleranz ± 5 %
Tolèrance sur le débit ± 5 %
Tolerancia en el caudal ± 5%

Secondo norme UNI EN ISO 5801:2009 (UNI 10531:1995)
According to the UNI EN ISO 5801:2009 (UNI 10531:1995)
Selon normes UNI EN ISO 5801:2009 (UNI 10531:1995)
Rohrleitung nach UNI EN ISO 5801:2009 (UNI 10531:1995)
Segun normas UNI EN ISO 5801:2009 (UNI 10531:1995)

APRGc 1601/1801

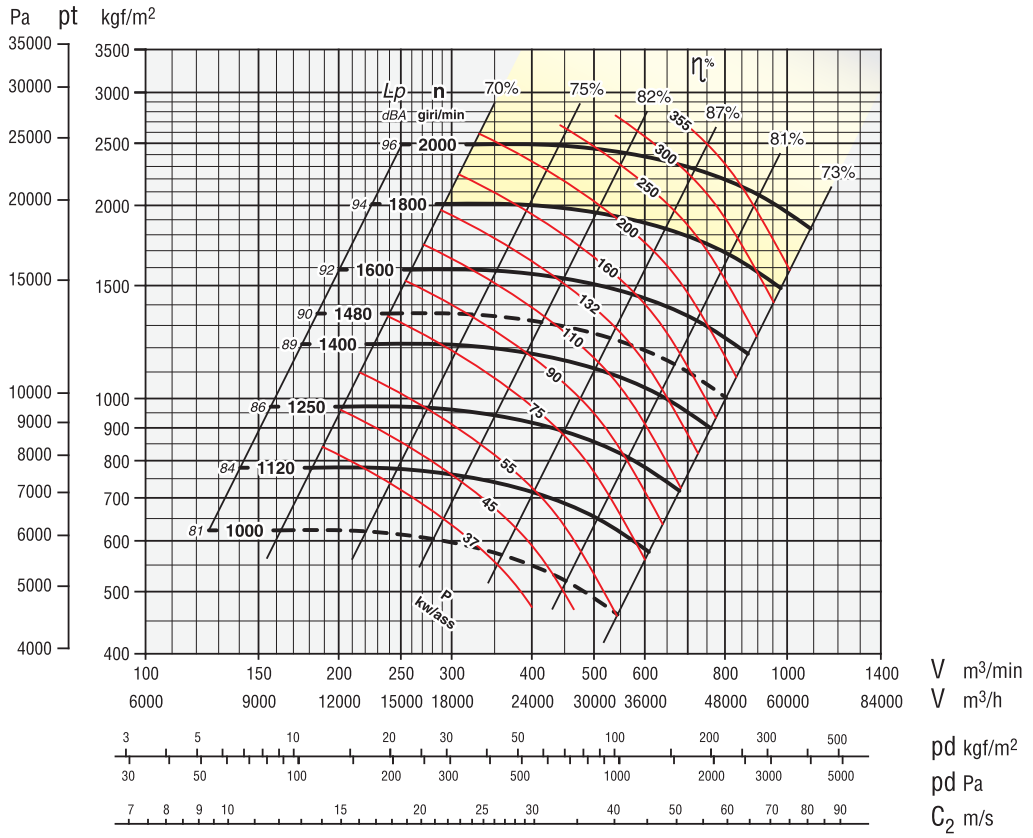

APRGc 1601

ZONA IN GIALLO - Consultare ufficio tecnico
YELLOW ZONE - Consult technical office
ZONE EN JAUNE - Consulter le bureau technique
GELBE ZONE - Planungsbüro konsultieren
ZONA AMARILLA - Consultar la oficina técnica

Giri massimi ammissibili:
Maximum admissible rounds:
Tours maxima admissibles:
Höchste zulässige Drehzahl:
Revoluciones màximas admisible:
<90°C = 2000 giri/min.
90÷200°C = 1700 giri/min.
200÷350°C = 1500 giri/min.

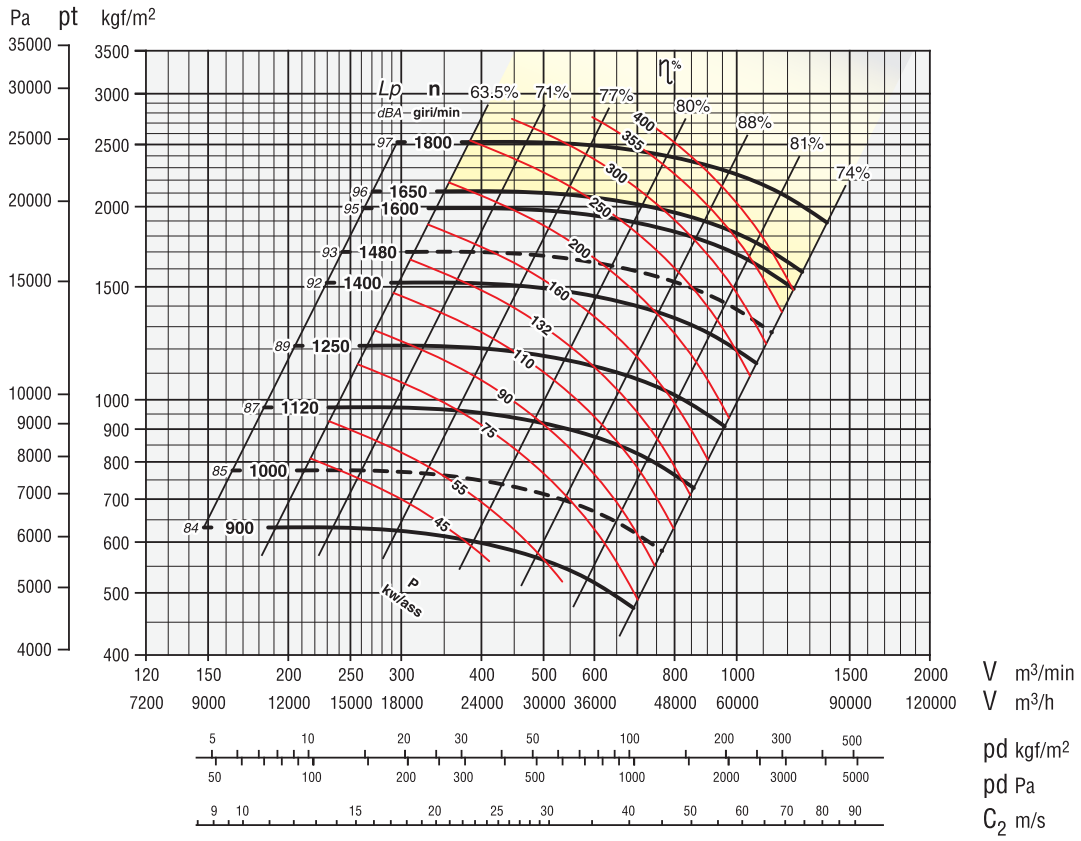

APRGc 1801

ZONA IN GIALLO - Consultare ufficio tecnico
YELLOW ZONE - Consult technical office
ZONE EN JAUNE - Consulter le bureau technique
GELBE ZONE - Planungsbüro konsultieren
ZONA AMARILLA - Consultar la oficina técnica

Giri massimi ammissibili:
Maximum admissible rounds:
Tours maxima admissibles:
Höchste zulässige Drehzahl:
Revoluciones màximas admisible:
<90°C = 1800 giri/min.
90÷200°C = 1500 giri/min.
200÷350°C = 1280 giri/min.

Tolleranza sulla rumorosità + 3 dBA
Noise level tolerance + 3 dBA
Tolérance sur niveau sonore + 3 dBA
Toleranz Schallpegel + 3 dBA
Tolerancia sobre la intensidad acústica + 3 dBA

kw assorbiti ventilatore tolleranza ± 3%
kw consumed fan tolerance ± 3%
Tolérance sur Pabs kw ± 3%
Toleranz der Wellenleistung ±3 %
kw absorbidos ventilador tolerancia ± 3%

Tolleranza sulla portata ± 5 %
Capacity tolerance ± 5 %
Fördertoleranz ± 5 %
Tolèrance sur le débit ± 5 %
Tolerancia en el caudal ± 5%

Secondo norme UNI EN ISO 5801:2009 (UNI 10531:1995)
According to the UNI EN ISO 5801:2009 (UNI 10531:1995)
Selon normes UNI EN ISO 5801:2009 (UNI 10531:1995)
Rohrleitung nach UNI EN ISO 5801:2009 (UNI 10531:1995)
Segun normas UNI EN ISO 5801:2009 (UNI 10531:1995)

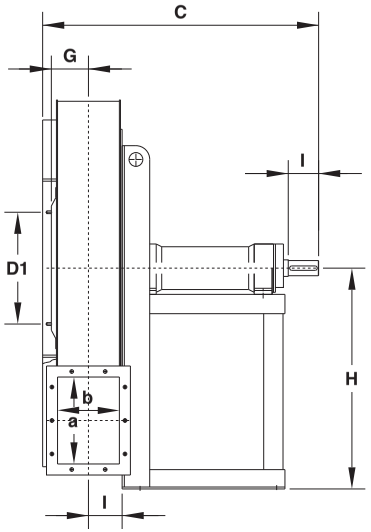

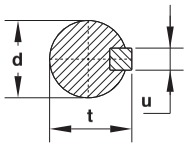

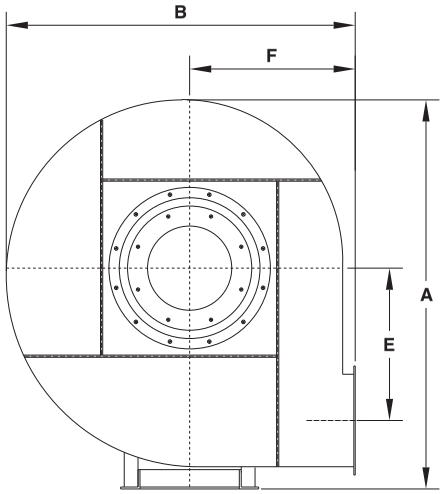

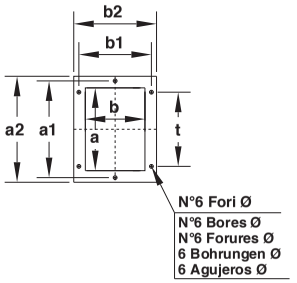

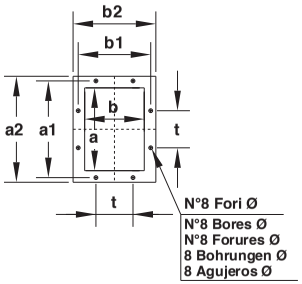

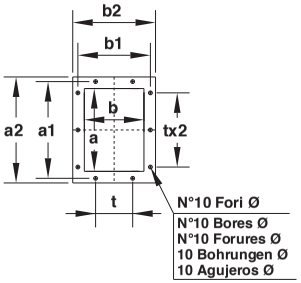

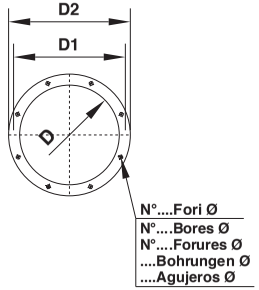

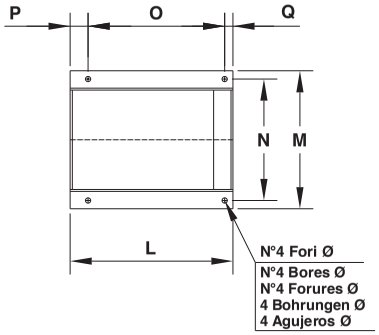

Tabella orientamenti
Table of discharge positions
Tableau d'orientation
Tabelle der Gehäusestellungen
Tabla de las orientaciones

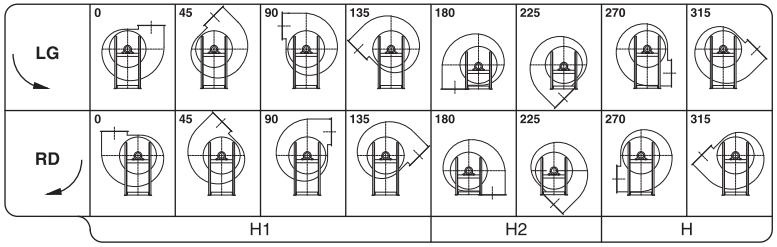

Il ventilatore è orientabile
The fan is revolvable
Le ventilateur est orientable
Ventilatorgehäuse ist drehbar
El ventilador es orientable

Tipo - Type -Typ - Tipo Ventilatore Fan Ventilateur Ventilator Ventilador	Ventilatore Fan Ventilateur Ventilator Ventilador										Basamento Base Chassis Sockel Base							Albero Shaft Arbre Welle Árbol					Flangia aspirante Inlet flange Bride a l'aspiration Flansch saugseitig Brida aspirante					Flangia premente Outlet flange Bride en refoulement Flansch drückseitig Brida impelente								Peso Weight Poids Gewicht Peso	PD^2 GD^2
	A	B	C	E	F	G	H	H_1	H_2	I	L	M	N	O	P	Q	Ø	d	toll	l	t	u	D	D_1	D_2	N°	Ø	a	b	a_1	b_1	a_2	b_2	t	N°	Ø	Kg	Kgm^2
APRGc 501	800	735	725	310	355	77	450	450	355	69	485	390	350	405	55	25	14	28	j6	60	31	8	205	241	275	8	11,5	180	125	219	167	250	195	112	6	11,5	83	1,5
APRGc 561	890	825	770	350	400	87	500	500	400	77	485	390	350	405	55	25	14	38	k6	80	41	10	229	265	299	8	11,5	200	140	241	182	270	210	112	8	11,5	105	2,2
APRGc 631	990	900	890	388	425	99	560	560	425	87	560	410	360	470	65	25	17	42	k6	110	45	12	255	292	325	8	11,5	224	160	265	200	294	230	112	8	11,5	148	3,5
APRGc 711	1110	1000	915	435	475	109	630	630	475	97	560	410	360	470	65	25	17	48	k6	110	51,5	14	286	332	366	8	11,5	250	180	292	219	320	250	112	10	11,5	188	6,2
APRGc 801	1250	1120	1035	490	530	119	710	710	530	109	650	500	440	555	65	30	19	48	k6	110	51,5	14	321	366	401	8	11,5	280	200	332	249	360	280	125	10	11,5	230	11
APRGc 901	1415	1265	1070	552	600	135	800	710	600	122	650	500	440	555	65	30	19	55	m6	110	59	16	361	405	441	8	11,5	315	224	366	273	395	304	125	10	11,5	365	19

APRGc 1001...1121

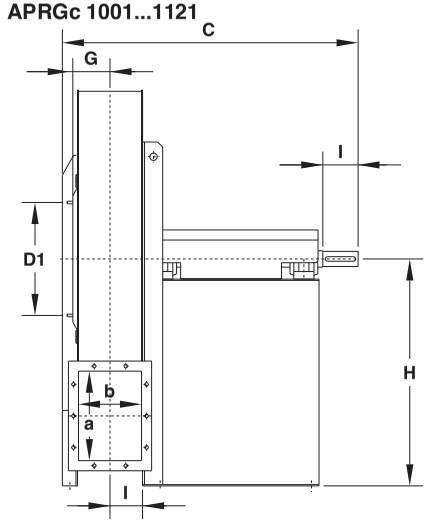

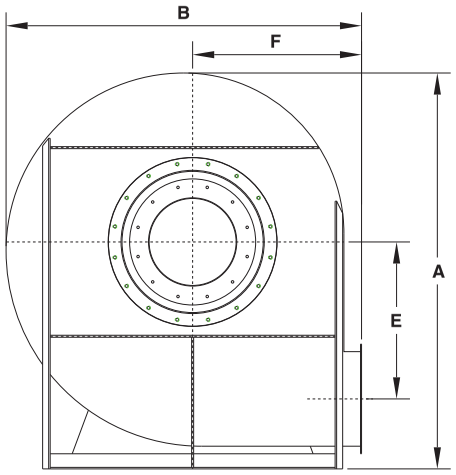

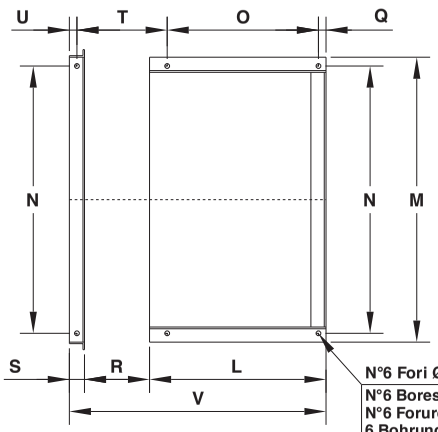

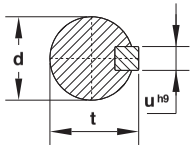

Il ventilatore non è orientabile
The fan is not revolvable
Le ventilateur n'est pas orientable
Ventilatorgehäuse ist nicht drehbar
El ventilador no es orientable

APRGc 1251...1801

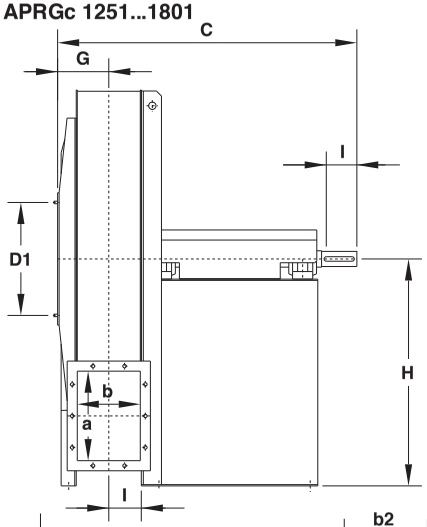

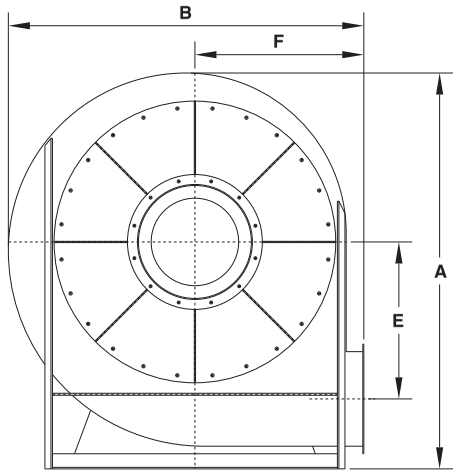

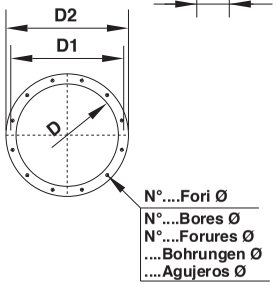

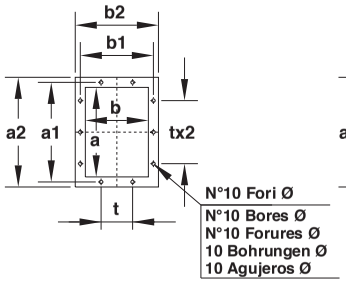

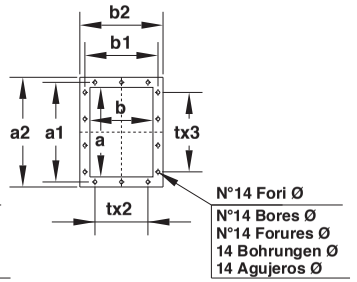

Tabella orientamenti
Table of discharge positions
Tableau d'orientation
Tabelle der Gehäusestellungen
Tabla de las orientaciones

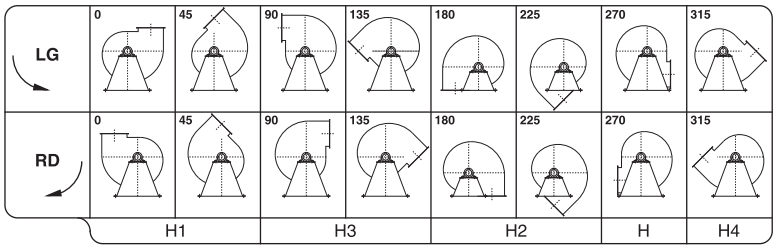

Tipo - Type -Typ - Tipo Ventilatore Fan Ventilateur Ventilator Ventilador	Ventilatore Fan Ventilateur Ventilator Ventilador												Basamento Base Chassis Sockel Base											Albero Shaft Arbre Welle Árbol					Flangia aspirante Inlet flange Bride a l'aspiration Flansch saugseitig Brida aspirante					Flangia premente Outlet flange Bride en refoulement Flansch drückseitig Brida impelente									Peso Weight Poids Gewicht Peso	PD^2 GD^2
	A	B	C	E	F	G	H	H_1	H_2	H_3	H_4	I	L	M	N	O	Q	R	S	T	U	V	Ø	d	toll	I	t	u	D	D_1	D_2	N°	Ø	a	b	a_1	b_1	a_2	b_2	t	N°	Ø	Kg	Kgm^2
APRGc 1001	1570	1410	1180	622	670	149	900	800	670	800	900	136	700	1130	1060	600	35	265	60	360	30	1025	21	60	m6	140	64	18	406	448	486	12	11,5	355	250	405	300	435	330	125	10	11,5	480	32
APRGc 1121	1780	1600	1210	700	750	168	1000	900	750	900	1000	152	700	1270	1200	600	35	295	60	390	30	1055	21	60	m6	140	64	18	506	551	586	12	11,5	400	280	448	332	480	360	125	14	11,5	560	53
APRGc 1251	1950	1720	1270	775	800	253	1120	1000	800	1000	1120	162	700	1400	1320	600	35	323	80	428	40	1103	21	65	m6	140	69	18	568	629	668	16	11,5	450	315	497	366	530	395	125	14	11,5	750	86
APRGc 1401	2180	1930	1500	870	900	272	1250	1060	900	950	1120	182	885	1580	1500	750	40	363	80	498	40	1328	24	75	m6	140	79,5	20	638	698	738	16	11,5	500	355	551	405	580	435	125	14	11,5	950	140
APRGc 1601	2400	2150	1630	970	1000	298	1350	1180	1000	1060	1250	204	930	1780	1700	800	40	408	100	548	50	1438	28	80	m6	170	85	22	718	775	818	16	11,5	560	400	629	464	660	500	160	14	14,5	1450	220
APRGc 1801	2670	2410	1840	1085	1120	332	1500	1320	1120	1180	1400	230	1095	1900	1800	900	50	460	100	655	50	1655	28	90	m6	170	95	25	808	861	908	16	13	630	450	698	513	730	550	160	14	14,5	1950	380

APRHc 561/631

APRHc 561

ZONA IN GIALLO - Consultare ufficio tecnico
YELLOW ZONE - Consult technical office
ZONE EN JAUNE - Consulter le bureau technique
GELBE ZONE - Planungsbüro konsultieren
ZONA AMARILLA - Consultar la oficina técnica

Giri massimi ammissibili:
Maximum admissible rounds:
Tours maxima admissibles:
Höchste zulässige Drehzahl:
Revoluciones màximas admisible:
<90°C = 4000 giri/min.
90÷200°C = 3550 giri/min.
200÷350°C = 3200 giri/min.

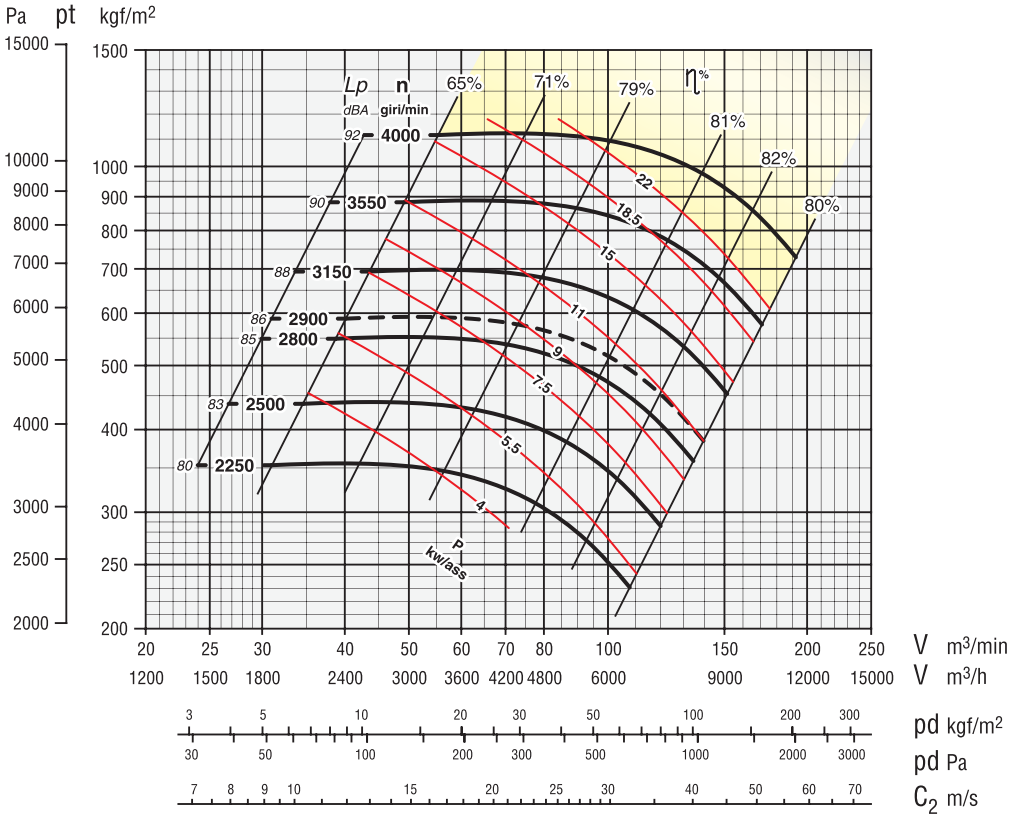

APRHc 631

ZONA IN GIALLO - Consultare ufficio tecnico
YELLOW ZONE - Consult technical office
ZONE EN JAUNE - Consulter le bureau technique
GELBE ZONE - Planungsbüro konsultieren
ZONA AMARILLA - Consultar la oficina técnica

Giri massimi ammissibili:
Maximum admissible rounds:
Tours maxima admissibles:
Höchste zulässige Drehzahl:
Revoluciones màximas admisible:
<90°C = 4000 giri/min.
90÷200°C = 3400 giri/min.
200÷350°C = 3100 giri/min.

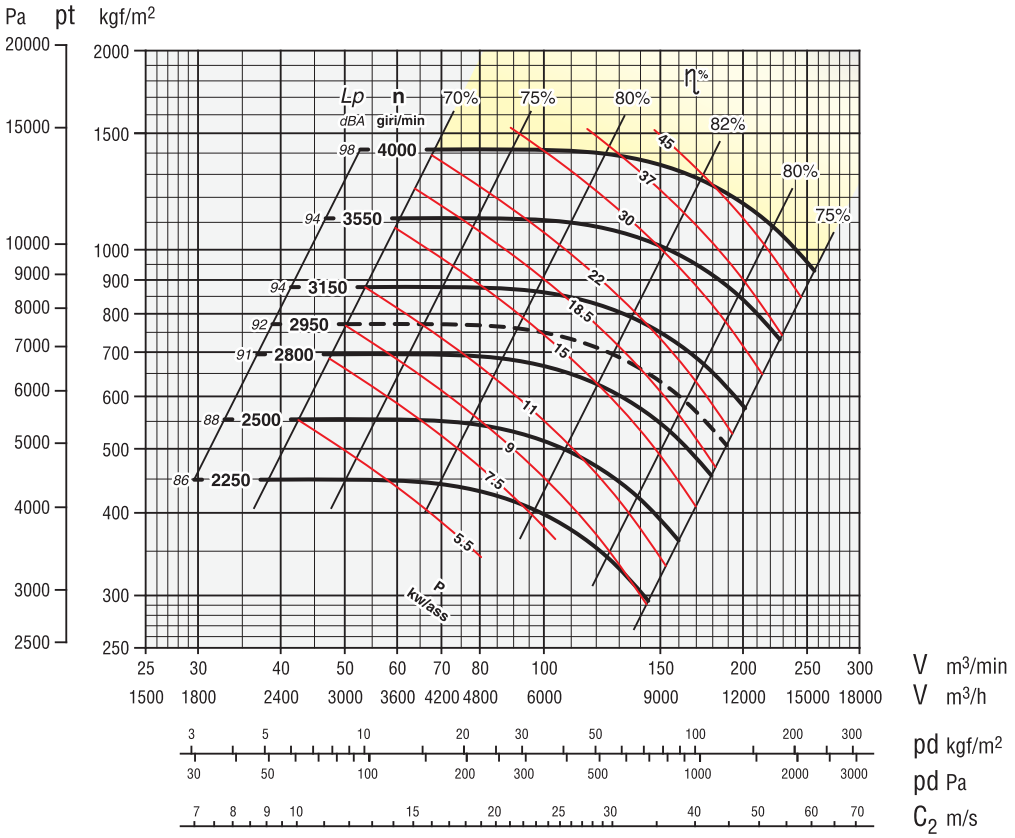

Tolleranza sulla rumorosità + 3 dBA
Noise level tolerance + 3 dBA
Tolérance sur niveau sonore + 3 dBA
Toleranz Schallpegel + 3 dBA
Tolerancia sobre la intensidad acústica + 3 dBA

kw assorbiti ventilatore tolleranza ± 3%
kw consumed fan tolerance ± 3%
Tolérance sur Pabs kw ± 3%
Toleranz der Wellenleistung ±3 %
kw absorbidos ventilador tolerancia ± 3%

Tolleranza sulla portata ± 5 %
Capacity tolerance ± 5 %
Fördertoleranz ± 5 %
Tolèrance sur le débit ± 5 %
Tolerancia en el caudal ± 5%

Secondo norme UNI EN ISO 5801:2009 (UNI 10531:1995)
According to the UNI EN ISO 5801:2009 (UNI 10531:1995)
Selon normes UNI EN ISO 5801:2009 (UNI 10531:1995)
Rohrleitung nach UNI EN ISO 5801:2009 (UNI 10531:1995)
Segun normas UNI EN ISO 5801:2009 (UNI 10531:1995)

APRHc 711/801

APRHc 711

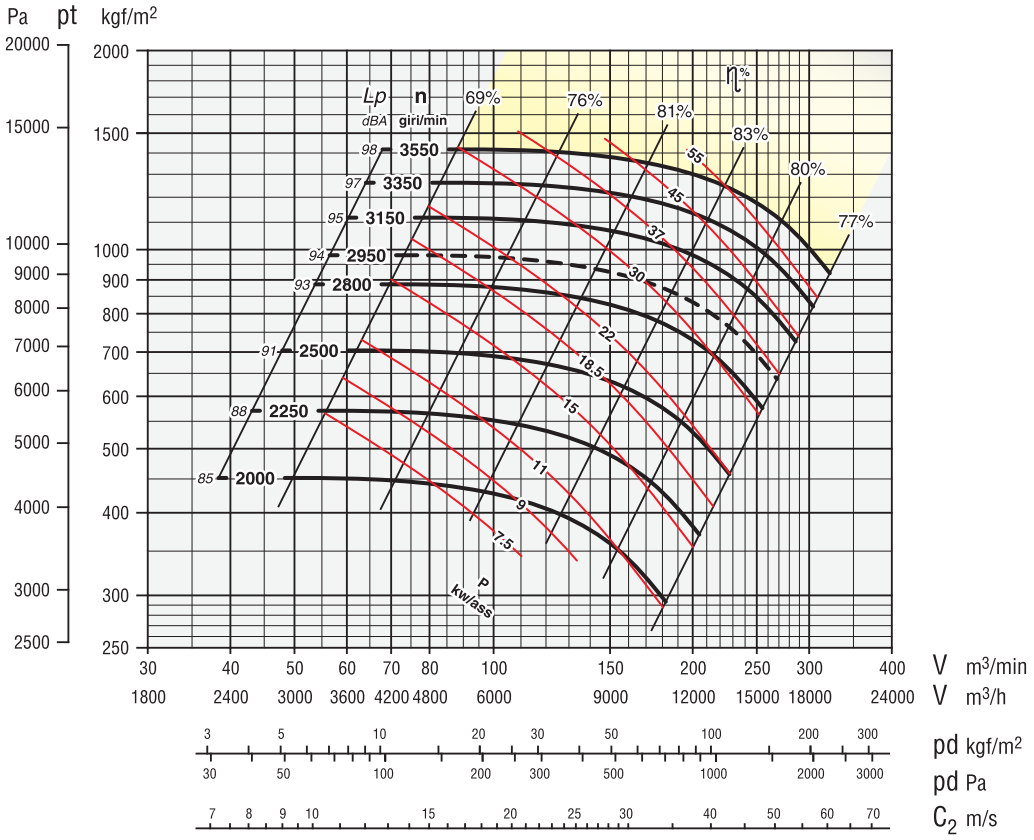

ZONA IN GIALLO - Consultare ufficio tecnico
YELLOW ZONE - Consult technical office
ZONE EN JAUNE - Consulter le bureau technique
GELBE ZONE - Planungsbüro konsultieren
ZONA AMARILLA - Consultar la oficina técnica

Giri massimi ammissibili:
Maximum admissible rounds:
Tours maxima admissibles:
Höchste zulässige Drehzahl:
Revoluciones màximas admisible:
<90°C = 3550 giri/min.
90÷200°C = 3100 giri/min.
200÷350°C = 2700 giri/min.

APRHc 801

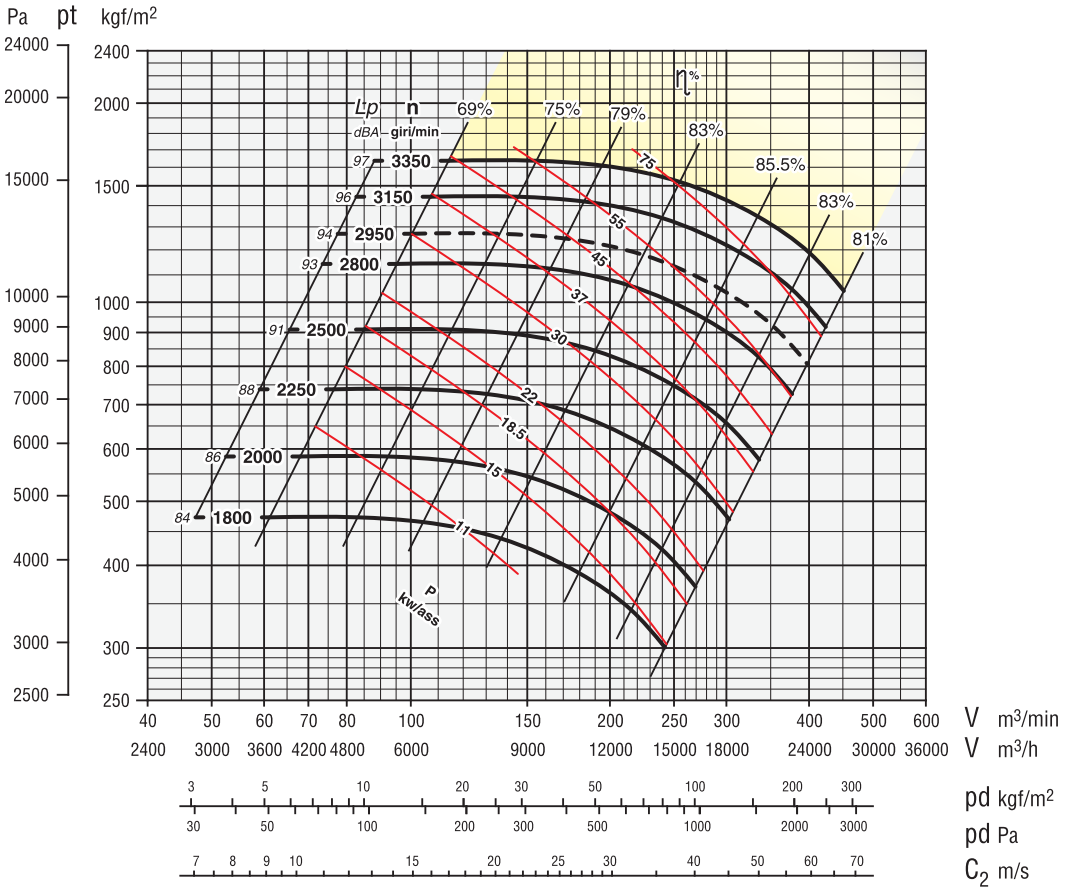

ZONA IN GIALLO - Consultare ufficio tecnico
YELLOW ZONE - Consult technical office
ZONE EN JAUNE - Consulter le bureau technique
GELBE ZONE - Planungsbüro konsultieren
ZONA AMARILLA - Consultar la oficina técnica

Giri massimi ammissibili:
Maximum admissible rounds:
Tours maxima admissibles:
Höchste zulässige Drehzahl:
Revoluciones màximas admisible:
<90°C = 3350 giri/min.
90÷200°C = 2850 giri/min.
200÷350°C = 2500 giri/min.

Tolleranza sulla rumorosità + 3 dBA
Noise level tolerance + 3 dBA
Tolérance sur niveau sonore + 3 dBA
Toleranz Schallpegel + 3 dBA
Tolerancia sobre la intensidad acústica + 3 dBA

kw assorbiti ventilatore tolleranza ± 3%
kw consumed fan tolerance ± 3%
Tolérance sur Pabs kw ± 3%
Toleranz der Wellenleistung ±3 %
kw absorbidos ventilador tolerancia ± 3%

Tolleranza sulla portata ± 5 %
Capacity tolerance ± 5 %
Fördertoleranz ± 5 %
Tolèrance sur le débit ± 5 %
Tolerancia en el caudal ± 5%

Secondo norme UNI EN ISO 5801:2009 (UNI 10531:1995)
According to the UNI EN ISO 5801:2009 (UNI 10531:1995)
Selon normes UNI EN ISO 5801:2009 (UNI 10531:1995)
Rohrleitung nach UNI EN ISO 5801:2009 (UNI 10531:1995)
Segun normas UNI EN ISO 5801:2009 (UNI 10531:1995)

APRHc 901/1001

APRHc 901

ZONA IN GIALLO - Consultare ufficio tecnico
YELLOW ZONE - Consult technical office
ZONE EN JAUNE - Consulter le bureau technique
GELBE ZONE - Planungsbüro konsultieren
ZONA AMARILLA - Consultar la oficina técnica

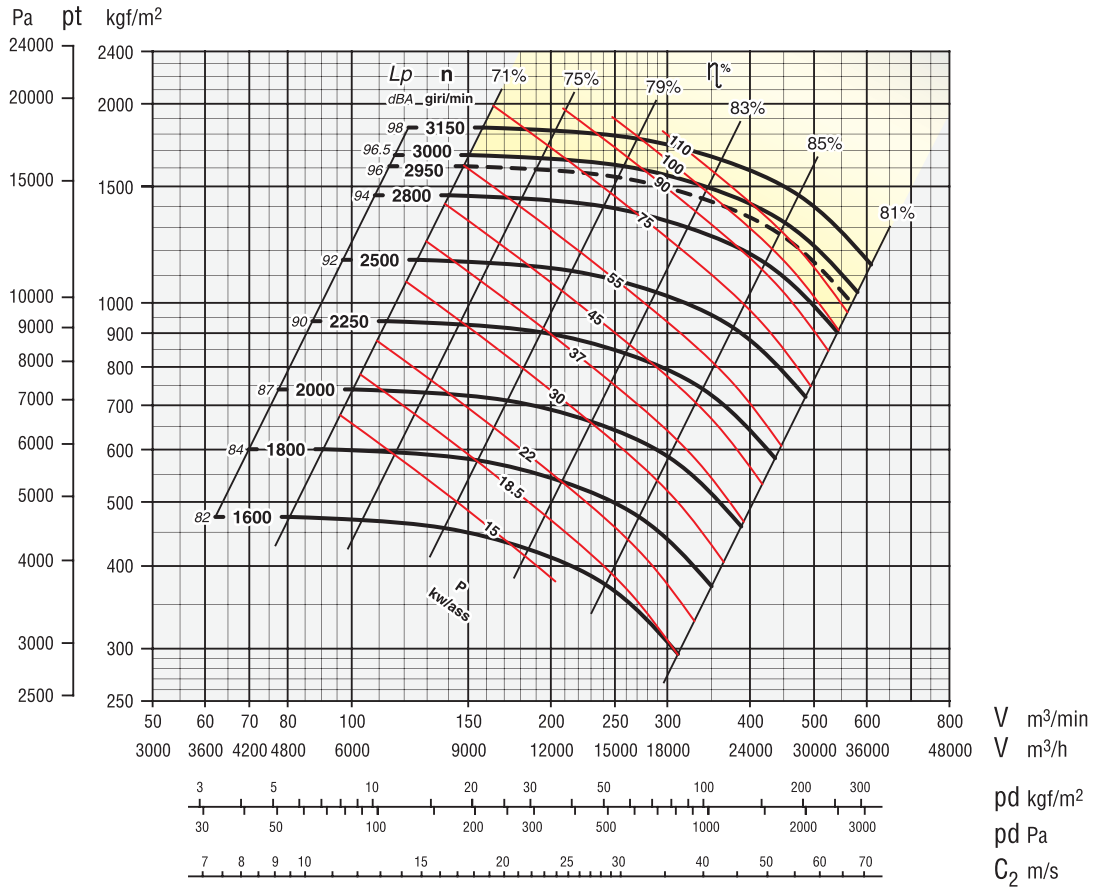

Giri massimi ammissibili:
Maximum admissible rounds:
Tours maxima admissibles:
Höchste zulässige Drehzahl:
Revoluciones màximas admisible:
<90°C = 3150 giri/min.
90÷200°C = 2650 giri/min.
200÷350°C = 2350 giri/min.

APRHc 1001

ZONA IN GIALLO - Consultare ufficio tecnico
YELLOW ZONE - Consult technical office
ZONE EN JAUNE - Consulter le bureau technique
GELBE ZONE - Planungsbüro konsultieren
ZONA AMARILLA - Consultar la oficina técnica

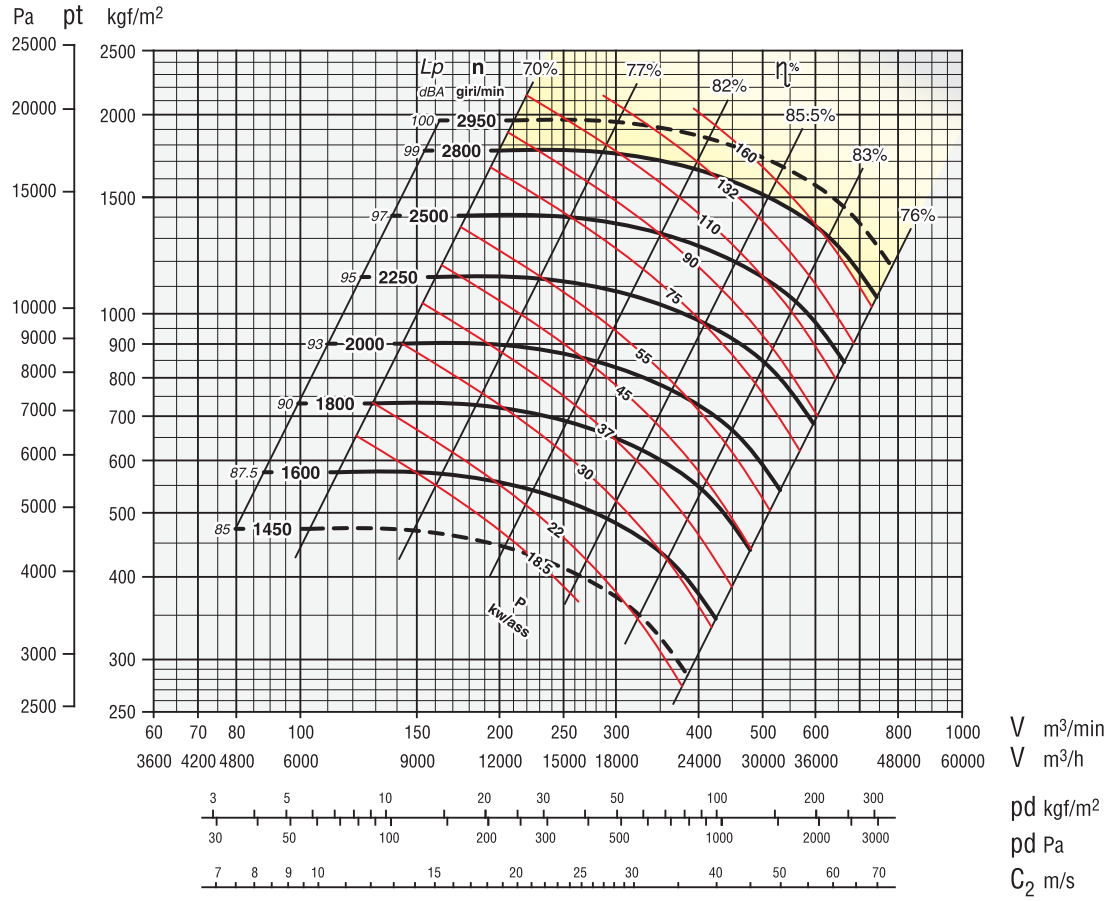

Giri massimi ammissibili:
Maximum admissible rounds:
Tours maxima admissibles:
Höchste zulässige Drehzahl:
Revoluciones màximas admisible:
<90°C = 2950 giri/min.
90÷200°C = 2550 giri/min.
200÷350°C = 2200 giri/min.

Tolleranza sulla rumorosità + 3 dBA
Noise level tolerance + 3 dBA
Tolérance sur niveau sonore + 3 dBA
Toleranz Schallpegel + 3 dBA
Tolerancia sobre la intensidad acústica + 3 dBA

kw assorbiti ventilatore tolleranza ± 3%
kw consumed fan tolerance ± 3%
Tolérance sur Pabs kw ± 3%
Toleranz der Wellenleistung ±3 %
kw absorbidos ventilador tolerancia ± 3%

Tolleranza sulla portata ± 5 %
Capacity tolerance ± 5 %
Fördertoleranz ± 5 %
Tolèrance sur le débit ± 5 %
Tolerancia en el caudal ± 5%

Secondo norme UNI EN ISO 5801:2009 (UNI 10531:1995)
According to the UNI EN ISO 5801:2009 (UNI 10531:1995)
Selon normes UNI EN ISO 5801:2009 (UNI 10531:1995)
Rohrleitung nach UNI EN ISO 5801:2009 (UNI 10531:1995)
Segun normas UNI EN ISO 5801:2009 (UNI 10531:1995)

APRHc 1121/1251

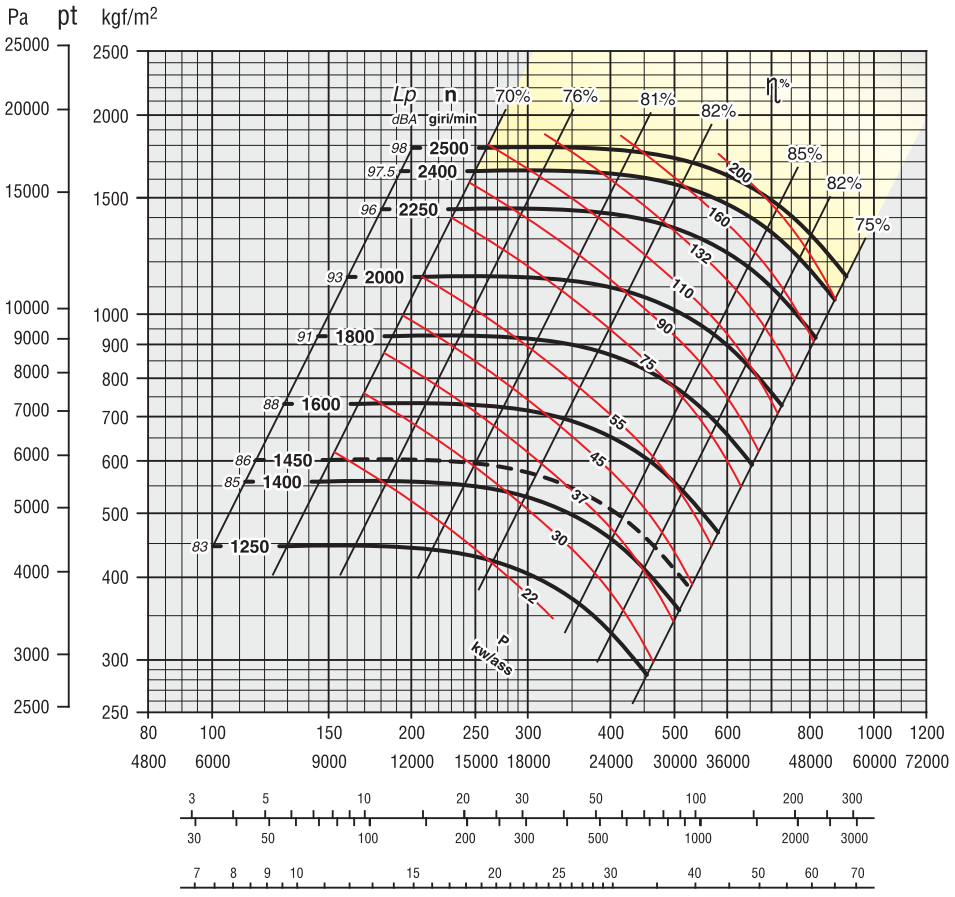

APRHc 1121

ZONA IN GIALLO - Consultare ufficio tecnico
YELLOW ZONE - Consult technical office
ZONE EN JAUNE - Consulter le bureau technique
GELBE ZONE - Planungsbüro konsultieren
ZONA AMARILLA - Consultar la oficina técnica

Giri massimi ammissibili:
Maximum admissible rounds:
Tours maxima admissibles:
Höchste zulässige Drehzahl:
Revoluciones màximas admisible:
<90°C = 2500 giri/min.
90÷200°C = 2250 giri/min.
200÷350°C = 1950 giri/min.

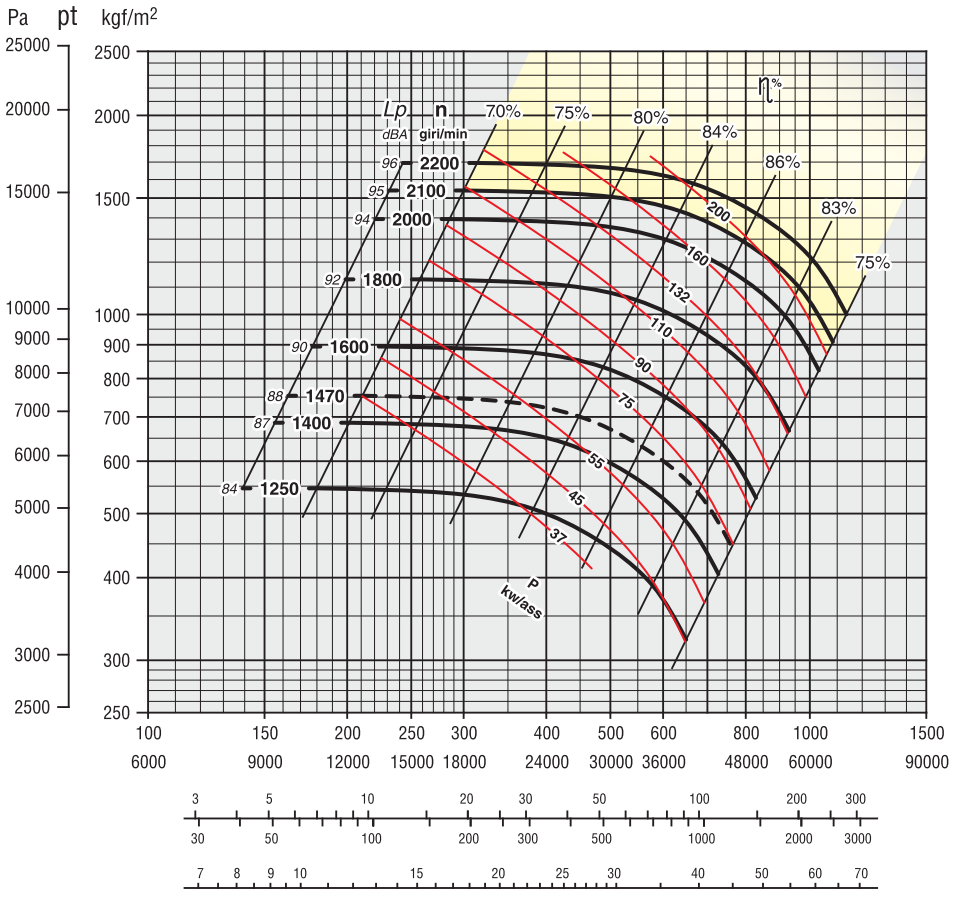

APRHc 1251

ZONA IN GIALLO - Consultare ufficio tecnico
YELLOW ZONE - Consult technical office
ZONE EN JAUNE - Consulter le bureau technique
GELBE ZONE - Planungsbüro konsultieren
ZONA AMARILLA - Consultar la oficina técnica

Giri massimi ammissibili:
Maximum admissible rounds:
Tours maxima admissibles:
Höchste zulässige Drehzahl:
Revoluciones màximas admisible:
<90°C = 2200 giri/min.
90÷200°C = 2000 giri/min.
200÷350°C = 1750 giri/min.

Tolleranza sulla rumorosità + 3 dBA
Noise level tolerance + 3 dBA
Tolérance sur niveau sonore + 3 dBA
Toleranz Schallpegel + 3 dBA
Tolerancia sobre la intensidad acústica + 3 dBA

kw assorbiti ventilatore tolleranza ± 3%
kw consumed fan tolerance ± 3%
Tolérance sur Pabs kw ± 3%
Toleranz der Wellenleistung ±3 %
kw absorbidos ventilador tolerancia ± 3%

Tolleranza sulla portata ± 5 %
Capacity tolerance ± 5 %
Fördertoleranz ± 5 %
Tolèrance sur le débit ± 5 %
Tolerancia en el caudal ± 5%

Secondo norme UNI EN ISO 5801:2009 (UNI 10531:1995)
According to the UNI EN ISO 5801:2009 (UNI 10531:1995)
Selon normes UNI EN ISO 5801:2009 (UNI 10531:1995)
Rohrleitung nach UNI EN ISO 5801:2009 (UNI 10531:1995)
Segun normas UNI EN ISO 5801:2009 (UNI 10531:1995)

APRHc 1401/1601

APRHc 1401

ZONA IN GIALLO - Consultare ufficio tecnico
YELLOW ZONE - Consult technical office
ZONE EN JAUNE - Consulter le bureau technique
GELBE ZONE - Planungsbüro konsultieren
ZONA AMARILLA - Consultar la oficina técnica

Giri massimi ammissibili:
Maximum admissible rounds:
Tours maxima admissibles:
Höchste zulässige Drehzahl:
Revoluciones màximas admisible:
<90°C = 2000 giri/min.
90÷200°C = 1750 giri/min.
200÷350°C = 1500 giri/min.

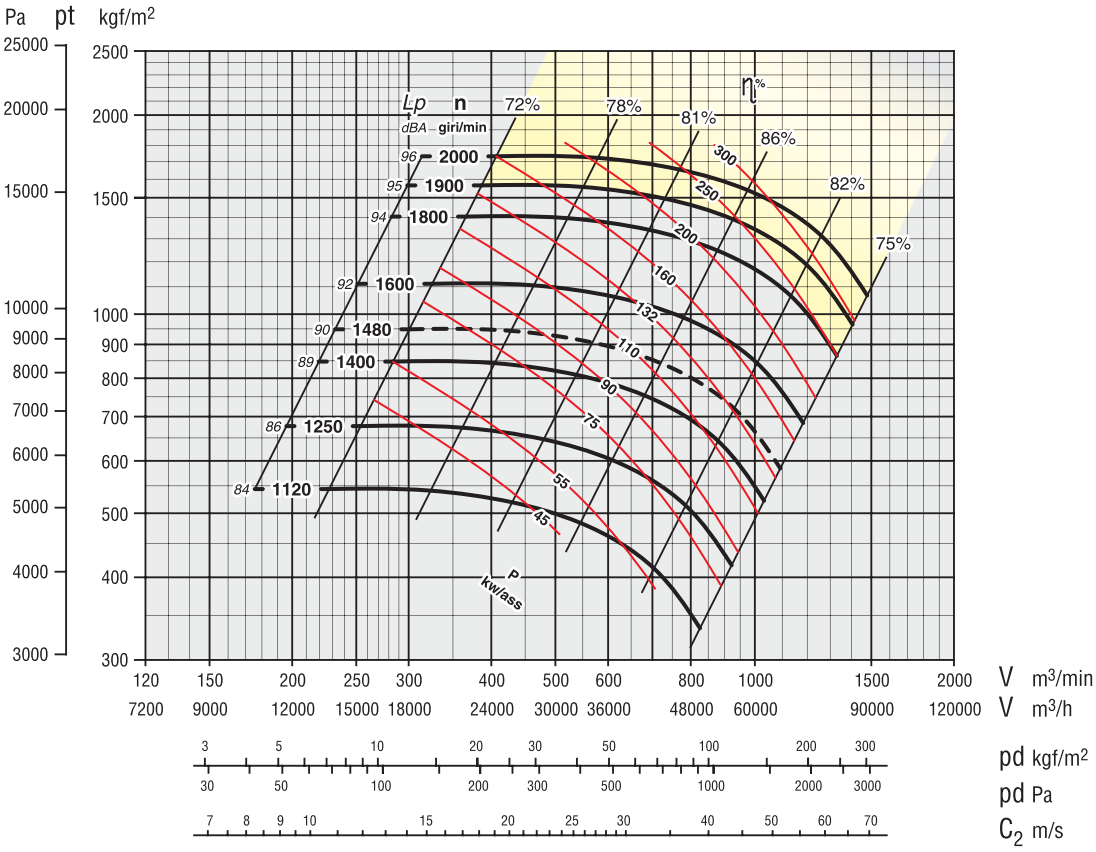

APRHc 1601

ZONA IN GIALLO - Consultare ufficio tecnico
YELLOW ZONE - Consult technical office
ZONE EN JAUNE - Consulter le bureau technique
GELBE ZONE - Planungsbüro konsultieren
ZONA AMARILLA - Consultar la oficina técnica

Giri massimi ammissibili:
Maximum admissible rounds:
Tours maxima admissibles:
Höchste zulässige Drehzahl:
Revoluciones màximas admisible:
<90°C = 1800 giri/min.
90÷200°C = 1550 giri/min.
200÷350°C = 1350 giri/min.

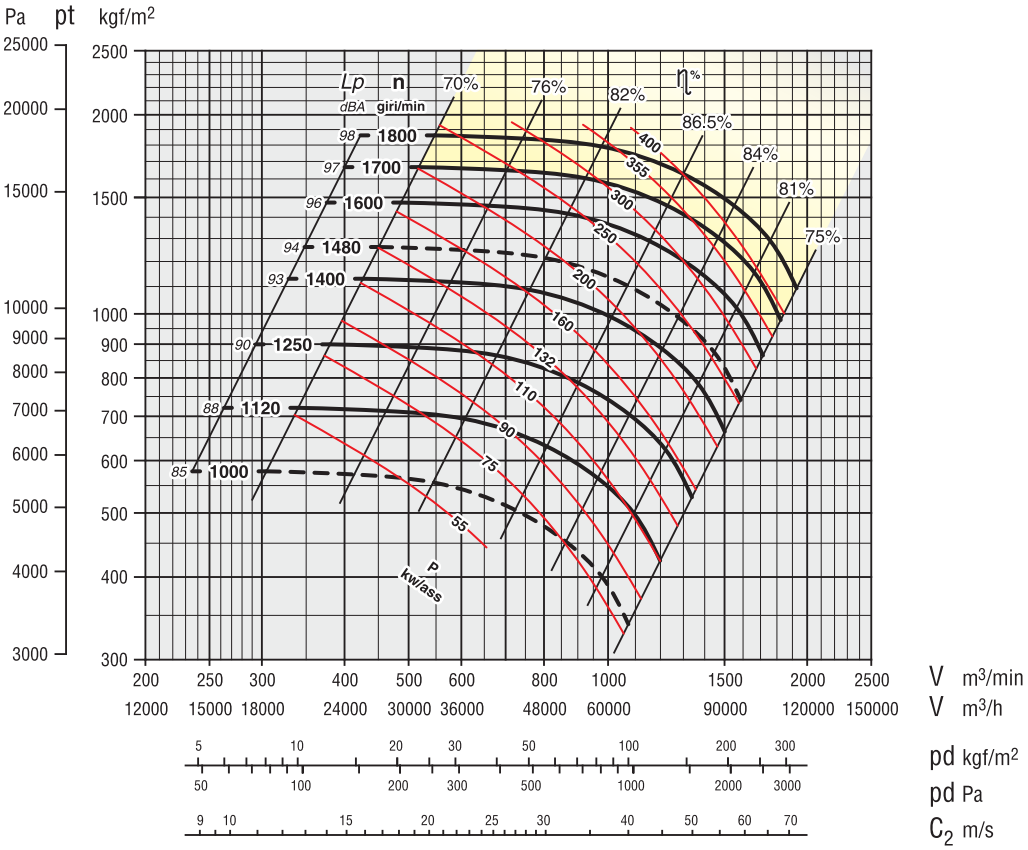

Tolleranza sulla rumorosità + 3 dBA
Noise level tolerance + 3 dBA
Tolérance sur niveau sonore + 3 dBA
Toleranz Schallpegel + 3 dBA
Tolerancia sobre la intensidad acústica + 3 dBA

kw assorbiti ventilatore tolleranza ± 3%
kw consumed fan tolerance ± 3%
Tolérance sur Pabs kw ± 3%
Toleranz der Wellenleistung ±3 %
kw absorbidos ventilador tolerancia ± 3%

Tolleranza sulla portata ± 5 %
Capacity tolerance ± 5 %
Fördertoleranz ± 5 %
Tolèrance sur le débit ± 5 %
Tolerancia en el caudal ± 5%

Secondo norme UNI EN ISO 5801:2009 (UNI 10531:1995)
According to the UNI EN ISO 5801:2009 (UNI 10531:1995)
Selon normes UNI EN ISO 5801:2009 (UNI 10531:1995)
Rohrleitung nach UNI EN ISO 5801:2009 (UNI 10531:1995)
Segun normas UNI EN ISO 5801:2009 (UNI 10531:1995)

APRHc 1801

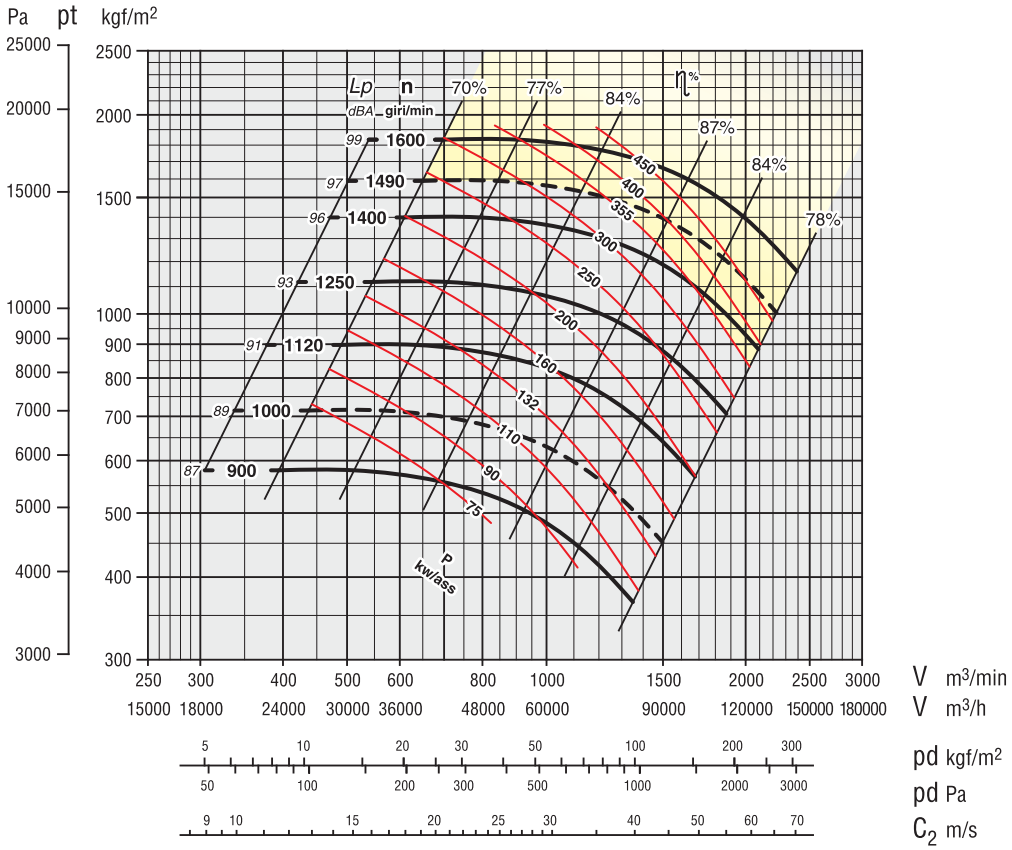

APRHc 1801

ZONA IN GIALLO - Consultare ufficio tecnico
YELLOW ZONE - Consult technical office
ZONE EN JAUNE - Consulter le bureau technique
GELBE ZONE - Planungsbüro konsultieren
ZONA AMARILLA - Consultar la oficina técnica

Giri massimi ammissibili:
Maximum admissible rounds:
Tours maxima admissibles:
Höchste zulässige Drehzahl:
Revoluciones màximas admisible:
<90°C = 1600 giri/min.
90÷200°C = 1350 giri/min.
200÷350°C = 1150 giri/min.

Tolleranza sulla rumorosità + 3 dBA
Noise level tolerance + 3 dBA
Tolérance sur niveau sonore + 3 dBA
Toleranz Schallpegel + 3 dBA
Tolerancia sobre la intensidad acústica + 3 dBA

kw assorbiti ventilatore tolleranza ± 3%
kw consumed fan tolerance ± 3%
Tolérance sur Pabs kw ± 3%
Toleranz der Wellenleistung ±3 %
kw absorbidos ventilador tolerancia ± 3%

Tolleranza sulla portata ± 5 %
Capacity tolerance ± 5 %
Fördertoleranz ± 5 %
Tolèrance sur le débit ± 5 %
Tolerancia en el caudal ± 5%

Secondo norme UNI EN ISO 5801:2009 (UNI 10531:1995)
According to the UNI EN ISO 5801:2009 (UNI 10531:1995)
Selon normes UNI EN ISO 5801:2009 (UNI 10531:1995)
Rohrleitung nach UNI EN ISO 5801:2009 (UNI 10531:1995)
Segun normas UNI EN ISO 5801:2009 (UNI 10531:1995)

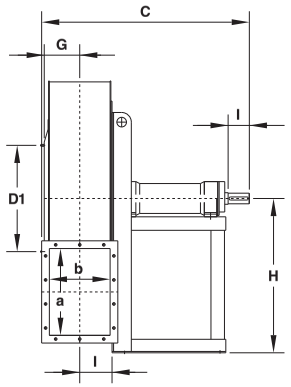

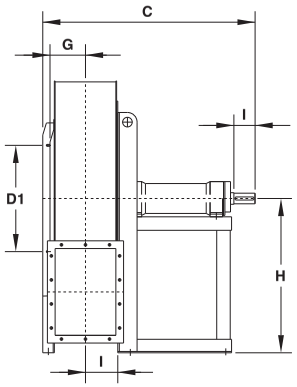

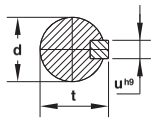

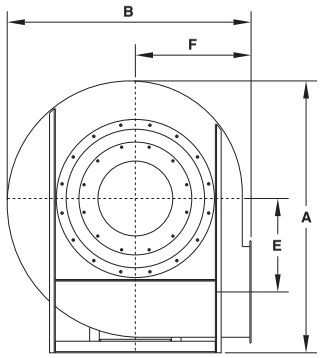

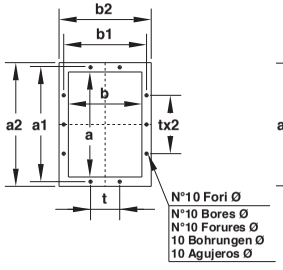

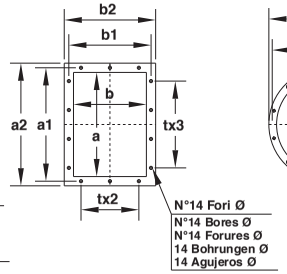

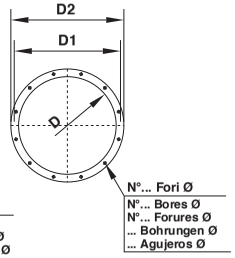

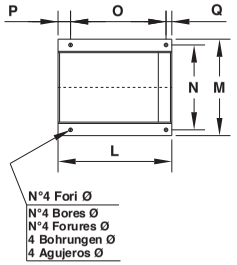

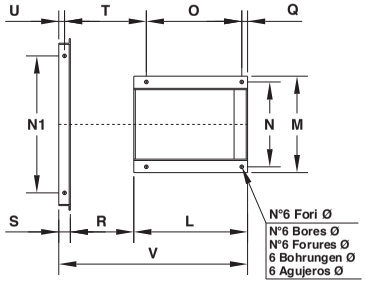

Tabella orientamenti
Table of discharge positions
Tableau d'orientation
Tabelle der Gehäusestellungen
Tabla de las orientaciones

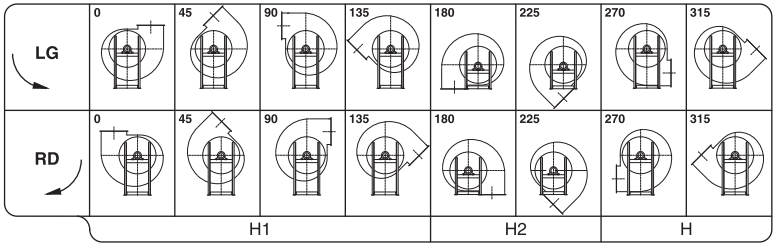

561 ÷ 801
Il ventilatore è orientabile
The fan is revolvable
Le ventilateur est orientable
Ventilatorgehäuse ist drehbar
El ventilador es orientable

901
Il ventilatore non è orientabile
The fan is not revolvable
Le ventilateur n'est pas orientable
Ventilatorgehäuse ist nicht drehbar
El ventilador no es orientable

Tipo - Type -Typ - Tipo Ventilatore Fan Ventilateur Ventilator Ventilador	Ventilatore Fan Ventilateur Ventilator Ventilador										Basamento Base Chassis Sockel Base													Albero Shaft Arbre Welle Árbol					Flangia aspirante Inlet flange Bride a l'aspiration Flansch saugseitig Brida aspirante					Flangia premente Outlet flange Bride en refoulement Flansch drückseitig Brida impelente									Peso Weight Poids Gewicht Peso	PD^2 GD^2
	A	B	C	E	F	G	H	H_1	H_2	I	L	M	N	N_1	O	P	Q	R	S	T	U	V	Ø	d	toll	l	t	u	D	D_1	D_2	N°	Ø	a	b	a_1	b_1	a_2	b_2	t	N°	Ø	Kg	Kgm^2
APRHc 561	890	825	920	314	400	119	500	500	400	107	560	410	360	–	470	65	25	–	–	–	–	–	17	42	k6	110	45	12	286	332	366	8	11,5	280	200	332	249	360	280	125	10	11,5	120	2,5
APRHc 631	1000	895	950	342	425	131	560	560	425	120	560	410	360	–	470	65	25	–	–	–	–	–	17	48	k6	110	51,5	14	321	366	401	8	11,5	315	224	366	273	395	304	125	10	11,5	165	3,8
APRHc 711	1110	1000	980	383	475	144	630	630	475	132	560	410	360	–	470	65	25	–	–	–	–	–	17	48	k6	110	51,5	14	361	405	441	8	11,5	355	250	405	300	435	330	125	10	11,5	215	6,5
APRHc 801	1250	1120	1120	430	530	159	710	710	530	148	650	500	440	–	555	65	30	–	–	–	–	–	19	48	k6	110	51,5	14	406	448	486	12	11,5	400	280	448	332	480	360	125	14	11,5	310	11,5
APRHc 901	1410	1260	1160	485	600	184	800	710	600	170	650	500	440	710	555	–	30	330	60	425	30	1040	19	55	m6	110	59	16	506	551	586	12	11,5	450	315	497	366	530	395	125	14	11,5	395	20

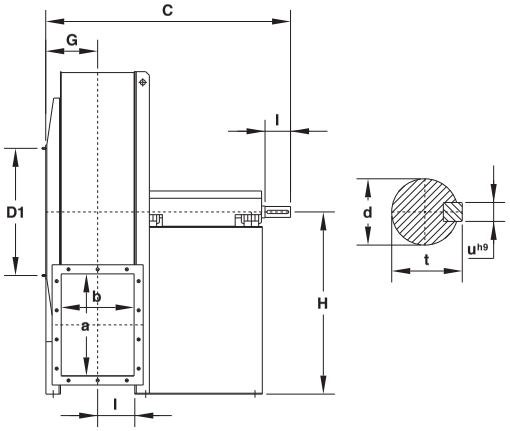

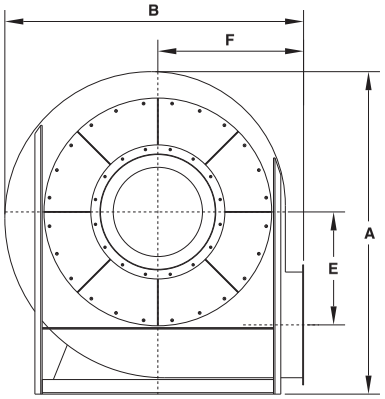

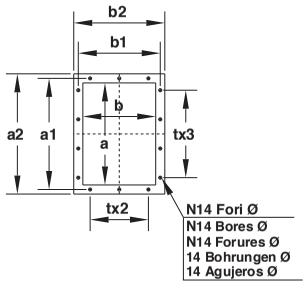

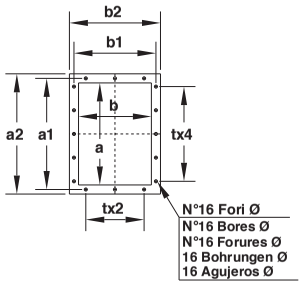

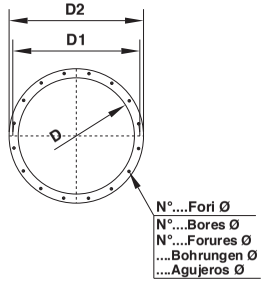

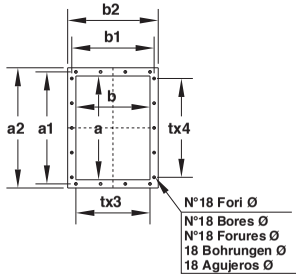

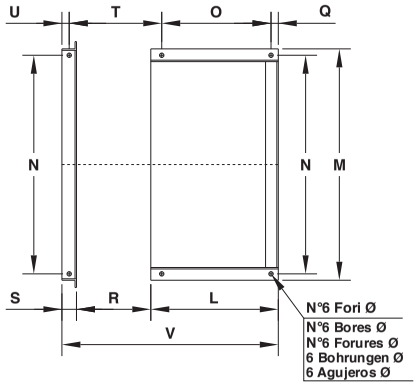

Tabella orientamenti
Table of discharge positions
Tableau d'orientation
Tabelle der Gehäusestellungen
Tabla de las orientaciones

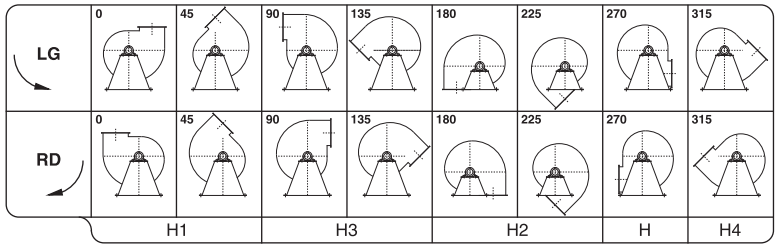

Il ventilatore non è orientabile
The fan is not revolvable
Le ventilateur n'est pas orientable
Ventilatorgehäuse ist nicht drehbar
El ventilador no es orientable

Tipo - Type -Typ - Tipo	Ventilatore Fan Ventilateur Ventilator Ventilador												Basamento Base Chassis Sockel Base											Albero Shaft Arbre Welle Árbol					Flangia aspirante Inlet flange Bride a l'aspiration Flansch saugseitig Brida aspirante					Flangia premente Outlet flange Bride en refoulement Flansch drückseitig Brida impelente									Peso Weight Poids Gewicht Peso	PD^2 GD^2
Ventilatore Fan Ventilateur Ventilator Ventilador	A	B	C	E	F	G	H	H_1	H_2	H_3	H_4	I	L	M	N	O	Q	R	S	T	U	V	Ø	d	toll	I	t	u	D	D_1	D_2	N°	Ø	a	b	a_1	b_1	a_2	b_2	t	N°	Ø	Kg	Kgm^2
APRHc 1001	1570	1410	1280	550	670	215	900	800	670	800	900	182	700	1130	1060	600	35	363	60	458	30	1123	21	65	m6	140	69	18	568	629	668	16	11,5	500	355	551	405	580	435	125	14	11	550	35
APRHc 1121	1780	1600	1430	620	750	285	1000	900	750	900	1000	204	785	1270	1200	670	40	408	80	523	40	1273	24	70	m6	140	74,5	20	638	698	738	16	11,5	560	400	629	464	660	500	160	14	14	685	60
APRHc 1251	1950	1720	1580	685	800	310	1120	1000	800	1000	1120	229	885	1400	1320	750	40	458	80	593	40	1423	28	75	m6	140	79,5	20	718	775	818	16	11,5	630	450	698	513	730	550	160	14	14	880	90
APRHc 1401	2180	1930	1730	765	900	336	1250	1060	900	950	1120	254	930	1580	1500	800	40	508	100	648	50	1538	28	80	m6	170	85	22	808	861	908	16	14	710	500	775	567	810	600	160	16	14	1150	145
APRHc 1601	2400	2150	1950	850	1000	375	1350	1180	1000	1060	1250	284	1095	1780	1700	900	50	568	100	763	50	1763	28	90	m6	170	95	25	908	958	1008	16	14	800	560	871	639	920	680	200	14	14	1580	210
APRHc 1801	2670	2410	2015	950	1120	412	1500	1320	1120	1180	1400	319	1070	1900	1800	950	50	640	100	760	50	1810	28	100	m6	190	106	28	1008	1067	1108	24	14	900	630	968	708	1020	750	200	18	14	2280	450

APRIc 631/711

APRIc 631

ZONA IN GIALLO - Consultare ufficio tecnico
YELLOW ZONE - Consult technical office
ZONE EN JAUNE - Consulter le bureau technique
GELBE ZONE - Planungsbüro konsultieren
ZONA AMARILLA - Consultar la oficina técnica

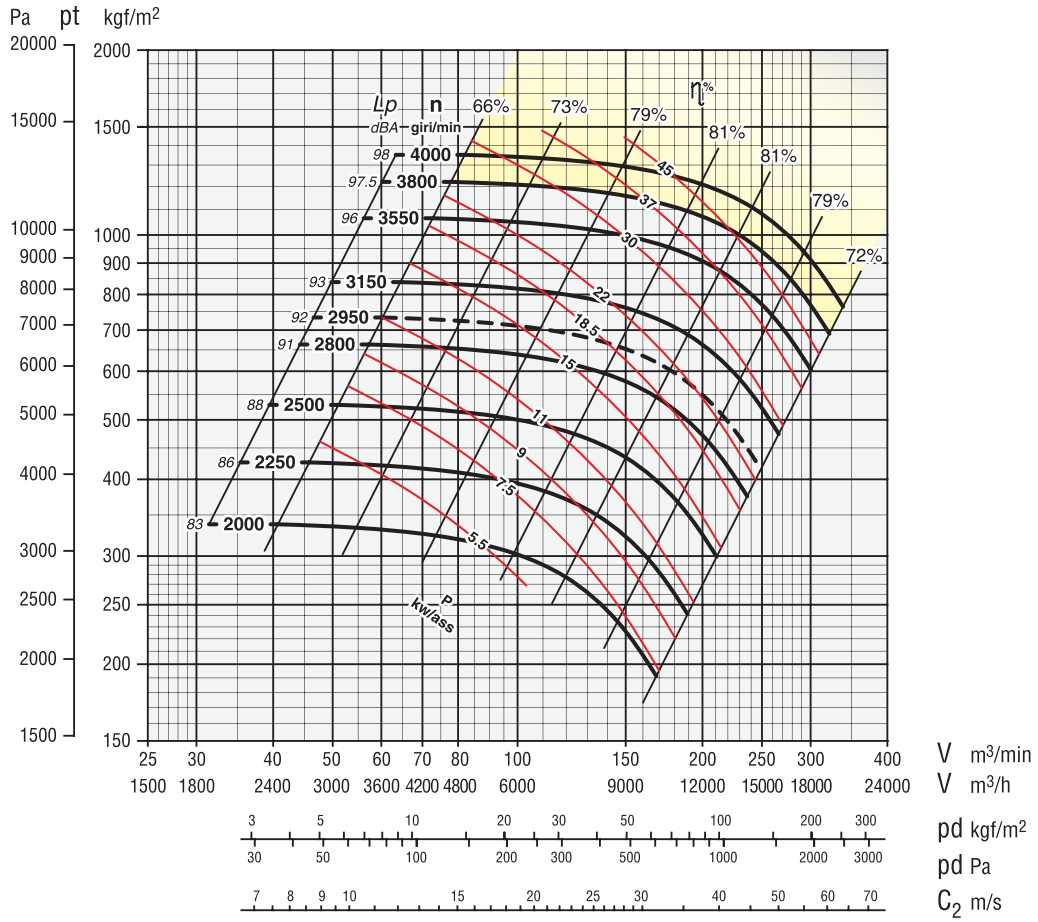

Giri massimi ammissibili:
Maximum admissible rounds:
Tours maxima admissibles:
Höchste zulässige Drehzahl:
Revoluciones màximas admisible:
<90°C = 4000 giri/min.
90÷200°C = 3400 giri/min.
200÷350°C = 3100 giri/min.

APRIc 711

ZONA IN GIALLO - Consultare ufficio tecnico
YELLOW ZONE - Consult technical office
ZONE EN JAUNE - Consulter le bureau technique
GELBE ZONE - Planungsbüro konsultieren
ZONA AMARILLA - Consultar la oficina técnica

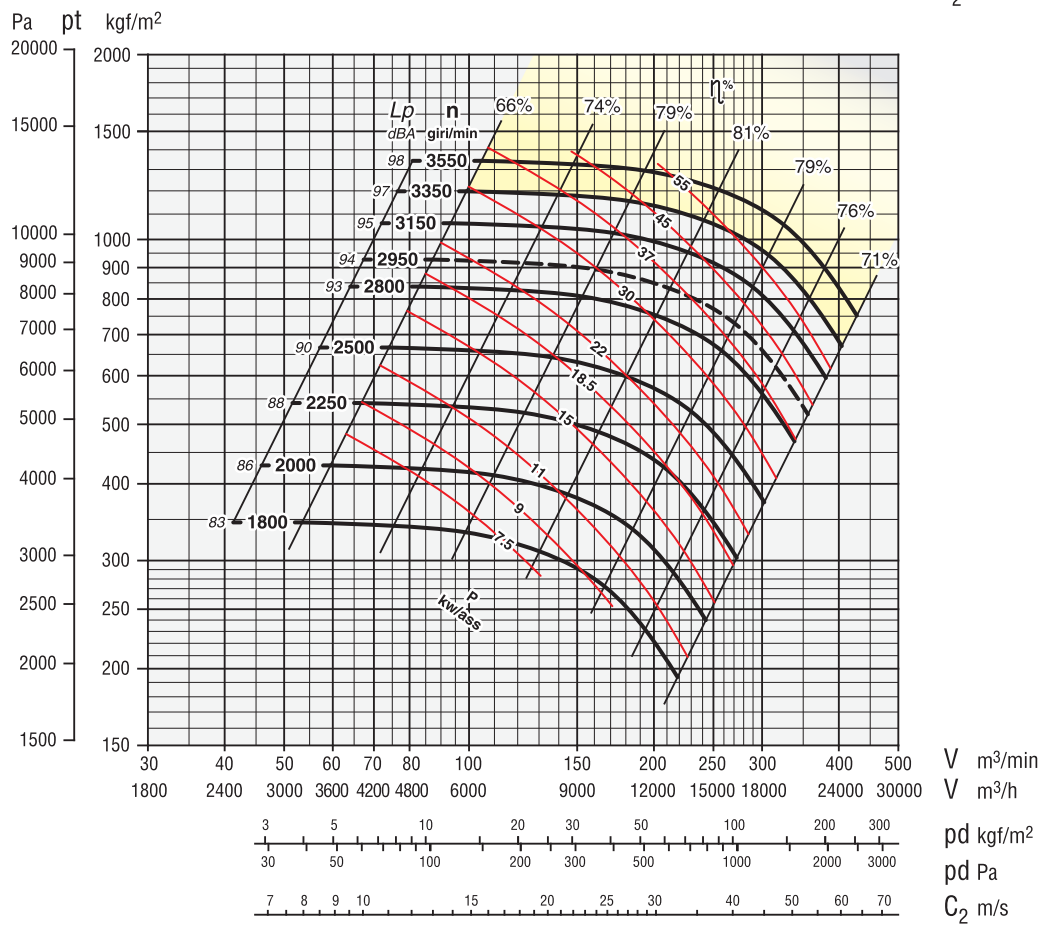

Giri massimi ammissibili:
Maximum admissible rounds:
Tours maxima admissibles:
Höchste zulässige Drehzahl:
Revoluciones màximas admisible:
<90°C = 3550 giri/min.
90÷200°C = 3100 giri/min.
200÷350°C = 2700 giri/min.

Tolleranza sulla rumorosità + 3 dBA
Noise level tolerance + 3 dBA
Tolérance sur niveau sonore + 3 dBA
Toleranz Schallpegel + 3 dBA
Tolerancia sobre la intensidad acústica + 3 dBA

kw assorbiti ventilatore tolleranza ± 3%
kw consumed fan tolerance ± 3%
Tolérance sur Pabs kw ± 3%
Toleranz der Wellenleistung ±3 %
kw absorbidos ventilador tolerancia ± 3%

Tolleranza sulla portata ± 5 %
Capacity tolerance ± 5 %
Fördertoleranz ± 5 %
Tolèrance sur le débit ± 5 %
Tolerancia en el caudal ± 5%

Secondo norme UNI EN ISO 5801:2009 (UNI 10531:1995)
According to the UNI EN ISO 5801:2009 (UNI 10531:1995)
Selon normes UNI EN ISO 5801:2009 (UNI 10531:1995)
Rohrleitung nach UNI EN ISO 5801:2009 (UNI 10531:1995)
Segun normas UNI EN ISO 5801:2009 (UNI 10531:1995)

APRIc 801/901

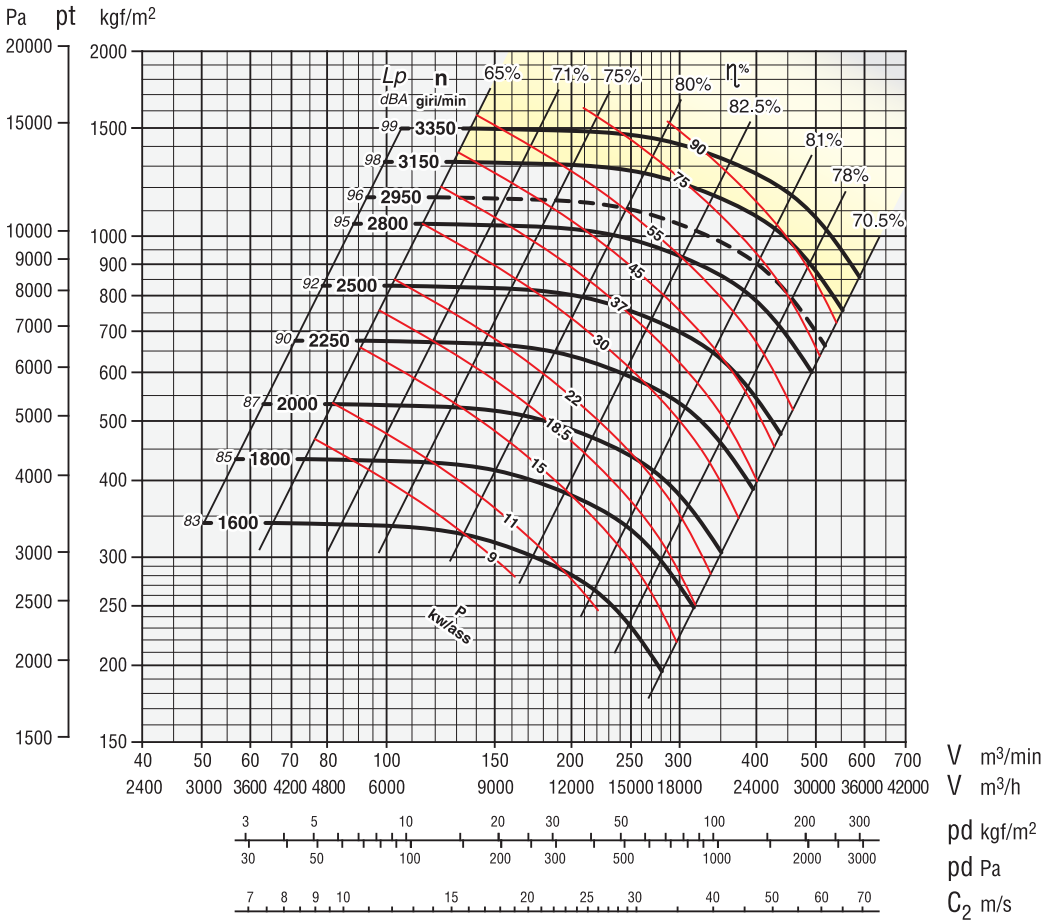

APRIc 801

ZONA IN GIALLO - Consultare ufficio tecnico
YELLOW ZONE - Consult technical office
ZONE EN JAUNE - Consulter le bureau technique
GELBE ZONE - Planungsbüro konsultieren
ZONA AMARILLA - Consultar la oficina técnica

Giri massimi ammissibili:
Maximum admissible rounds:
Tours maxima admissibles:
Höchste zulässige Drehzahl:
Revoluciones màximas admisible:
<90°C = 3350 giri/min.
90÷200°C = 2800 giri/min.
200÷350°C = 2400 giri/min.

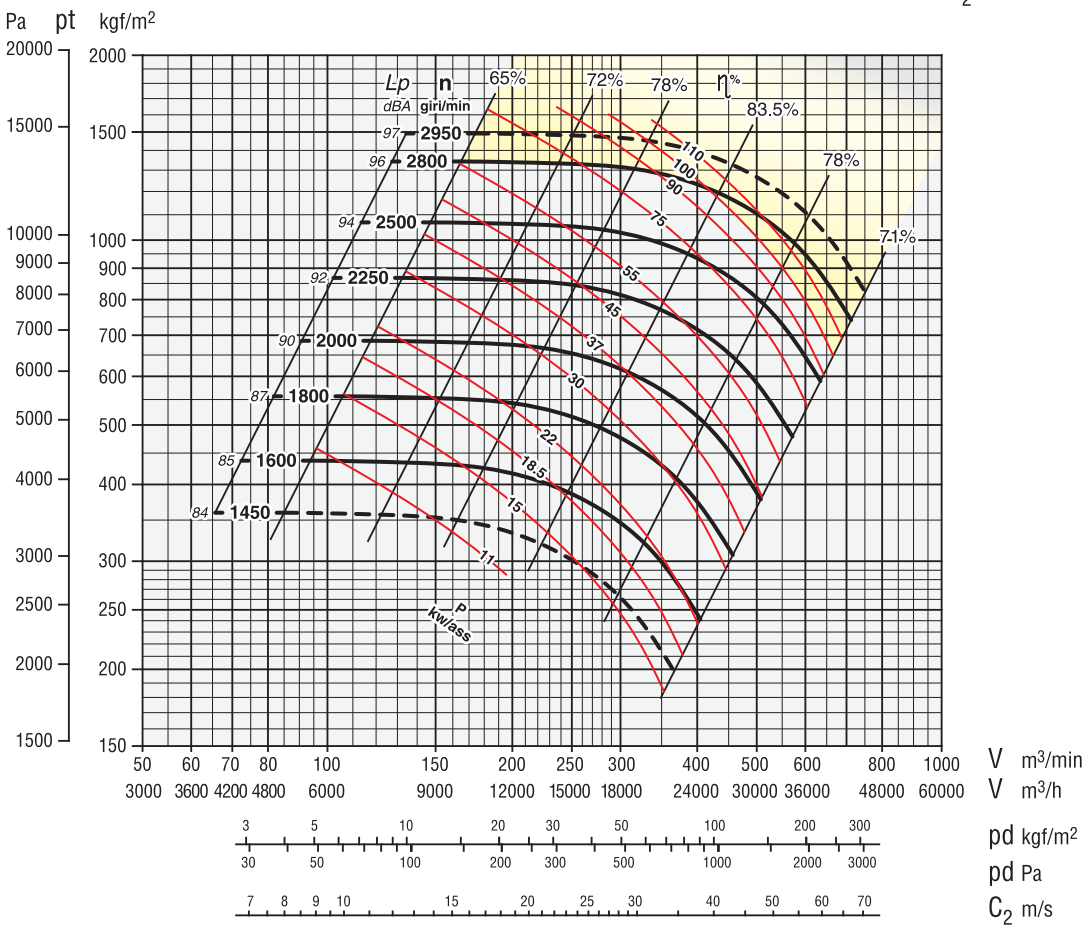

APRIc 901

ZONA IN GIALLO - Consultare ufficio tecnico
YELLOW ZONE - Consult technical office
ZONE EN JAUNE - Consulter le bureau technique
GELBE ZONE - Planungsbüro konsultieren
ZONA AMARILLA - Consultar la oficina técnica

Giri massimi ammissibili:
Maximum admissible rounds:
Tours maxima admissibles:
Höchste zulässige Drehzahl:
Revoluciones màximas admisible:
<90°C = 2950 giri/min.
90÷200°C = 2500 giri/min.
200÷350°C = 2120 giri/min.

Tolleranza sulla rumorosità + 3 dBA
Noise level tolerance + 3 dBA
Tolérance sur niveau sonore + 3 dBA
Toleranz Schallpegel + 3 dBA
Tolerancia sobre la intensidad acústica + 3 dBA

kw assorbiti ventilatore tolleranza ± 3%
kw consumed fan tolerance ± 3%
Tolérance sur Pabs kw ± 3%
Toleranz der Wellenleistung ±3 %
kw absorbidos ventilador tolerancia ± 3%

Tolleranza sulla portata ± 5 %
Capacity tolerance ± 5 %
Fördertoleranz ± 5 %
Tolèrance sur le débit ± 5 %
Tolerancia en el caudal ± 5%

Secondo norme UNI EN ISO 5801:2009 (UNI 10531:1995)
According to the UNI EN ISO 5801:2009 (UNI 10531:1995)
Selon normes UNI EN ISO 5801:2009 (UNI 10531:1995)
Rohrleitung nach UNI EN ISO 5801:2009 (UNI 10531:1995)
Segun normas UNI EN ISO 5801:2009 (UNI 10531:1995)

APRIc 1001/1121

APRIc 1001

ZONA IN GIALLO - Consultare ufficio tecnico
YELLOW ZONE - Consult technical office
ZONE EN JAUNE - Consulter le bureau technique
GELBE ZONE - Planungsbüro konsultieren
ZONA AMARILLA - Consultar la oficina técnica

Giri massimi ammissibili:
Maximum admissible rounds:
Tours maxima admissibles:
Höchste zulässige Drehzahl:
Revoluciones màximas admisible:
<90°C = 2800 giri/min.
90÷200°C = 2400 giri/min.
200÷350°C = 2000 giri/min.

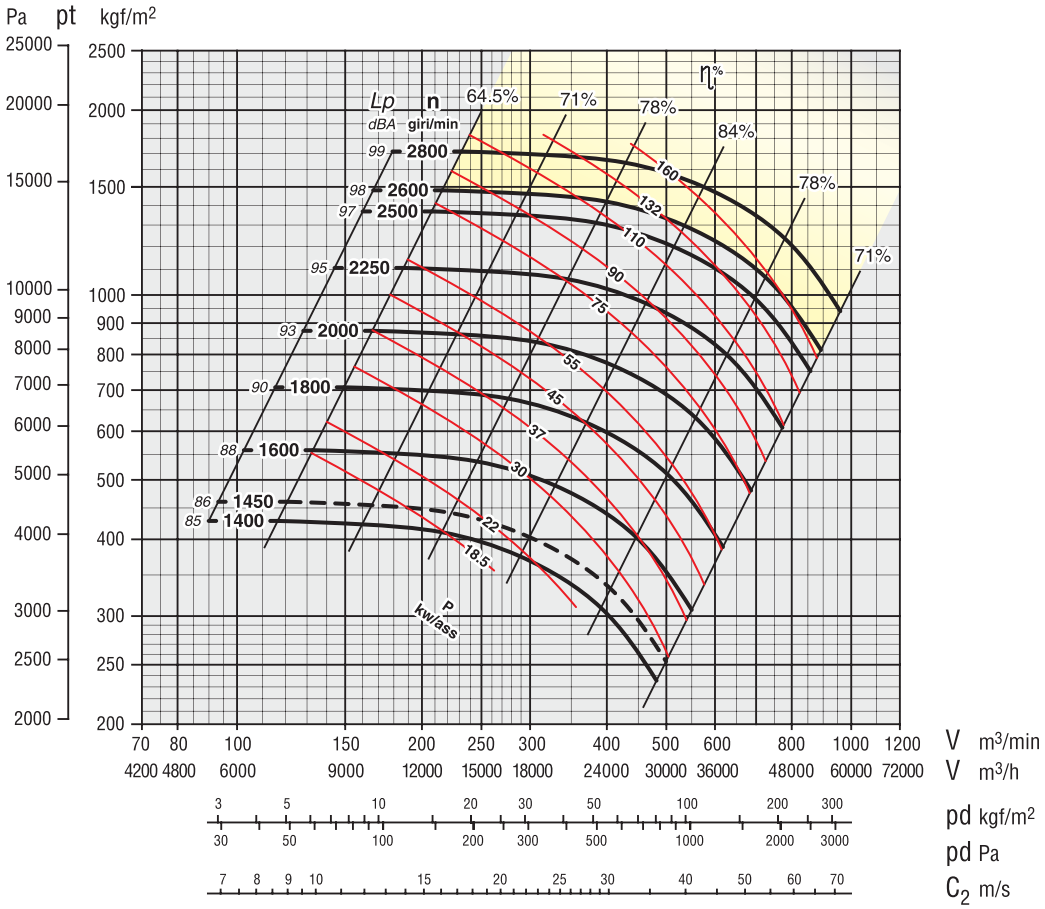

APRIc 1121

ZONA IN GIALLO - Consultare ufficio tecnico
YELLOW ZONE - Consult technical office
ZONE EN JAUNE - Consulter le bureau technique
GELBE ZONE - Planungsbüro konsultieren
ZONA AMARILLA - Consultar la oficina técnica

Giri massimi ammissibili:
Maximum admissible rounds:
Tours maxima admissibles:
Höchste zulässige Drehzahl:
Revoluciones màximas admisible:
<90°C = 2500 giri/min.
90÷200°C = 2250 giri/min.
200÷350°C = 1900 giri/min.

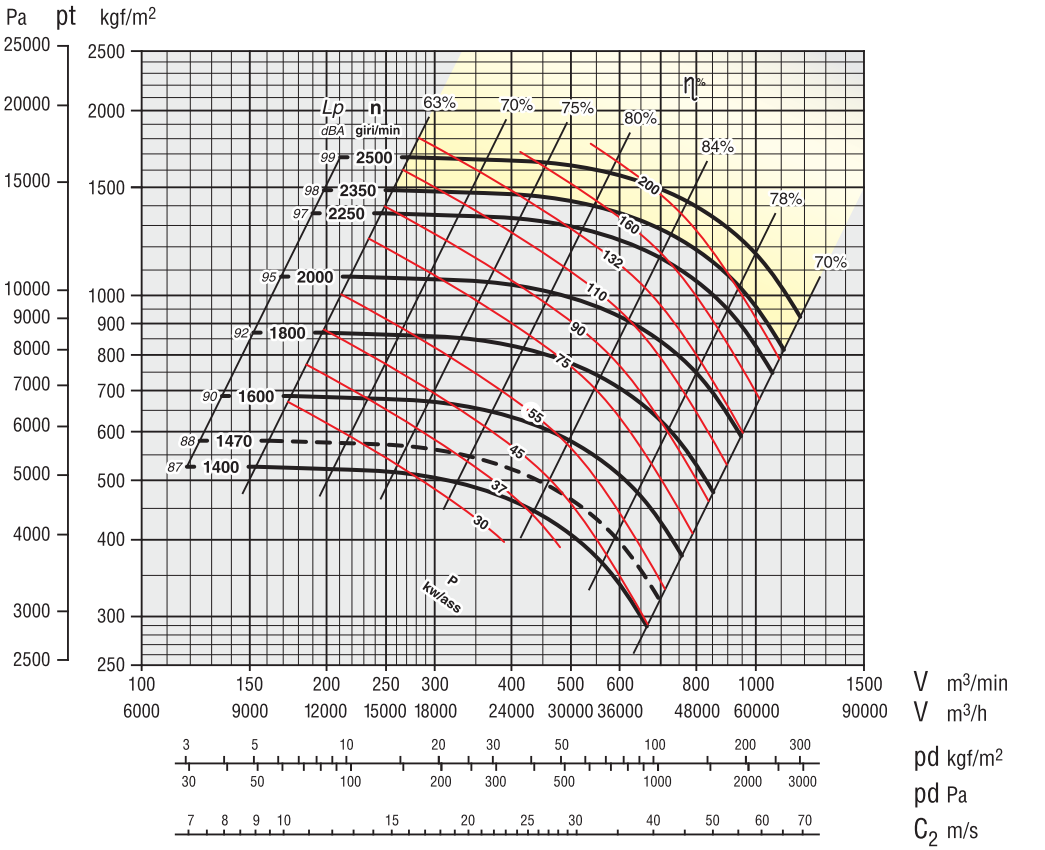

Tolleranza sulla rumorosità + 3 dBA
Noise level tolerance + 3 dBA
Tolérance sur niveau sonore + 3 dBA
Toleranz Schallpegel + 3 dBA
Tolerancia sobre la intensidad acústica + 3 dBA

kw assorbiti ventilatore tolleranza ± 3%
kw consumed fan tolerance ± 3%
Tolérance sur Pabs kw ± 3%
Toleranz der Wellenleistung ±3 %
kw absorbidos ventilador tolerancia ± 3%

Tolleranza sulla portata ± 5 %
Capacity tolerance ± 5 %
Fördertoleranz ± 5 %
Tolèrance sur le débit ± 5 %
Tolerancia en el caudal ± 5%

Secondo norme UNI EN ISO 5801:2009 (UNI 10531:1995)
According to the UNI EN ISO 5801:2009 (UNI 10531:1995)
Selon normes UNI EN ISO 5801:2009 (UNI 10531:1995)
Rohrleitung nach UNI EN ISO 5801:2009 (UNI 10531:1995)
Segun normas UNI EN ISO 5801:2009 (UNI 10531:1995)

APRIc 1251/1401

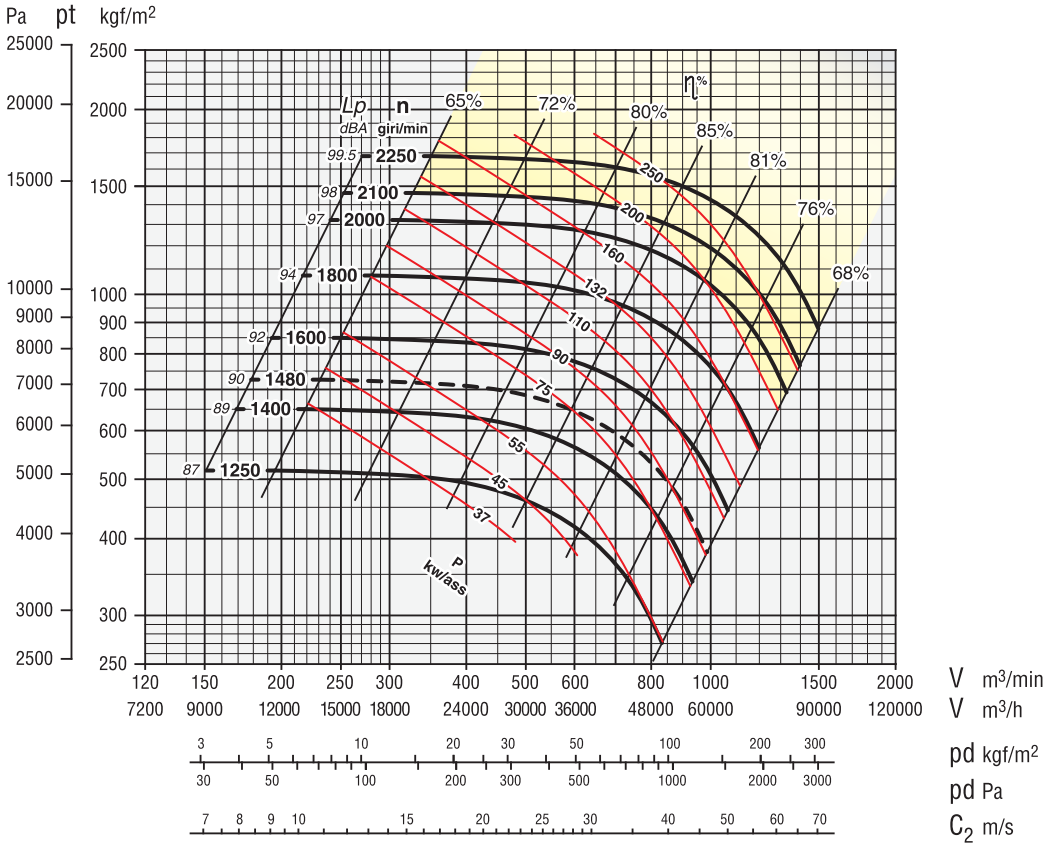

APRIc 1251

ZONA IN GIALLO - Consultare ufficio tecnico
YELLOW ZONE - Consult technical office
ZONE EN JAUNE - Consulter le bureau technique
GELBE ZONE - Planungsbüro konsultieren
ZONA AMARILLA - Consultar la oficina técnica

Giri massimi ammissibili:
Maximum admissible rounds:
Tours maxima admissibles:
Höchste zulässige Drehzahl:
Revoluciones màximas admisible:
<90°C = 2250 giri/min.
90÷200°C = 2000 giri/min.
200÷350°C = 1700 giri/min.

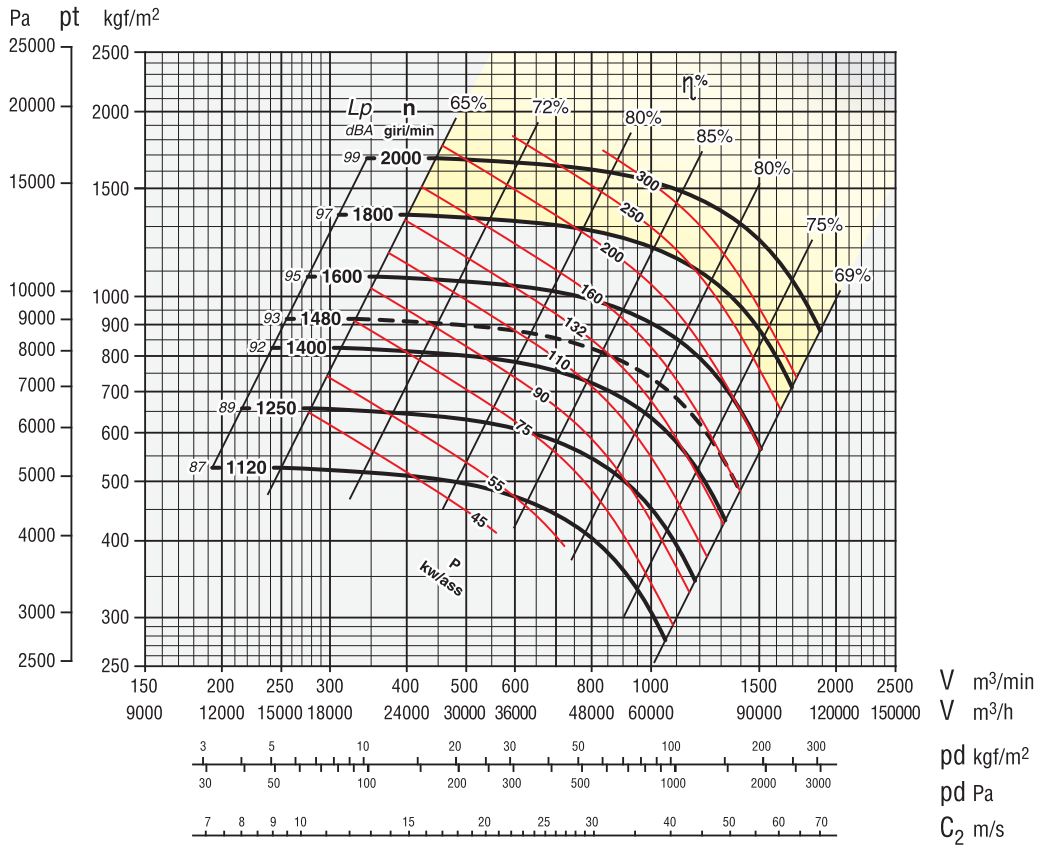

APRIc 1401

ZONA IN GIALLO - Consultare ufficio tecnico
YELLOW ZONE - Consult technical office
ZONE EN JAUNE - Consulter le bureau technique
GELBE ZONE - Planungsbüro konsultieren
ZONA AMARILLA - Consultar la oficina técnica

Giri massimi ammissibili:
Maximum admissible rounds:
Tours maxima admissibles:
Höchste zulässige Drehzahl:
Revoluciones màximas admisible:
<90°C = 2000 giri/min.
90÷200°C = 1650 giri/min.
200÷350°C = 1450 giri/min.

Tolleranza sulla rumorosità + 3 dBA
Noise level tolerance + 3 dBA
Tolérance sur niveau sonore + 3 dBA
Toleranz Schallpegel + 3 dBA
Tolerancia sobre la intensidad acústica + 3 dBA

kw assorbiti ventilatore tolleranza ± 3%
kw consumed fan tolerance ± 3%
Tolérance sur Pabs kw ± 3%
Toleranz der Wellenleistung ±3 %
kw absorbidos ventilador tolerancia ± 3%

Tolleranza sulla portata ± 5 %
Capacity tolerance ± 5 %
Fördertoleranz ± 5 %
Tolèrance sur le débit ± 5 %
Tolerancia en el caudal ± 5%

Secondo norme UNI EN ISO 5801:2009 (UNI 10531:1995)
According to the UNI EN ISO 5801:2009 (UNI 10531:1995)
Selon normes UNI EN ISO 5801:2009 (UNI 10531:1995)
Rohrleitung nach UNI EN ISO 5801:2009 (UNI 10531:1995)
Segun normas UNI EN ISO 5801:2009 (UNI 10531:1995)

APRIc 1601/1801

APRIc 1601

ZONA IN GIALLO - Consultare ufficio tecnico
YELLOW ZONE - Consult technical office
ZONE EN JAUNE - Consulter le bureau technique
GELBE ZONE - Planungsbüro konsultieren
ZONA AMARILLA - Consultar la oficina técnica

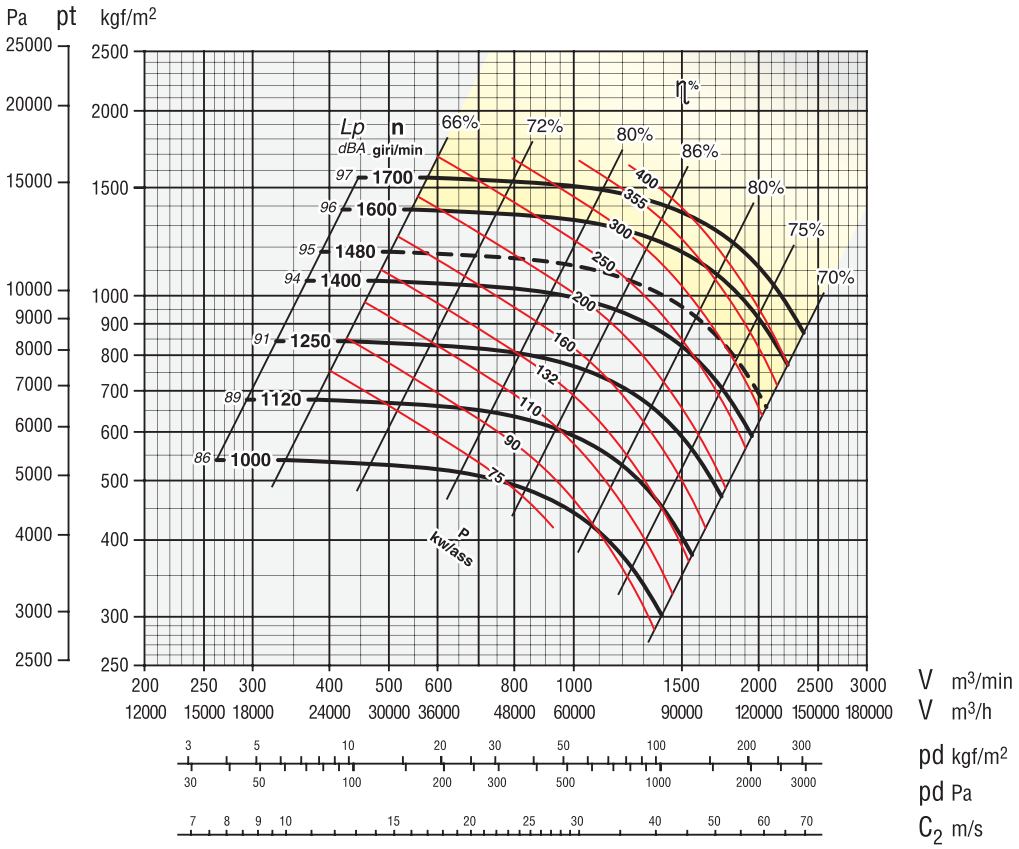

Giri massimi ammissibili:
Maximum admissible rounds:
Tours maxima admissibles:
Höchste zulässige Drehzahl:
Revoluciones màximas admisible:
<90°C = 1700 giri/min.
90÷200°C = 1450 giri/min.
200÷350°C = 1250 giri/min.

APRIc 1801

ZONA IN GIALLO - Consultare ufficio tecnico
YELLOW ZONE - Consult technical office
ZONE EN JAUNE - Consulter le bureau technique
GELBE ZONE - Planungsbüro konsultieren
ZONA AMARILLA - Consultar la oficina técnica

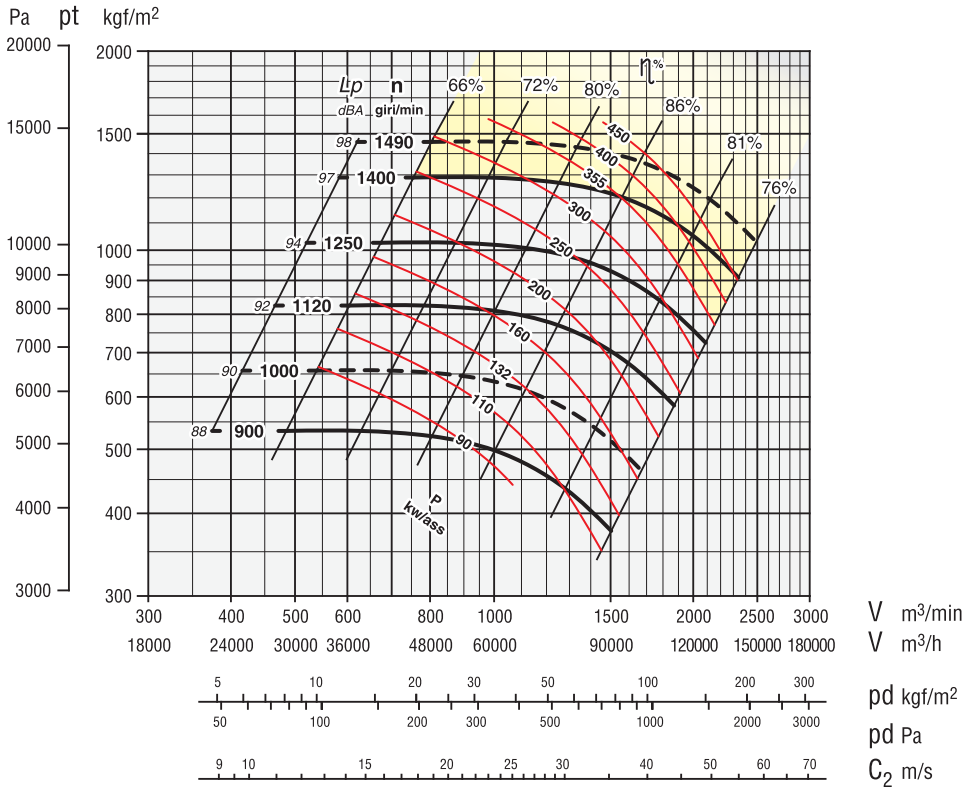

Giri massimi ammissibili:
Maximum admissible rounds:
Tours maxima admissibles:
Höchste zulässige Drehzahl:
Revoluciones màximas admisible:
<90°C = 1500 giri/min.
90÷200°C = 1250 giri/min.
200÷350°C = 1050 giri/min.

Tolleranza sulla rumorosità + 3 dBA
Noise level tolerance + 3 dBA
Tolérance sur niveau sonore + 3 dBA
Toleranz Schallpegel + 3 dBA
Tolerancia sobre la intensidad acústica + 3 dBA

kw assorbiti ventilatore tolleranza ± 3%
kw consumed fan tolerance ± 3%
Tolérance sur Pabs kw ± 3%
Toleranz der Wellenleistung ±3 %
kw absorbidos ventilador tolerancia ± 3%

Tolleranza sulla portata ± 5 %
Capacity tolerance ± 5 %
Tolérance sur le débit ± 5 %
Fördertoleranz ± 5 %
Tolèrance sur le débit ± 5 %
Tolerancia en el caudal ± 5%

Secondo norme UNI EN ISO 5801:2009 (UNI 10531:1995)
According to the UNI EN ISO 5801:2009 (UNI 10531:1995)
Selon normes UNI EN ISO 5801:2009 (UNI 10531:1995)
Rohrleitung nach UNI EN ISO 5801:2009 (UNI 10531:1995)
Segun normas UNI EN ISO 5801:2009 (UNI 10531:1995)

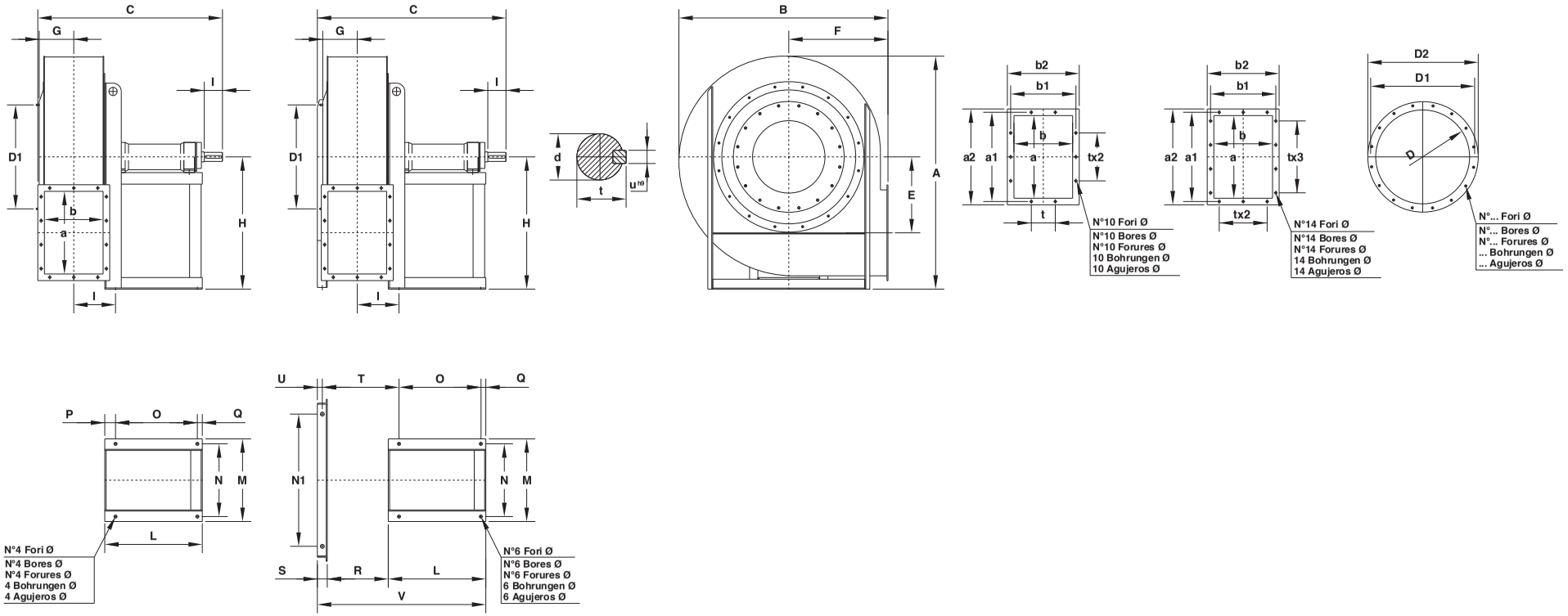

631 ÷ 801
Il ventilatore è orientabile
The fan is revolvable
Le ventilateur est orientable
Ventilatorgehäuse ist drehbar
El ventilador es orientable

901
Il ventilatore non è orientabile
The fan is not revolvable
Le ventilateur n'est pas orientable
Ventilatorgehäuse ist nicht drehbar
El ventilador no es orientable

Tabella orientamenti
Table of discharge positions
Tableau d'orientation
Tabelle der Gehäusestellungen
Tabla de las orientaciones

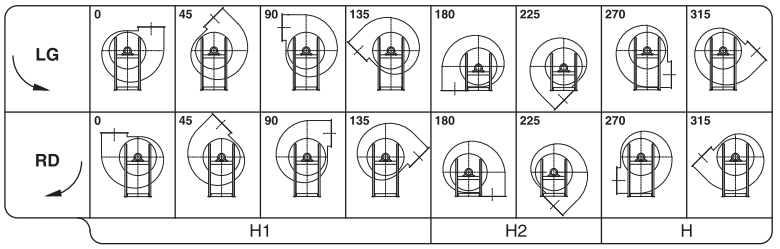

Tipo - Type -Typ - Tipo	Ventilatore Fan Ventilateur Ventilator Ventilador										Basamento Base Chassis Sockel Base														Albero Shaft Arbre Welle Árbol					Flangia aspirante Inlet flange Bride a l'aspiration Flansch saugseitig Brida aspirante					Flangia premente Outlet flange Bride en refoulement Flansch drückseitig Brida impelente										Peso Weight Poids Gewicht Peso	PD^2 GD^2
Ventilatore Fan Ventilateur Ventilator Ventilador	A	B	C	E	F	G	H	H_1	H_2	I	L	M	N	N_1	O	P	Q	R	S	T	U	V	Ø	d	toll	l	t	u	D	D_1	D_2	N°	Ø	a	b	a_1	b_1	a_2	b_2	t	N°	Ø	Kg	Kgm^2
APRIc 631	1000	900	980	322	425	144	560	560	425	132	560	410	360	–	470	65	25	–	–	–	–	–	17	48	k6	110	51,5	14	361	405	441	8	11,5	355	250	405	300	435	330	125	10	11,5	175	4
APRIc 711	1120	1000	1020	360	475	159	630	630	475	148	560	410	360	–	470	65	25	–	–	–	–	–	17	48	k6	110	51,5	14	406	448	486	12	11,5	400	280	448	332	480	360	125	14	11,5	250	7
APRIc 801	1250	1120	1140	405	530	183	710	710	530	166	650	500	400	–	555	65	30	–	–	–	–	–	19	48	k6	110	51,5	14	506	551	586	12	11,5	450	315	497	366	530	395	125	14	11,5	330	12
APRIc 901	1410	1270	1195	460	600	210	800	710	600	188	650	500	440	800	555	–	30	370	60	465	30	1080	19	55	m6	110	59	16	568	629	668	16	11,5	500	355	551	405	580	435	125	14	11,5	455	22

APRIc 1001 - 1251

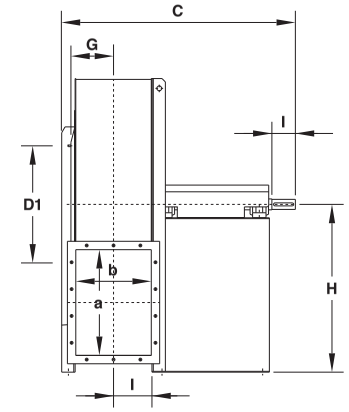

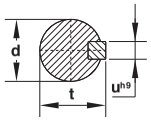

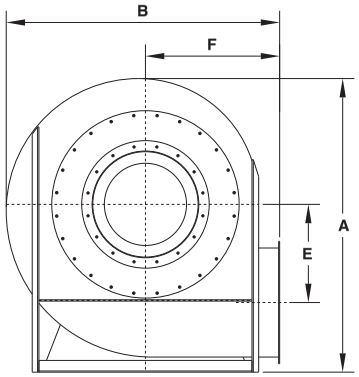

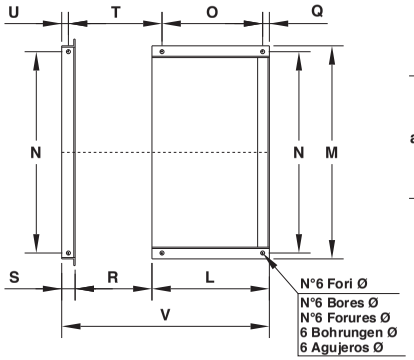

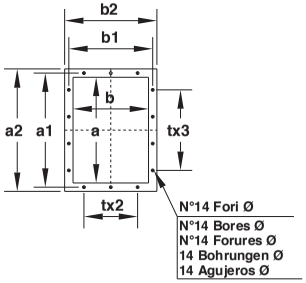

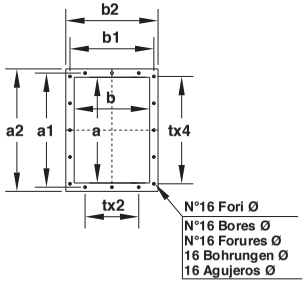

APRIc 1401 - 1801

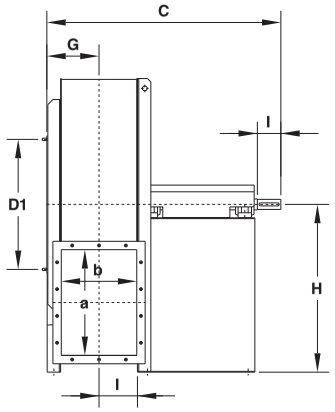

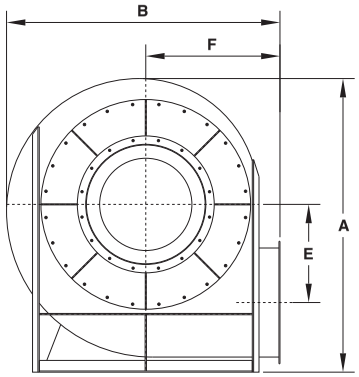

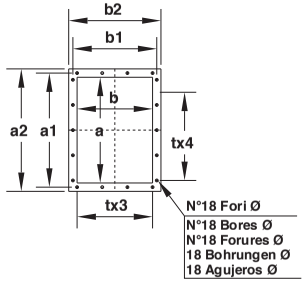

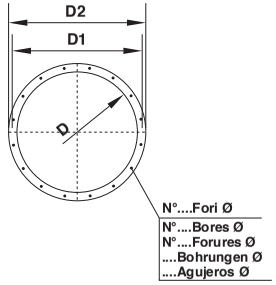

Tabella orientamenti
Table of discharge positions
Tableau d'orientation
Tabelle der Gehäusestellungen
Tabla de las orientaciones

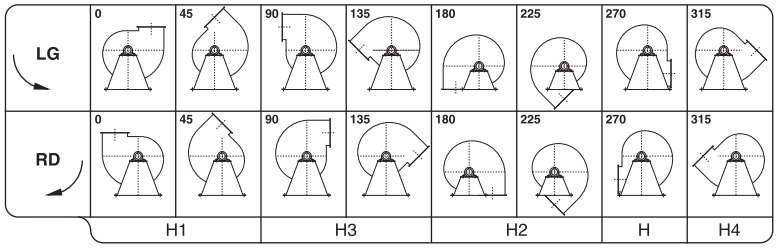

Il ventilatore non è orientabile
The fan is not revolvable
Le ventilateur n'est pas orientable
Ventilatorgehäuse ist nicht drehbar
El ventilador no es orientable

Tipo - Type -Typ - Tipo Ventilatore Fan Ventilateur Ventilator Ventilador	Ventilatore / Fan / Ventilateur / Ventilator / Ventilador												Basamento / Base / Chassis / Sockel / Base											Albero / Shaft / Arbre / Welle / Árbol					Flangia aspirante / Inlet flange / Bride a l'aspiration / Flansch saugseitig / Brida aspirante					Flangia premente / Outlet flange / Bride en refoulement / Flansch drückseitig / Brida impelente									Peso Weight Poids Gewicht Peso	PD^2 GD^2
	A	B	C	E	F	G	H	H_1	H_2	H_3	H_4	I	L	M	N	O	Q	R	S	T	U	V	Ø	d	toll	l	t	u	D	D_1	D_2	N°	Ø	a	b	a_1	b_1	a_2	b_2	t	N°	Ø	Kg	Kgm^2
APRIc 1001	1570	1410	1340	520	670	229	900	800	670	800	900	204	700	1130	1060	600	35	408	80	513	40	1188	21	65	m6	140	69	18	638	698	738	16	11,5	560	400	629	464	660	500	160	14	14	620	38
APRIc 1121	1780	1600	1480	585	750	265	1000	900	750	900	1000	229	785	1270	1200	670	40	458	80	573	40	1323	24	70	m6	140	74,5	20	718	775	818	16	14	630	450	698	513	730	550	160	14	14	750	70
APRIc 1251	1950	1720	1630	645	800	289	1120	1000	800	1000	1120	254	885	1400	1320	750	40	508	80	643	40	1473	28	75	m6	140	79,5	20	808	861	908	16	14	710	500	775	567	810	600	160	16	14	890	110
APRIc 1401	2180	1930	1790	720	900	375	1250	1060	900	950	1120	284	930	1580	1500	800	40	568	100	708	50	1598	28	80	m6	170	85	22	908	958	1008	16	14	800	560	871	639	920	680	200	14	14	1290	210
APRIc 1601	2400	2150	2020	800	1000	410	1350	1180	1000	1060	1250	320	1095	1780	1700	900	50	640	100	835	50	1835	28	90	m6	170	95	25	1008	1067	1108	24	14	900	630	968	708	1020	750	200	18	14	1800	340
APRIc 1801	2670	2410	2100	900	1120	453	1500	1320	1120	1180	1400	360	1070	1900	1800	950	50	720	100	840	50	1890	28	100	m6	190	106	28	1128	1200	1248	24	16	1000	710	1077	785	1120	830	200	18	14	2420	550

APRLc 631/711

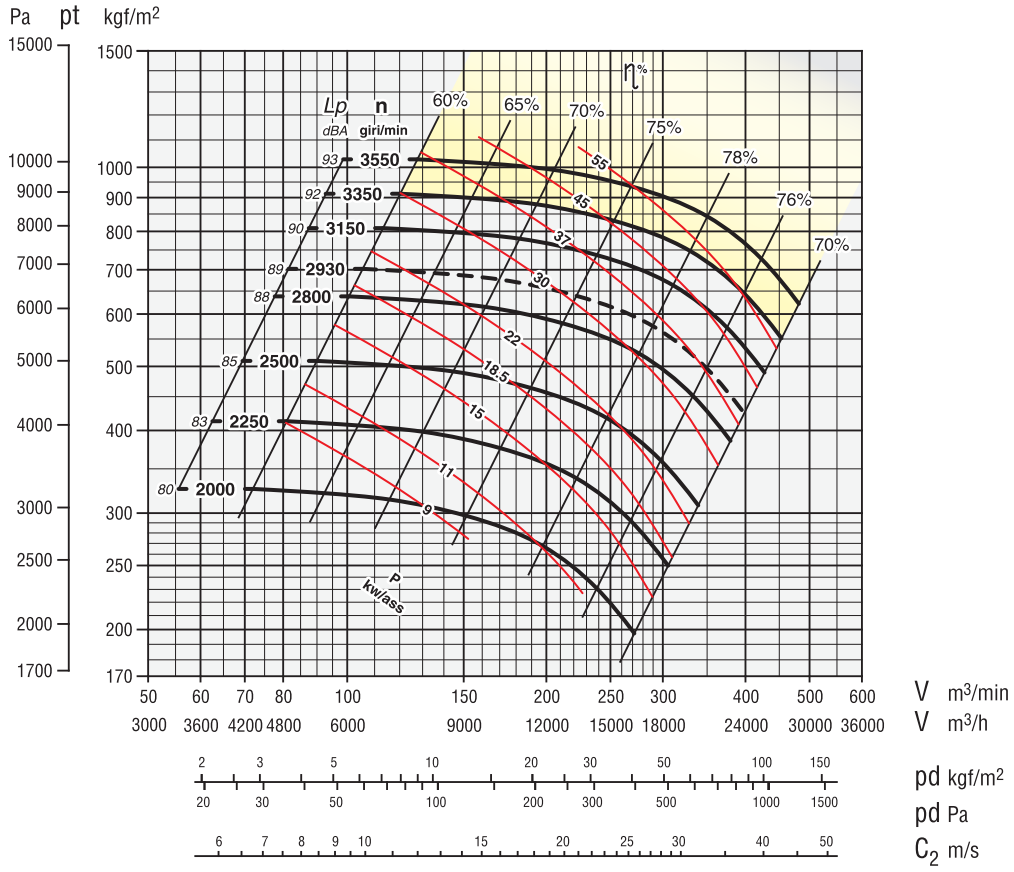

APRLc 631

ZONA IN GIALLO - Consultare ufficio tecnico
YELLOW ZONE - Consult technical office
ZONE EN JAUNE - Consulter le bureau technique
GELBE ZONE - Planungsbüro konsultieren
ZONA AMARILLA - Consultar la oficina técnica

Giri massimi ammissibili:
Maximum admissible rounds:
Tours maxima admissibles:
Höchste zulässige Drehzahl:
Revoluciones màximas admisible:
<90°C = 3550 giri/min.
90÷200°C = 2950 giri/min.
200÷350°C = 2600 giri/min.

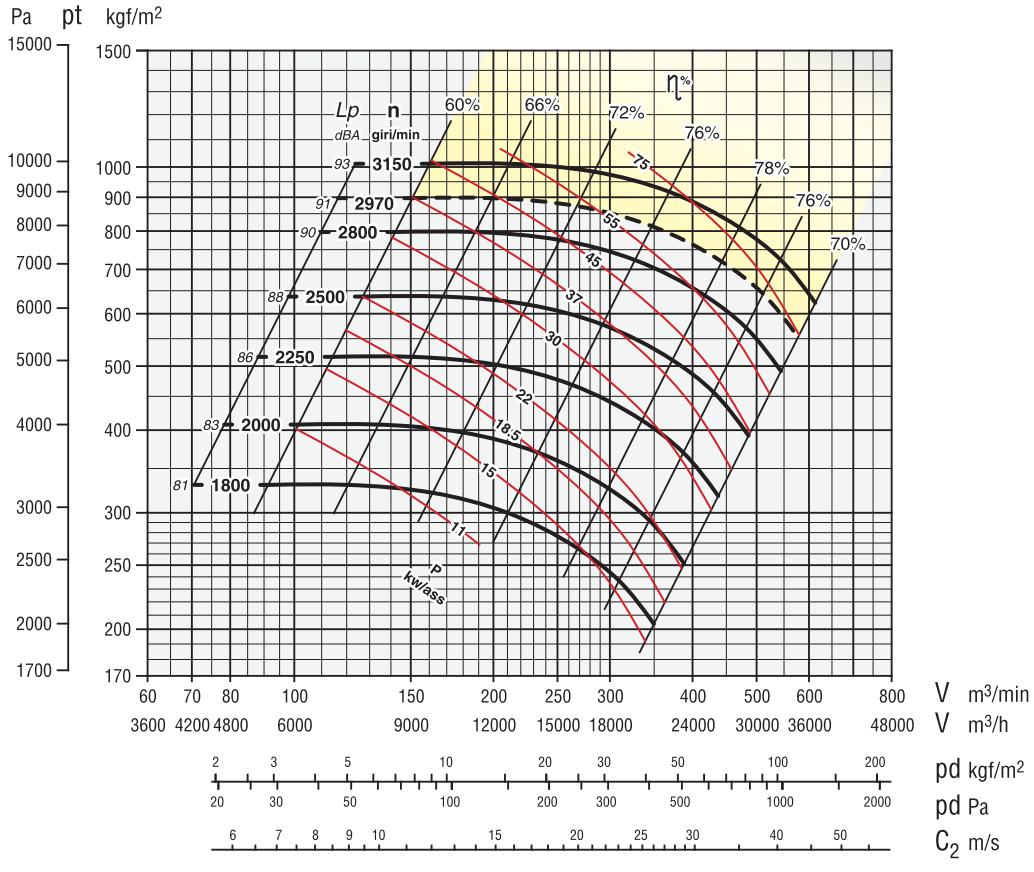

APRLc 711

ZONA IN GIALLO - Consultare ufficio tecnico
YELLOW ZONE - Consult technical office
ZONE EN JAUNE - Consulter le bureau technique
GELBE ZONE - Planungsbüro konsultieren
ZONA AMARILLA - Consultar la oficina técnica

Giri massimi ammissibili:
Maximum admissible rounds:
Tours maxima admissibles:
Höchste zulässige Drehzahl:
Revoluciones màximas admisible:
<90°C = 3150 giri/min.
90÷200°C = 2700 giri/min.
200÷350°C = 2400 giri/min.

Tolleranza sulla rumorosità + 3 dBA
Noise level tolerance + 3 dBA
Tolérance sur niveau sonore + 3 dBA
Toleranz Schallpegel + 3 dBA
Tolerancia sobre la intensidad acústica + 3 dBA

kw assorbiti ventilatore tolleranza ± 3%
kw consumed fan tolerance ± 3%
Tolérance sur Pabs kw ± 3%
Toleranz der Wellenleistung ±3 %
kw absorbidos ventilador tolerancia ± 3%

Tolleranza sulla portata ± 5 %
Capacity tolerance ± 5 %
Fördertoleranz ± 5 %
Tolèrance sur le débit ± 5 %
Tolerancia en el caudal ± 5%

Secondo norme UNI EN ISO 5801:2009 (UNI 10531:1995)
According to the UNI EN ISO 5801:2009 (UNI 10531:1995)
Selon normes UNI EN ISO 5801:2009 (UNI 10531:1995)
Rohrleitung nach UNI EN ISO 5801:2009 (UNI 10531:1995)
Segun normas UNI EN ISO 5801:2009 (UNI 10531:1995)

APRLc 801/901

APRLc 801

ZONA IN GIALLO - Consultare ufficio tecnico
YELLOW ZONE - Consult technical office
ZONE EN JAUNE - Consulter le bureau technique
GELBE ZONE - Planungsbüro konsultieren
ZONA AMARILLA - Consultar la oficina técnica

Giri massimi ammissibili:
Maximum admissible rounds:
Tours maxima admissibles:
Höchste zulässige Drehzahl:
Revoluciones màximas admisible:
<90°C = 2800 giri/min.
90÷200°C = 2500 giri/min.
200÷350°C = 2200 giri/min.

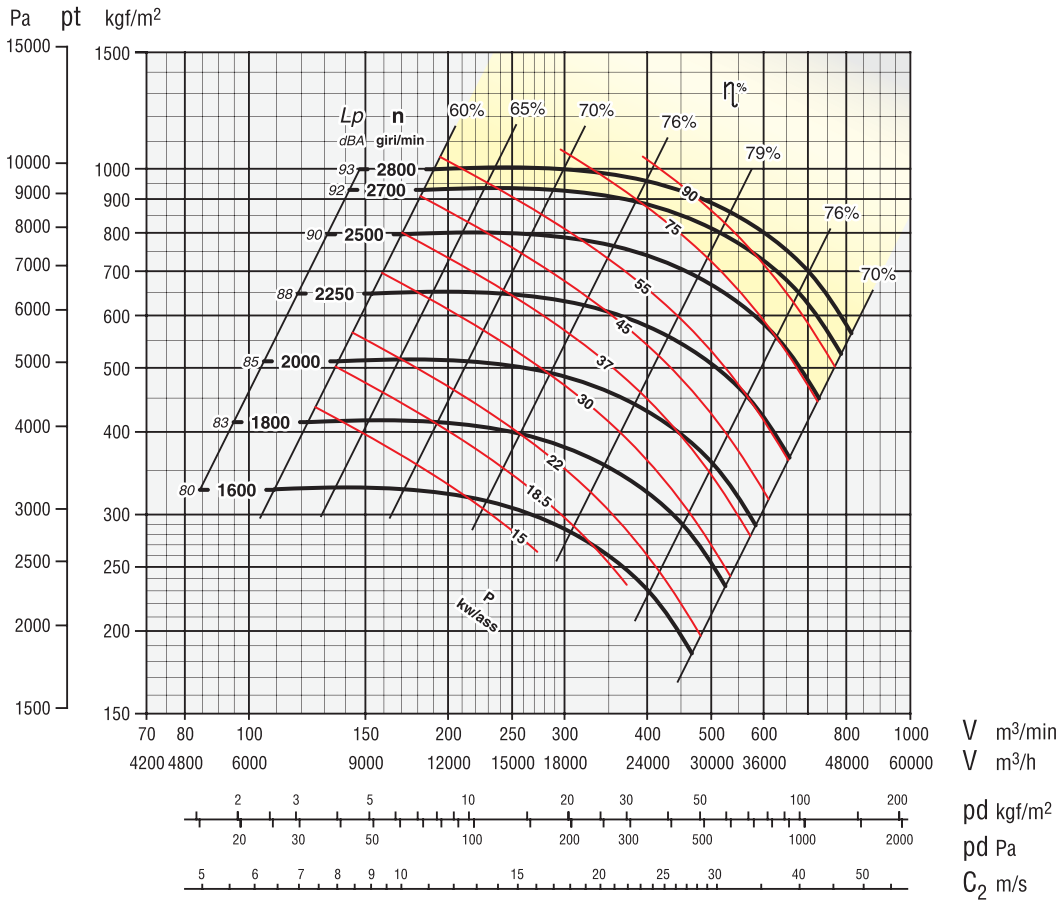

APRLc 901

ZONA IN GIALLO - Consultare ufficio tecnico
YELLOW ZONE - Consult technical office
ZONE EN JAUNE - Consulter le bureau technique
GELBE ZONE - Planungsbüro konsultieren
ZONA AMARILLA - Consultar la oficina técnica

Giri massimi ammissibili:
Maximum admissible rounds:
Tours maxima admissibles:
Höchste zulässige Drehzahl:
Revoluciones màximas admisible:
<90°C = 2500 giri/min.
90÷200°C = 2150 giri/min.
200÷350°C = 1900 giri/min.

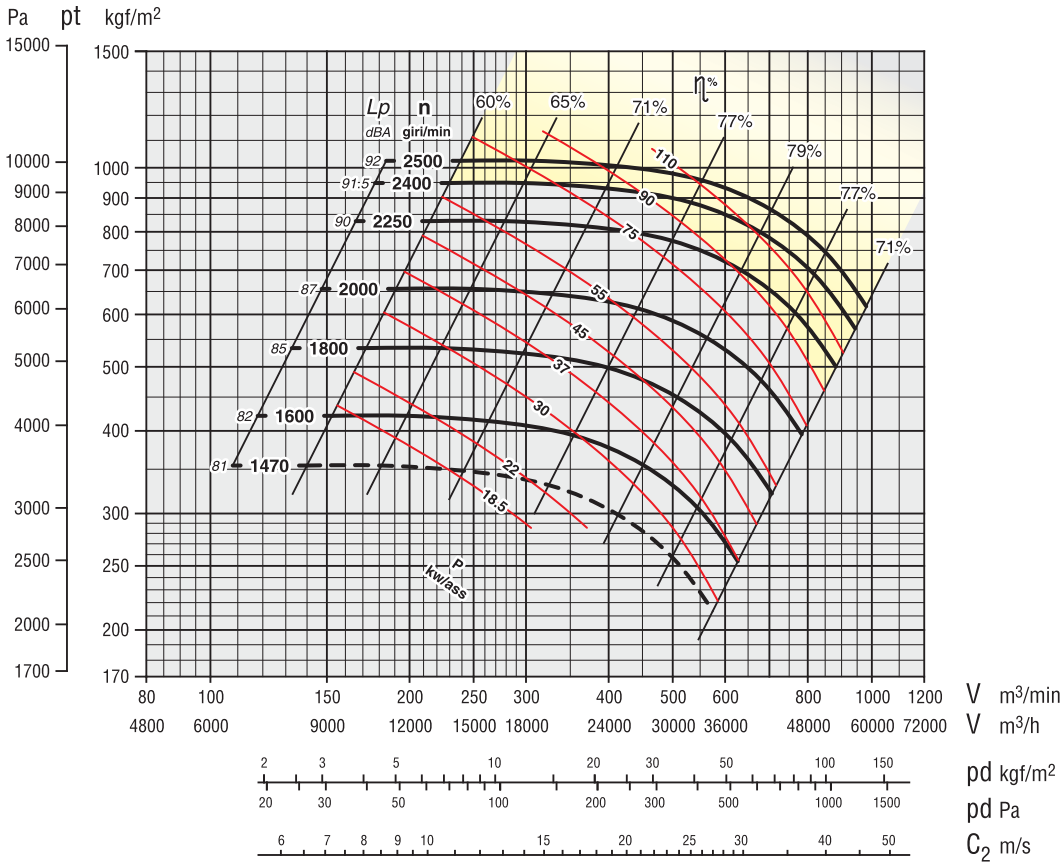

Tolleranza sulla rumorosità + 3 dBA
Noise level tolerance + 3 dBA
Tolérance sur niveau sonore + 3 dBA
Toleranz Schallpegel + 3 dBA
Tolerancia sobre la intensidad acústica + 3 dBA

kw assorbiti ventilatore tolleranza ± 3%
kw consumed fan tolerance ± 3%
Tolérance sur Pabs kw ± 3%
Toleranz der Wellenleistung ±3 %
kw absorbidos ventilador tolerancia ± 3%

Tolleranza sulla portata ± 5 %
Capacity tolerance ± 5 %
Tolérance sur le débit ± 5 %
Fördertoleranz ± 5 %
Tolèrance sur le débit ± 5 %
Tolerancia en el caudal ± 5%

Secondo norme UNI EN ISO 5801:2009 (UNI 10531:1995)
According to the UNI EN ISO 5801:2009 (UNI 10531:1995)
Selon normes UNI EN ISO 5801:2009 (UNI 10531:1995)
Rohrleitung nach UNI EN ISO 5801:2009 (UNI 10531:1995)
Segun normas UNI EN ISO 5801:2009 (UNI 10531:1995)

APRLc 1001/1121

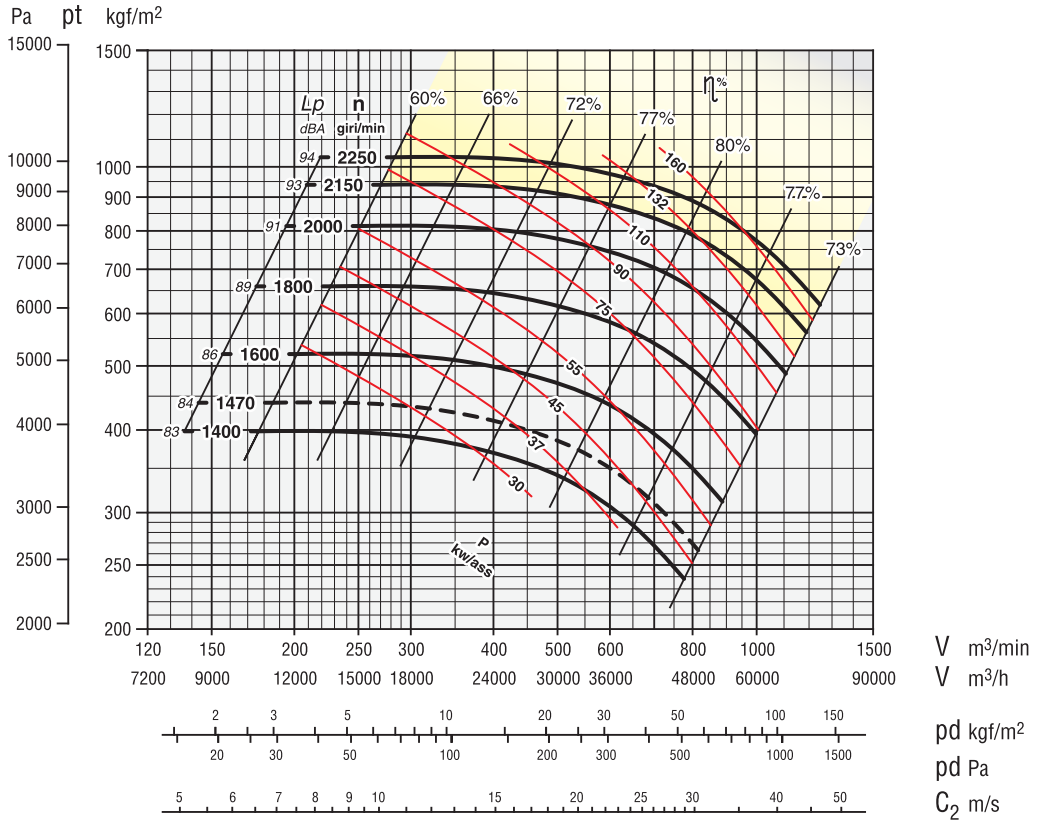

APRLc 1001

ZONA IN GIALLO - Consultare ufficio tecnico
YELLOW ZONE - Consult technical office
ZONE EN JAUNE - Consulter le bureau technique
GELBE ZONE - Planungsbüro konsultieren
ZONA AMARILLA - Consultar la oficina técnica

Giri massimi ammissibili:
Maximum admissible rounds:
Tours maxima admissibles:
Höchste zulässige Drehzahl:
Revoluciones màximas admisible:
<90°C = 2250 giri/min.
90÷200°C = 1950 giri/min.
200÷350°C = 1750 giri/min.

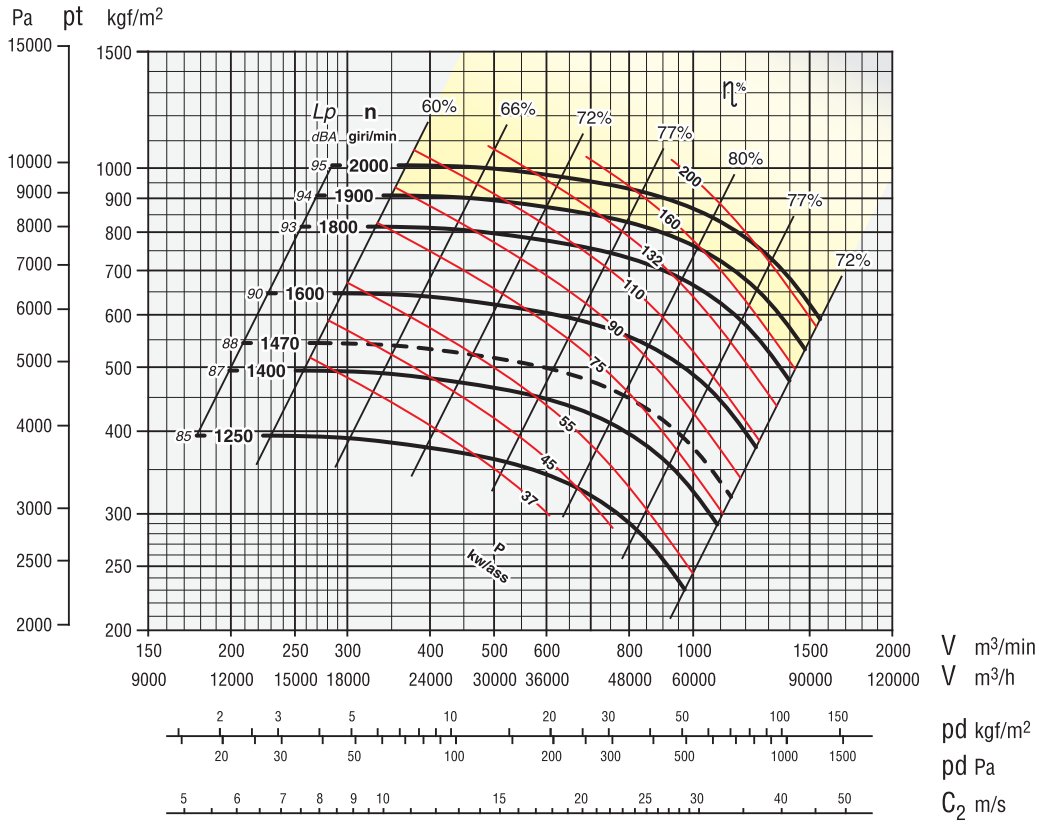

APRLc 1121

ZONA IN GIALLO - Consultare ufficio tecnico
YELLOW ZONE - Consult technical office
ZONE EN JAUNE - Consulter le bureau technique
GELBE ZONE - Planungsbüro konsultieren
ZONA AMARILLA - Consultar la oficina técnica

Giri massimi ammissibili:
Maximum admissible rounds:
Tours maxima admissibles:
Höchste zulässige Drehzahl:
Revoluciones màximas admisible:
<90°C = 2000 giri/min.
90÷200°C = 1750 giri/min.
200÷350°C = 1600 giri/min.

Tolleranza sulla rumorosità + 3 dBA
Noise level tolerance + 3 dBA
Tolérance sur niveau sonore + 3 dBA
Toleranz Schallpegel + 3 dBA
Tolerancia sobre la intensidad acústica + 3 dBA

kw assorbiti ventilatore tolleranza ± 3%
kw consumed fan tolerance ± 3%
Tolérance sur Pabs kw ± 3%
Toleranz der Wellenleistung ±3 %
kw absorbidos ventilador tolerancia ± 3%

Tolleranza sulla portata ± 5 %
Capacity tolerance ± 5 %
Fördertoleranz ± 5 %
Tolèrance sur le débit ± 5 %
Tolerancia en el caudal ± 5%

Secondo norme UNI EN ISO 5801:2009 (UNI 10531:1995)
According to the UNI EN ISO 5801:2009 (UNI 10531:1995)
Selon normes UNI EN ISO 5801:2009 (UNI 10531:1995)
Rohrleitung nach UNI EN ISO 5801:2009 (UNI 10531:1995)
Segun normas UNI EN ISO 5801:2009 (UNI 10531:1995)

APRLc 1251/1401

APRLc 1251

ZONA IN GIALLO - Consultare ufficio tecnico
YELLOW ZONE - Consult technical office
ZONE EN JAUNE - Consulter le bureau technique
GELBE ZONE - Planungsbüro konsultieren
ZONA AMARILLA - Consultar la oficina técnica

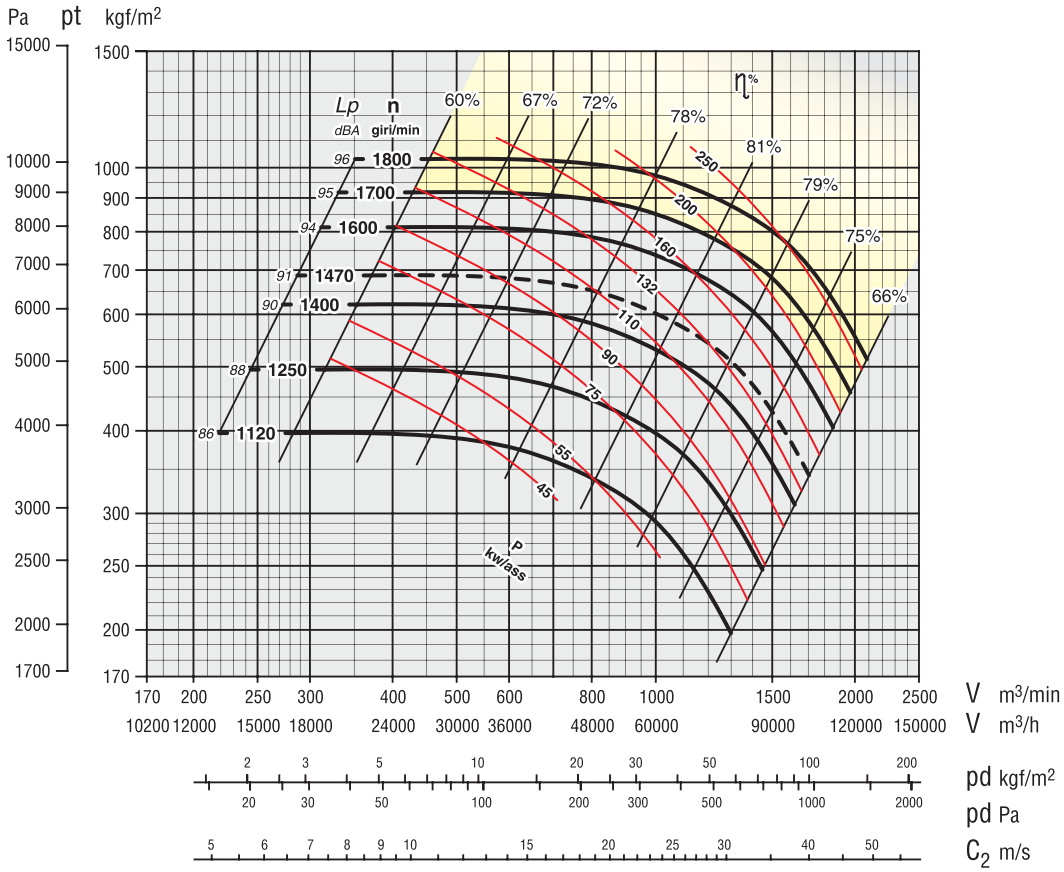

Giri massimi ammissibili:
Maximum admissible rounds:
Tours maxima admissibles:
Höchste zulässige Drehzahl:
Revoluciones màximas admisible:
<90°C = 1800 giri/min.
90÷200°C = 1550 giri/min.
200÷350°C = 1400 giri/min.

APRLc 1401

ZONA IN GIALLO - Consultare ufficio tecnico
YELLOW ZONE - Consult technical office
ZONE EN JAUNE - Consulter le bureau technique
GELBE ZONE - Planungsbüro konsultieren
ZONA AMARILLA - Consultar la oficina técnica

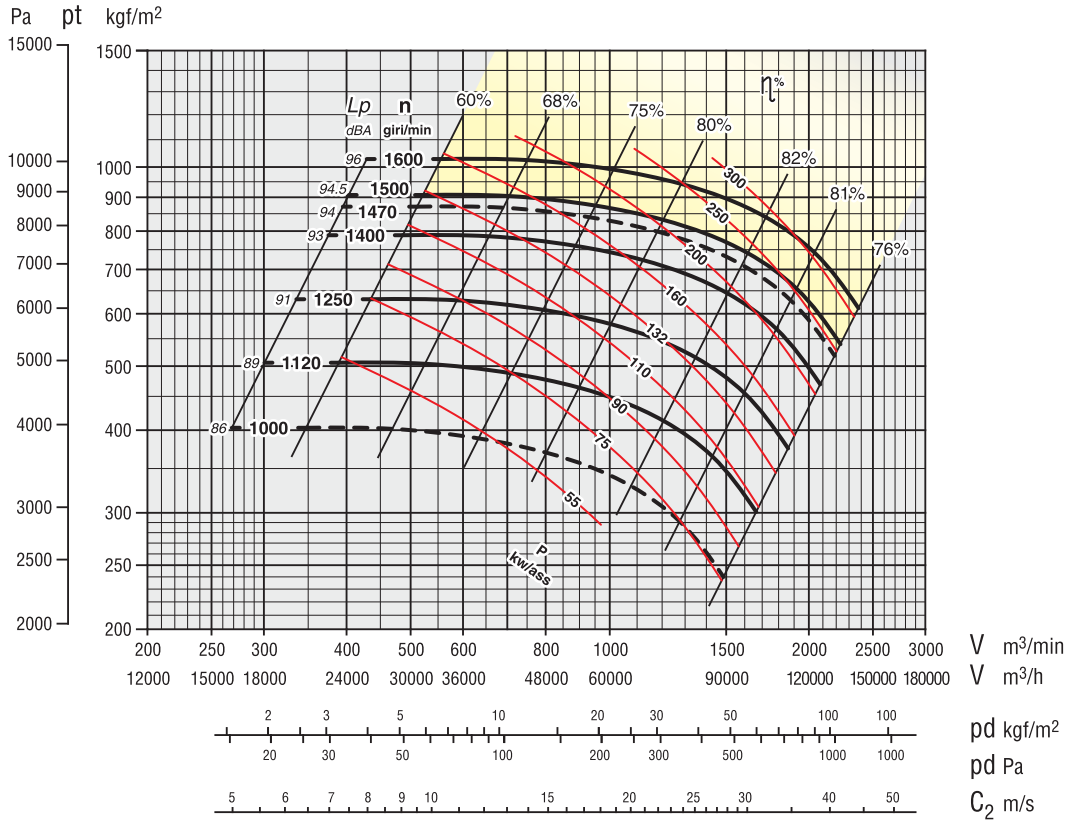

Giri massimi ammissibili:
Maximum admissible rounds:
Tours maxima admissibles:
Höchste zulässige Drehzahl:
Revoluciones màximas admisible:
<90°C = 1600 giri/min.
90÷200°C = 1350 giri/min.
200÷350°C = 1250 giri/min.

Tolleranza sulla rumorosità + 3 dBA
Noise level tolerance + 3 dBA
Tolérance sur niveau sonore + 3 dBA
Toleranz Schallpegel + 3 dBA
Tolerancia sobre la intensidad acústica + 3 dBA

kw assorbiti ventilatore tolleranza ± 3%
kw consumed fan tolerance ± 3%
Tolérance sur Pabs kw ± 3%
Toleranz der Wellenleistung ±3 %
kw absorbidos ventilador tolerancia ± 3%

Tolleranza sulla portata ± 5 %
Capacity tolerance ± 5 %
Tolèrance sur le débit ± 5 %
Fördertoleranz ± 5 %
Tolerancia en el caudal ± 5%

Secondo norme UNI EN ISO 5801:2009 (UNI 10531:1995)
According to the UNI EN ISO 5801:2009 (UNI 10531:1995)
Selon normes UNI EN ISO 5801:2009 (UNI 10531:1995)
Rohrleitung nach UNI EN ISO 5801:2009 (UNI 10531:1995)
Segun normas UNI EN ISO 5801:2009 (UNI 10531:1995)

APRLc 1601/1801

APRLc 1601

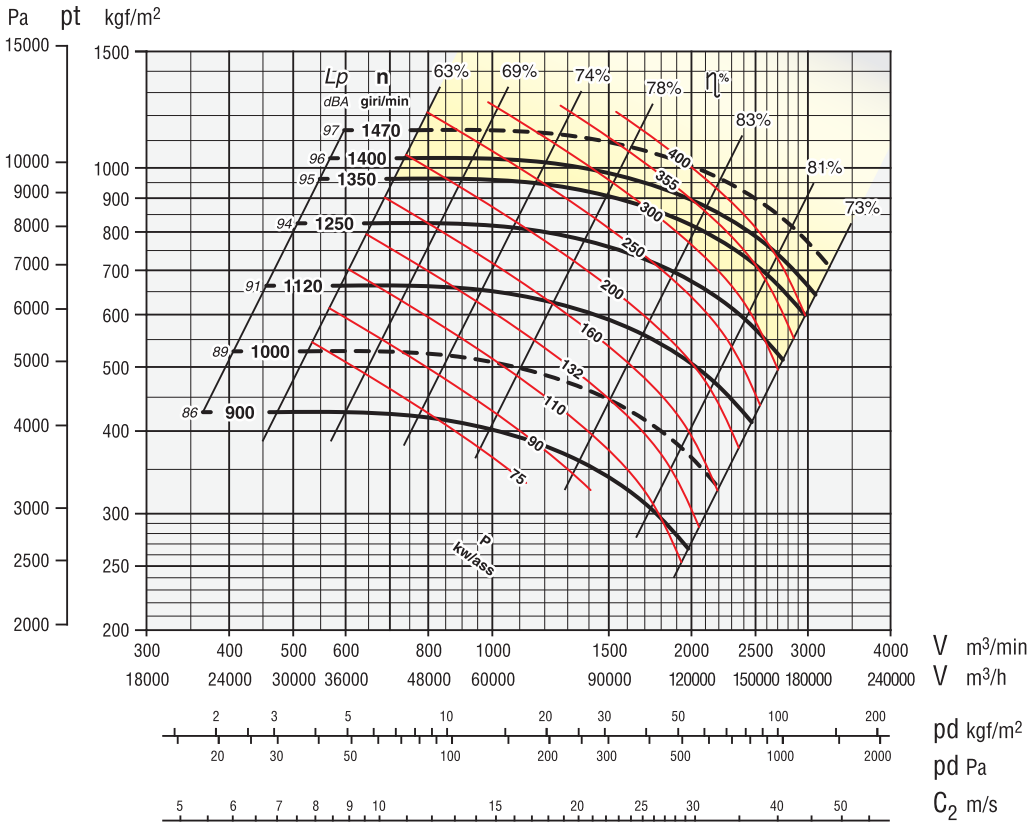

ZONA IN GIALLO - Consultare ufficio tecnico
YELLOW ZONE - Consult technical office
ZONE EN JAUNE - Consulter le bureau technique
GELBE ZONE - Planungsbüro konsultieren
ZONA AMARILLA - Consultar la oficina técnica

Giri massimi ammissibili:
Maximum admissible rounds:
Tours maxima admissibles:
Höchste zulässige Drehzahl:
Revoluciones màximas admisible:
<90°C = 1470 giri/min.
90÷200°C = 1250 giri/min.
200÷350°C = 1100 giri/min.

APRLc 1801

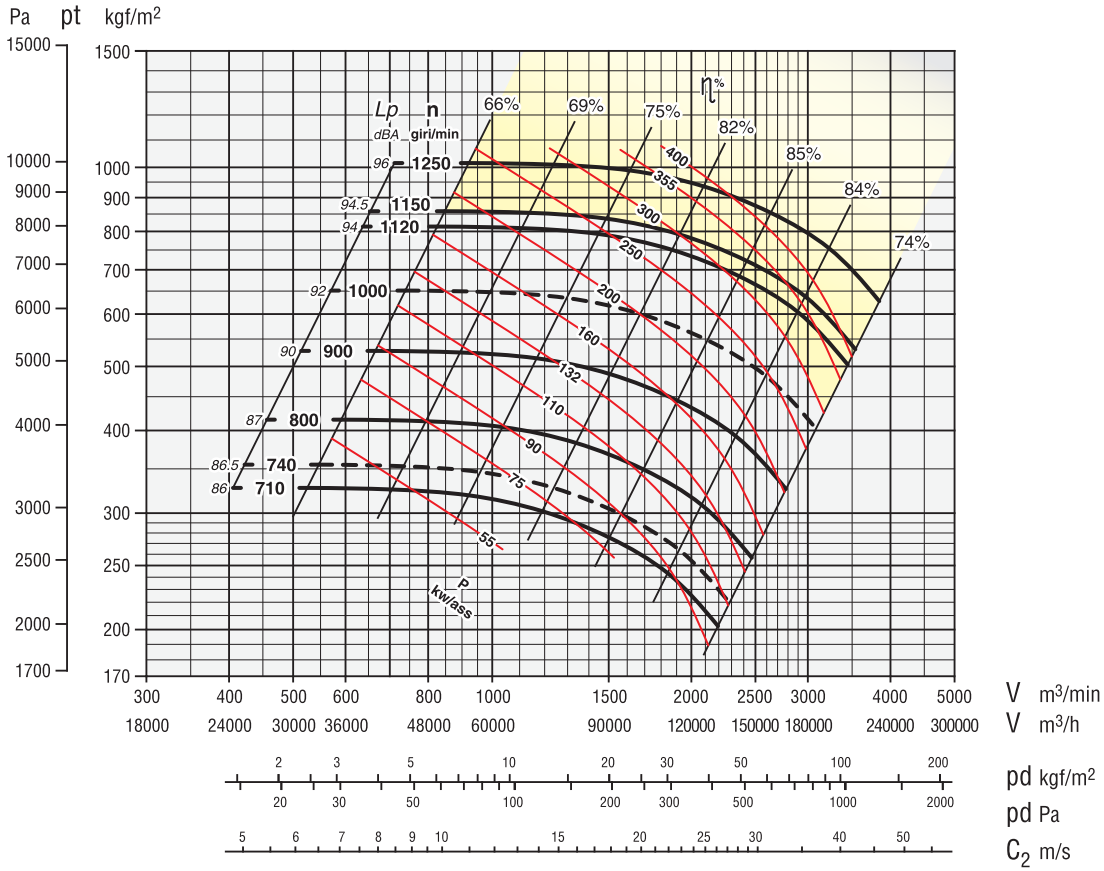

ZONA IN GIALLO - Consultare ufficio tecnico
YELLOW ZONE - Consult technical office
ZONE EN JAUNE - Consulter le bureau technique
GELBE ZONE - Planungsbüro konsultieren
ZONA AMARILLA - Consultar la oficina técnica

Giri massimi ammissibili:
Maximum admissible rounds:
Tours maxima admissibles:
Höchste zulässige Drehzahl:
Revoluciones màximas admisible:
<90°C = 1250 giri/min.
90÷200°C = 1050 giri/min.
200÷350°C = 950 giri/min.

Tolleranza sulla rumorosità + 3 dBA
Noise level tolerance + 3 dBA
Tolérance sur niveau sonore + 3 dBA
Toleranz Schallpegel + 3 dBA
Tolerancia sobre la intensidad acústica + 3 dBA

kw assorbiti ventilatore tolleranza ± 3%
kw consumed fan tolerance ± 3%
Tolérance sur Pabs kw ± 3%
Toleranz der Wellenleistung ±3 %
kw absorbidos ventilador tolerancia ± 3%

Tolleranza sulla portata ± 5 %
Capacity tolerance ± 5 %
Fördertoleranz ± 5 %
Tolèrance sur le débit ± 5 %
Tolerancia en el caudal ± 5%

Secondo norme UNI EN ISO 5801:2009 (UNI 10531:1995)
According to the UNI EN ISO 5801:2009 (UNI 10531:1995)
Selon normes UNI EN ISO 5801:2009 (UNI 10531:1995)
Rohrleitung nach UNI EN ISO 5801:2009 (UNI 10531:1995)
Segun normas UNI EN ISO 5801:2009 (UNI 10531:1995)

APRLc 631

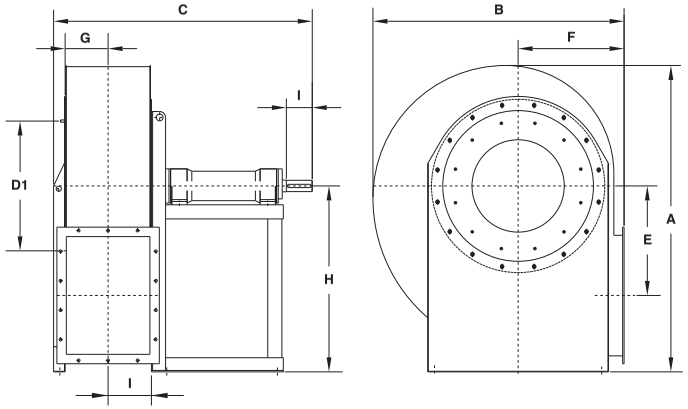

APRLc 711 - 901

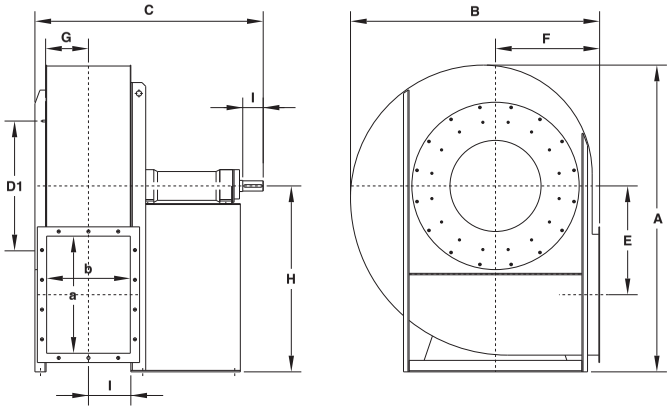

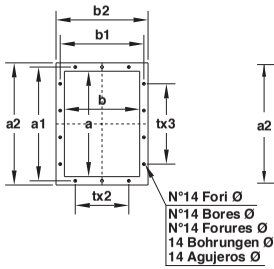

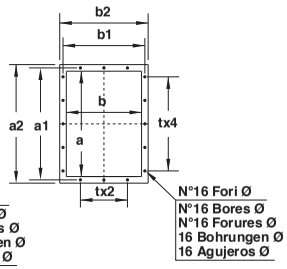

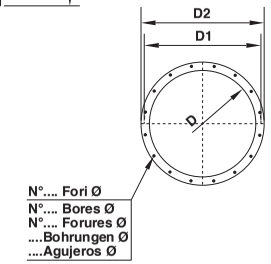

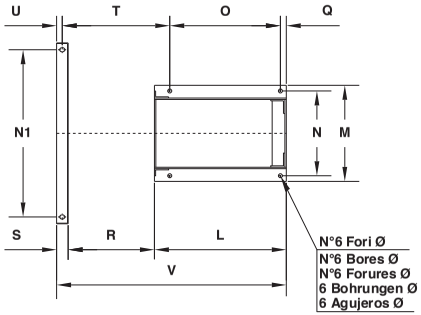

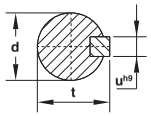

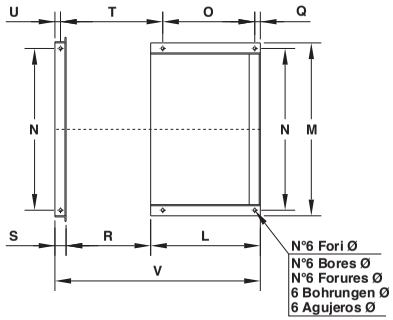

Tabella orientamenti
Table of discharge positions
Tableau d'orientation
Tabelle der Gehäusestellungen
Tabla de las orientaciones

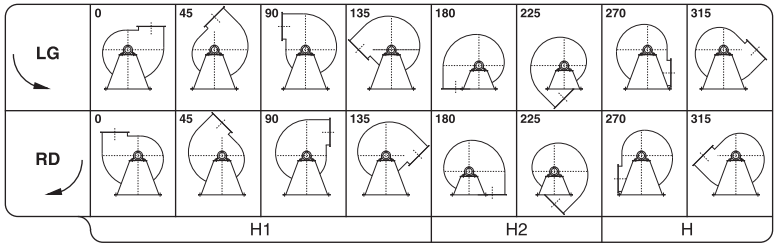

Il ventilatore non è orientabile
The fan is not revolvable
Le ventilateur n'est pas orientable
Ventilatorgehäuse ist nicht drehbar
El ventilador no es orientable

(...) Ventilatore con ventolina di raffreddamento
Fan with cooling fan
Ventilateur avec helice de refroidissement
Ventilator mit kleinem Kühflügel
Ventilador con hélice de refrigeración

Tipo - Type - Typ - Tipo Ventilatore Fan Ventilateur Ventilator Ventilador	Ventilatore Fan Ventilateur Ventilator Ventilador										Basamento Base Chassis Sockel Base												Albero Shaft Arbre Welle Árbor					Flangia aspirante Inlet flange Bride a l'aspiration Flansch saugseitig Brida aspirante					Flangia premente Outlet flange Bride en refoulement Flansch drückseitig Brida impelente									Peso Weight Poids Gewicht Peso	PD^2 GD^2
	A	B	C	E	F	G	H	H_1	H_2	I	L	M	N	N_1	O	Q	R	S	T	U	V	Ø	d	toll	I	t	u	D	D_1	D_2	N°	Ø	a	b	a_1	b_1	a_2	b_2	t	N°	Ø	Kg	Kgm^2
APRLc 631	1310	1080	1100	465	450	185	800	630	450	184	560	410	360	710	470	25	367	49	457	24	976	17	48	k6	110	51,5	14	506	551	586	12	11,5	500	355	551	405	580	435	125	14	11,5	215	5,5
APRLc 711	1480	1210	1100 (1140)	526	500	205	900	710	500	202	520 (560)	850	800	–	430 (470)	30	405	50	490	25	975 (1015)	17	48	k6	110	51,5	14	566	629	666	16	11,5	560	400	629	464	660	500	160	14	14	270	9,5
APRLc 801	1670	1350	1230 (1290)	585	560	231	1000	800	560	228	590 (650)	930	870	–	495 (555)	30	455	60	550	30	1105 (1165)	19	48	k6	110	51,5	14	638	698	738	16	11,5	630	450	698	513	730	550	160	14	14	360	16
APRLc 901	1800	1520	1280 (1340)	630	630	256	1060	900	630	253	590 (650)	1030	970	–	495 (555)	30	506	60	601	30	1156 (1216)	19	55	m6	110	59	16	718	775	818	16	11,5	710	500	775	567	810	600	160	16	14	440	34

APRLc 1001 - 1251

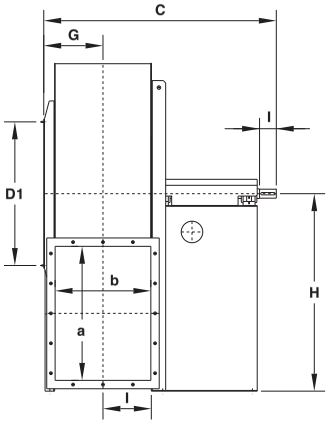

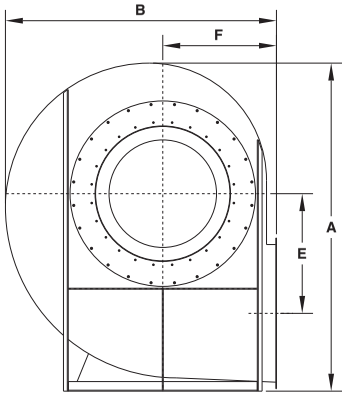

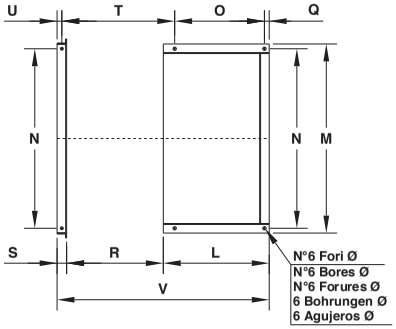

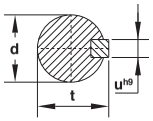

APRLc 1401 - 1801

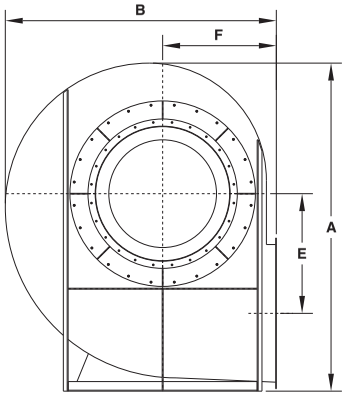

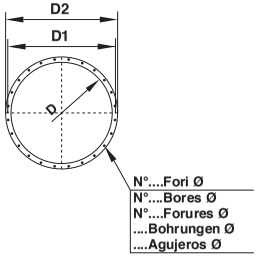

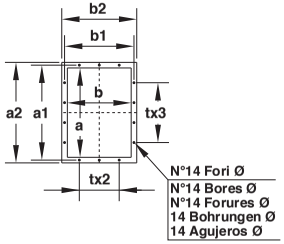

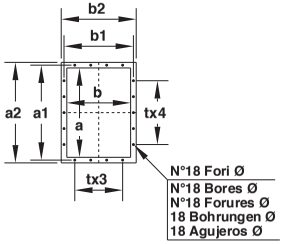

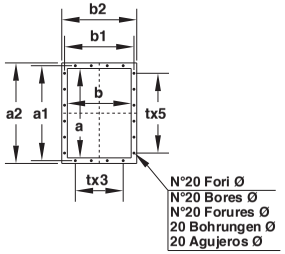

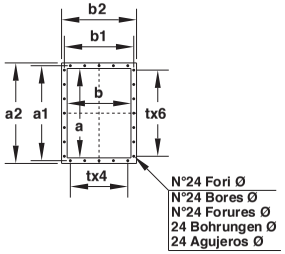

Tabella orientamenti
Table of discharge positions
Tableau d'orientation
Tabelle der Gehäusestellungen
Tabla de las orientaciones

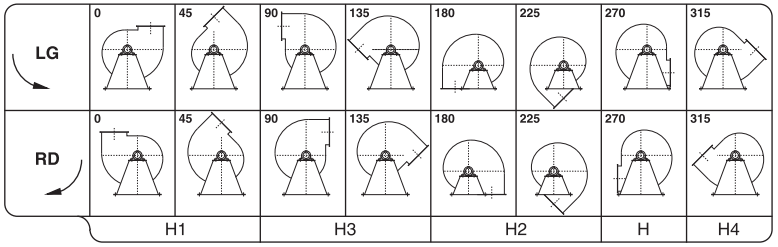

Il ventilatore non è orientabile
The fan is not revolvable
Le ventilateur n'est pas orientable
Ventilatorgehäuse ist nicht drehbar
El ventilador no es orientable

Tipo - Type -Typ - Tipo	Ventilatore Fan Ventilateur Ventilator Ventilador												Basamento Base Chassis Sockel Base											Albero Shaft Arbre Welle Árbol					Flangia aspirante Inlet flange Bride a l'aspiration Flansch saugseitig Brida aspirante					Flangia premente Outlet flange Bride en refoulement Flansch drückseitig Brida impelente									Peso Weight Poids Gewicht Peso	PD^2 GD^2
Ventilatore Fan Ventilateur Ventilator Ventilador	A	B	C	E	F	G	H	H_1	H_2	H_3	H_4	I	L	M	N	O	Q	R	S	T	U	V	Ø	d	toll	l	t	u	D	D_1	D_2	N°	Ø	a	b	a_1	b_1	a_2	b_2	t	N°	Ø	Kg	Kgm^2
APRLc 1001	2000	1670	1490	710	710	287	1180	1000	710	1000	1180	284	700	1130	1060	600	35	568	70	668	35	1338	21	65	m6	140	69	18	808	861	908	16	14	800	560	871	639	920	680	200	14	14	595	58
APRLc 1121	2250	1880	1635	800	800	322	1320	1120	800	1120	1320	320	785	1270	1200	670	40	638	80	753	40	1503	21	70	m6	140	74,5	20	908	958	1008	16	14	900	630	968	708	1020	750	200	18	14	770	76
APRLc 1251	2510	2070	1845	900	830	365	1500	1250	830	1250	1500	360	885	1400	1320	750	40	718	80	853	40	1683	24	75	m6	140	79,5	20	1008	1067	1108	24	14	1000	710	1077	785	1120	830	200	18	14	1030	125
APRLc 1401	2770	2270	2030	1000	950	488	1650	1320	950	1120	1500	404	930	1580	1500	800	40	808	80	938	40	1818	24	80	m6	170	85	22	1128	1200	1248	24	16	1120	800	1210	881	1260	940	200	20	18	1350	225
APRLc 1601	3120	2520	2315	1120	1060	550	1850	1500	1060	1250	1600	454	1095	1780	1700	900	50	908	100	1103	50	2103	28	90	m6	170	95	25	1260	1337	1380	24	16	1250	900	1347	978	1390	1040	200	24	14	1700	380
APRLc 1801	3425	2880	2385	1220	1250	515	2000	1650	1250	1400	1800	505	1070	1900	1800	950	50	1010	100	1130	50	2180	28	100	m6	190	106	28	1410	1491	1530	24	16	1400	1000	1501	1087	1560	1160	200	24	18	2650	675

Tipo - Type - Typ - Tipo		Dati ErP									
Ventilatore Fan Ventilateur Ventilator Ventilador	Motore Motor Moteur Motor Motor	Pn kW	n. min.$^{-1}$	Rapp. Spec.	q m^3/min.	Pf kgf/m^2	Pa kW	Pe kW	ηe	ηe target 2015	N2015 = 64 TARGET N
APRFc 631	100 L2	3	2250	1,04	24	418	2,27	2,85	58,5	58,3	64,2
	132 S2	5,5	2500	1,05	27	516	3,11	3,75	60,9	59,5	65,4
	132 S2	7,5	2900	1,07	31	695	4,85	5,62	63,5	61,4	66,2
	132 M2	9,2	3150	1,08	34	820	6,22	7,15	64,0	62,5	65,5
	160 M2	11	3350	1,09	36	927	7,48	8,53	64,5	63,3	65,2
	160 M2	15	3550	1,10	39	1041	8,90	10,07	65,0	63,9	65,0
	160 L2	18,5	4000	1,13	43	1322	12,73	14,33	65,3	v	65,0
APRFc 711	132 S2	7,5	2250	1,05	34	556	4,20	4,92	63,4	60,8	66,7
	132 M2	9,2	2500	1,07	38	687	5,77	6,63	64,6	62,1	66,5
	160 M2	11	2800	1,08	43	861	8,10	9,24	65,2	63,6	65,5
	160 M2	15	2900	1,09	44	924	9,00	10,19	65,6	64,0	65,7
	160 L2	18,5	3150	1,11	48	1090	11,53	12,98	66,0	64,2	65,8
	180 M2	22	3350	1,12	51	1233	13,87	15,57	66,2	v	65,8
	180 M2	22	3550	1,13	54	1384	16,51	18,53	66,2	v	65,6
APRFc 801	132 M4	7,5	2000	1,05	40	558	4,87	5,62	65,1	61,4	67,7
	160 M2	11	2250	1,07	45	706	6,94	7,92	65,8	62,9	66,9
	160 M2	15	2500	1,08	50	871	9,52	10,78	66,3	64,0	66,3
	180 M2	22	2800	1,11	56	1093	13,38	15,01	66,9	64,4	66,5
	180 M2	22	2950	1,12	59	1213	15,64	17,55	66,9	v	66,3
	200 L2	30	3150	1,13	63	1383	19,04	21,23	67,3	v	66,6
	200 L2	37	3350	1,15	67	1564	22,91	25,43	67,6	v	66,6
APRFc 901	132 M4	9,2	1800	1,05	58	565	7,13	8,20	65,8	63,1	66,7
	160 L4	15	2000	1,07	65	698	9,78	11,05	66,9	64,0	66,9
	160 L2	18,5	2250	1,09	73	884	13,93	15,68	67,2	64,4	66,7
	200 L2	30	2500	1,11	81	1091	19,11	21,31	67,8	64,8	67,1
	200 L2	37	2800	1,13	91	1368	26,85	29,81	68,1	v	67,0
	225 M2	45	2950	1,15	96	1519	31,40	34,75	68,3	v	67,0
	250 M2	55	3150	1,17	102	1732	38,23	42,17	68,5	v	67,0
APRFc 1001	160 M4	11	1600	1,06	66	570	7,96	9,06	67,9	63,6	68,3
	160 L4	15	1800	1,07	74	721	11,34	12,81	68,4	64,2	68,2
	180 L4	22	2000	1,09	83	891	15,56	17,40	69,0	64,5	68,5
	200 L2	30	2250	1,11	93	1127	22,15	24,69	69,3	64,9	68,3
	225 M2	45	2500	1,13	103	1391	30,38	33,62	69,8	v	68,5
	280 S2	75	2800	1,17	116	1745	42,69	46,89	70,3	v	68,7
	280 S2	75	2950	1,19	122	1937	49,92	54,83	70,3	v	68,5
APRFc 1121	180 M4	18,5	1450	1,05	94	516	10,15	11,40	69,1	64,1	69,0
	180 L4	22	1600	1,06	103	629	13,64	15,25	69,4	64,4	69,0
	225 S4	37	1800	1,08	116	796	19,42	21,51	70,1	64,8	69,3
	225 M4	45	2000	1,09	129	982	26,63	29,41	70,3	65,1	69,2
	280 S2	75	2250	1,12	145	1243	37,92	41,66	70,7	v	69,2
	280 M2	90	2500	1,15	161	1535	52,02	56,96	70,9	v	69,0
	315 S4	110	2650	1,17	171	1725	61,96	67,55	71,2	v	69,2
	315 M4	132	2800	1,19	181	1925	73,09	79,52	71,3	v	69,1
APRFc 1251	180 M4	18,5	1250	1,05	106	526	11,74	13,19	68,9	64,2	68,6
	200 L4	30	1400	1,06	119	659	16,49	18,33	69,6	64,6	69,0
	200 L4	30	1470	1,07	125	727	19,09	21,22	69,6	64,8	68,9
	225 S4	37	1600	1,08	136	861	24,62	27,27	69,9	65,0	68,8
	250 M4	55	1800	1,11	153	1090	35,05	38,54	70,4	65,4	69,0
	280 S4	75	2000	1,13	169	1345	48,08	52,64	70,7	v	68,9
	315 54	110	2250	1,16	191	1703	68,45	74,64	71,0	v	68,8
	315 S4	110	2350	1,18	199	1857	77,99	85,04	71,0	v	68,7
	315 M4	132	2500	1,20	212	2102	93,90	102,17	71,1	v	68,6
APRFc 1401	180 L4	22	1120	1,05	132	526	14,29	15,98	70,8	64,5	70,4
	200 L4	30	1250	1,06	147	655	19,86	22,07	71,3	64,8	70,5
	225 M4	45	1400	1,08	165	822	27,90	30,81	71,7	65,2	70,6
	250 M4	55	1470	1,09	173	906	32,30	35,52	72,0	65,3	70,7
	280 54	75	1600	1,10	188	1074	41,65	45,60	72,3	65,6	70,7
	280 M4	90	1800	1,13	212	1359	59,30	64,79	72,5	v	70,5
	315 M4	132	2000	1,16	235	1678	81,35	88,51	72,8	v	70,5
	315 L4	160	2120	1,18	249	1885	96,89	105,20	73,0	v	70,4
	315 L4	200	2250	1,21	265	2123	115,82	125,50	73,1	v	70,4
APRFc 1601	200 L4	30	1000	1,05	166	554	18,65	20,72	72,3	64,7	71,5
	225 M4	45	1120	1,07	185	695	26,20	28,93	72,7	65,1	71,6
	280 S4	75	1250	1,08	207	866	36,42	39,88	73,4	65,5	71,9
	280 M4	90	1400	1,10	232	1086	51,17	55,90	73,5	65,8	71,7
	315 54	110	1470	1,12	243	1198	59,23	64,58	73,7	v	71,7
	315 M4	132	1600	1,14	265	1419	76,37	83,10	73,8	v	71,6
	315 L4	200	1850	1,18	306	1897	118,06	127,92	74,1	v	71,4
	355 M4	250	2000	1,21	331	2217	149,17	161,63	74,1	v	71,1
APRFc 1801	250 M6	37	900	1,05	224	539	24,64	27,47	71,6	65,0	70,6
	250 M4	55	1000	1,06	249	665	33,80	37,16	72,6	65,4	71,3
	280 54	75	1120	1,08	278	835	47,48	51,99	72,9	65,8	71,2
	280 M4	90	1250	1,10	311	1040	66,01	72,12	73,1	66,1	71,0
	315 M4	132	1400	1,13	348	1304	92,74	100,90	73,4	v	70,9
	315 L4	160	1480	1,14	368	1457	109,56	118,96	73,6	v	70,9
	355 M4	250	1650	1,17	410	1811	151,82	164,49	73,7	v	70,7
	355 L4	315	1800	1,21	448	2156	197,10	213,56	73,7	v	70,4

v: Ventilatore con rapporto specifico >1.11
v: Fan with specific ratio >1.11
v: Ventilateur avec un rapport spécifique >1.11
v: Ventilatoren mit spezifische Verhältnis >1.11
v: Ventilador con relación específica >1.11

Tipo - Type - Typ - Tipo		Dati ErP									
Ventilatore Fan Ventilateur Ventilator Ventilador	Motore Motor Moteur Motor Motor	Pn kW	n. min.$^{-1}$	Rapp. Spec.	q m^3/min.	Pf kgf/m^2	Pa kW	Pe kW	ηe	ηe target 2015	N2015 = 64 TARGET N
APRGc 501	90 L2	2,2	2250	1,03	27	290	1,57	2,03	63,8	56,7	71,1
	100 L2	3	2500	1,03	30	358	2,15	2,71	65,4	58,1	71,4
	112 M2	4	2800	1,04	34	449	3,02	3,70	67,3	59,5	71,8
	132 S2	5,5	2900	1,05	35	482	3,36	4,04	68,6	59,9	72,7
	132 S2	5,5	3150	1,05	38	568	4,31	5,09	69,8	60,9	72,9
	132 S2	7,5	3500	1,07	43	702	5,91	6,82	71,4	62,3	73,1
	160 M2	11	4000	1,09	49	916	8,82	10,06	72,3	63,9	72,3
	160 L2	18,5	4500	1,11	55	1160	12,55	14,13	73,2	64,3	72,9
APRGc 561	112 M2	4	2250	1,04	40	369	2,96	3,63	66,1	59,4	70,7
	132 S2	5,5	2500	1,04	44	455	4,06	4,81	68,3	60,7	71,7
	132 S2	7,5	2800	1,06	50	571	5,70	6,58	70,2	62,1	72,1
	132 M2	9,2	2900	1,06	51	612	6,33	7,28	70,5	62,6	72,0
	160 M2	11	3150	1,07	56	722	8,11	9,25	71,1	63,7	71,4
	160 M2	15	3550	1,09	63	918	11,61	13,14	71,6	64,2	71,4
	180 M2	22	4000	1,11	71	1165	16,61	18,64	72,2	64,6	71,6
	200 L2	30	4250	1,13	75	1315	19,92	22,21	72,7	v	71,9
APRGc 631	132 S4	5,5	2000	1,04	49	372	3,55	4,23	69,9	60,1	73,8
	132 S2	7,5	2250	1,05	55	471	5,05	5,83	72,1	61,5	74,6
	160 M2	11	2500	1,06	61	581	6,93	7,91	73,0	62,9	74,1
	160 M2	15	2800	1,07	68	729	9,74	11,02	73,6	64,0	73,5
	160 M2	15	2900	1,08	71	782	10,82	12,25	73,6	64,2	73,4
	180 M2	22	3150	1,09	77	923	13,87	15,56	74,2	64,4	73,8
	200 L2	30	3550	1,11	86	1172	19,85	22,13	74,7	64,8	73,9
	225 M2	45	4000	1,14	97	1488	28,39	31,42	75,3	v	74,1
APRGc 711	132 M4	9,2	2000	1,05	59	472	5,59	6,43	71,2	62,0	73,3
	160 M2	15	2250	1,06	67	597	7,96	9,01	72,3	63,5	72,8
	160 L2	18,5	2500	1,07	74	737	10,92	12,30	72,7	64,2	72,6
	200 L2	30	2800	1,09	83	925	15,35	17,11	73,4	64,5	72,9
	200 L2	30	2950	1,10	88	1026	17,95	20,01	73,4	64,7	72,7
	200 L2	37	3150	1,11	94	1170	21,85	24,26	73,8	64,9	72,8
	250 M2	55	3550	1,14	106	1486	31,28	34,50	74,2	v	72,9
APRGc 801	180 M4	18,5	2000	1,06	94	571	10,58	11,89	74,0	64,1	73,9
	200 L2	30	2250	1,07	106	723	15,07	16,80	74,6	64,5	74,1
	200 L2	37	2500	1,09	118	892	20,67	22,95	74,9	64,9	74,0
	225 M2	45	2800	1,11	132	1119	29,04	32,14	75,1	65,2	73,9
	250 M2	55	2950	1,12	139	1242	33,97	37,47	75,4	v	74,0
	280 S2	75	3150	1,14	149	1416	41,35	45,42	75,7	v	74,1
	280 S2	75	3350	1,15	158	1602	49,74	54,63	75,7	v	73,9
APRGc 901	180 L4	22	1800	1,06	113	615	13,55	15,15	74,9	64,4	74,5
	200 L4	30	2000	1,07	126	759	18,58	20,65	75,4	64,7	74,6
	225 M2	45	2250	1,09	141	961	26,46	29,28	75,7	65,1	74,6
	250 M2	55	2500	1,11	157	1187	36,29	40,03	75,9	65,5	74,5
	280 S2	75	2800	1,14	176	1489	50,99	56,01	76,3	v	74,4
	280 M2	90	2950	1,16	185	1652	59,63	65,29	76,5	v	74,5
	315 S4	110	3150	1,18	198	1884	72,60	79,16	76,8	v	74,6
APRGc 1001	200 L4	30	1600	1,06	138	594	15,74	17,49	76,3	64,6	75,8
	225 S4	37	1800	1,07	155	752	22,41	24,82	76,6	64,9	75,6
	250 M4	55	2000	1,09	172	928	30,74	33,80	77,1	65,3	75,9
	280 S2	75	2250	1,11	194	1174	43,76	48,07	77,2	65,7	75,6
	280 M2	90	2500	1,14	215	1450	60,03	65,73	77,5	v	75,5
	315 M4	132	2800	1,18	241	1819	84,34	91,76	78,0	v	75,6
	315 L4	160	2980	1,20	257	2060	101,67	110,39	78,1	v	75,5
APRGc 1121	200 L4	30	1400	1,06	174	569	18,93	21,03	76,8	64,8	76,0
	225 S4	37	1470	1,06	183	628	21,91	24,27	77,0	64,9	76,1
	225 M4	45	1600	1,07	199	744	28,25	31,20	77,3	65,2	76,1
	280 S4	75	1800	1,09	223	941	40,23	44,04	77,9	65,6	76,4
	280 M4	90	2000	1,11	248	1162	55,18	60,29	78,1	65,9	76,2
	315 M4	132	2250	1,14	279	1470	78,57	85,48	78,4	v	76,1
	315 L4	160	2500	1,18	310	1815	107,77	117,02	78,6	v	75,9
	315 L4	200	2600	1,19	323	1963	121,23	131,35	78,7	v	76,0
	355 M4	250	2800	1,22	348	2277	151,41	164,06	78,7	v	75,7
APRGc 1251	225 S4	37	1250	1,05	231	537	23,77	26,33	76,7	65,0	75,7
	250 M4	55	1400	1,07	258	673	33,40	36,72	77,3	65,4	75,9
	250 M4	55	1470	1,07	271	743	38,66	42,51	77,3	65,5	75,8
	280 S4	75	1600	1,08	295	880	49,85	54,58	77,6	65,8	75,8
	315 S4	110	1800	1,11	332	1113	70,98	77,39	78,0	66,2	75,8
	315 L4	160	2000	1,13	369	1374	97,36	105,72	78,3	v	75,8
	315 L4	200	2250	1,17	415	1740	138,63	150,21	78,4	v	75,5
	355 M4	250	2300	1,18	424	1818	148,08	160,45	78,4	v	75,5
	355 L4	315	2500	1,21	461	2148	190,16	206,05	78,4	v	75,2
APRGc 1401	225 M4	45	1120	1,05	271	549	28,11	31,04	78,1	65,2	76,9
	280 S4	75	1250	1,07	302	684	39,08	42,79	78,7	65,5	77,2
	280 M4	90	1400	1,08	338	857	54,91	59,99	78,9	65,9	77,0
	315 S4	110	1480	1,09	358	958	64,87	70,73	79,1	66,1	77,0
	315 M4	132	1600	1,11	387	1120	81,96	89,18	79,2	66,3	76,9
	315 L4	200	1800	1,14	435	1417	116,70	126,45	79,6	v	76,8
	355 M4	250	2000	1,17	483	1750	160,08	173,45	79,6	v	76,5
	355 L4	315	2100	1,19	507	1929	185,32	200,79	79,6	v	76,3
	355 L4	355	2250	1,21	544	2215	227,93	246,97	79,6	v	76,1
APRGc 1601	280 S4	75	1000	1,06	359	570	38,44	42,09	79,3	65,5	77,8
	280 M4	90	1120	1,07	402	716	54,00	59,00	79,5	65,9	77,6
	315 M4	132	1250	1,09	448	891	75,07	81,68	79,8	66,2	77,6
	315 L4	200	1400	1,11	502	1118	105,47	114,28	80,1	66,6	77,5
	315 L4	200	1480	1,12	531	1249	124,61	135,01	80,1	v	77,3
	355 M4	250	1600	1,14	574	1460	157,44	170,59	80,1	v	77,1
	355 L4	355	1800	1,18	645	1848	224,17	242,89	80,1	v	76,7
	400 M4	500	2000	1,22	717	2282	307,50	333,18	80,1	v	76,4
APRGc 1801	315 M6	90	900	1,06	478	570	50,72	55,59	79,9	65,8	78,1
	315 S4	110	1000	1,07	531	704	69,57	75,85	80,3	66,2	78,2
	315 L4	160	1120	1,09	595	882	97,74	106,12	80,7	66,5	78,1
	355 M4	250	1250	1,11	664	1099	135,88	147,22	80,8	66,9	78,0
	355 L4	315	1400	1,13	743	1379	190,90	206,84	80,8	v	77,6
	355 L4	355	1490	1,15	791	1562	230,13	249,35	80,8	v	77,4
	355 L4	450	1600	1,17	849	1801	284,95	308,75	80,8	v	77,1
	400 M4	500	1650	1,19	876	1915	312,51	338,61	80,8	v	77,0
	400 L4	560	1800	1,22	956	2279	405,73	439,61	80,8	v	76,8

v: Ventilatore con rapporto specifico >1.11
v: Fan with specific ratio >1.11
v: Ventilateur avec un rapport spécifique >1.11
v: Ventilatoren mit spezifische Verhältnis >1.11
v: Ventilador con relación específica >1.11

Tipo - Type - Typ - Tipo		Dati ErP									
Ventilatore Fan Ventilateur Ventilator Ventilador	Motore Motor Moteur Motor Motor	Pn kW	n. min.$^{-1}$	Rapp. Spec.	q m^3/min.	Pf kgf/m^2	Pa kW	Pe kW	ηe	ηe target 2015	N2015 = 64 TARGET N
APRHc 561	132 S2	5,5	2250	1,03	93	271	5,00	5,83	70,5	61,5	73,0
	132 S2	7,5	2500	1,03	103	334	6,86	7,91	71,3	62,9	72,3
	160 M2	11	2800	1,04	116	419	9,63	10,98	72,1	64,0	72,1
	160 M2	15	2900	1,04	120	450	10,70	12,11	72,7	64,1	72,6
	160 M2	15	3150	1,05	130	530	13,71	15,52	72,7	64,4	72,3
	180 M2	22	3550	1,07	147	674	19,63	22,02	73,3	64,8	72,5
	200 L2	30	4000	1,08	166	855	28,08	31,30	73,8	65,2	72,6
APRHc 631	160 M2	11	2250	1,04	98	401	7,83	8,93	71,8	63,5	72,3
	160 M2	15	2500	1,05	109	495	10,74	12,16	72,3	64,2	72,2
	180 M2	22	2800	1,06	122	621	15,09	16,93	73,0	64,5	72,4
	180 M2	22	2950	1,07	128	690	17,65	19,80	73,0	64,7	72,3
	200 L2	30	3150	1,08	137	786	21,49	23,95	73,4	64,9	72,5
	225 M2	45	3550	1,10	155	999	30,75	34,03	74,0	65,3	72,7
	250 M2	55	4000	1,12	174	1268	44,00	48,53	74,2	v	72,5
APRHc 711	160 L4	15	2000	1,04	124	400	9,76	11,02	73,5	64,0	73,5
	160 L2	18,5	2250	1,05	140	506	13,90	15,64	73,8	64,4	73,3
	200 L2	30	2500	1,06	155	624	19,06	21,25	74,5	64,8	73,7
	200 L2	37	2800	1,08	174	783	26,78	29,73	74,8	65,1	73,7
	225 M2	45	2950	1,08	183	869	31,32	34,66	75,0	65,3	73,7
	250 M2	55	3150	1,10	196	991	38,13	42,06	75,3	65,5	73,8
	250 M2	55	3350	1,11	208	1121	45,87	50,59	75,3	65,7	73,6
	280 S2	75	3550	1,12	221	1259	54,58	59,95	75,6	v	73,7
APRHc 801	180 M4	18,5	1800	1,04	180	389	13,37	15,02	76,1	64,4	75,7
	180 L4	22	2000	1,05	200	480	18,35	20,52	76,4	64,7	75,7
	200 L2	30	2250	1,06	225	608	26,12	29,12	76,6	65,1	75,5
	225 M2	45	2500	1,07	250	750	35,83	39,65	77,2	65,5	75,7
	280 S2	75	2800	1,09	280	941	50,34	55,29	77,8	65,8	76,0
	280 S2	75	2950	1,10	295	1045	58,87	64,66	77,8	66,0	75,8
	280 M2	90	3150	1,12	315	1191	71,67	78,48	78,0	v	75,8
	315 S4	110	3350	1,13	335	1347	86,21	94,00	78,3	v	75,9
APRHc 901	180 L4	22	1600	1,04	244	373	17,40	19,46	76,2	64,7	75,5
	200 L4	30	1800	1,05	275	472	24,78	27,54	76,7	65,1	75,7
	225 M4	45	2000	1,06	305	582	33,99	37,53	77,2	65,4	75,8
	250 M2	55	2250	1,07	343	737	48,40	53,38	77,3	65,8	75,5
	280 S2	75	2500	1,09	381	910	66,39	72,92	77,6	66,1	75,5
	315 S4	110	2800	1,11	427	1141	93,27	101,69	78,2	66,5	75,7
	315 M4	132	2950	1,12	450	1267	109,07	118,68	78,3	v	75,7
	315 M4	132	3000	1,13	458	1310	114,72	124,82	78,3	v	75,6
	315 L4	160	3150	1,14	480	1444	132,80	144,19	78,5	v	75,6
APRHc 1001	200 L4	30	1450	1,04	265	402	20,34	22,60	76,8	64,8	76,0
	225 S4	37	1600	1,05	292	489	27,33	30,27	77,0	65,2	75,9
	250 M4	55	1800	1,06	329	619	38,91	42,78	77,6	65,5	76,1
	280 S4	75	2000	1,07	365	764	53,37	58,44	78,0	65,9	76,1
	315 S4	110	2250	1,09	411	968	75,99	82,85	78,3	66,3	76,0
	315 M4	132	2500	1,12	456	1195	104,24	113,42	78,4	v	75,8
	315 L4	200	2800	1,14	511	1498	146,45	158,68	78,8	v	75,8
	355 M4	250	2950	1,16	539	1663	171,27	185,57	78,8	v	75,6
APRHc 1121	200 L4	30	1250	1,04	355	368	25,24	28,05	76,0	65,1	75,0
	225 M4	45	1400	1,04	398	461	35,46	39,16	76,5	65,4	75,1
	250 M4	55	1450	1,05	412	495	39,40	43,32	76,8	65,6	75,3
	280 S4	75	1600	1,06	455	603	52,94	57,96	77,2	65,9	75,3
	280 M4	90	1800	1,07	512	763	75,37	82,35	77,3	66,3	75,1
	315 M4	132	2000	1,09	569	942	103,39	112,49	77,6	66,6	75,0
	315 L4	200	2250	1,12	640	1192	147,21	159,50	78,0	v	75,0
	355 M4	250	2400	1,13	682	1356	178,66	193,58	78,0	v	74,8
	355 M4	250	2500	1,14	711	1471	201,94	218,80	78,0	v	74,6
APRHc 1251	250 M4	55	1250	1,04	479	457	41,54	45,68	78,1	65,6	76,5
	280 S4	75	1400	1,06	536	573	58,36	63,90	78,5	66,0	76,5
	280 M4	90	1470	1,06	563	632	67,56	73,82	78,6	66,1	76,5
	315 S4	110	1600	1,07	613	749	87,12	94,98	78,8	66,4	76,4
	315 L4	160	1800	1,09	689	948	124,04	134,68	79,1	66,8	76,3
	315 L4	200	2000	1,11	766	1170	170,15	184,36	79,3	67,1	76,2
	355 M4	250	2100	1,12	804	1290	196,97	213,42	79,3	v	76,0
	355 L4	315	2200	1,14	842	1416	226,47	245,38	79,3	v	75,8
APRHc 1401	280 S4	75	1120	1,05	560	479	50,72	55,53	78,7	65,8	76,9
	280 M4	90	1250	1,06	625	596	70,51	77,04	78,9	66,2	76,7
	315 M4	132	1400	1,07	700	748	99,06	107,78	79,2	66,6	76,7
	315 L4	160	1480	1,08	740	836	117,03	127,07	79,4	66,7	76,7
	315 L4	200	1600	1,09	800	977	147,87	160,22	79,6	67,0	76,6
	355 L4	315	1800	1,12	900	1236	210,54	228,12	79,6	v	76,2
	355 L4	315	1900	1,13	950	1377	247,61	268,29	79,6	v	76,0
	355 L4	450	2000	1,15	1000	1526	288,80	312,92	79,6	v	75,9
APRHc 1601	280 M4	90	1000	1,05	716	507	68,55	74,90	79,1	66,2	77,0
	315 M4	132	1120	1,06	802	636	96,31	104,79	79,5	66,5	76,9
	315 L4	200	1250	1,08	895	793	133,89	145,07	79,8	66,9	76,9
	355 M4	250	1400	1,10	1002	994	188,11	203,82	79,8	67,3	76,5
	355 L4	315	1480	1,11	1060	1111	222,23	240,79	79,8	67,4	76,4
	355 L4	355	1600	1,13	1145	1299	280,79	304,24	79,8	v	76,1
	355 L4	450	1700	1,14	1217	1466	336,80	364,93	79,8	v	75,9
	400 M4	500	1800	1,16	1289	1644	399,80	433,19	79,8	v	75,7
APRHc 1801	315 L-6	110	900	1,05	934	502	87,72	95,94	79,7	66,4	77,3
	315 L4	160	1000	1,06	1038	620	120,33	130,65	80,3	66,8	77,5
	355 M4	250	1120	1,08	1162	777	169,05	183,17	80,5	67,1	77,3
	355 L4	315	1250	1,09	1297	968	235,01	254,64	80,5	67,5	77,0
	355 L4	450	1400	1,12	1453	1214	330,17	357,74	80,5	v	76,6
	400 M4	500	1490	1,13	1546	1376	398,03	431,27	80,5	v	76,4
	400 L4	560	1600	1,15	1660	1586	492,85	534,01	80,5	v	76,2

v: Ventilatore con rapporto specifico >1.11
v: Fan with specific ratio >1.11
v: Ventilateur avec un rapport spécifique >1.11
v: Ventilatoren mit spezifische Verhältnis >1.11
v: Ventilador con relación específica >1.11

Tipo - Type - Typ - Tipo		Dati ErP									
Ventilatore Fan Ventilateur Ventilator Ventilador	Motore Motor Moteur Motor Motor	Pn kW	n. min.$^{-1}$	Rapp. Spec.	q m^3/min.	Pf kgf/m^2	Pa kW	Pe kW	ηe	ηe target 2015	N2015 = 64 TARGET N
APRIc 631	132 M4	9,2	2000	1,03	105	296	6,27	7,21	70,4	62,5	71,9
	160 M2	11	2250	1,04	118	374	8,93	10,19	70,9	64,0	71,0
	160 M2	15	2500	1,04	131	462	12,25	13,87	71,5	64,3	71,2
	180 M2	22	2800	1,06	147	580	17,21	19,31	72,1	64,7	71,4
	200 L2	30	2950	1,06	155	644	20,13	22,44	72,5	64,8	71,7
	200 L2	30	3150	1,07	166	734	24,51	27,32	72,5	65,0	71,5
	225 M2	45	3550	1,09	187	932	35,08	38,82	73,1	65,4	71,7
	250 M2	55	3800	1,10	200	1068	43,03	47,46	73,3	65,7	71,7
	280 S2	75	4000	1,11	210	1184	50,18	55,12	73,6	65,8	71,8
APRIc 711	160 M4	11	1800	1,03	128	313	8,05	9,16	71,4	63,6	71,8
	160 L4	15	2000	1,04	142	386	11,04	12,47	71,9	64,2	71,7
	180 M2	22	2250	1,05	160	489	15,72	17,63	72,4	64,6	71,8
	200 L2	30	2500	1,06	178	603	21,56	24,03	72,9	64,9	72,0
	225 M2	45	2800	1,07	199	757	30,29	33,51	73,4	65,3	72,1
	225 M2	45	2950	1,08	210	840	35,42	39,19	73,4	65,4	72,0
	250 M2	55	3150	1,09	224	958	43,12	47,57	73,6	65,7	72,0
	280 S2	75	3350	1,10	238	1083	51,87	56,97	73,9	65,9	72,1
	280 M2	90	3550	1,12	253	1217	61,73	67,58	74,2	v	72,1
APRIc 801	160 L4	15	1600	1,03	178	298	10,52	11,88	72,9	64,1	72,8
	180 L4	22	1800	1,04	200	378	14,98	16,75	73,6	64,5	73,1
	200 L4	30	2000	1,05	222	466	20,54	22,83	74,1	64,8	73,3
	200 L2	37	2250	1,06	250	590	29,25	32,47	74,2	65,2	73,0
	250 M2	55	2500	1,07	278	728	40,12	44,26	74,7	65,6	73,1
	280 S2	75	2800	1,09	311	914	56,37	61,91	75,0	65,9	73,0
	280 M2	90	2950	1,10	328	1014	65,92	72,18	75,2	66,1	73,1
	315 S4	110	3150	1,11	350	1156	80,26	87,51	75,5	66,3	73,2
	315 M4	132	3350	1,13	372	1308	96,54	105,03	75,7	v	73,2
APRIc 901	180 M4	18,5	1450	1,03	208	328	13,19	14,82	75,0	64,4	74,6
	200 L4	30	1600	1,04	229	399	17,72	19,69	75,8	64,7	75,1
	225 S4	37	1800	1,05	258	506	25,23	27,95	76,0	65,1	75,0
	250 M4	55	2000	1,06	286	624	34,61	38,06	76,6	65,4	75,2
	280 S2	75	2250	1,08	322	790	49,28	54,13	76,7	65,8	74,9
	280 M2	90	2500	1,09	358	975	67,60	74,02	76,9	66,1	74,8
	315 M4	132	2800	1,12	401	1223	94,98	103,34	77,4	v	74,9
	315 L4	160	2950	1,13	422	1358	111,07	120,60	77,6	v	74,9
APRIc 1001	200 L4	30	1400	1,04	292	373	21,12	23,48	75,6	64,9	74,7
	200 L4	30	1450	1,04	302	400	23,47	26,08	75,6	65,0	74,6
	225 M4	45	1600	1,05	334	487	31,53	34,82	76,1	65,3	74,8
	280 S4	75	1800	1,06	375	616	44,90	49,16	76,7	65,7	75,1
	280 M4	90	2000	1,07	417	760	61,59	67,29	76,9	66,0	74,9
	315 M4	132	2250	1,09	469	962	87,69	95,41	77,2	66,4	74,8
	315 L4	160	2500	1,11	521	1188	120,29	130,61	77,4	66,8	74,6
	315 L4	200	2600	1,12	542	1285	135,31	146,61	77,5	v	74,6
	355 M4	250	2800	1,14	584	1490	169,00	183,11	77,5	v	74,4
APRIc 1121	250 M4	55	1400	1,04	430	447	37,40	41,13	76,3	65,5	74,8
	250 M4	55	1470	1,05	452	493	43,30	47,61	76,3	65,7	74,6
	280 S4	75	1600	1,06	492	584	55,83	61,13	76,6	65,9	74,7
	315 S4	110	1800	1,07	553	739	79,50	86,68	76,9	66,3	74,6
	315 L4	160	2000	1,09	614	912	109,05	118,40	77,3	66,7	74,6
	315 L4	200	2250	1,11	691	1155	155,27	168,23	77,4	67,0	74,4
	355 M4	250	2350	1,12	722	1260	176,90	191,68	77,4	v	74,2
	355 L4	315	2500	1,14	768	1426	212,99	230,77	77,4	v	74,0
APRIc 1251	280 S4	75	1250	1,04	509	459	44,84	49,10	77,6	65,7	75,9
	280 M4	90	1400	1,06	570	576	63,00	68,84	77,8	66,1	75,7
	315 S4	110	1480	1,06	602	643	74,43	81,15	77,9	66,2	75,7
	315 M4	132	1600	1,07	651	752	94,04	102,32	78,1	66,5	75,6
	315 L4	200	1800	1,09	733	952	133,90	145,08	78,4	66,9	75,5
	355 M4	250	2000	1,11	814	1175	183,68	199,01	78,4	67,2	75,2
	355 L4	315	2100	1,13	855	1295	212,63	230,38	78,4	v	75,0
	355 L4	355	2250	1,14	916	1487	261,52	283,36	78,4	v	74,8
APRIc 1401	280 S4	75	1120	1,04	630	464	56,10	61,42	77,7	65,9	75,8
	315 S4	110	1250	1,06	703	578	77,99	85,03	78,0	66,3	75,7
	315 L4	160	1400	1,07	788	725	109,56	118,96	78,4	66,7	75,7
	315 L4	200	1480	1,08	833	810	129,44	140,25	78,5	66,8	75,7
	355 M4	250	1600	1,09	900	947	163,55	177,21	78,5	67,1	75,4
	355 L4	315	1800	1,12	1013	1198	232,86	252,31	78,5	v	75,0
	355 L4	450	2000	1,14	1126	1480	319,43	346,10	78,5	v	74,7
APRIc 1601	315 S4	110	1000	1,05	858	478	77,86	84,89	78,8	66,3	76,5
	315 L4	160	1120	1,06	961	600	109,39	118,77	79,1	66,7	76,5
	315 L4	200	1250	1,07	1072	747	152,07	164,77	79,3	67,0	76,3
	355 L4	315	1400	1,09	1201	937	213,64	231,48	79,3	67,4	75,9
	355 L4	355	1480	1,10	1269	1047	252,40	273,48	79,3	67,6	75,7
	355 L4	450	1600	1,12	1372	1224	318,91	345,54	79,3	v	75,5
	400 M4	500	1700	1,13	1458	1381	382,52	414,46	79,3	v	75,3
APRIc 1801	315 L6	132	900	1,05	997	499	94,67	103,22	78,6	66,5	76,1
	315 L4	200	1000	1,06	1107	616	129,86	140,70	79,1	66,8	76,3
	355 M4	250	1120	1,07	1240	773	182,44	197,68	79,1	67,2	75,9
	355 L4	355	1250	1,09	1384	962	253,63	274,81	79,1	67,6	75,5
	400 M4	500	1400	1,12	1550	1207	356,34	386,09	79,1	v	75,2
	400 L4	560	1490	1,13	1650	1367	429,57	465,44	79,1	v	74,9

v: Ventilatore con rapporto specifico >1.11
v: Fan with specific ratio >1.11
v: Ventilateur avec un rapport spécifique >1.11
v: Ventilatoren mit spezifische Verhältnis >1.11
v: Ventilador con relación específica >1.11

Tipo - Type - Typ - Tipo		Dati ErP									
Ventilatore Fan Ventilateur Ventilator Ventilador	Motore Motor Moteur Motor Motor	Pn kW	n. min.$^{-1}$	Rapp. Spec.	q m^3/min.	Pf kgf/m^2	Pa kW	Pe kW	ηe	ηe target 2015	N2015 = 64 TARGET N
APRLc 631	160 L4	15	2000	1,03	203	263	11,15	12,59	69,0	64,2	68,8
	180 M2	22	2250	1,03	228	333	15,87	17,81	69,4	64,6	68,9
	200 L2	30	2500	1,04	253	410	21,77	24,27	69,9	64,9	69,0
	200 L2	37	2800	1,05	284	515	30,59	33,96	70,2	65,3	68,9
	225 M2	45	2930	1,05	297	564	35,05	38,79	70,4	65,4	69,0
	250 M2	55	3150	1,06	319	652	43,55	48,04	70,6	65,7	69,0
	280 S2	75	3350	1,07	339	737	52,39	57,54	70,9	65,9	69,1
	280 S2	75	3550	1,08	360	828	62,34	68,47	70,9	66,1	68,9
APRLc 711	180 M4	18,5	1800	1,03	271	263	15,02	16,87	69,0	64,5	68,5
	200 L4	30	2000	1,03	301	325	20,60	22,89	69,7	64,8	68,9
	200 L2	37	2250	1,04	338	412	29,33	32,56	69,8	65,2	68,6
	250 M2	55	2500	1,05	376	508	40,23	44,37	70,3	65,6	68,7
	280 S2	75	2800	1,06	421	637	56,52	62,08	70,6	65,9	68,6
	280 M2	90	2970	1,07	447	717	67,45	73,85	70,8	66,1	68,7
	315 S4	110	3150	1,08	474	807	80,47	87,74	71,1	66,3	68,8
APRLc 801	180 L4	22	1600	1,03	310	279	17,89	20,01	70,7	64,7	70,0
	200 L4	30	1800	1,03	349	354	25,48	28,31	71,1	65,1	70,1
	225 M4	45	2000	1,04	388	437	34,95	38,59	71,6	65,4	70,2
	280 S2	75	2250	1,05	436	553	49,76	54,66	72,0	65,8	70,2
	280 M2	90	2500	1,07	485	682	68,26	74,74	72,2	66,2	70,0
	315 S4	110	2700	1,08	523	796	85,99	93,75	72,5	66,4	70,1
	315 M4	132	2800	1,08	543	856	95,90	104,34	72,7	66,5	70,1
APRLc 901	200 L4	30	1470	1,03	417	297	25,58	28,43	71,1	65,1	70,0
	225 M4	45	1600	1,03	454	352	32,98	36,42	71,6	65,4	70,2
	250 M4	55	1800	1,04	511	445	46,96	51,64	71,9	65,7	70,1
	280 S4	75	2000	1,05	568	550	64,42	70,54	72,2	66,1	70,1
	315 S4	110	2250	1,07	639	696	91,73	100,01	72,5	66,5	70,0
	315 M4	132	2400	1,08	681	791	111,32	121,12	72,6	66,7	69,9
	315 L4	160	2500	1,08	710	859	125,83	136,62	72,8	66,8	70,0
APRLc 1001	225 M4	45	1400	1,03	515	336	35,29	38,97	72,4	65,4	71,0
	250 M4	55	1470	1,04	541	370	40,85	44,92	72,7	65,6	71,1
	280 S4	75	1600	1,04	588	439	52,67	57,67	73,0	65,9	71,2
	315 S4	110	1800	1,05	662	555	75,00	81,77	73,3	66,2	71,1
	315 M4	132	2000	1,07	736	685	102,88	111,94	73,5	66,6	70,9
	315 L4	160	2150	1,08	791	792	127,81	138,77	73,6	66,8	70,8
	315 L4	200	2250	1,08	827	867	146,48	158,72	73,8	67,0	70,8
APRLc 1121	250 M4	55	1250	1,03	664	329	44,59	49,03	72,6	65,7	71,0
	280 S4	75	1400	1,04	743	413	62,64	68,59	73,0	66,1	70,9
	280 M4	90	1470	1,04	780	455	72,52	79,23	73,1	66,2	70,9
	315 M4	132	1600	1,05	849	539	93,51	101,74	73,4	66,5	70,9
	315 L4	160	1800	1,07	956	682	133,14	144,56	73,6	66,9	70,7
	315 L4	200	1900	1,07	1009	760	156,58	169,66	73,7	67,1	70,7
	355 M4	250	2000	1,08	1062	842	182,63	197,88	73,7	67,2	70,5
APRLc 1251	280 S4	75	1120	1,03	815	336	55,25	60,50	73,9	65,9	72,0
	315 S4	110	1250	1,04	910	419	76,81	83,75	74,2	66,3	71,9
	315 M4	132	1400	1,05	1019	525	107,92	117,42	74,4	66,6	71,7
	315 L4	160	1470	1,06	1070	579	124,93	135,65	74,5	66,8	71,7
	315 L4	200	1600	1,07	1165	686	161,09	174,55	74,7	67,1	71,6
	355 M4	250	1700	1,07	1237	774	193,22	209,36	74,7	67,3	71,4
	355 L4	315	1800	1,08	1310	868	229,37	248,52	74,7	67,5	71,2
APRLc 1401	280 M4	90	1000	1,03	1083	328	70,95	77,52	74,8	66,2	72,7
	315 M4	132	1120	1,04	1213	412	99,68	108,46	75,2	66,6	72,6
	315 L4	160	1250	1,05	1353	513	138,58	150,46	75,3	66,9	72,4
	355 M4	250	1400	1,06	1516	644	194,69	210,95	75,5	67,3	72,2
	355 L4	315	1470	1,07	1592	710	225,38	244,20	75,5	67,5	72,0
	355 L4	315	1500	1,07	1624	739	239,46	259,46	75,5	67,5	72,0
	355 L4	355	1600	1,08	1732	841	290,62	314,89	75,5	67,7	71,7
APRLc 1601	315 L6	132	900	1,03	1382	356	96,86	105,61	76,0	66,5	73,5
	315 L4	200	1000	1,04	1536	440	132,87	143,97	76,5	66,9	73,7
	355 M4	250	1120	1,05	1720	551	186,68	202,26	76,5	67,2	73,3
	355 L4	355	1250	1,07	1920	687	259,52	281,19	76,5	67,6	72,9
	355 L4	450	1350	1,08	2074	801	326,91	354,21	76,5	67,9	72,7
	400 M4	500	1400	1,08	2150	861	364,60	395,05	76,5	68,0	72,5
	400 L4	560	1470	1,09	2258	950	422,07	457,32	76,5	68,1	72,4
APRLc 1801	315 L6	110	710	1,03	1515	275	80,08	87,59	77,5	66,3	75,2
	315 L6	132	740	1,03	1579	298	90,67	98,86	77,7	66,5	75,3
	315 L6	160	800	1,03	1707	349	114,56	124,65	77,9	66,7	75,2
	355 L6	250	900	1,04	1921	441	163,12	177,11	78,1	67,1	75,0
	355 L4	315	1000	1,05	2134	545	223,75	242,44	78,2	67,4	74,8
	355 L4	450	1120	1,07	2390	683	314,36	340,61	78,2	67,8	74,4
	355 L4	450	1150	1,07	2454	720	340,30	368,72	78,2	67,9	74,3
	400 L4	560	1250	1,08	2668	851	437,02	473,51	78,2	68,2	74,0

v: Ventilatore con rapporto specifico >1.11
v: Fan with specific ratio >1.11
v: Ventilateur avec un rapport spécifique >1.11
v: Ventilatoren mit spezifische Verhältnis >1.11
v: Ventilador con relación específica >1.11

APRFc-APRGc-APRHc-APRIc-APRLc

Legenda dati ErP - Legend data ErP - Données légende ErP - Eckdaten ErP - ErP Datos leyenda

Pn: Potenza nominale motore
n: Velocità di rotazione
Rapp. Spec.: Rapporto specifico
q: Portata volumetrica al punto di massimo rendimento
Pf: Pressione totale del ventilatore al punto di massimo rendimento
Pa: Potenza assorbita dal ventilatore al punto di massimo rendimento
Pe: Potenza elettrica in ingresso nel punto di massimo rendimento del ventilatore
ηe: Efficienza complessiva
ηe target 2015: Efficienza energetica obbiettivo 2015
N: Grado di efficienza del ventilatore calcolato

Pn: Nominal motor power
n: Rotational speed
Rapp. Spec.: Specific ratio
q: Flow rate of the fan to the point of maximum efficiency
Pf: Fan total pressure at the point of maximum efficiency
Pa: Power absorbed by the fan at the point of maximum efficiency
Pe: Electrical power input at the point of maximum efficiency of the fan
ηe: Overall efficiency
ηe target 2015: Target energy efficiency 2015
N: Efficiency grade of the fan calculated

Pn: Puissance nominale moteur
n: Vitesse de rotation
Rapp. Spec.: Rapport spécifique
q: Débit volumétrique au point maximal de rendement
Pf: Pression totale du ventilateur au point maximal de rendement
Pa: Puissance absorbée du ventilateur au point maximal de rendement
Pe: Puissance électrique absorbée au point de rendement maximum du ventilateur
ηe: Rendement global
ηe target 2015: Rendement énergétique objectif 2015
N: Niveau de rendement du ventilateur calculée

Pn: Motorennennleistung
n: Drehzahl
Rapp. Spec.: Spezifisches Verhältnis
q: Volumendurchsatz bei höchstem Wirkungsgrad
Pf: Gesamtdruck des Ventilators bei höchstem Wirkungsgrad
Pa: Vom Ventilator bei höchstem Wirkungsgrad entnommene Leistung
Pe: Vom Motor entnommene Leistung
ηe: Energieeffizienz
ηe target 2015: Zielenergieeffizienz 2015
N: Wirkungsgrad des Lüfters berechneten

Pn: Pn: Potencia nominal motor
n: Velocidad de rotación
Rapp. Spec.: Relación específica
q: Capacidad volumétrica en el punto de máximo rendimiento
Pf: Presión total del ventilador en el punto de máximo rendimiento
Pa: Potencia absorbida por el ventilador en el punto de máximo rendimiento
Pe: Entrada potencia eléctrica en el punto de eficiencia máxima del ventilador
ηe: Eficiencia global
ηe target 2015: Eficiencia energética objetivo de 2015
N: Grado de eficiencia del ventilador calculado

Dati riferiti all'assemblaggio definitivo con motori ad efficienza IE3 conformi alla IEC 60034-30, categoria di misura B-D e categoria di efficienza totale.

Data reported with final assembly efficiency motors IE3 according to IEC 60034-30, B-D measurement category and total efficiency category.

Données se rapportant à l'assemblage définitif avec moteurs à efficience IE3 conformes à la norme IEC 60034-30, catégorie de mesure B-D et catégorie d'efficience totale.

Daten rapportiert mit definitive Montage IE3 Wirkungsgrad Motoren nach IEC 60034-30, B-D Messung Kategorie und total Wirkungsgrad Kategorie.

Datos reportados con montaje de motores eficiencia IE3 según IEC 60034-30, categoría de medición B-D y categoría de eficiencia total.

Grafico efficenza complessiva - Graph of overall efficiency - Diagramme de rendement global
Graphic gesamtwirkungsgrad - Grafico de la eficiencia global

Serie APRFc

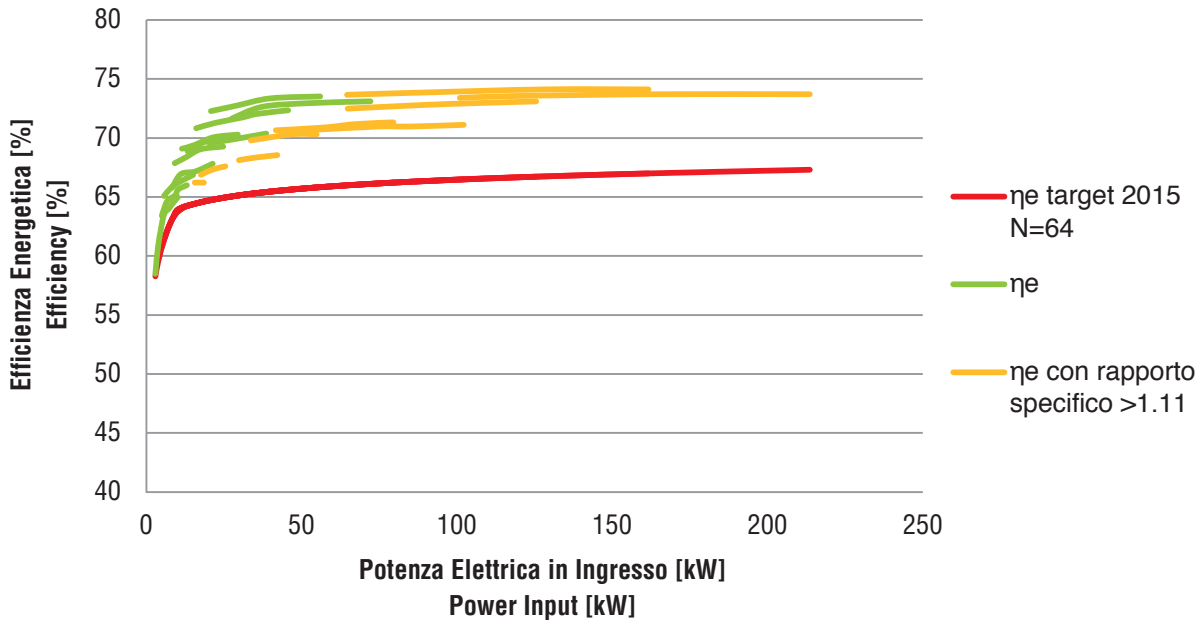

Grafico efficenza complessiva - Graph of overall efficiency - Diagramme de rendement global
Graphic gesamtwirkungsgrad - Grafico de la eficiencia global

Serie APRGc

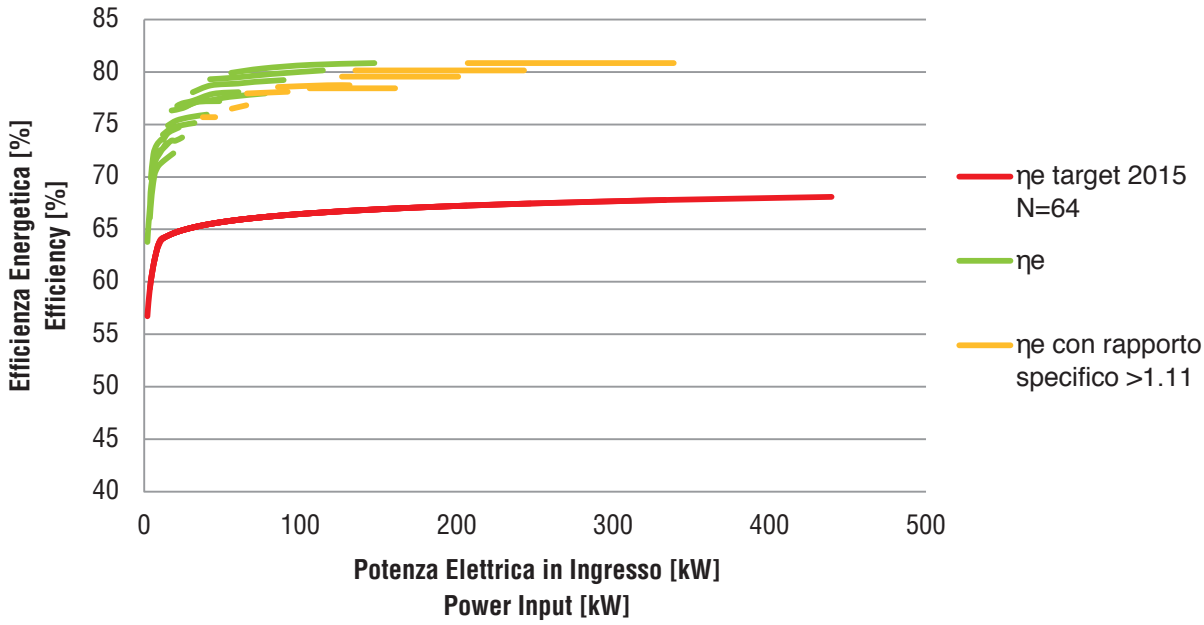

Serie APRHc

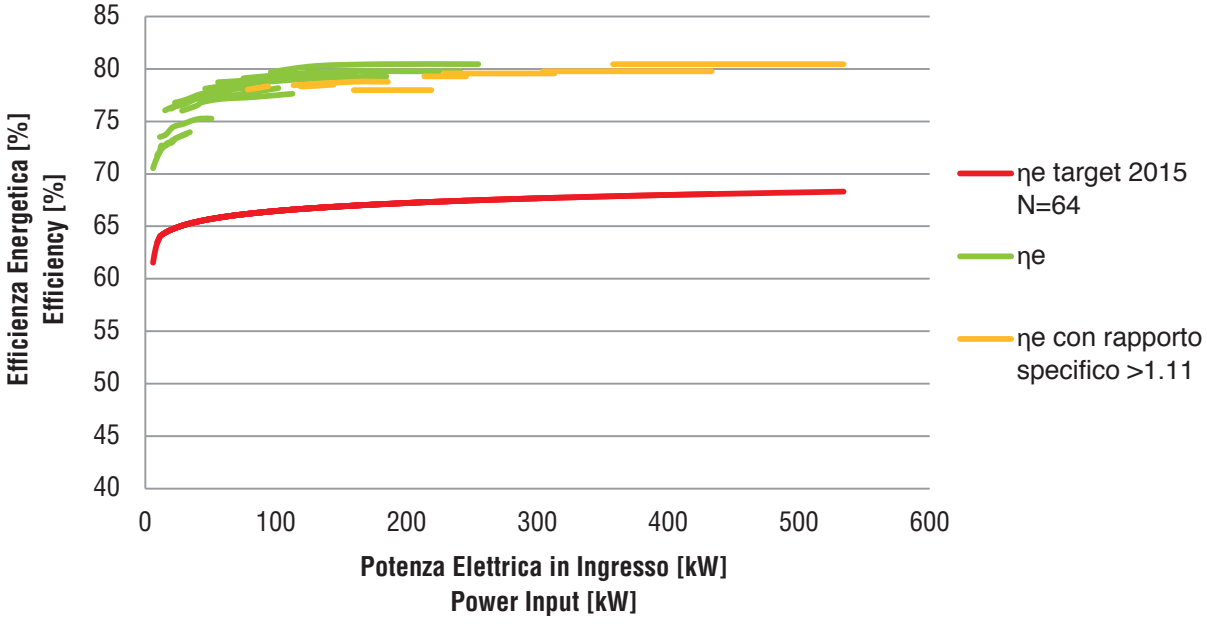

Grafico efficenza complessiva - Graph of overall efficiency - Diagramme de rendement global
Graphic gesamtwirkungsgrad - Grafico de la eficiencia global

Serie APRIc

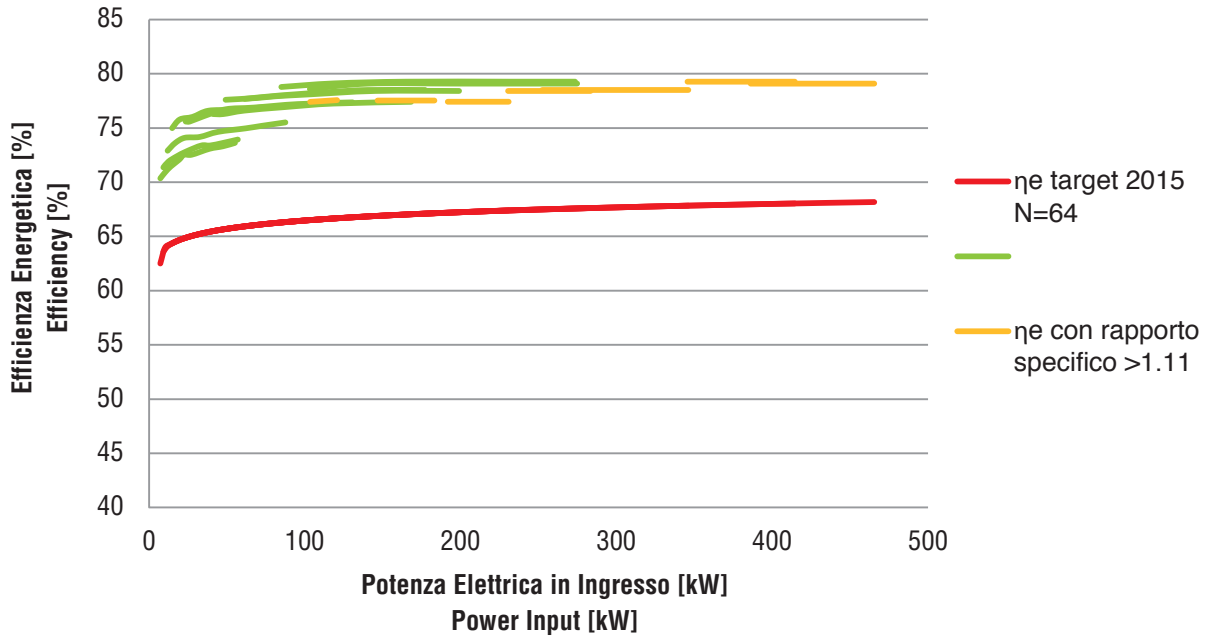

Serie APRLc

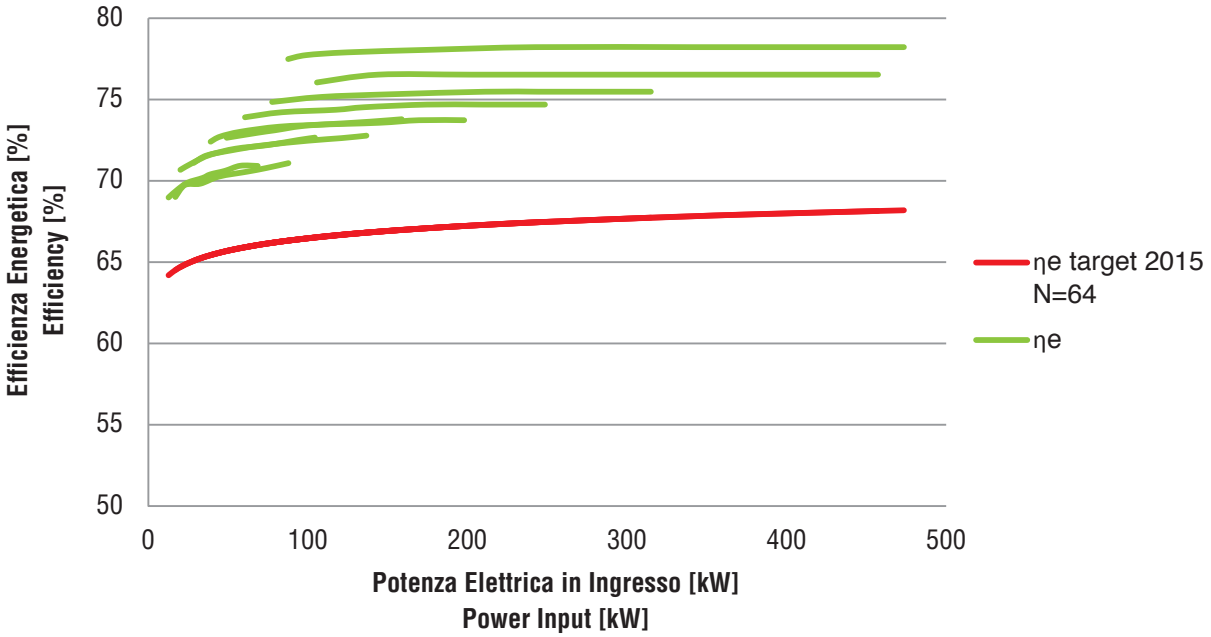





IMPIEGO:
Per aspirazione di aria pulita e polverosa. Questa serie di ventilatori ad alta pressione è caratterizzata da un elevato rendimento con risparmio di energia elettrica avendo installato una girante speciale a pale rovescie (Negative). Vengono utilizzati per i trasporti pneumatici, nelle cementerie, nell'alimentazione dell'aria dei cubilotti nelle fonderie, nei mulini, nei pastifici, nelle industrie chimiche, siderurgiche, metallurgiche ove siano richieste medie ed alte pressioni. Questa serie a comando diretto a mezzo giunto semielastico è stata realizzata allo scopo d'ottenere la massima robustezza e rumorosità contenute. L'accoppiamento fra ventilatore e motore con giunto elimina le spinte assiali e radiali sui supporti motore, assicurando a quest'ultimo lunga vita di funzionamento. Temperatura del fluido 90°C. Con ventolina di raffreddamento sul supporto 350°C max.
APRF/N8-APRG/N8-APRH/N8-APRI/N8-APRL/N8: Ventilatori centrifughi con girante a pale rovescie per i quali è previsto un Ntarget = 64.

USE:
For the suction of clean and dusty air. These types of high pressure fans are characterized by a high output with saving of electric power as they have a special fan wheel with reversed blades (Negative) assembled. These types of fans are particolarly suitable for pneumatic conveyances, in cement factories, in the air feeding fo the cupolas in foundries, in the mills, in "pasta" factories, in chemical, metallurgical and iron industries where medium and high pressures are required. This series with direct control by means of a semi-elastic joint has been realized for the purpose of obtaining the maximum sturdiness keeping and the noise very low. The connection between fan and motor with the joint eliminates the axial and radial thrusty on the motor supports assuring in this way a long working life to the motor. Temperature of the fluid 90°C with cooling fan on the support 350°C.
APRF/N8-APRG/N8-APRH/N8-APRI/N8-APRL/N8: Centrifugal backward curved fans or centrifugal radial bladed fans and therefore expected Ntarget =64.

EMPLOI:
Pour l'aspiration d'air propre et poussieréux. Cette série de ventilateurs à haute pression est caracterisée par un rendement élevé avec economie d'énergie électrique, au moyen d'une turbine mobile spéciale à aubes ranversées (Négatives). Ces ventilateurs sont employés pour les transports pneumatiques, dans les cimenteries, pour l'alimentation de l'air des cubilots, dans les fonderies, dans les minoteries, dans les fabriques de pâtes alimentaires, dans les industries chimiques, sidérurgiques métallurgiques où l'on démande un petit débit avec de moyennes et hautes pressions. Cette série, à entrainement direct au moyen d'un joint semi-élastique, a été réalisée dans le but d'obtenir la fiabilité maximum, et bruit réduit. L'accouplement entre le ventilateur et le moteur à l'aide du joint élimine les poussées axiales et radiales sur les supports du moteur, assurant à celui-ci une longévité de fonctionnement. Température du fluide: 90°C. Avec turbine de refroidissement sur le support 350°C maximum.
APRF/N8-APRG/N8-APRH/N8-APRI/N8-APRL/N8: Ventilateurs centrifuges avec à aubes curve à l'arrière pour lesquelles est prévu un Ntarget = 64.

ANWENDUNGSBEREICH:
Geeignet zum Absaugen von sauberer und Staubiger Luft. Diese Serie von Hochdruckventilatoren mit rückwärtsgekrümmten Schaufeln kennzeichnet ein hoher Wirkungsgrad und wird für pneumatischen Transport in Zementfabriken, Giessereien, Mühlen, Teigwarenfabriken, chemischen Industrien, hütenwerken eingesetzt aber auch überall dort, wo mittlere und hohe Drücke gebraucht werden.
Direkt gekuppelte Ventilatoren mit elastischer Kupplung werden für den robusten industriellen Einsatz gebaut. Das Laufrad sitzt auf einer doppelt gelagerten Welle welche mit einer elastischen Kupplung mit dem Motor verbunden ist. Durch den Wegfall axialer und radialer Drücke auf die Motorlager wird eine lange Funktionsdauer garantiert. Temperaturen des Luftstromes sind bis 90°C ohne, bis 350°C mit Kühlscheiben zulässig.
APRF/N8-APRG/N8-APRH/N8-APRI/N8-APRL/N8: Zentrifugalventilatoren mit nach zurück gebogenen Schaufeln, für die ein Ntarget = 64.

USO:
Para aspirar aire limpio y polvoriento. Esta serie de ventiladores de alta presión está caracterizada por un elevado rendimiento con ahorro de energía eléctrica, pues tiene instalada una rueda especial de paletas invertidas (Negativas). Se utilizan para los transportes neumáticos, en las fábricas de cemento, en la alimentación del aire de los cubilotes, en las fundiciones y en los quemadores de gasoleo, en los molinos, en las fábricas de pastas alimenticias, en la industrias químicas, siderúrgicas y metalúrgicas en donde se necesiten pequeños caudales de media y alta presión.
Esta serie de mando directo por medio de junta semielástica, ha sido realizada con el fin de obtener la máximas robustez con el menor ruido. El acoplamiento con junta entre el ventilador y el motor, elimina los empujes axiales y radiales sobre los soportes del motor, asegurando al mismo una larga vida útil. Temperatura del fluido 90°C. Con ventilador de refrigeración sobre el soporte 350°C máx.
APRF/N8-APRG/N8-APRH/N8-APRI/N8-APRL/N8: Ventiladores centrífugos con rotor de paletas curvadas hacia atràs para los que se prevé un Ntarget = 64.

Legenda dati ErP - Legend data ErP - Données légende ErP - Eckdaten ErP - ErP Datos leyenda

Pn: Potenza nominale motore
n: Velocità di rotazione
Rapp. Spec.: Rapporto specifico
q: Portata volumetrica al punto di massimo rendimento
Pf: Pressione totale del ventilatore al punto di massimo rendimento
Pa: Potenza assorbita dal ventilatore al punto di massimo rendimento
Pe: Potenza elettrica in ingresso nel punto di massimo rendimento del ventilatore
ηe: Efficienza complessiva
ηe target 2015: Efficienza energetica obbiettivo 2015
N: Grado di efficienza del ventilatore calcolato

Pn: Nominal motor power
n: Rotational speed
Rapp. Spec.: Specific ratio
q: Flow rate of the fan to the point of maximum efficiency
Pf: Fan total pressure at the point of maximum efficiency
Pa: Power absorbed by the fan at the point of maximum efficiency
Pe: Electrical power input at the point of maximum efficiency of the fan
ηe: Overall efficiency
ηe target 2015: Target energy efficiency 2015
N: Efficiency grade of the fan calculated

Pn: Puissance nominale moteur
n: Vitesse de rotation
Rapp. Spec.: Rapport spécifique
q: Débit volumétrique au point maximal de rendement
Pf: Pression totale du ventilateur au point maximal de rendement
Pa: Puissance absorbée du ventilateur au point maximal de rendement
Pe: Puissance électrique absorbée au point de rendement maximum du ventilateur
ηe: Rendement global
ηe target 2015: Rendement énergétique objectif 2015
N: Niveau de rendement du ventilateur calculée

Pn: Motorennennleistung
n: Drehzahl
Rapp. Spec.: Spezifisches Verhältnis
q: Volumendurchsatz bei höchstem Wirkungsgrad
Pf: Gesamtdruck des Ventilators bei höchstem Wirkungsgrad
Pa: Vom Ventilator bei höchstem Wirkungsgrad entnommene Leistung
Pe: Vom Motor entnommene Leistung
ηe: Energieeffizienz
ηe target 2015: Zielenergieeffizienz 2015
N: Wirkungsgrad des Lüfters berechneten

Pn: Pn: Potencia nominal motor
n: Velocidad de rotación
Rapp. Spec.: Relación específica
q: Capacidad volumétrica en el punto de máximo rendimiento
Pf: Presión total del ventilador en el punto de máximo rendimiento
Pa: Potencia absorbida por el ventilador en el punto de máximo rendimiento
Pe: Entrada potencia eléctrica en el punto de eficiencia máxima del ventilador
ηe: Eficiencia global
ηe target 2015: Eficiencia energética objetivo de 2015
N: Grado de eficiencia del ventilador calculado

Dati riferiti all'assemblaggio definitivo con motori ad efficienza IE3 conformi alla IEC 60034-30, categoria di misura B-D e categoria di efficienza totale.

Data reported with final assembly efficiency motors IE3 according to IEC 60034-30, B-D measurement category and total efficiency category.

Données se rapportant à l'assemblage définitif avec moteurs à efficience IE3 conformes à la norme IEC 60034-30, catégorie de mesure B-D et catégorie d'efficience totale.

Daten rapportiert mit definitive Montage IE3 Wirkungsgrad Motoren nach IEC 60034-30, B-D Messung Kategorie und total Wirkungsgrad Kategorie.

Datos reportados con montaje de motores eficiencia IE3 según IEC 60034-30, categoría de medición B-D y categoría de eficiencia total.

CURVE DI FUNZIONAMENTO IN MANDATA
CHARACTERISTIC CURVE IN DISCHARGE STAGE
COURBES DE FONCTIONNEMENT (TRAVAIL EN SOUFFLAGE)
LEISTUNGSKURVEN DRUCKSEITIG
CURVAS DE FUNCIONAMIENTO EN EL EMPUJE

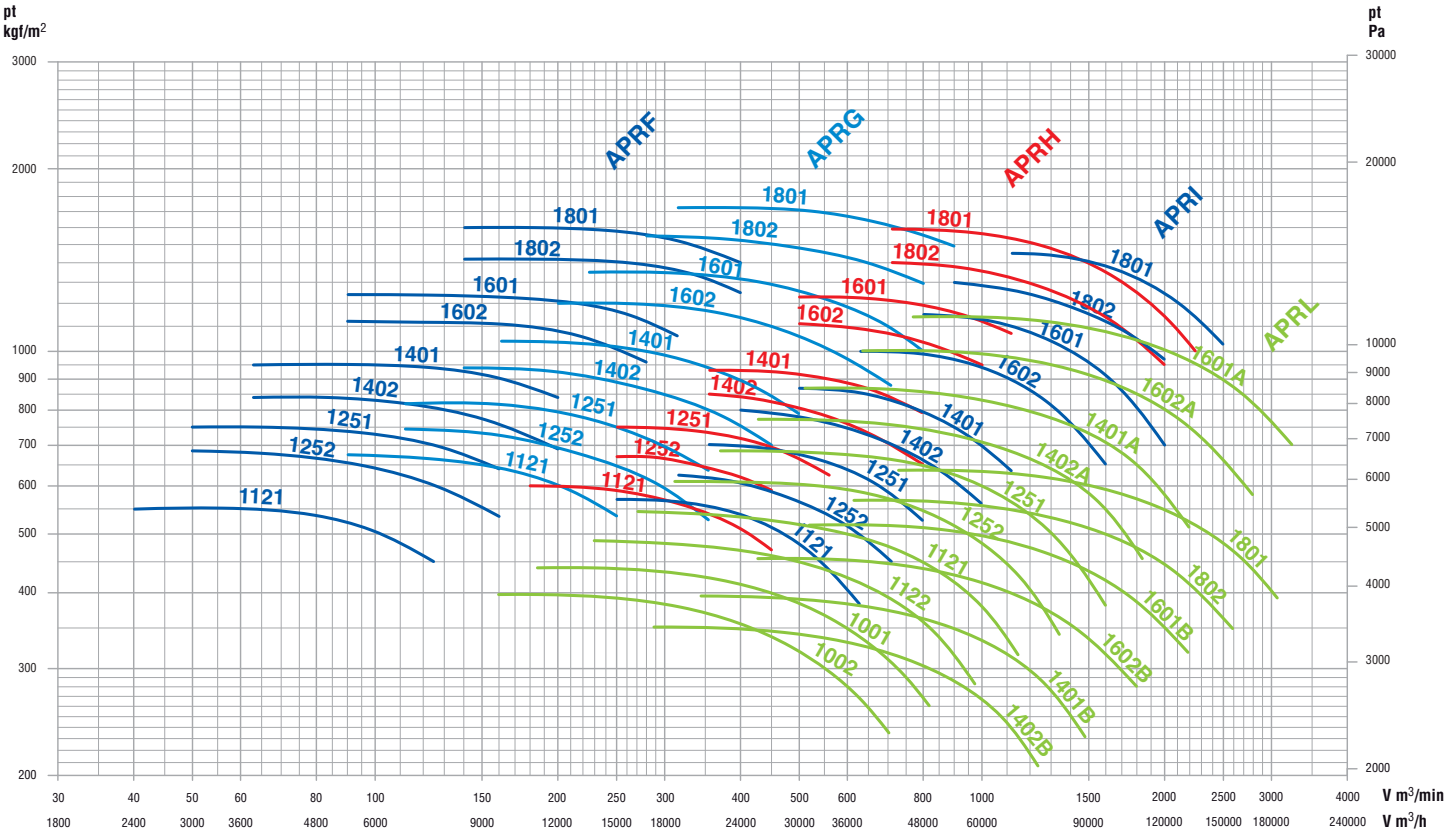

Tipo - Type - Typ - Tipo Ventilatore Fan Ventilateur Ventilator Ventilador	Motore Motor Moteur Motor Motor	kW inst.	n. min.$^{-1}$	Lp dB/A	ErP Rapp. Spec.	q m^3/min.	Pf kgf/m^2	Pa kW	Pe kW	ηe	ηe target 2015	N	V = m^3/min 35	40	45	50	56	63	71	80	90	100	112	125	140	160	180	200	225	250	280	315	355	400	450	500	560	630	710	800	900	1000
													Pt = kgf/m^2																														
APRF 1121	180 M4	18,5	1460	78	1,05	79	537	8,91	9,61	72,1	63,8	72,3		550	550	550	550	550	545	535	525	505	475	450																		
APRF 1252	180 L4	22	1460	79	1,06	124	603	15,59	16,74	72,8	64,5	72,3				685	685	680	675	665	655	645	625	600	570	535																
APRF 1251	200 L4	30	1470	80	1,07	126	699	18,40	19,63	73,1	64,7	72,5				750	750	750	750	745	740	730	715	700	675	640																
APRF 1402	225 S4	37	1470	81	1,07	174	736	26,66	28,35	73,7	65,1	72,6						840	840	840	835	830	820	805	790	760	725	690														
APRF 1401	225 M4	45	1470	82	1,09	174	883	31,60	33,50	74,9	65,3	73,6						950	950	950	950	950	945	940	925	900	865	840														
APRF 1602	280 S4	75	1480	84	1,10	250	1013	52,45	55,13	74,8	65,8	73,0									1120	1120	1120	1120	1120	1110	1100	1080	1050	1010	960										
APRF 1601	280 M4	90	1480	85	1,11	254	1159	60,64	63,61	75,6	66,0	73,6									1240	1240	1240	1240	1235	1230	1220	1210	1190	1170	1120	1060									
APRF 1802	315 S4	110	1480	87	1,12	387	1274	101,39	106,12	75,8	v	73,3													1420	1420	1420	1420	1415	1405	1390	1360	1320	1250							
APRF 1801	315 MA4	132	1480	88	1,14	400	1400	120,00	125,34	72,9	v	70,2													1600	1600	1600	1600	1590	1575	1555	1520	1475	1400							
APRG 1121/D	180 L4	22	1470	80	1,06	160	645	20,00	21,47	78,4	64,8	77,6									675	675	670	665	660	645															
APRG 1121/E	200 L4	30	1470	81	1,06	167	637	20,62	21,99	78,8	64,8	78,0									675	675	670	665	660	645	625	600	570	535											
APRG 1252/A	200 L4	30	1470	84	1,07	200	694	27,80	29,66	76,4	65,1	75,2											745	745	740	725	710	690													
APRG 1252/B	225 S4	37	1470	84	1,06	270	628	33,39	35,51	77,9	65,3	76,6											745	745	740	725	710	690	670	650	615										
APRG 1252/C	225 M4	45	1470	85	1,06	270	627	33,31	35,31	78,2	65,3	76,9											745	745	740	725	710	690	670	650	615	580	525								
APRG 1251/A	225 S4	37	1470	85	1,07	225	775	34,50	36,69	77,6	65,4	76,2											820	820	820	815	810	795	775												
APRG 1251/B	225 M4	45	1470	85	1,07	255	745	36,90	39,11	79,2	65,4	77,7											820	820	820	815	810	795	775	750	715										
APRG 1251/C	250 M4	55	1470	86	1,07	255	744	36,97	39,03	79,4	65,4	78,0											820	820	820	815	810	795	775	750	715	675	640								
APRG 1402/A	225 M4	45	1470	87	1,09	225	900	40,00	42,40	77,9	65,5	76,4													940	940	935	925	900												
APRG 1402/B	250 M4	55	1470	87	1,08	315	836	50,00	52,78	81,4	65,8	79,7													940	940	935	925	900	885	865	845									
APRG 1402/C	280 S4	75	1480	88	1,08	314	837	49,85	52,40	81,7	65,8	80,0													940	940	935	925	900	885	865	845	800	755	700						
APRG 1401/A	250 M4	55	1480	88	1,10	250	1019	50,00	52,78	78,7	65,8	77,0														1040	1040	1040	1030	1015										
APRG 1401/B	280 S4	75	1480	88	1,09	355	940	63,50	66,75	81,5	66,0	79,6														1040	1040	1040	1030	1015	1000	980	940							
APRG 1401/C	280 M4	90	1480	89	1,09	357	938	63,75	66,87	81,7	66,0	79,7														1040	1040	1040	1030	1015	1000	980	940	895	845	785				
APRG 1602/A	280 M4	90	1480	90	1,11	355	1164	85,00	89,16	75,6	66,3	73,3																1200	1200	1200	1195	1190	1175							
APRG 1602/B	315 S4	110	1480	90	1,11	450	1097	95,00	99,44	81,0	66,5	78,5																1200	1200	1200	1195	1190	1175	1125	1100					
APRG 1602/C	315 MA4	132	1485	90	1,10	481	1073	98,05	102,42	82,1	66,5	79,7																1200	1200	1200	1195	1190	1175	1125	1100	1050	1000			
APRG 1602/D	315 MC4	160	1485	91	1,10	481	1071	97,96	102,10	82,2	66,5	79,8																1200	1200	1200	1195	1190	1175	1125	1100	1050	1000	950	875	
APRG 1601/A	315 S4	110	1485	91	1,13	355	1332	100,00	104,67	73,7	v	71,2																	1350	1350	1350	1350	1340						
APRG 1601/B	315 MA4	132	1485	91	1,12	500	1255	120,00	125,34	81,6	v	79,0																	1350	1350	1350	1350	1340	1320	1300	1255			
APRG 1601/C	315 MC4	160	1485	92	1,12	553	1222	126,35	131,70	83,7	v	81,0																	1350	1350	1350	1350	1340	1320	1300	1255	1210	1160	
APRG 1601/D	315 MD4	200	1485	93	1,12	553	1221	126,37	131,45	83,7	v	81,0																	1350	1350	1350	1350	1340	1320	1300	1255	1210	1160	1090	1000	
APRG 1802/A	315 MC4	160	1485	92	1,14	500	1480	152,00	158,44	76,2	v	73,2																			1550	1550	1545	1520	1500	1485					
APRG 1802/B	315 MD4	200	1485	93	1,14	560	1450	151,90	158,00	83,8	v	80,8																			1550	1550	1545	1520	1500	1485	1450	1405	1350		
APRG 1802/C	355 LX4	250	1485	93	1,14	559	1451	151,79	157,89	83,7	v	80,8																			1550	1550	1545	1520	1500	1485	1450	1405	1350	1300	1200
APRG 1801/A	315 MD4	200	1490	93	1,17	500	1708	190,00	197,63	70,5	v	67,3																				1725	1725	1725	1720	1710					
APRG 1801/B	355 LX4	250	1490	93	1,16	710	1610	226,00	235,08	79,3	v	75,9																				1725	1725	1725	1720	1710	1690	1655	1610		
APRG 1801/C	355 LW4	315	1490	94	1,15	847	1524	247,49	257,43	81,8	v	78,3																				1725	1725	1725	1720	1710	1690	1655	1610	1555	1490

Tolleranza sulla portata ± 5 %
Capacity tolerance ± 5 %
Fördertoleranz ± 5 %
Tolèrance sur le débit ± 5 %
Tolerancia en el caudal ± 5%

Tolleranza sulla rumorosità ± 3 dB
Noise level tolerance ± 3 dB
Toleranz Schallpegel ± 3 dB
Tolérance sur niveau sonore ± 3 dB
Tolerancia de la intensidad acústica ± 3 dB

v: Ventilatore con rapporto specifico >1.11
v: Fan with specific ratio >1.11
v: Ventilateur avec un rapport spécifique >1.11
v: Ventilatoren mit spezifische Verhältnis >1.11
v: Ventilador con relación específica >1.11

Pa (Pascal) = kgf/m^2 x 9,807

N2015 = 64
TARGET

eurocentrifugal eurocentrifugal eurocentrifugal eurocentrifugal eurocentrifugal

Tipo - Type - Typ - Tipo					ErP								V = m³/min																												
Ventilatore Fan Ventilateur Ventilator Ventilador	Motore Motor Moteur Motor Motor	kW inst.	n. min.⁻¹	Lp dB/A	Rapp. Spec.	q m³/min.	Pf kgf/m²	Pa kW	Pe kW	ηe	ηe target 2015	N	35	40	45	50	56	63	71	80	90	100	112	125	140	160	180	200	225	250	280	315	355	400	450	500	560	630	710	800	900	1000
													Pt = kgf/m²																													
APRF 1121	180 M4	18,5	1460	79	1,05	79	537	8,91	9,61	72,1	63,8	72,3		520	520	520	520	548	510	505	485	470	440	420																			
APRF 1252	180 L4	22	1460	81	1,06	124	603	15,59	16,74	72,8	64,5	72,3				640	640	635	630	620	610	600	585	560	535	500																	
APRF 1251	200 L4	30	1470	82	1,07	126	699	18,40	19,63	73,1	64,7	72,5				700	700	700	695	690	685	675	665	650	625	590																	
APRF 1402	225 S4	37	1470	83	1,07	174	736	26,66	28,35	73,7	65,1	72,6						775	775	775	770	765	755	745	725	700	670	635															
APRF 1401	225 M4	45	1470	84	1,09	174	883	31,60	33,50	74,9	65,3	73,6						870	870	870	870	870	865	855	845	825	800	770															
APRF 1602	280 S4	75	1480	86	1,10	250	1013	52,45	55,13	74,8	65,8	73,0									1010	1010	1005	1005	1000	995	990	970	945	910	865											
APRF 1601	280 M4	90	1480	87	1,11	254	1159	60,64	63,61	75,6	66,0	73,6									1105	1105	1105	1100	1100	1095	1085	1080	1060	1030	1000	950										
APRF 1802	315 S4	110	1480	89	1,12	387	1274	101,39	106,12	75,8	v	73,3													1245	1245	1245	1245	1240	1235	1220	1195	1160	1105								
APRF 1801	315 MA4	132	1480	90	1,14	400	1400	120,00	125,34	72,9	v	70,2													1380	1380	1380	1380	1375	1365	1350	1320	1285	1225								
APRG 1121/D	180 L4	22	1470	82	1,06	160	645	20,00	21,47	78,4	64,8	77,6									630	630	625	620	610	600																
APRG 1121/E	200 L4	30	1470	83	1,06	167	637	20,62	21,99	78,8	64,8	78,0									630	630	625	620	610	600	580	555	525	490												
APRG 1252/A	200 L4	30	1470	86	1,07	200	694	27,80	29,66	76,4	65,1	75,2											690	690	685	675	660	640														
APRG 1252/B	225 S4	37	1470	86	1,06	270	628	33,39	35,51	77,9	65,3	76,6											690	690	685	675	660	640	620	600	565											
APRG 1252/C	225 M4	45	1470	87	1,06	270	627	33,31	35,31	78,2	65,3	76,9											690	690	685	675	660	640	620	600	565	530	475									
APRG 1251/A	225 S4	37	1470	87	1,07	225	775	34,50	36,69	77,6	65,4	76,2											755	755	755	755	745	730	710													
APRG 1251/B	225 M4	45	1470	87	1,07	255	745	36,90	39,11	79,2	65,4	77,7											755	755	755	755	745	730	710	685	655											
APRG 1251/C	250 M4	55	1470	88	1,07	255	744	36,97	39,03	79,4	65,4	78,0											755	755	755	755	745	730	710	685	655	620	575									
APRG 1402/A	225 M4	45	1470	89	1,09	225	900	40,00	42,40	77,9	65,5	76,4													860	860	855	845	830													
APRG 1402/B	250 M4	55	1470	89	1,08	315	836	50,00	52,78	81,4	65,8	79,7													860	860	855	845	830	810	790	760										
APRG 1402/C	280 S4	75	1480	90	1,08	314	837	49,85	52,40	81,7	65,8	80,0													860	860	855	845	830	810	790	760	730	680	630							
APRG 1401/A	250 M4	55	1480	90	1,10	250	1019	50,00	52,78	78,7	65,8	77,0														940	940	940	930	920											
APRG 1401/B	280 S4	75	1480	90	1,09	355	940	63,50	66,75	81,5	66,0	79,6														940	940	940	930	920	905	880	850								
APRG 1401/C	280 M4	90	1480	91	1,09	357	938	63,75	66,87	81,7	66,0	79,7														940	940	940	930	920	905	880	850	810	760	700					
APRG 1602/A	280 M4	90	1480	92	1,11	355	1164	85,00	89,16	75,6	66,3	73,3																1070	1070	1070	1065	1060	1040								
APRG 1602/B	315 S4	110	1480	92	1,11	450	1097	95,00	99,44	81,0	66,5	78,5																1070	1070	1070	1065	1060	1040	1015	980						
APRG 1602/C	315 MA4	132	1485	92	1,10	481	1073	98,05	102,42	82,1	66,5	79,7																1070	1070	1070	1065	1060	1040	1015	980	945	900				
APRG 1602/D	315 MC4	160	1485	93	1,10	481	1071	97,96	102,10	82,2	66,5	79,8																1070	1070	1070	1065	1060	1040	1015	980	945	900	850	775		
APRG 1601/A	315 S4	110	1485	93	1,13	355	1332	100,00	104,67	73,7	v	71,2																	1180	1180	1190	1185	1175							
APRG 1601/B	315 MA4	132	1485	93	1,12	500	1255	120,00	125,34	81,6	v	79,0																	1180	1180	1190	1185	1175	1160	1135	1110				
APRG 1601/C	315 MC4	160	1485	94	1,12	553	1222	126,35	131,70	83,7	v	81,0																	1180	1180	1190	1185	1175	1160	1135	1110	1075	1025		
APRG 1601/D	315 MD4	200	1485	95	1,12	553	1221	126,37	131,45	83,7	v	81,0																	1180	1180	1190	1185	1175	1160	1135	1110	1075	1025	960	875
APRG 1802/A	315 MC4	160	1485	94	1,14	500	1480	152,00	158,44	76,2	v	73,2																			1345	1345	1335	1325	1310	1290				
APRG 1802/B	315 MD4	200	1485	95	1,14	560	1450	151,90	158,00	83,8	v	80,8																			1345	1345	1335	1325	1310	1290	1265	1235	1190	
APRG 1802/C	355 LX4	250	1485	95	1,14	559	1451	151,79	157,89	83,7	v	80,8																			1345	1345	1335	1325	1310	1290	1265	1235	1190	1135	1055
APRG 1801/A	315 MD4	200	1490	95	1,17	500	1708	190,00	197,63	70,5	v	67,3																				1475	1475	1475	1470	1465					
APRG 1801/B	355 LX4	250	1490	95	1,16	710	1610	226,00	235,08	79,3	v	75,9																				1475	1475	1475	1470	1465	1445	1420	1380		
APRG 1801/C	355 LW4	315	1490	96	1,15	847	1524	247,49	257,43	81,8	v	78,3																				1475	1475	1475	1470	1465	1445	1420	1380	1340	1290

Tolleranza sulla portata ± 5 %
Capacity tolerance ± 5 %
Fördertoleranz ± 5 %
Tolèrance sur le débit ± 5 %
Tolerancia en el caudal ± 5%

Tolleranza sulla rumorosità ± 3 dB
Noise level tolerance ± 3 dB
Toleranz Schallpegel ± 3 dB
Tolérance sur niveau sonore ± 3 dB
Tolerancia de la intensidad acústica ± 3 dB

v: Ventilatore con rapporto specifico >1.11
v: Fan with specific ratio >1.11
v: Ventilateur avec un rapport spécifique >1.11
v: Ventilatoren mit spezifische Verhältnis >1.11
v: Ventilador con relación específica >1.11

Pa (Pascal) = kgf/m² x 9,807

N2015 = 64
TARGET

Tipo - Type - Typ - Tipo Ventilatore Fan Ventilateur Ventilator Ventilador	Motore Motor Moteur Motor Motor	kW inst.	n. min.$^{-1}$	Lp dB/A	ErP Rapp. Spec.	q m^3/min.	Pf kgf/m^2	Pa kW	Pe kW	ηe	ηe target 2015	N	V = m^3/min 140	160	180	200	225	250	280	315	355	400	450	500	560	630	710	800	900	1000	1120	1250	1400	1600	1800	2000	2250	2500	2800
													Pt = kgf/m^2																										
APRH 1121/A	225 S4	37	1460	85	1,05	315	562	35,00	37,22	77,6	65,4	76,2			600	600	595	590	580	565																			
APRH 1121/B	225 M4	45	1460	86	1,05	323	558	35,60	37,74	77,9	65,4	76,5			600	600	595	590	580	565	540	510	470																
APRH 1252/A	250 M4	55	1460	86	1,06	250	670	32,50	34,31	79,7	65,3	78,4						670	670	660	645	620	590																
APRH 1251/A	280 S4	75	1460	87	1,06	510	658	65,31	68,65	79,9	66,1	77,8						750	750	745	740	715	695	665	625														
APRH 1402/A	280 M4	90	1470	87	1,08	560	780	85,00	89,16	79,9	66,3	77,6									850	845	825	800	775														
APRH 1402/B	315 S4	110	1470	88	1,07	711	700	94,55	98,97	82,1	66,5	79,7									850	845	825	800	775	750	700	650										
APRH 1401/A	315 S4	110	1470	89	1,09	560	900	102,00	106,76	77,0	66,5	74,5									930	930	925	915	900													
APRH 1401/B	315 MA4	132	1470	90	1,08	738	825	116,62	121,81	81,6	66,7	78,9									930	930	925	915	900	880	840	790										
APRH 1602/A	315 MC4	160	1480	92	1,10	710	1068	152,00	158,44	78,1	67,0	75,1												1110	1100	1095	1070											
APRH 1602/B	315 MD4	200	1480	93	1,09	935	980	177,59	184,72	80,9	67,1	77,8												1110	1100	1095	1070	1030	995	950								
APRH 1601/A	315 MD4	200	1480	93	1,12	800	1191	190,00	197,63	78,7	v	75,4												1230	1230	1225	1210	1195										
APRH 1601/B	355 LX4	250	1490	94	1,11	1039	1105	218,03	226,79	82,7	67,4	79,3												1230	1230	1225	1210	1195	1170	1115	1070							
APRH 1802/A	355 LW4	315	1490	96	1,13	1000	1350	280,00	291,25	75,6	v	72,0															1400	1400	1390	1350								
APRH 1802/B	355 LY4	355	1490	97	1,12	1400	1220	335,00	348,46	80,0	v	76,1															1400	1400	1390	1350	1310	1270	1210				
APRH 1802/C	355 LZ4	450	1490	99	1,12	1458	1197	341,48	355,20	80,2	v	76,3															1400	1400	1390	1350	1310	1270	1210	1120	1040	950		
APRH 1801/A	355 LY4	355	1490	97	1,15	1120	1530	335,00	348,46	80,2	v	76,4															1590	1590	1585	1560	1520						
APRH 1801/B	355 LZ4	450	1490	98	1,15	1124	1534	335,94	349,43	80,51	v	76,7															1590	1590	1585	1560	1520	1495	1420				
APRH 1801/C	400 LX4	500	1490	100	1,13	1542	1378	397,50	413,46	83,81	v	79,8															1590	1590	1585	1560	1520	1495	1420	1350	1255	1150	1000	
APRI 1121/A	225 M4	45	1460	87	1,05	394	538	41,62	44,12	78,4	65,6	76,9						570	565	560	550	530																
APRI 1121/B	250 M4	55	1460	88	1,05	436	520	43,69	46,12	80,2	65,6	78,6						570	565	560	550	530	505	480	440	380												
APRI 1252/A	250 M4	55	1460	88	1,06	450	584	52,00	54,89	78,1	65,8	76,3								625	620	600	585															
APRI 1252/B	280 S4	75	1460	89	1,05	536	548	57,15	60,07	79,8	65,9	78,0								625	620	600	585	565	540	500	450										
APRI 1251/A	280 S4	75	1460	89	1,06	554	658	70,49	74,09	80,2	66,1	78,1									700	695	690	670	650													
APRI 1251/B	280 M4	90	1470	90	1,06	551	659	70,23	73,66	80,3	66,1	78,2									700	695	690	670	650	625	580	525										
APRI 1402/A	315 S4	110	1470	90	1,07	701	706	96,31	100,80	80,1	66,5	77,6										800	790	770	750	730	700											
APRI 1402/B	315 MA4	132	1470	91	1,06	838	644	103,72	108,34	81,2	66,6	78,7										800	790	770	750	730	700	660	610	560								
APRI 1401/A	315 MA4	132	1470	92	1,08	743	821	116,14	121,31	82,0	66,7	79,4												875	865	850	840	800										
APRI 1401 /B	315 MC4	160	1480	93	1,08	723	825	114,38	119,22	81,6	66,7	79,0												875	865	850	840	800	760	710	640							
APRI 1602/A	315 MD4	200	1480	93	1,09	1000	940	185,00	192,43	79,7	67,2	76,5														1000	995	990	960	925								
APRI 1602/B	355 LX4	250	1480	94	1,09	1154	883	192,34	200,06	83,1	67,2	79,9														1000	995	990	960	925	890	840	760	650				
APRI 1601/A	355 LW4	315	1490	94	1,10	1250	1060	250,00	260,04	83,1	67,5	79,6																1150	1140	1120	1090	1050	1000					
APRI 1601/B	355 LY4	355	1490	95	1,10	1244	1062	249,28	259,29	83,1	67,5	79,6																1150	1140	1120	1090	1050	1000	910	800	700		
APRI 1802/A	355 LY4	355	1490	96	1,11	1400	1185	330,00	343,26	78,8	67,8	75,0																	1300	1280	1250	1200	1160					
APRI 1802/B	355 LZ4	450	1490	98	1,10	1780	1 057	368,36	383,15	80,1	67,9	76,2																	1300	1280	1250	1200	1160	1110	1050	970		
APRI 1801/A	400 LX4	500	1490	99	1,13	1657	1368	445,38	463,27	79,8	v	75,7																			1450	1430	1410	1380	1320			
APRI 1801/B	400 LW4	560	1490	101	1,13	1603	1381	435,55	453,05	79,7	v	75,6																			1450	1430	1410	1380	1320	1250	1180	1030	

Tolleranza sulla portata ± 5 %
Capacity tolerance ± 5 %
Fördertoleranz ± 5 %
Tolèrance sur le débit ± 5 %
Tolerancia en el caudal ± 5%

Tolleranza sulla rumorosità ± 3 dB
Noise level tolerance ± 3 dB
Toleranz Schallpegel ± 3 dB
Tolérance sur niveau sonore ± 3 dB
Tolerancia de la intensidad acústica ± 3 dB

v: Ventilatore con rapporto specifico >1.11
v: Fan with specific ratio >1.11
v: Ventilateur avec un rapport spécifique >1.11
v: Ventilatoren mit spezifische Verhältnis >1.11
v: Ventilador con relación específica >1.11

Pa (Pascal) = kgf/m^2 x 9,807

N2015 = 64
TARGET

Tipo - Type - Typ - Tipo					ErP								V = m³/min																									
Ventilatore Fan Ventilateur Ventilator Ventilador	Motore Motor Moteur Motor Motor	kW inst.	n. min.⁻¹	Lp dB/A	Rapp. Spec.	q m³/min.	Pf kgf/m²	Pa kW	Pe kW	ηe	ηe target 2015	N	140	160	180	200	225	250	280	315	355	400	450	500	560	630	710	800	900	1000	1120	1250	1400	1600	1800	2000	2250	2500
													Pt = kgf/m²																									
APRH 1121/A	225 S4	37	1460	87	1,05	315	562	35,00	37,22	77,6	65,4	76,2			560	560	555	550	540	520																		
APRH 1121/B	225 M4	45	1460	88	1,05	323	558	35,60	37,74	77,9	65,4	76,5			560	560	555	550	540	520	495	465	420															
APRH 1252/A	250 M4	55	1460	88	1,06	250	670	32,50	34,31	79,7	65,3	78,4						625	620	610	595	570	540															
APRH 1251/A	280 S4	75	1460	89	1,06	510	658	65,31	68,65	79,9	66,1	77,8						695	690	685	675	660	635	605	560	515	460											
APRH 1402/A	280 M4	90	1470	89	1,08	560	780	85,00	89,16	79,9	66,3	77,6									780	770	755	735	710													
APRH 1402/B	315 S4	110	1470	90	1,07	711	700	94,55	98,97	82,1	66,5	79,7									780	770	755	735	710	675	630	580									
APRH 1401/A	315 S4	110	1470	91	1,09	560	900	102,00	106,76	77,0	66,5	74,5									845	845	840	830	815													
APRH 1401/B	315 MA4	132	1470	92	1,08	738	825	116,62	121,81	81,6	66,7	78,9									845	845	840	830	815	790	750	700									
APRH 1602/A	315 MC4	160	1480	94	1,10	710	1068	152,00	158,44	78,1	67,0	75,1												995	990	975	955										
APRH 1602/B	315 MD4	200	1480	95	1,09	935	980	177,59	184,72	80,9	67,1	77,8												995	990	975	955	925	885	840							
APRH 1601/A	315 MD4	200	1480	95	1,12	800	1191	190,00	197,63	78,7	v	75,4												1090	1090	1085	1070	1050									
APRH 1601/B	355 LX4	250	1490	96	1,11	1039	1105	218,03	226,79	82,7	67,4	79,3												1090	1090	1085	1070	1050	1020	985	935						
APRH 1802/A	355 LW4	315	1490	98	1,13	1000	1350	280,00	291,25	75,6	v	72,0															1225	1215	1205	1180							
APRH 1802/B	355 LY4	355	1490	99	1,12	1400	1220	335,00	348,46	80,0	v	76,1															1225	1215	1205	1180	1150	1110	1060			
APRH 1802/C	355 LZ4	450	1490	101	1,12	1458	1197	341,48	355,20	80,2	v	76,3															1225	1215	1205	1180	1150	1110	1060	980	890	790	
APRH 1801/A	355 LY4	355	1490	99	1,15	1120	1530	335,00	348,46	80,2	v	76,4															1370	1365	1360	1340	1315						
APRH 1801/B	355 LZ4	450	1490	100	1,15	1124	1534	335,94	349,43	80,5	v	76,7															1370	1365	1360	1340	1315	1280	1235				
APRH 1801/C	400 LX4	500	1490	102	1,13	1542	1378	397,50	413,46	83,8	v	79,8															1370	1365	1360	1340	1315	1280	1235	1150	1060	955	815	
APRI 1121/A	225 M4	45	1460	89	1,05	394	538	41,62	44,12	78,4	65,6	76,9						535	530	525	515	495																
APRI 1121/B	250 M4	55	1460	90	1,05	436	520	43,69	46,12	80,2	65,6	78,6						535	530	525	515	495	470	435	395	330											
APRI 1252/A	250 M4	55	1460	90	1,06	450	584	52,00	54,89	78,1	65,8	76,3								580	580	565	545														
APRI 1252/B	280 S4	75	1460	91	1,05	536	548	57,15	60,07	79,8	65,9	78,0								580	580	565	545	520	495	455	400										
APRI 1251/A	280 S4	75	1460	91	1,06	554	658	70,49	74,09	80,2	66,1	78,1									650	645	635	620	600													
APRI 1251/B	280 M4	90	1470	92	1,06	551	659	70,23	73,66	80,3	66,1	78,2									650	645	635	620	600	565	525	470									
APRI 1402/A	315 S4	110	1470	92	1,07	701	706	96,31	100,80	80,1	66,5	77,6											735	715	700	675	640										
APRI 1402/B	315 MA4	132	1470	93	1,06	838	644	103,72	108,34	81,2	66,6	78,7											735	715	700	675	640	600	550	500							
APRI 1401/A	315 MA4	132	1470	94	1,08	743	821	116,14	121,31	82,0	66,7	79,4												795	790	775	750	720									
APRI 1401/B	315 MC4	160	1480	95	1,08	723	825	114,38	119,22	81,6	66,7	79,0												795	790	775	750	720	675	625	560						
APRI 1602/A	315 MD4	200	1480	95	1,09	1000	940	185,00	192,43	79,7	67,2	76,5														900	900	890	870	840							
APRI 1602/B	355 LX4	250	1480	96	1,09	1154	883	192,34	200,06	83,1	67,2	79,9														900	900	890	870	840	800	745	670	555			
APRI 1601/A	355 LW4	315	1490	96	1,10	1250	1060	250,00	260,04	83,1	67,5	79,6																1025	1015	1000	970	930	875				
APRI 1601/B	355 LY4	355	1490	97	1,10	1244	1062	249,28	259,29	83,1	67,5	79,6																1025	1015	1000	970	930	875	790	690	570	
APRI 1802/A	355 LY4	355	1490	98	1,11	1400	1185	330,00	343,26	78,8	67,8	75,0																	1145	1135	1110	1080	1040				
APRI 1802/B	355 LZ4	450	1490	100	1,10	1780	1057	368,36	383,15	80,1	67,9	76,2																	1145	1135	1110	1080	1040	980	915	840	
APRI 1801/A	400 LX4	500	1490	101	1,13	1657	1368	445,38	463,27	79,8	v	75,7																			1255	1250	1235	1190	1135			
APRI 1801/B	400 LW4	560	1490	103	1,13	1603	1381	435,55	453,05	79,7	v	75,6																			1255	1250	1235	1190	1135	1065	970	855

Pa (Pascal) = kgf/m² x 9,807

Tolleranza sulla portata ± 5 %
Capacity tolerance ± 5 %
Fördertoleranz ± 5 %
Tolèrance sur le débit ± 5 %
Tolerancia en el caudal ± 5%

Tolleranza sulla rumorosità ± 3 dB
Noise level tolerance ± 3 dB
Toleranz Schallpegel ± 3 dB
Tolérance sur niveau sonore ± 3 dB
Tolerancia de la intensidad acústica ± 3 dB

v: Ventilatore con rapporto specifico >1.11
v: Fan with specific ratio >1.11
v: Ventilateur avec un rapport spécifique >1.11
v: Ventilatoren mit spezifische Verhältnis >1.11
v: Ventilador con relación específica >1.11

N2015 = 64
TARGET

Tipo - Type - Typ - Tipo Ventilatore Fan Ventilateur Ventilator Ventilador	Motore Motor Moteur Motor Motor	kW inst.	n. min.$^{-1}$	Lp dB/A	ErP Rapp. Spec.	q m^3/min.	Pf kgf/m^2	Pa kW	Pe kW	ηe	ηe target 2015	N	V = m^3/min 160	180	200	225	260	280	315	355	400	450	500	560	630	710	800	900	1000	1120	1250	1400	1600	1800	2000	2250	2500	2800	3000
													Pt = kgf/m^2																												
APRL 1002	225 M4	45	1470	82	1,03	464	334	31,95	33,87	74,5	65,3	73,3	400	400	395	392	390	385	380	370	355	338	320	295	265	235													
APRL 1001	250 M4	55	1470	84	1,04	541	370	41 ,24	43,54	75,0	65,6	73, 5		445	440	440	440	435	430	420	415	400	385	360	335	305	270												
APRL 1122	280 S4	75	1470	85	1,04	662	407	55,03	57,84	75,9	65,9	74,1				490	486	485	480	475	470	460	450	435	415	390	360	320											
APRL 1121	280 M4	90	1470	87	1,04	780	455	72,52	76,07	76,2	66,2	74,0						545	540	538	530	525	520	510	495	475	450	420	380	330									
APRL 1252	315 S4	110	1470	88	1,05	911	512	94,19	98,59	77,3	66,5	74,8							610	610	608	605	603	598	585	570	545	515	485	440	385								
APRL 1251	315 MC4	160	1470	90	1,06	1083	575	125,68	131,01	77,6	66,8	74,8								685	685	685	682	678	670	665	650	625	600	560	520	465	380						
APRL 1402/A	315 MD4	200	1470	91	1,06	1306	639	166,38	173,06	78,6	67,1	75,6										775	775	770	765	755	745	730	710	685	655	610	550	475					
APRL 1401/A	355 LX4	250	1470	93	1,07	1592	710	51,98	55,16	77,2	65,8	75,4											870	870	870	865	855	845	830	810	785	755	710	650	585				
APRL 1602/A	355 LZ4	450	1470	94	1,08	1890	828	225,38	234,43	78,6	67,4	75,2													1005	1005	1 000	997	990	980	960	935	895	850	800	740	675	580	
APRL 1601/A	400 LX4	500	1470	96	1,09	2258	950	67,54	71,29	77,4	66,1	75,3															1140	1140	1135	1130	1125	1108	1080	1040	1005	955	900	820	770
APRL 1402/B	280 M6	55	990	82	1,03	927	282	307,76	320,12	79,7	67,8	76,0						355	355	350	348	345	340	335	330	320	305	290	270	240	205							
APRL 1401/B	315 S6	75	990	84	1,03	1027	329	94,79	99,21	79,2	66,5	76,7								400	400	395	392	385	380	375	365	350	330	315	290	255	225						
APRL 1602/B	315 MC6	132	990	86	1,04	1294	372	422,07	439,03	79,7	68,1	75,6										455	455	455	450	445	440	430	415	400	380	360	320	280					
APRL 1601/B	315 MD6	160	990	88	1,04	1470	438	127,20	132,86	79,1	66,8	76,3											520	515	515	515	510	505	495	485	470	450	420	390	355				
APRL 1802	355 LW6	250	990	90	1,04	1977	449	171,19	178,44	81,2	67,1	78,1													570	565	565	560	555	550	540	525	500	475	445	410	370		
APRL 1801	355 LZ6	315	990	92	1,05	2206	521	221,17	230,53	81,4	67,4	78,0														640	635	635	630	630	620	610	590	575	550	515	485	435	405

Tolleranza sulla portata ± 5 %
Capacity tolerance ± 5 %
Fördertoleranz ± 5 %
Tolèrance sur le débit ± 5 %
Tolerancia en el caudal ± 5%

Tolleranza sulla rumorosità ± 3 dB
Noise level tolerance ± 3 dB
Toleranz Schallpegel ± 3 dB
Tolérance sur niveau sonore ± 3 dB
Tolerancia de la intensidad acústica ± 3 dB

v: Ventilatore con rapporto specifico >1.11
v: Fan with specific ratio >1.11
v: Ventilateur avec un rapport spécifique >1.11
v: Ventilatoren mit spezifische Verhältnis >1.11
v: Ventilador con relación específica >1.11

Pa (Pascal) = kgf/m^2 x 9,807

N2015 = 64
TARGET

Tipo - Type - Typ - Tipo Ventilatore Fan Ventilateur Ventilator Ventilador	Motore Motor Moteur Motor Motor	kW inst.	n. min.$^{-1}$	Lp dB/A	ErP Rapp. Spec.	q m³/min.	Pf kgf/m²	Pa kW	Pe kW	ηe	ηe target 2015	N	V = m³/min 160	180	200	225	260	280	315	355	400	450	500	560	630	710	800	900	1000	1120	1250	1400	1600	1800	2000	2250	2500	2800	3000
													Pt = kgf/m²																											
APRL 1002	225 M4	45	1470	83	1,03	464	334	31,95	33,87	74,5	65,3	73,3	380	380	380	375	372	368	360	350	335	315	295	270	235	195												
APRL 1001	250 M4	55	1470	85	1,04	541	370	41 ,24	43,54	75,0	65,6	73, 5		420	420	418	418	412	408	400	385	370	355	330	300	265	220											
APRL 1122	280 S4	75	1470	86	1,04	662	407	55,03	57,84	75,9	65,9	74,1				465	462	460	455	450	440	430	420	405	385	360	320	275										
APRL 1121	280 M4	90	1470	88	1,04	780	455	72,52	76,07	76,2	66,2	74,0						515	510	505	500	490	485	470	455	435	405	370	330	270								
APRL 1252	315 S4	110	1470	89	1,05	911	512	94,19	98,59	77,3	66,5	74,8							575	570	570	565	560	555	545	530	500	470	435	390	260							
APRL 1251	315 MC4	160	1470	91	1,06	1083	575	125,68	131,01	77,6	66,8	74,8								640	640	635	635	630	620	610	595	570	540	500	460	400	300					
APRL 1402/A	315 MD4	200	1470	92	1,06	1306	639	166,38	173,06	78,6	67,1	75,6										715	715	710	705	695	685	665	650	620	590	550	485	400				
APRL 1401/A	355 LX4	250	1470	94	1,07	1592	710	51,98	55,16	77,2	65,8	75,4											800	800	795	790	780	770	755	730	710	675	620	565	500			
APRL 1602/A	355 LZ4	450	1470	95	1,08	1890	828	225,38	234,43	78,6	67,4	75,2													910	910	905	900	895	880	860	835	800	755	705	640	565	470	
APRL 1601/A	400 LX4	500	1470	97	1,09	2258	950	67,54	71,29	77,4	66,1	75,3															1020	1020	1015	1010	1000	980	950	920	875	825	765	690	630
APRL 1402/B	280 M6	55	990	83	1,03	927	282	307,76	320,12	79,7	67,8	76,0						340	340	335	335	330	325	320	310	300	280	265	240	210	175							
APRL 1401/B	315 S6	75	990	85	1,03	1027	329	94,79	99,21	79,2	66,5	76,7								380	375	375	370	365	360	350	340	325	310	285	255	215	160					
APRL 1602/B	315 MC6	132	990	87	1,04	1294	372	422,07	439,03	79,7	68,1	75,6										435	435	430	430	425	415	405	390	370	350	320	280	240				
APRL 1601/B	315 MD6	160	990	89	1,04	1470	438	127,20	132,86	79,1	66,8	76,3											490	490	485	485	480	475	465	450	430	410	375	340	300			
APRL 1802	355 LW6	250	990	91	1,04	1977	449	171,19	178,44	81,2	67,1	78,1													535	530	530	525	520	515	505	485	460	430	400	360	315		
APRL 1801	355 LZ6	315	990	93	1,05	2206	521	221,17	230,53	81,4	67,4	78,0														595	595	590	590	585	575	565	545	520	495	460	420	370	330

Tolleranza sulla portata ± 5 %
Capacity tolerance ± 5 %
Fördertoleranz ± 5 %
Tolèrance sur le débit ± 5 %
Tolerancia en el caudal ± 5%

Tolleranza sulla rumorosità ± 3 dB
Noise level tolerance ± 3 dB
Toleranz Schallpegel ± 3 dB
Tolérance sur niveau sonore ± 3 dB
Tolerancia de la intensidad acústica ± 3 dB

v: Ventilatore con rapporto specifico >1.11
v: Fan with specific ratio >1.11
v: Ventilateur avec un rapport spécifique >1.11
v: Ventilatoren mit spezifische Verhältnis >1.11
v: Ventilador con relación específica >1.11

Pa (Pascal) = kgf/m² x 9,807

N2015 = 64
TARGET

APR./N8

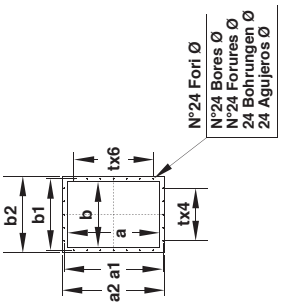

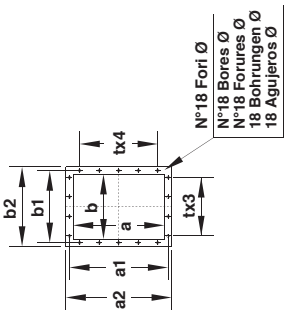

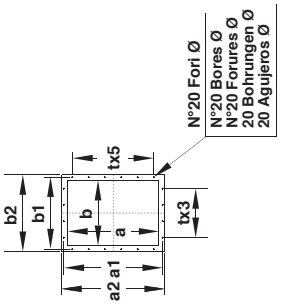

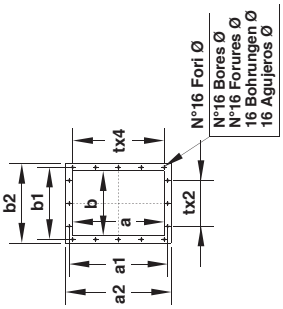

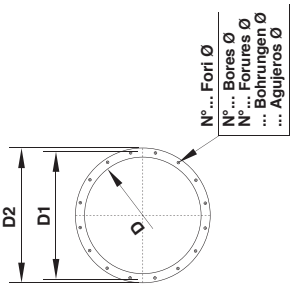

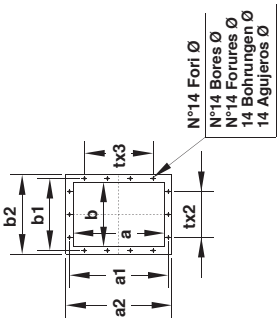

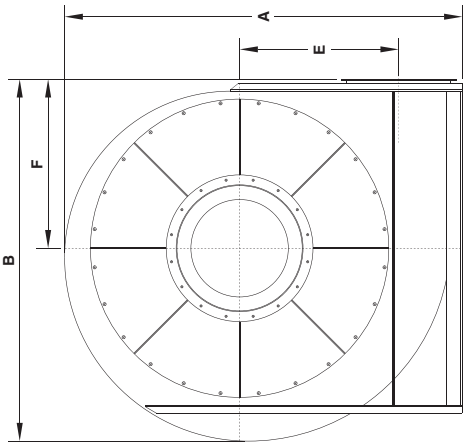

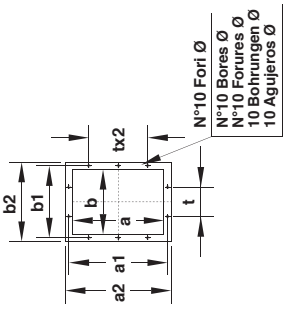

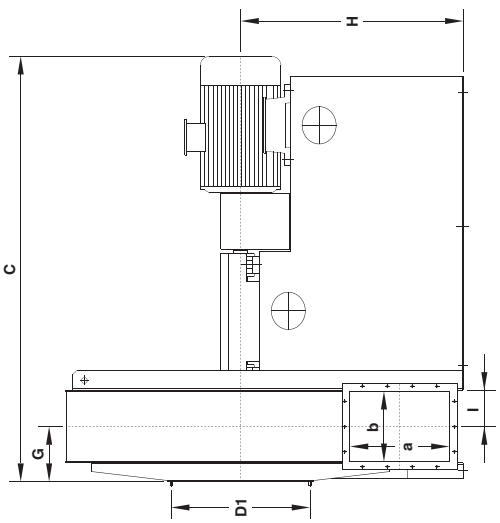

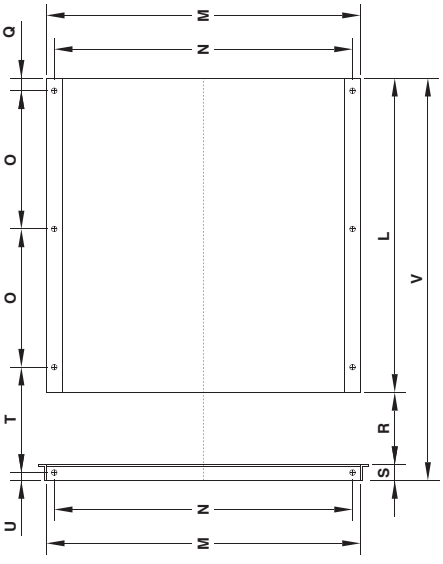

Tableau d'orientation
Tabelle der Gehäusestellungen
Tabla de las orientaciones

Tabella orientamenti
Table of discharge positions

LG	0	45	90	135	180	225	270	315	H4
RD	0	45	90	135	180	225	270	315	H
	H1		H3		H2				

Il ventilatore non è orientabile
The fan is not revolvable
Le ventilateur n'est pas orientable
Ventilatorgehäuse ist nicht drehbar
El ventilador no es orientable

Tipo-Type-Typ-Tipo		Ventilatore Fan Ventilateur Ventilator Ventilador											Basamento Base Chassis Sockel Base												Flangia premente Outlet flange Bride en refoulement Flansch drückseitig Brida impelente					Flangia premente Outlet flange Bride en refoulement Flansch drückseitig Brida impelente									Peso Weight Poids Gewicht Peso	PD^2 GD^2
Ventilatore Fan Ventilateur Ventilator Ventilador	Motore Motor Moteur Motor Motor	A	B	C	E	F	G	H	H_1	H_2	H_3	H_4	I	L	M	N	O	Q	R	S	T	U	V	Ø	D	D_1	D_2	N°	Ø	a	b	a_1	b_1	a_2	b_2	t	N°	Ø	kg	kgm^2
APRF 1121	180 M4	1780	1600	1600	742	750	136	1000	900	900	900	1000	124	1180	1130	1060	530	60	240	60	330	30	1480	19	361	405	441	8	11,5	315	224	366	273	395	304	125	10	11,5	800	48
APRF 1252	180 L4	1950	1720	1700	820	800	148	1120	1000	1000	1000	1120	137	1220	1400	1320	530	60	265	60	395	30	1545	19	406	448	486	12	11,5	355	250	405	300	435	330	125	10	11,5	990	75
APRF 1251	200 L4													1250				80			405		1575																1030	80
APRF 1402	225 S4	2180	1930	1920	920	900	227	1250	1060	900	950	1120	144	1380	1580	1500	600	60	288	80	448	40	1748	24	506	551	586	12	11,5	400	280	448	332	480	360	125	14	11,5	1205	120
APRF 1401	225 M4																																						1245	130
APRF 1602	280 S4	2400	2150	2235	1025	1000	254	1350	1180	1000	1060	1250	162	1680	1780	1700	750	70	323	80	473	40	2083	24	568	629	668	16	11,5	450	315	497	366	530	395	125	14	11,5	1690	190
APRF 1601	280 M4																																						1690	205
APRF 1802	315 S4	2670	2410	2280	1150	1120	277	1500	1320	1120	1180	1400	183	1680	1900	1800	750	70	365	100	515	50	2145	28	638	698	738	16	13	500	355	551	405	580	435	125	14	11,5	1850	315
APRF 1801	315 MA4			2460										1760			800				495		2225																1950	375
APRG 1121/D	180 L4	1780	1600	1730	700	750	168	1000	900	750	900	1000	152	1220	1130	1060	530	60	295	60	425	30	1575	24	506	551	586	12	11,5	400	280	448	332	480	360	125	14	11,5	860	55
APRG 1121/E	200 L4													1250				80			435		1605																895	55
APRG 1252/A	200 L4	1950	1720	1860	775	800	253	1120	1000	800	1000	1120	162	1340	1400	1320	600	60	323	80	443	40	1743	21	568	629	668	16	11,5	450	315	497	366	530	395	125	14	11,5	1040	80
APRG 1252/B	225 S4			1960										1380							483		1783																1060	80
APRG 1252/C	225 M4																																						1060	80
APRG 1251/A	225 S4																																						1100	86
APRG 1251/B	225 M4																																						1100	86
APRG 1251/C	250 M4													1460			650				463		1863																1150	86
APRG 1402/A	225 M4	2180	1930	2140	870	900	272	1250	1060	900	950	1120	182	1520	1580	1500	680	60	363	80	503	40	1963	24	638	698	738	16	13	500	355	551	405	580	435	125	14	11,5	1280	125
APRG 1402/B	250 M4													1580			700	80			503		2023																1340	125
APRG 1402/C	280 S4			2270										1680			750	70			513		2123																1390	125
APRG 1401/A	250 M4			2140										1580			700	80			503		2023																1340	140
APRG 1401/B	280 S4			2270										1680			750	70			513		2123																1390	140
APRG 1401/C	280 M4													1680			750	70			513		2123																1450	140
APRG 1602/A	280 M4	2400	2150	2420	970	1000	298	1350	1180	1000	1060	1250	205	1770	1720	1640	800	60	410	100	570	50	2280	28	718	775	818	16	13	560	400	629	464	660	500	160	14	14	1750	200
APRG 1602/B	315 S4													1800			800	70			590		2310																1780	200
APRG 1602/C	315 MA4			2600										1880			850				570		2390																1850	200
APRG 1602/D	315 MC4																																						1850	200
APRG 1601/A	315 S4			2420										1800			800				590		2310																1840	220
APRG 1601/B	315 MA4																																						1910	220
APRG 1601/C	315 MC4			2600										1880			850				570		2390																1910	220
APRG 1601/D	315 MD4																																						1910	220
APRG 1802/A	315 MC4	2670	2410	2750	1085	1120	332	1500	1320	1120	1180	1400	230	1980	1900	1800	900	70	460	100	620	50	2540	28	808	861	908	16	13	630	450	698	513	730	550	160	14	14	2040	340
APRG 1802/B	315 MD4																																						2040	340
APRG 1802/C	355 LX4			3060										2220			1000	80			650		2780																2160	340
APRG 1801/A	315 MD4			2750										1980			900	70			620		2540																2100	380
APRG 1801/B	355 LX4																																						2220	380
APRG 1801/C	355 LW4			3060										2220			1000	80			650		2780																2220	380

Tabella non impegnativa
The above date are unbinding
Tableay sans engagement
Maße unverbindlich
Los datos de la tabla no son vinculantes

Peso ventilatore in kg (senza motore)
Fan weight in kg (without motor)
Poids du ventilateur en kg (sans moteurs)
Ventilator Gewicht in kg (ohne Motor)
Peso del ventilador en kg (sin motor)

N2015 = 64
TARGET

Tipo-Type-Typ-Tipo		Ventilatore Fan Ventilateur Ventilator Ventilador											Basamento Base Chassis Sockel Base												Flangia aspirante Outlet flange Bride en refoulement Flansch drückseitig Brida impelente					Flangia premente Outlet flange Bride en refoulement Flansch drückseitig Brida impelente									Peso Weight Poids Gewicht Peso	PD^2 GD^2
Ventilatore Fan Ventilateur Ventilator Ventilador	Motore Motor Moteur Motor Motor	A	B	C	E	F	G	H	H_1	H_2	H_3	H_4	I	L	M	N	O	Q	R	S	T	U	V	Ø	D	D_1	D_2	N°	Ø	a	b	a_1	b_1	a_2	b_2	t	N°	Ø	kg	kgm^2
APRH 1121/A	225 S4	1780	1600	2040	620	750	285	1000	900	750	900	1000	204	1380	1270	1200	600	60	408	80	568	40	1868	21	638	698	738	16	13	560	400	629	464	660	500	160	14	14	850	60
APRH 1121/B	225 M4																																					850	60
APRH 1252/A	250 M4	1950	1720	2230	685	800	310	1120	1000	800	1000	1120	229	1580	1400	1320	700	80	458	80	598	40	2118	21	718	775	818	16	13	630	450	698	513	730	550	160	14	14	1050	85
APRH 1251/A	280 S4			2360										1680			750	70			608		2218															1150	90
APRH 1402/A	280 M4	2180	1930	2500	765	900	336	1250	1060	900	950	1120	254	1770	1580	1500	800	60	508	80	658	40	2358	24	808	861	908	16	13	710	500	775	567	810	600	160	16	14	1390	130
APRH 1402/B	315 S4													1800				70			678		2388															1430	130
APRH 1401/A	315 S4																																					1430	145
APRH 1401/B	315 MA4			2670										1880			850				658		2468															1510	145
APRH 1602/A	315 MC4	2400	2150	2850	850	1000	375	1350	1180	1000	1060	1250	285	1980	1720	1640	900	70	570	100	730	50	2650	28	908	958	1008	16	13	800	560	871	639	920	680	200	14	14	1800	210
APRH 1602/B	315 MD4																																					1800	210
APRH 1601/A	315 MD4																																					1880	225
APRH 1601/B	355 LX4			3160										2220			1000	80			760		2890															1950	225
APRH 1802/A	355 LW4	2670	2410	3320	950	1120	412	1500	1320	1120	1180	1400	319	2300	1900	1800	1050	80	638	100	808	50	3038	28	1008	1067	1108	24	14	900	630	968	708	1020	750	200	18	14	2220	350
APRH 1802/B	355 LY4																																					2220	350
APRH 1802/C	355 LZ4			3480																																		2220	350
APRH 1801/A	355 LY4																																					2320	400
APRH 1801/B	355 LZ4																																					2320	400
APRH 1801/C	400 LX4			3580										2450			1120	70			838		3188															3050	400
APRI 1121/A	225 M4	1780	1600	2230	585	750	265	1000	900	750	900	1000	229	1520	1270	1200	680	60	458	80	598	40	2058	21	718	775	818	16	13	630	450	698	513	730	550	160	14	14	840	70
APRI 1121/B	250 M4													1580			700	80					2118															880	70
APRI 1252/A	250 M4	1950	1720	2280	645	800	289	1120	1000	800	1000	1120	254	1580	1400	1320	700	80	508	80	648	40	2168	21	808	861	908	16	13	710	500	775	567	810	600	160	16	14	1060	100
APRI 1252/B	280 S4			2410										1680			750	70			658		2268															1180	100
APRI 1251/A	280 S4																																					1210	110
APRI 1251/B	280 M4																																					1210	110
APRI 1402/A	315 S4	2180	1930	2570	720	900	375	1250	1060	900	950	1120	284	1800	1580	1500	800	70	568	80	738	40	2448	24	908	958	1008	16	13	800	560	871	639	920	680	200	14	14	1430	180
APR1 1402/B	315 MA4			2740										1880			850				718		2528															1500	180
APRI 1401/A	315 MA4																																					1580	210
APRI 1401/B	315 MC4																																					1580	210
APRI 1602/A	315 MD4	2400	2150	3005	800	1000	410	1350	1180	1000	1060	1250	320	2050	1720	1640	920	80	640	100	820	50	2790	28	1008	1067	1108	24	14	900	630	968	708	1020	750	200	18	14	1880	310
APRI 1602/B	355 LX4			3315										2300			1050				810		3040															1990	310
APRI 1601/A	355 LW4																																					2150	340
APRI 1601/B	355 LY4			3485																																		2150	340
APRI 1802/A	355 LY4	2670	2410	3470	900	1120	452	1500	1320	1120	1180	1400	360	2460	1900	1800	1120	90	720	100	900	50	3280	28	1128	1200	1248	24	16	1000	710	1077	785	1120	830	200	18	14	2480	562
APRI 1802/B	355 LZ4																																					2480	562
APRI 1801/A	400 LX4			3830										2600			1200	80			890		3420															2880	650
APR1 1801/B	400 LW4			3950																																		2880	650
APRL 1002	225 M4	2000	2670	2200	710	710	287	1180	1000	710	1000	1180	284	1380	1130	1060	600	60	568	70	723	35	2018	21	808	861	908	16	13	800	560	871	639	920	680	200	14	14	920	50
APRL 1001	250 M4													1460			650	60			703		2098															990	58
APRL 1122	280 S4	2250	1880	2540	800	800	322	1320	1120	800	1120	1320	320	1680	1270	1200	750	70	638	80	778	40	2398	24	908	958	1008	16	13	900	630	968	708	1020	750	200	18	14	1120	65
APRL 1121	280 M4																																					1180	76
APRL 1252	315 S4	2510	2070	2710	900	830	365	1500	1250	830	1250	1500	360	1800	1400	1320	800	70	718	80	888	40	2598	24	1008	1067	1108	24	14	1000	710	1077	785	1120	830	200	18	14	1410	105
APRL 1251	315 MC4			2880										1880			850				868		2678															1530	125
APRL 1402/A	315 MD4	2770	2270	3150	1000	950	488	1650	1320	950	1120	1500	404	2050	1580	1500	920	80	808	80	978	40	2938	24	1128	1200	1248	24	16	1120	800	1210	861	1260	940	200	20	18	1910	189
APRL 1402/B	280 M6			2980										1940			870	70					2828															1780	189
APRL 1401/A	355 LX4			3450										2300			1050	80			968		3188															2100	225
APRL 1401/B	315 S6			2980										1970			890	70			968		2858															1900	225
APRL 1602/A	355 LZ4	3120	2520	3740	1120	1060	550	1850	1500	1060	1250	1600	454	2460	1720	1640	1120	90	908	100	1088	50	3468	24	1260	1337	1380	24	16	1250	900	1347	978	1390	1040	200	24	18	2380	325
APRL 1602/B	315 MC6			3440										2210			1000						3218															2200	325
APRL 1601/A	400 LX4			4010										2600			1200	80			1078		3608															2580	380
APRL 1601/B	315 MD6			3440										2210			1000				1088		3218															2300	380
APRL 1802	355 LW6	3425	2880	3850	1220	1250	515	2000	1650	1250	1400	1800	505	2460	1900	1800	1120	90	1010	100	1190	50	3570	28	1410	1530	1540	24	16	1400	1000	1501	1087	1560	1160	200	24	18	2680	582
APRL 1801	355 LZ6			4020																																		2820	675

Tabella non impegnativa
The above date are unbinding
Tableay sans engagement
Maße unverbindlich
Los datos de la tabla no son vinculantes

Peso ventilatore in kg (senza motore)
Fan weight in kg (without motor)
Poids du ventilateur en kg (sans moteurs)
Ventilator Gewicht in kg (ohne Motor)
Peso del ventilador en kg (sin motor)

N2015 = 64
TARGET

Serie APRF/N8-APRG/N8-APRH/N8-APRI/N8-APRL/N8

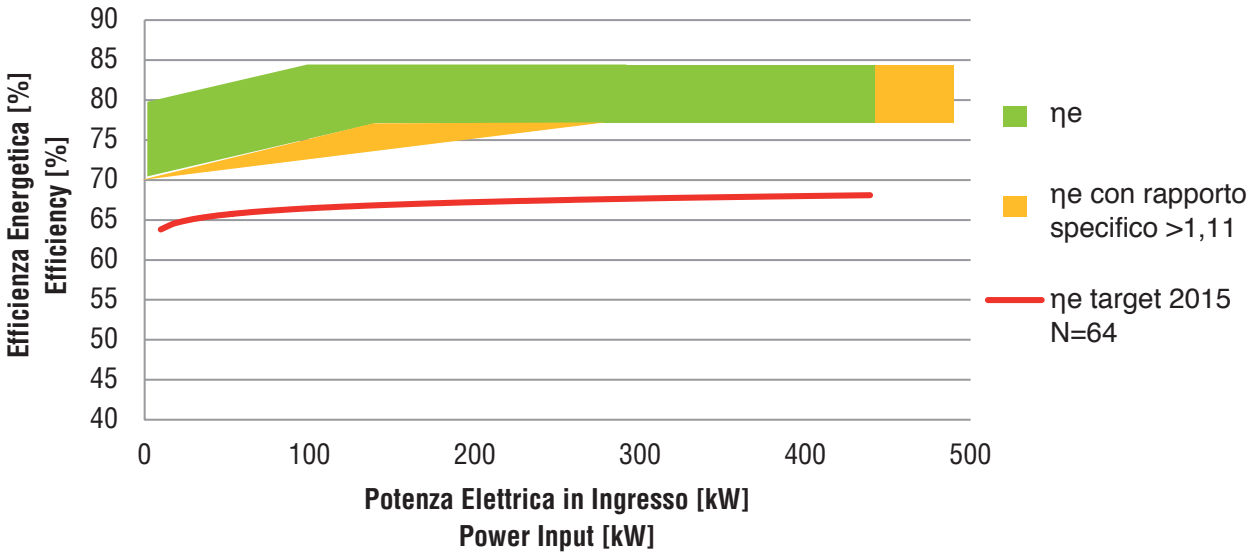

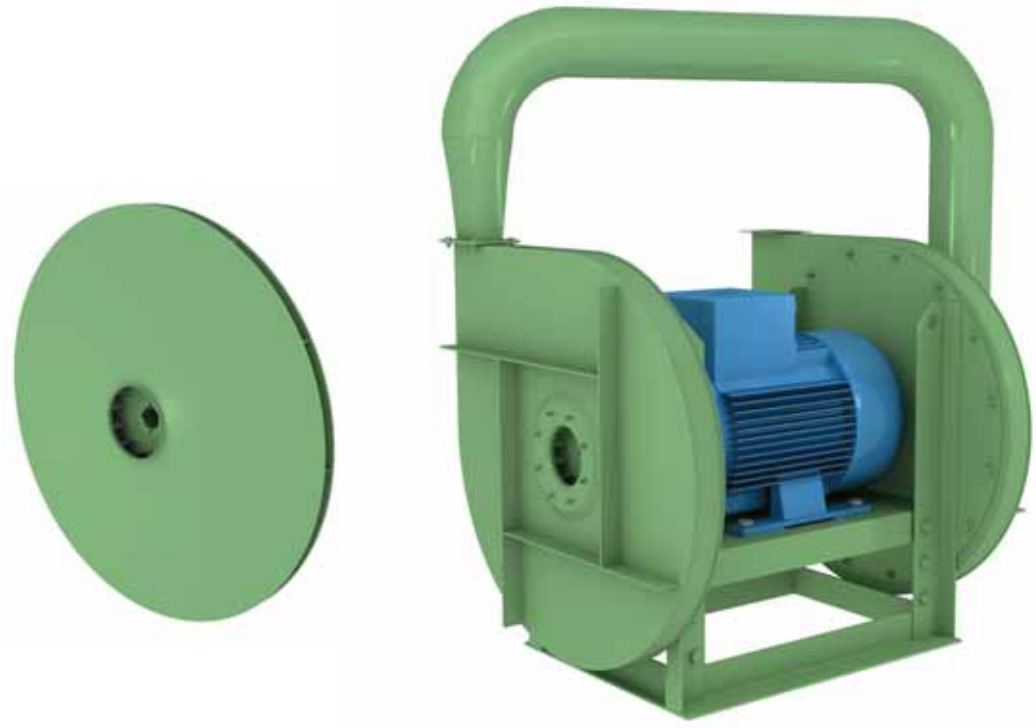

IMPIEGO:
Per aspirazione d'aria pulita e polverosa. Questa serie di ventilatori a **doppio stadio**, è caratterizzata da un elevato rendimento che consente un certo risparmio di energia elettrica, impiegando giranti di tipo speciale a pale rovesce (Negative). Vengono utilizzati per ossigenare acque impure, per trasporti pneumatici, nelle cementerie, nelle fonderie, nei mulini, nei pastifici, nelle tintorie (per asciugamento rapido della lana), nelle ceramiche (per la pulizia pneumatica dei locali), nelle industrie chimiche, siderurgiche e metallurgiche ove siano richieste piccole e medie portate con **altissime pressioni.** La temperatura del fluido aspirato non deve superare gli 80°C.
APRED-APRFD-APRGD: Ventilatori che presentano sempre un rapporto specifico superiore a 1,11.

USE:
For the suction of clean and dusty air. These types of fans with **doubles stage**, are characterized by a high out put which allows a certain saving of electric power; by using special types of fan wheels with inverted blades (Negative). They are used for giving oxygen to impure waters, for pneumatic conveyalces, in cement factories, in the mills, in "pasta" factories, in dye works (for the quick drying wool), in ceramic factories (for the pneumatic cleaning of the rooms), in chemical, iron and metallurgical industries where small and medium capacities with **very high** pressure are required. The temperature of the fluid sucked in must not exceed 80°C.
APRED-APRFD-APRGD: Fans with specific ratio always greater than 1,11.

EMPLOI:
Pour l'aspiration de l'air propre e poussiéreux. Cette séries de ventilateurs à **deux etages** est caractérisée par un haut rendement qui permet un certain épargne sur l'énergie électrique; employant les girants du type speciale avec les palettes renversées (négatives). Ils sont utilisés pour oxigéner les eaux sales, pour les transport pneumatiques, dans les cimenteries, dans les fonderies, dans les moulings, dans les lainiéres (pour un séchage rapide de la laine), dans les céramiques (pour la purification pneumatiques des locaux). Dans les industries chimiques, siderurgiques et métallurgiques et là ou est nécessaire des petites et moyennes portées avec des **hautes** pressions. La température du fluide aspiré ne doit pas être supérieure à 80°C.
APRED-APRFD-APRGD: Ventilateurs à rapport spécifique toujours supérieur à 1,11.

ANWENDUNGSBEREICH:
Geeignet zum Absaugen von sauberer und staubiger Luft. Diese Serie von **2-stufigen Ventilatoren** zeichnet sich durch eine hohen Wirkungsgrad aus. Es werden energiesparende Laufräder mit rückwärts gekrümmten Schaufeln verwendet. Sie finden u.a. Anwandung in folgenden Bereichen wie: Sauerstoffeinblasung in Abwässer, pneumatischer Transport in Zementfabriken, Giessereien, Mühlen, Teigwarenfabriken, Färbereien (zum raschen Abtrocknen von Wolle), Keramikindustrien, chemischer Industrie, Hüttenwerken und überall dort, wo **Höchstdrücke** bei geringen Volumsströmen gebraucht werden. Die Temperatur des Luftstroms darf 80°C nicht überschreiten.
APRED-APRFD-APRGD: Ventilatoren mit speziellen Verhältnis immer größer als 1,11.

USO:
Para aspirar aire limpio y polvoriento. Esta serie de ventiladores **de dos etapas** está caracterizada por un elevado rendimiento, que permite un cierto ahorro de energía eléctrica, empleando ruedas especiales de paletas invertidas (Negativas). Se utilizan para oxigenar aguas impuras, transportes neumáticos, en las fábricas de cemento, en las fundiciones, en los molinos, en las fábricas de pastas alimenticias, en las tintorerías (para secar rápidamente la lana), en las cerámicas (para la limpieza neumática de los locales), en la industrias químicas, siderúrgicas y metalúrgicas en donde se necesiten pequeños y medianos caudales de **altísima** presión. La temperatura del fluido aspirado no tiene que superar 80°C.
APRED-APRFD-APRGD: Ventiladores con relación específica siempre mayor que 1,11.

Legenda dati ErP - Legend data ErP - Données légende ErP - Eckdaten ErP - ErP Datos leyenda

Pn: Potenza nominale motore
n: Velocità di rotazione
Rapp. Spec.: Rapporto specifico
q: Portata volumetrica al punto di massimo rendimento
Pf: Pressione totale del ventilatore al punto di massimo rendimento
Pa: Potenza assorbita dal ventilatore al punto di massimo rendimento
Pe: Potenza elettrica in ingresso nel punto di massimo rendimento del ventilatore
ηe: Efficienza complessiva
ηe target 2015: Efficienza energetica obbiettivo 2015
N: Grado di efficienza del ventilatore calcolato

Pn: Nominal motor power
n: Rotational speed
Rapp. Spec.: Specific ratio
q: Flow rate of the fan to the point of maximum efficiency
Pf: Fan total pressure at the point of maximum efficiency
Pa: Power absorbed by the fan at the point of maximum efficiency
Pe: Electrical power input at the point of maximum efficiency of the fan
ηe: Overall efficiency
ηe target 2015: Target energy efficiency 2015
N: Efficiency grade of the fan calculated

Pn: Puissance nominale moteur
n: Vitesse de rotation
Rapp. Spec.: Rapport spécifique
q: Débit volumétrique au point maximal de rendement
Pf: Pression totale du ventilateur au point maximal de rendement
Pa: Puissance absorbée du ventilateur au point maximal de rendement
Pe: Puissance électrique absorbée au point de rendement maximum du ventilateur
ηe: Rendement global
ηe target 2015: Rendement énergétique objectif 2015
N: Niveau de rendement du ventilateur calculée

Pn: Motorennennleistung
n: Drehzahl
Rapp. Spec.: Spezifisches Verhältnis
q: Volumendurchsatz bei höchstem Wirkungsgrad
Pf: Gesamtdruck des Ventilators bei höchstem Wirkungsgrad
Pa: Vom Ventilator bei höchstem Wirkungsgrad entnommene Leistung
Pe: Vom Motor entnommene Leistung
ηe: Energieeffizienz
ηe target 2015: Zielenergieeffizienz 2015
N: Wirkungsgrad des Lüfters berechneten

Pn: Pn: Potencia nominal motor
n: Velocidad de rotación
Rapp. Spec.: Relación específica
q: Capacidad volumétrica en el punto de máximo rendimiento
Pf: Presión total del ventilador en el punto de máximo rendimiento
Pa: Potencia absorbida por el ventilador en el punto de máximo rendimiento
Pe: Entrada potencia eléctrica en el punto de eficiencia máxima del ventilador
ηe: Eficiencia global
ηe target 2015: Eficiencia energética objetivo de 2015
N: Grado de eficiencia del ventilador calculado

Dati riferiti all'assemblaggio definitivo con motori ad efficienza IE3 conformi alla IEC 60034-30, categoria di misura B-D e categoria di efficienza totale.

Data reported with final assembly efficiency motors IE3 according to IEC 60034-30, B-D measurement category and total efficiency category.

Données se rapportant à l'assemblage définitif avec moteurs à efficience IE3 conformes à la norme IEC 60034-30, catégorie de mesure B-D et catégorie d'efficience totale.

Daten rapportiert mit definitive Montage IE3 Wirkungsgrad Motoren nach IEC 60034-30, B-D Messung Kategorie und total Wirkungsgrad Kategorie.

Datos reportados con montaje de motores eficiencia IE3 según IEC 60034-30, categoría de medición B-D y categoría de eficiencia total.

CURVE DI FUNZIONAMENTO IN MANDATA
CHARACTERISTIC CURVE IN DISCHARGE STAGE
COURBES DE FONCTIONNEMENT (TRAVAIL EN SOUFFLAGE)
LEISTUNGSKURVEN DRUCKSEITIG
CURVAS DE FUNCIONAMIENTO EN EL EMPUJE

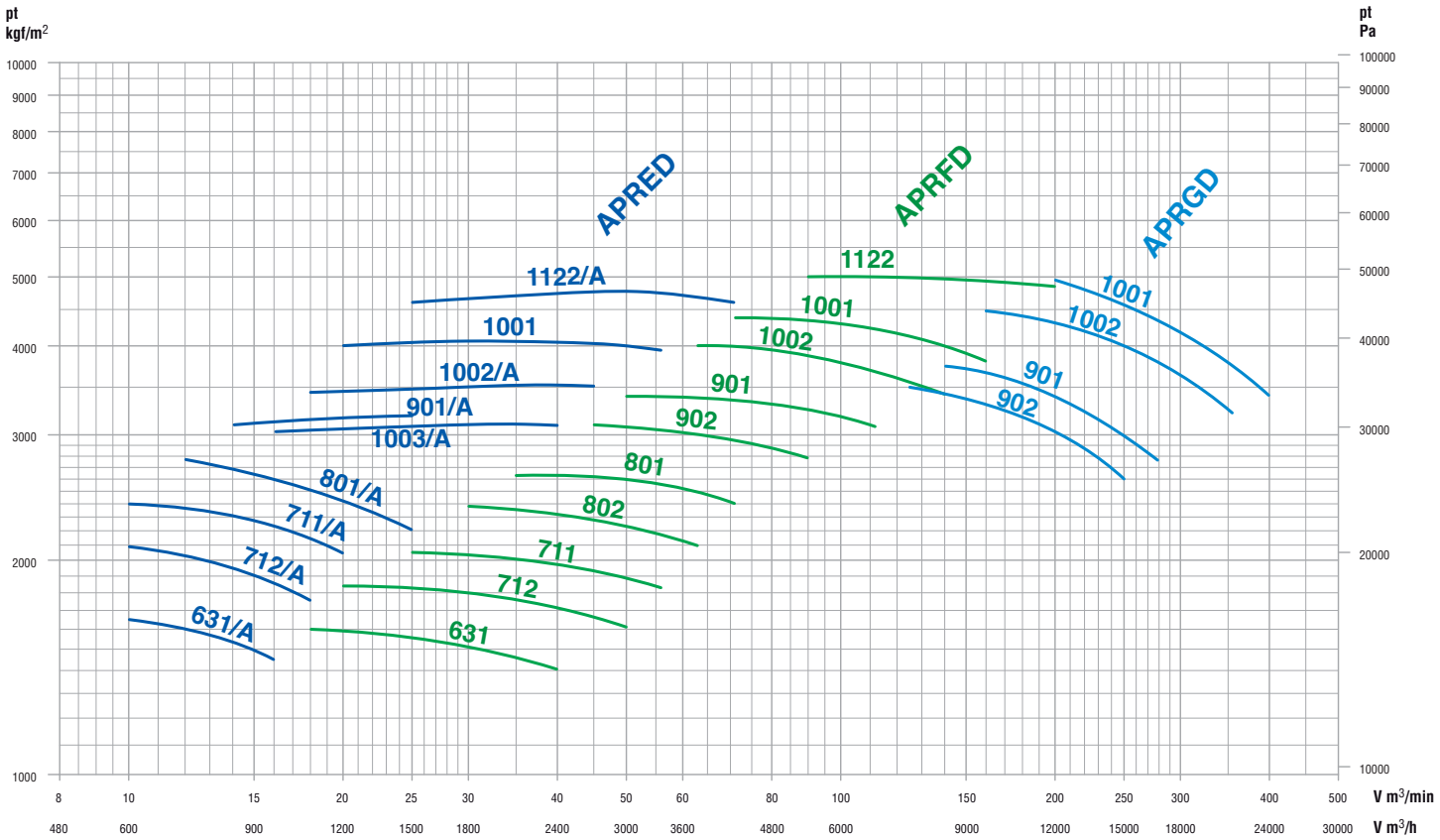

Tipo - Type - Typ - Tipo Ventilatore Fan Ventilateur Ventilator Ventilador	Motore Motor Moteur Motor Motor	kW inst.	n. min.$^{-1}$	Lp dB/A	ErP Rapp. Spec.	q m^3/min.	Pf kgf/m^2	Pa kW	Pe kW	ηe	ηe target 2015	N	V = m^3/min 10	12	14	16	18	20	25	30	35	40	45	50	56	63	71	80	90	100	112	125	140	160	180	200	225	250	280	315	355	400
													Pt = kgf/m^2																													
APRED 631/A	132 SB2	7,5	2900	81	1,15	13	1564	5,41	6,00	56,1	v	58,4	1650	1600	1530	1450																										
APRED 712/A	132 MB2	9,2	2900	83	1,17	18	1755	8,40	9,27	55,6	v	56,0	2100	2010	1950	1850	1750																									
APRED 711/A	160 MR2	11	2900	84	1,20	20	2045	10,50	11,50	58,0	v	58,0	2400	2380	2300	2200	2150	2050																								
APRED 801/A	160 L2	18,5	2900	87	1,22	24	2242	16,73	18,08	49,0	v	48,4		2780	2700	2600	2510	2420	2200																						
APRED 901/A	180 M2	22	2950	89	1,31	25	3192	20,00	21,54	60,4	v	59,7			3100	3120	3140	3160	3180																						
APRED 1003/A	200 LR2	30	2950	92	1,30	40	3095	27,50	29,43	68,6	v	67,5				3030	3060	3080	3090	3100	3100	3100																		
APRED 1002/A	200 L2	37	2950	93	1,34	45	3515	35,00	37,30	69,2	v	67,8					3440	3460	3480	3490	3500	3510	3510																		
APRED 1001/A	225 M2	45	2950	94	1,39	40	4048	39,00	41,43	63,8	v	62,3						4000	4050	4060	4060	4050																		
APRED 1001/B	250 M2	55	2950	95	1,38	56	3940	49,00	51,89	69,4	v	67,6						4000	4050	4060	4060	4050	4030	4000	3940															
APRED 1122/A	280 S2	75	2950	97	1,44	71	4600	70,00	73,81	72,2	v	70,1							4600	4650	4700	4750	4760	4760	4750	4700	4600														
APRFD 631/A	160 MR2	11	2900	82	1,15	27	1539	9,07	9,93	68,9	v	68,9					1600	1590	1550	1500																					
APRFD 631/B	160 M2	15	2900	82	1,14	32	1490	10,50	11,41	68,4	v	68,3					1600	1590	1550	1500	1450	1400																			
APRFD 712/A	160 M2	15	2900	84	1,17	35	1762	13,50	14,67	68,6	v	68,2						1840	1830	1800	1760																			
APRFD 712/B	160 L2	18,5	2900	84	1,16	49	1622	16,82	18,17	71,5	v	70,9						1840	1830	1800	1760	1710	1670	1610																
APRFD 711/A	160 L2	18,5	2950	85	1,19	40	1960	17,50	18,91	67,6	v	67,0							2050	2040	2000	1960																			
APRFD 711/B	180 M2	22	2950	86	1,18	56	1830	21,00	22,62	73,9	v	73,1							2050	2040	2000	1960	1930	1880	1830															
APRFD 802/A	180 M2	22	2950	89	1,22	40	2322	21,00	22,62	67,0	v	66,2								2380	2370	2320																		
APRFD 802/B	200 LR2	30	2950	90	1,21	60	2132	27,01	28,91	72,2	v	71,1								2380	2370	2320	2270	2220	2170	2110														
APRFD 801/A	200 LR2	30	2950	91	1,25	56	2560	28,50	30,50	76,6	v	75,5									2650	2620	2600	2580	2560															
APRFD 801/B	200 L2	37	2950	91	1,25	58	2545	29,28	31,21	77,2	v	76,1									2650	2620	2600	2580	2560	2500	2400													
APRFD 902/A	225 M2	45	2950	94	1,28	71	2945	42,00	44,62	76,4	v	74,9											3100	3080	3050	3000	2950													
APRFD 902/B	250 M2	55	2950	95	1,28	72	2937	42,61	45,12	76,9	v	75,4											3100	3080	3050	3000	2950	2860	2790											
APRFD 901/A	250 M2	55	2950	96	1,32	71	3354	51,00	54,01	71,9	v	70,2												3400	3390	3380	3370													
APRFD 901/B	280 S2	75	2950	97	1,31	101	3177	64,70	68,22	77,1	v	75,1												3400	3390	3380	3370	3320	3250	3180	3090									
APRFD 1002/A	280 S2	75	2950	97	1,37	90	3880	71,00	74,87	76,1	v	74,0														4000	3980	3950	3900											
APRFD 1002/B	280 M2	90	2950	97	1,36	112	3702	84,00	88,29	76,6	v	74,3														4000	3980	3950	3900	3800	3700									
APRFD 1002/C	315 S2	110	2950	98	1,35	116	3663	86,06	90,27	76,9	v	74,6														4000	3980	3950	3900	3800	3700	3600	3420							
APRFD 1001/A	280 M2	90	2950	99	1,42	90	4330	84,00	88,29	72,0	v	69,7															4380	4370	4330											
APRFD 1001/B	315 S2	110	2950	99	1,40	125	4130	102,00	106,99	78,7	v	76,2															4380	4370	4330	4300	4220	4100							
APRFD 1001/C	315 M2	132	2950	100	1,40	125	4124	102,18	106,95	78,8	v	76,3															4380	4370	4330	4300	4220	4100	3980	3800					
APRFD 1122/A	315 MG2	160	2950	101	1,48	140	4960	146,00	152,50	74,3	v	71,4																	5000	5000	5000	4980	4960						
APRFD 1122/B	315 MK2	200	2950	102	1,47	200	4850	186,00	193,88	81,6	v	78,4																	5000	5000	5000	4980	4960	4940	4920	4850			
APRGD 902/A	315 S2	110	2950	96	1,31	180	3170	100,00	104,89	88,7	v	86,2																			3500	3400	3300	3150					
APRGD 902/B	315 M2	132	2950	96	1,31	181	3171	101,41	106,15	88,3	v	85,8																			3500	3400	3300	3150	3000	2800	2600		
APRGD 901/A	315 M2	132	2950	97	1,34	180	3537	113,82	119,14	87,0	v	84,4																				3750	3650	3520	3400					
APRGD 901/B	315 MG2	160	2950	98	1,34	183	3513	115,41	120,55	87,2	v	84,5																				3750	3650	3520	3400	3220	3000	2750		
APRGD 1002/A	315 MK2	200	2950	99	1,43	165	4462	143,39	149,46	80,1	v	77,3																					4500	4400	4300	4180					
APRGD 1002/B	355 LB2	250	2950	100	1,43	167	4453	145,34	151,49	80,1	v	77,3																					4500	4400	4300	4180	4000	3800			
APRGD 1002/C	355 LA2	250	2950	101	1,43	168	4450	145,79	151,96	80,1	v	77,3																					4500	4400	4300	4180	4000	3800	3550	3220	
APRGD 1001/A	355 LB2	250	2950	101	1,43	250	4460	200,00	208,47	87,2	v	84,0																							4650	4600	4460					
APRGD 1001/B	355 LA2	250	2950	102	1,43	260	4417	204,97	213,65	87,6	v	84,3																							4650	4600	4460	4300	4100			
APRGD 1001/C	355 LG2	315	2950	102	1,43	258	4425	204,02	212,66	87,6	v	84,3																							4650	4600	4460	4300	4100	3750	3400

Tolleranza sulla portata ± 5 %
Capacity tolerance ± 5 %
Fördertoleranz ± 5 %
Tolèrance sur le débit ± 5 %
Tolerancia en el caudal ± 5%

Tolleranza sulla rumorosità ± 3 dB
Noise level tolerance ± 3 dB
Toleranz Schallpegel ± 3 dB
Tolérance sur niveau sonore ± 3 dB
Tolerancia de la intensidad acústica ± 3 dB

v: Ventilatore con rapporto specifico >1.11
v: Fan with specific ratio >1.11
v: Ventilateur avec un rapport spécifique >1.11
v: Ventilatoren mit spezifische Verhältnis >1.11
v: Ventilador con relación específica >1.11

Pa (Pascal) = kgf/m^2 x 9,807

N2015 = 64
TARGET

eurovent
eurovent
eurovent

Tipo - Type - Typ - Tipo					ErP								V = m³/min																												
Ventilatore Fan Ventilateur Ventilator Ventilador	Motore Motor Moteur Motor Motor	kW inst.	n. min.⁻¹	Lp dB/A	Rapp. Spec.	q m³/min.	Pf kgf/m²	Pa kW	Pe kW	ηe	ηe target 2015	N	10	12	14	16	18	20	25	30	35	40	45	50	56	63	71	80	90	100	112	125	140	160	180	200	225	250	280	315	355	400
													Pt = kgf/m²																													
APRED 631/A	132 SB2	7,5	2900	81	1,15	13	1564	5,41	6,00	56,1	v	58,4	1425	1390	1345	1280																										
APRED 712/A	132 MB2	9,2	2900	83	1,17	18	1755	8,40	9,27	55,6	v	56,0	1750	1700	1650	1590	1515																										
APRED 711/A	160 MR2	11	2900	84	1,20	20	2045	10,50	11,50	58,0	v	58,0	1955	1935	1900	1850	1795	1730																									
APRED 801/A	160 L2	18,5	2900	87	1,22	24	2242	16,73	18,08	49,0	v	48,4		2195	2150	2100	2045	1990	1860																							
APRED 901/A	180 M2	22	2950	89	1,31	25	3192	20,00	21,54	60,4	v	59,7			2395	2415	2435	2450	2480																							
APRED 1003/A	200 LR2	30	2950	92	1,30	40	3095	27,50	29,43	68,6	v	67,5				2345	2360	2365	2380	2385	2390	2385																			
APRED 1002/A	200 L2	37	2950	93	1,34	45	3515	35,00	37,30	69,2	v	67,8					2580	2595	2605	2620	2630	2635	2630																			
APRED 1001/A	225 M2	45	2950	94	1,39	40	4048	39,00	41,43	63,8	v	62,3						2885	2910	2920	2925	2915																			
APRED 1001/B	250 M2	55	2950	95	1,38	56	3940	49,00	51,89	69,4	v	67,6						2885	2910	2920	2925	2915	2910	2895	2870																
APRED 1122/A	280 S2	75	2950	97	1,44	71	4600	70,00	73,81	72,2	v	70,1							3185	3210	3235	3255	3265	3275	3270	3255	3205															
APRFD 631/A	160 MR2	11	2900	82	1,15	27	1539	9,07	9,93	68,9	v	68,9					1380	1375	1350	1315																							
APRFD 631/B	160 M2	15	2900	82	1,14	32	1490	10,50	11,41	68,4	v	68,3					1380	1375	1350	1315	1275	1230																				
APRFD 712/A	160 M2	15	2900	84	1,17	35	1762	13,50	14,67	68,6	v	68,2						1560	1550	1530	1500																						
APRFD 712/B	160 L2	18,5	2900	84	1,16	49	1622	16,82	18,17	71,5	v	70,9						1560	1550	1530	1500	1470	1435	1385																		
APRFD 711/A	160 L2	18,5	2950	85	1,19	40	1960	17,50	18,91	67,6	v	67,0							1710	1700	1680	1655																				
APRFD 711/B	180 M2	22	2950	86	1,18	56	1830	21,00	22,62	73,9	v	73,1							1710	1700	1680	1655	1625	1595	1550																	
APRFD 802/A	180 M2	22	2950	89	1,22	40	2322	21,00	22,62	67,0	v	66,2								1935	1920	1895																				
APRFD 802/B	200 LR2	30	2950	90	1,21	60	2132	27,01	28,91	72,2	v	71,1								1935	1920	1895	1865	1835	1785	1740																
APRFD 801/A	200 LR2	30	2950	91	1,25	56	2560	28,50	30,50	76,6	v	75,5									2095	2090	2080	2070	2050																	
APRFD 801/B	200 L2	37	2950	91	1,25	58	2545	29,28	31,21	77,2	v	76,1									2095	2090	2080	2070	2050	2020	1950															
APRFD 902/A	225 M2	45	2950	94	1,28	71	2945	42,00	44,62	76,4	v	74,9											2385	2375	2355	2330	2295															
APRFD 902/B	250 M2	55	2950	95	1,28	72	2937	42,61	45,12	76,9	v	75,4											2385	2375	2355	2330	2295	2255	2200												
APRFD 901/A	250 M2	55	2950	96	1,32	71	3354	51,00	54,01	71,9	v	70,2												2560	2555	2550	2540														
APRFD 901/B	280 S2	75	2950	97	1,31	101	3177	64,70	68,22	77,1	v	75,1												2560	2555	2550	2540	2515	2485	2445	2385										
APRFD 1002/A	280 S2	75	2950	97	1,37	90	3880	71,00	74,87	76,1	v	74,0														2885	2880	2860	2830												
APRFD 1002/B	280 M2	90	2950	97	1,36	112	3702	84,00	88,29	76,6	v	74,3														2885	2880	2860	2830	2790	2735										
APRFD 1002/C	315 S2	110	2950	98	1,35	116	3663	86,06	90,27	76,9	v	74,6														2885	2880	2860	2830	2790	2735	2675	2585								
APRFD 1001/A	280 M2	90	2950	99	1,42	90	4330	84,00	88,29	72,0	v	69,7															3080	3080	3065												
APRFD 1001/B	315 S2	110	2950	99	1,40	125	4130	102,00	106,99	78,7	v	76,2															3080	3080	3065	3045	3015	2970								
APRFD 1001/C	315 M2	132	2950	100	1,40	125	4124	102,18	106,95	78,8	v	76,3															3080	3080	3065	3045	3015	2970	2910	2810						
APRFD 1122/A	315 MG2	160	2950	101	1,48	140	4960	146,00	152,50	74,3	v	71,4																	3370	3370	3370	3365	3360							
APRFD 1122/B	315 MK2	200	2950	102	1,47	200	4850	186,00	193,88	81,6	v	78,4																	3370	3370	3370	3365	3360	3345	3325	3305				
APRGD 902/A	315 S2	110	2950	96	1,31	180	3170	100,00	104,89	88,7	v	86,2																			2610	2570	2500	2420						
APRGD 902/B	315 M2	132	2950	96	1,31	181	3171	101,41	106,15	88,3	v	85,8																			2610	2570	2500	2420	2330	2200	2050			
APRGD 901/A	315 M2	132	2950	97	1,34	180	3537	113,82	119,14	87,0	v	84,4																				2750	2690	2630	2550						
APRGD 901/B	315 MG2	160	2950	98	1,34	183	3513	115,41	120,55	87,2	v	84,5																				2750	2690	2630	2550	2440	2310	2140			
APRGD 1002/A	315 MK2	200	2950	99	1,43	165	4462	143,39	149,46	80,1	v	77,3																					3120	3085	3035	2965						
APRGD 1002/B	355 LB2	250	2950	100	1,43	167	4453	145,34	151,49	80,1	v	77,3																					3120	3085	3035	2965	2880	2770				
APRGD 1002/C	355 LA2	250	2950	101	1,43	168	4450	145,79	151,96	80,1	v	77,3																					3120	3085	3035	2965	2880	2770	2630	2430		
APRGD 1001/A	355 LB2	250	2950	101	1,43	250	4460	200,00	208,47	87,2	v	84,0																							3210	3170	3120					
APRGD 1001/B	355 LA2	250	2950	102	1,43	260	4417	204,97	213,65	87,6	v	84,3																							3210	3170	3120	3040	2930			
APRGD 1001/C	355 LG2	315	2950	102	1,43	258	4425	204,02	212,66	87,6	v	84,3																							3210	3170	3120	3040	2930	2770	2540

Pa (Pascal) = kgf/m² x 9,807

Tolleranza sulla portata ± 5 %
Capacity tolerance ± 5 %
Fördertoleranz ± 5 %
Tolèrance sur le débit ± 5 %
Tolerancia en el caudal ± 5%

Tolleranza sulla rumorosità ± 3 dB
Noise level tolerance ± 3 dB
Toleranz Schallpegel ± 3 dB
Tolérance sur niveau sonore ± 3 dB
Tolerancia de la intensidad acústica ± 3 dB

v: Ventilatore con rapporto specifico >1.11
v: Fan with specific ratio >1.11
v: Ventilateur avec un rapport spécifique >1.11
v: Ventilatoren mit spezifische Verhältnis >1.11
v: Ventilador con relación específica >1.11

N2015 = 64
TARGET

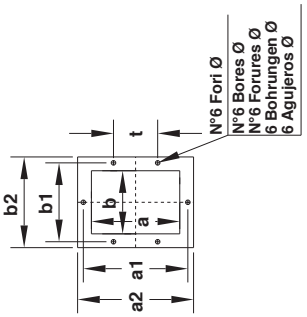
N°6 Fori Ø
N°6 Bores Ø
N°6 Forures Ø
6 Bohrungen Ø
6 Agujeros Ø
t
b2
b1
b
a
a2
a1

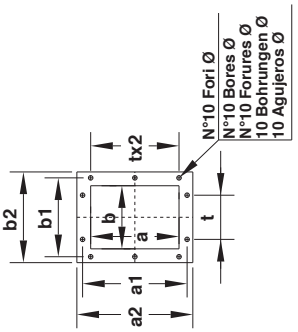
N°10 Fori Ø
N°10 Bores Ø
N°10 Forures Ø
10 Bohrungen Ø
10 Agujeros Ø
tx2
t
b2
b1
b
a
a2
a1

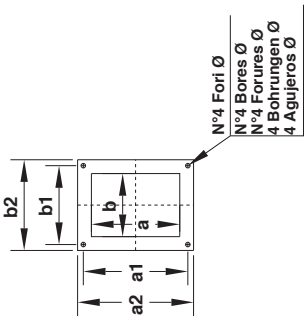
N°4 Fori Ø
N°4 Bores Ø
N°4 Forures Ø
4 Bohrungen Ø
4 Agujeros Ø
b2
b1
b
a
a2
a1

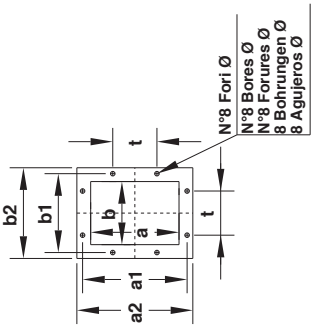
N°8 Fori Ø
N°8 Bores Ø
N°8 Forures Ø
8 Bohrungen Ø
8 Agujeros Ø
t
b2
b1
b
a
a2
a1

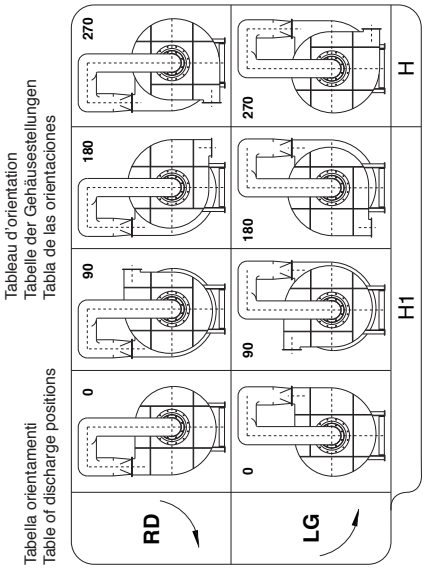
Tableau d'orientation
Tabelle der Gehäusestellungen
Tabla de las orientaciones
Tabella orientamenti
Table of discharge positions
RD
LG
0
90
180
270
H
H1

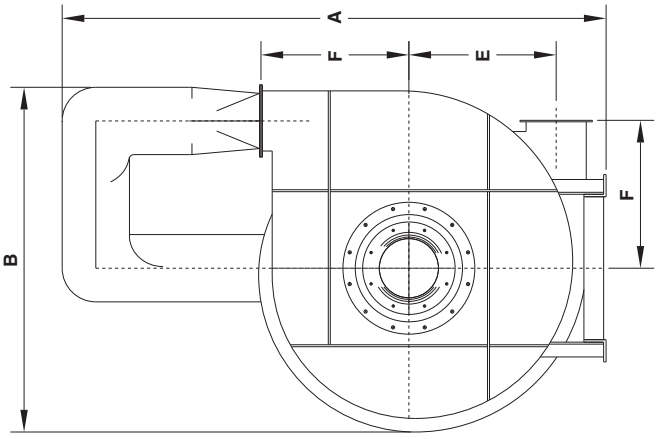
A
F
E
B
F

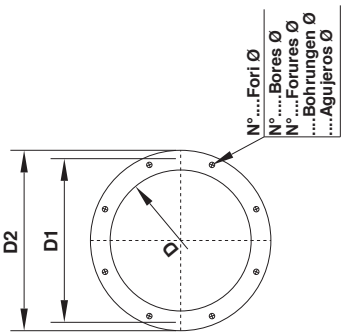
N°....Fori Ø
N°....Bores Ø
N°....Forures Ø
....Bohrungen Ø
....Agujeros Ø
D2
D1
D

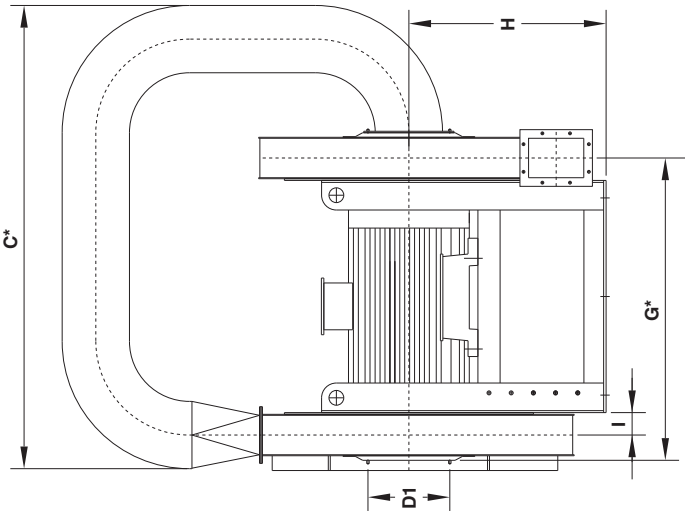
H
C*
G*
I
D1

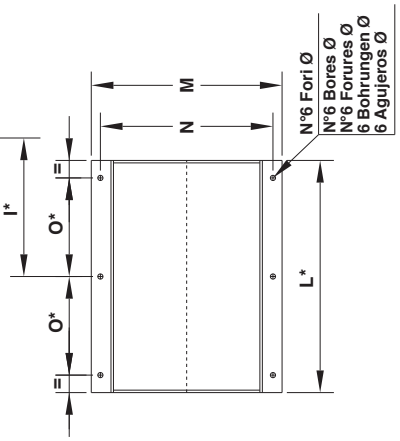
N°6 Fori Ø
N°6 Bores Ø
N°6 Forures Ø
6 Bohrungen Ø
6 Agujeros Ø
M
N
I*
O*
O*
=
=
L*

Tipo-Type-Typ-Tipo		Ventilatore Fan Ventilateur Ventilator Ventilador								Basamento Base Chassis Sockel Base						Flangia premente Outlet flange Bride en refoulement Flansch drückseitig Brida impelente					Flangia premente Outlet flange Bride en refoulement Flansch drückseitig Brida impelente								Peso Weight Poids Gewicht Peso	PD^2 GD^2
Ventilatore Fan Ventilateur Ventilator Ventilador	Motore Motor Moteur Motor Motor	A	B	C*	E	F	G*	H	H_1	I*	L*	M	N	O*	Ø	D	D_1	D_2	N°	Ø	a	b	a_1	b_1	a_2	b_2	t	N°	Ø	kg	kgm^2
APRED 631/A	132 SB2	1350	775		330	355		425	425			355	315		12	164	200	235	8	11,5	100	71	125	100	160	131	-	4	9	180	4,6
APRED 712/A	132 MB2	1450	860		380	400		475	475							164	200	235	8	11,5	100	71	125	100	160	131	-	4	9	265	6,4
APRED 711/A	160 MR2											410	360		14															300	8
APRED 801/A	160 L2	1550	950		430	450		530	530			460	400			164	200	235	8	11,5	100	71	125	100	160	131	-	4	9	390	12,6
APRED 901/A	180 M2	1750	1150		530	550		630	630			530	470		17	184	219	255	8	11,5	112	80	140	112	172	140	112	4	11	510	20
APRED 1003/A	200 LR2	2280	1400		600	630		710	710			650	580		19	228	265	299	8	11,5	180	125	219	167	250	195	112	6	11	750	30
APRED 1002/A	200 L2																													770	32
APRED 1001/A	225 M2																													810	35
APRED 1001/B	250 M2											680	600		22															880	
APRED 1122/A	280 S2	2100	1500		630	670		800	800			750	680			255	292	325	8	11,5	200	140	241	182	270	210	112	8	11	1400	50
APRFD 631/A	160 MR2	1580	960		420	425		560	560			410	360		14	205	241	275	8	11,5	160	112	200	153	230	182	112	6	11	305	6
APRFD 631/B	160 M2																													320	
APRFD 712/A	160 M2	1700	1100		470	475		630	630			460	400		14	228	265	299	8	11,5	180	125	219	167	250	195	112	6	11	410	10
APRFD 712/B	160 L2																													425	
APRFD 711/A	160 L2																													430	11,5
APRFD 711/B	180 M2														17															455	
APRFD 802/A	180 M2	1850	1250		530	530		710	710			530	470		17	255	292	325	8	11,5	200	140	241	182	270	210	112	8	11	575	17
APRFD 802/B	200 LR2														19															625	
APRFD 801/A	200 LR2																													635	19
APRFD 801/B	200 L2																													645	
APRFD 902/A	225 M2	2100	1450		600	600		800	710			650	580		19	285	332	366	8	11,5	224	160	265	200	294	230	112	8	11	840	28
APRFD 902/B	250 M2														22															900	
APRFD 901/A	250 M2																													920	36
APRFD 901/B	280 S2											700	630																	1000	
APRFD 1002/A	280 S2	2400	1600		670	670		900	800			700	630		22	320	366	401	8	11,5	250	180	292	219	320	250	112	10	11	1210	48
APRFD 1002/B	280 M2																													1240	
APRFD 1002/C	315 S2											800	730		24															1390	
APRFD 1001/A	280 M2											700	630																	1250	
APRFD 1001/B	315 S2											800	730																	1400	60
APRFD 1001/C	315 M2																													1430	
APRFD 1122/A	315 MG2	2400	1700		742	750		1000	900			850	780		24	360	405	441	8	11,5	315	224	366	273	395	304	125	10	11	1550	74
APRFD 1122/B	315 MK2																													1650	
APRGD 902/A	315 S2	2150	1500		552	600		800	710			800	730		24	360	405	441	8	11,5	315	224	366	273	395	304	125	10	11	1300	30
APRGD 902/B	315 M2																													1330	
APRGD 901/A	315 M2																													1350	38
APRGD 901/B	315 MG2																													1420	
APRGD 1002/A	315 MK2	2450	1700		700	750		900	800			900	830		24	405	448	486	12	11,5	355	250	405	300	435	330	125	10	11	1700	52
APRGD 1002/B	355 LB2																													2300	
APRGD 1002/C	355 LA2																													2400	52
APRGD 1001/A	355 LB2																													2350	
APRGD 1001/B	355 LA2																													2450	64
APRGD 1001/C	355 LG2																													2750	

Tabella non impegnativa
The above date are unbinding
Tableay sans engagement
Maße unverbindlich
Los datos de la tabla no son vinculantes

*** Dimensioni soggette a variazione in funzione della marca del motore**
Dimensions subject to variation according to the motor brand
Dimensions pouvant etre modifiees suivant la marque du moteur
Abmessungen sind abhänging vom Motorfabrikat
Dimensiones sujetas a modificaciones de acuerdo con la marca del motor

Peso ventilatore in kg (senza motore)
Fan weight in kg (without motor)
Poids du ventilateur en kg (sans moteurs)
Ventilator Gewicht in kg (ohne Motor)
Peso del ventilador en kg (sin motor)

IMPIEGO:
Per aspirazione di aria molto polverosa con materiali di vario genere in sospensione.
I ventilatori di queste serie trovano largo impiego nelle seguenti industrie:
- falegnamerie (per trasporto segature e trucioli di legno).
- concerie (per trasporto rifili e rasature di pelli).
- industrie per le materie plastiche (per trasporto granulati).

La temperatura del fluido aspirato non deve superare gli 80°C.
TPA-TQ: Ventilatori centrifughi con girante a pale radiali o curve in avanti per i quali è previsto un Ntarget = 49, ma essendo progettati per il trasporto materiale non sono soggetti al rispetto dei vincoli di efficienza energetica.

USE:
For the suction of very dusty air containing various types of materials in suspension.
These types of fans are mainly used in the following industries:
- joinery works (for the transport of saw dust and wooden shavings).
- tanneries (for the transport of trimmings and skin shavings).
- industries for plastic articles (for the transport of granulates).

The temperature of the fluid sucked in must not exceed 80°C.
TPA-TQ: Centrifugal forward curved fans or centrifugal radial bladed fans and therefore expected Ntarget =49. These fans are designed for transporting material and for this reason they can not meet the constraints of energy efficiency.

USO:
Para aspirar aire muy polvoriento, con diferentes tipos de materiales en suspensión.
Los ventiladores de esta serie se emplean en los siguientes sectores:
- Carpinterías (para transportar aserrín y viruta de madera)
- Curtidurías (para transportar recortes o residuos de apelambrado de pieles)
- Industrias para la elaboración de materias plásticas (para transportar gránulos).

La temperatura del fluido aspirado no, tiene que superar 80°C.
TPA-TQ: Ventiladores centrífugos con rotor de paletas radiales o curvadas hacia adelante para los que se prevé un Ntarget = 49, pero debido a que han sido diseñados para el transporte de materiales, no están sujetos al cumplimiento de las disposiciones sobre eficiencia energética.

EMPLOI:
Pour l'aspiration de l'air trés poussjéreux avec différents matériaux en suspension.
Les ventilateurs de cette série trouvent de nombreuses utilisations dans les industries qui suivent:
- menuiseries (pour le transport de la sciure et des copoaux de bois).
- tanneries (pour le transport de rognures de peaux).
- industries pour le travail de matières plastiques (pour le transport de granulés).

La température du fluide transporté ne doi pas dépasser les 80°C.
TPA-TQ: Ventilateurs centrifuges avec roue à aubes radiales ou aubes recourbées vers l'avant pour lesquelles est prévu un Ntarget = 49, mais puisqu'ils sont conçus pour le transport de matériau ils ne sont pas soumis aux exigences d'efficacité énergétique.

ANWENDUNG:
Zum Absaugen von sehr staubiger, mit verschiedensten Materialien belasteter Luft.
Ventilatoren dieser Serie finden u.a. in folgenden Industrien Verwendung:
- Tischlereien (Absaugung von Sägemehl und Sägespänen).
- Gerbereien (Absaugung von Fellabfallen).
- Kunststoffindustrie (Beförderung von Granulat).

Die maximale Temperatur dei Luft darf 80°C nicht übersteigen.
TPA-TQ: Zentrifugalventilatoren mit radialen oder nach vorn gebogenen Schaufeln, für die ein Ntarget = 49 vorgesehen ist, aber nachdem sie für das Fördern von Material ausgelegt sind, unterliegen sie nicht den Energieeffizienzauflagen.

Legenda dati ErP - Legend data ErP - Données légende ErP - Eckdaten ErP - ErP Datos leyenda

Pn: Potenza nominale motore
n: Velocità di rotazione
Rapp. Spec.: Rapporto specifico
q: Portata volumetrica al punto di massimo rendimento
Pf: Pressione totale del ventilatore al punto di massimo rendimento
Pa: Potenza assorbita dal ventilatore al punto di massimo rendimento
Pe: Potenza elettrica in ingresso nel punto di massimo rendimento del ventilatore
ηe: Efficienza complessiva
ηe target 2015: Efficienza energetica obbiettivo 2015
N: Grado di efficienza del ventilatore calcolato

Pn: Nominal motor power
n: Rotational speed
Rapp. Spec.: Specific ratio
q: Flow rate of the fan to the point of maximum efficiency
Pf: Fan total pressure at the point of maximum efficiency
Pa: Power absorbed by the fan at the point of maximum efficiency
Pe: Electrical power input at the point of maximum efficiency of the fan
ηe: Overall efficiency
ηe target 2015: Target energy efficiency 2015
N: Efficiency grade of the fan calculated

Pn: Puissance nominale moteur
n: Vitesse de rotation
Rapp. Spec.: Rapport spécifique
q: Débit volumétrique au point maximal de rendement
Pf: Pression totale du ventilateur au point maximal de rendement
Pa: Puissance absorbée du ventilateur au point maximal de rendement
Pe: Puissance électrique absorbée au point de rendement maximum du ventilateur
ηe: Rendement global
ηe target 2015: Rendement énergétique objectif 2015
N: Niveau de rendement du ventilateur calculée

Pn: Motorennennleistung
n: Drehzahl
Rapp. Spec.: Spezifisches Verhältnis
q: Volumendurchsatz bei höchstem Wirkungsgrad
Pf: Gesamtdruck des Ventilators bei höchstem Wirkungsgrad
Pa: Vom Ventilator bei höchstem Wirkungsgrad entnommene Leistung
Pe: Vom Motor entnommene Leistung
ηe: Energieeffizienz
ηe target 2015: Zielenergieeffizienz 2015
N: Wirkungsgrad des Lüfters berechneten

Pn: Pn: Potencia nominal motor
n: Velocidad de rotación
Rapp. Spec.: Relación específica
q: Capacidad volumétrica en el punto de máximo rendimiento
Pf: Presión total del ventilador en el punto de máximo rendimiento
Pa: Potencia absorbida por el ventilador en el punto de máximo rendimiento
Pe: Entrada potencia eléctrica en el punto de eficiencia máxima del ventilador
ηe: Eficiencia global
ηe target 2015: Eficiencia energética objetivo de 2015
N: Grado de eficiencia del ventilador calculado

Dati riferiti all'assemblaggio definitivo con motori ad efficienza IE3 conformi alla IEC 60034-30, categoria di misura B-D e categoria di efficienza totale.

Data reported with final assembly efficiency motors IE3 according to IEC 60034-30, B-D measurement category and total efficiency category.

Données se rapportant à l'assemblage définitif avec moteurs à efficience IE3 conformes à la norme IEC 60034-30, catégorie de mesure B-D et catégorie d'efficience totale.

Daten rapportiert mit definitive Montage IE3 Wirkungsgrad Motoren nach IEC 60034-30, B-D Messung Kategorie und total Wirkungsgrad Kategorie.

Datos reportados con montaje de motores eficiencia IE3 según IEC 60034-30, categoría de medición B-D y categoría de eficiencia total.

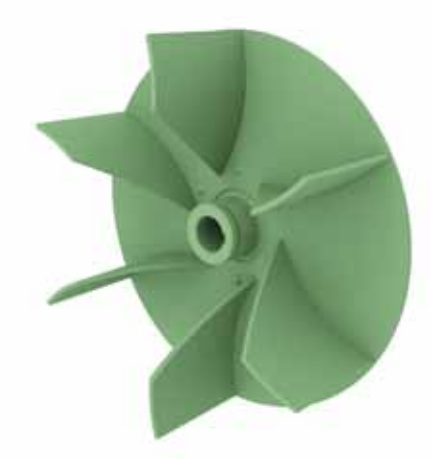



TPA





TQ

Tipo-Type-Typ-Tipo					ErP								V = m³/min																								
Ventilatore Fan Ventilateur Ventilator Ventilador	Motore Motor Moteur Motor Motor	kW inst.	n min.⁻¹	Lp dB/A	Rapp. Spec.	q m³/min.	Pf kgf/m²	Pa kW	Pe kW	ηe	ηe target 2015	N	8	9	10	12	14	16	18	20	22	25	28	31	35	40	45	50	56	63	71	80	90	100	112	125		
													Pt = kgf/m²																									
TPA 221	71 A2	0,37	2750	70	1,01	14	75	0,29	0,42	41,3	40,3	50,0	93	90	87	80	75	71																			
TPA 251	71 B2	0,55	2750	73	1,01	17	94	0,44	0,58	43,5	41,2	51,3		110	108	105	100	94	89	85	80																
TPA 282*	80 A2	0,75	2830	74	1,01	25	102	0,69	0,86	48,8	42,2	55,5				135	130	125	120	114	109	100	94														
TPA 281	80 B2	1,1	2830	75	1,01	36	99	0,90	1,09	52,6	42,9	58,7					150	146	140	135	130	125	117	110	100	88										
TPA 312*	90 S2	1,5	2850	77	1,01	36	141	1,28	1,52	54,3	43,8	59,5							175	170	166	160	157	150	145	135	125									
TPA 311	90 L2	2,2	2850	78	1,01	43	152	1,74	2,02	52,6	44,6	57,0								185	183	180	178	175	173	155	150	138	132						
TPA 352	100 LA2	3	2900	79	1,02	55	162	2,43	2,79	52,5	45,5	56,1										200	196	193	190	165	176	170	160	154	145					
TPA 351	112 M2	4	2900	80	1,02	80	180	3,70	4,19	56,0	46,6	58,4											228	225	220	216	210	206	200	196	190	180				
TPA 402	132 SA2	5,5	2900	82	1,02	70	230	4,24	4,75	54,9	46,9	57,0													270	265	260	252	245	240	230	220	205			
TPA 401	132 SB2	7,5	2900	83	1,03	80	273	5,68	6,29	56,4	47,7	57,7														305	300	295	290	265	280	275	270	260		
TPA 452*	132 MB2	9,2	2900	84	1,03	112	312	8,60	9,49	60,1	48,8	60,3																350	345	340	335	330	325	320	315	
TPA 451	160 MA2	11	2930	85	1,03	125	340	10,00	10,95	63,3	49,0	63,3																	372	370	366	365	360	355	350	340

Pa (Pascal) = kgf/m² x 9,807

Tolleranza sulla portata ± 5 %
Capacity tolerance ± 5 %
Tolèrance sur le débit ± 5 %
Fördertoleranz ± 5 %
Tolerancia en el caudal ± 5%

Tolleranza sulla rumorosità + 3 dB
Noise level tolerance + 3 dB
Tolérance sur niveau sonore + 3 dB
Toleranz Schallpegel + 3 dB
Tolerancia de la intensidad acústica + 3 dB

I calcoli ErP prendono in considerazione motori con efficienza minima IE3 conformi alla IEC 60034-30.
ErP calculations take into account minimum efficiency IE3 conforming to IEC 60034-30
Les calculs ErP prennent en compte des moteurs ayant une efficacité minimale IE3 conformes à la IEC 60034-30.
Los cálculos ErP toman en consideración los motores con eficiencia minima IE3 conformes a la IEC 60034-30.
Die ErP-Berechnungen berücksichtigen Motoren mit Effizienz minimum IE3 gemäß IEC 60034-30.

Tipo-Type-Typ-Tipo					ErP								V = m³/min																								
Ventilatore Fan Ventilateur Ventilator Ventilador	Motore Motor Moteur Motor Motor	kW inst.	n min.⁻¹	Lp dB/A	Rapp. Spec.	q m³/min.	Pf kgf/m²	Pa kW	Pe kW	ηe	ηe target 2015	N	45	50	56	63	71	80	90	100	112	125	140	160	180	200	225	250	280	315							
													Pt = kgf/m²																								
TQ 631/A	112 M4	4	1425	73	1,02	73	163	3,04	3,43	56,6	46,0	59,5	185	183	178	173	165	154	138																		
TQ 712/A*	132 SA4	5,5	1440	75	1,02	78	202	3,92	4,37	58,6	46,7	60,9			215	210	205	200	192	185	175																
TQ 711/A	132 MA4	7,5	1450	76	1,02	103	211	6,09	6,73	52,9	47,9	54,0				240	238	232	225	215	200	180														
TQ 802/A*	160 M4	11	1460	78	1,02	155	248	9,47	10,35	60,4	48,9	60,5							295	290	285	275	260	245	225										
TQ 801/A	160 L4	15	1460	79	1,03	184	289	12,63	13,69	63,4	49,2	63,2									330	325	318	307	287	278	250								
TQ 902/A	180 M4	18,5	1470	81	1,03	212	298	15,44	16,65	62,0	49,3	61,7												322	315	306	290	275							
TQ 902/B	180 L4	22	1470	82	1,03	213	298	15,46	16,60	62,3	49,3	61,9												322	315	306	290	275	250	225					

Pa (Pascal) = kgf/m² x 9,807

Tolleranza sulla portata ± 5 %
Capacity tolerance ± 5 %
Tolèrance sur le débit ± 5 %
Fördertoleranz ± 5 %
Tolerancia en el caudal ± 5%

Tolleranza sulla rumorosità + 3 dB
Noise level tolerance + 3 dB
Tolérance sur niveau sonore + 3 dB
Toleranz Schallpegel + 3 dB
Tolerancia de la intensidad acústica + 3 dB

I calcoli ErP prendono in considerazione motori con efficienza minima IE3 conformi alla IEC 60034-30.
ErP calculations take into account minimum efficiency IE3 conforming to IEC 60034-30
Les calculs ErP prennent en compte des moteurs ayant une efficacité minimale IE3 conformes à la IEC 60034-30.
Los cálculos ErP toman en consideración los motores con eficiencia minima IE3 conformes a la IEC 60034-30.
Die ErP-Berechnungen berücksichtigen Motoren mit Effizienz minimum IE3 gemäß IEC 60034-30.

** Ventilatori non a listino, esecuzione su richiesta.*
The fans are not in our Price List, production on request.
Ventilateurs hors catalogue, fabrication sur demande.
Der Ventilatoren sind nicht in unsere Preisliste erhalten, Produktion auf Anfrage.
Ventilador no estandard, construcción bajo pedido.

N2015 = 49
TARGET

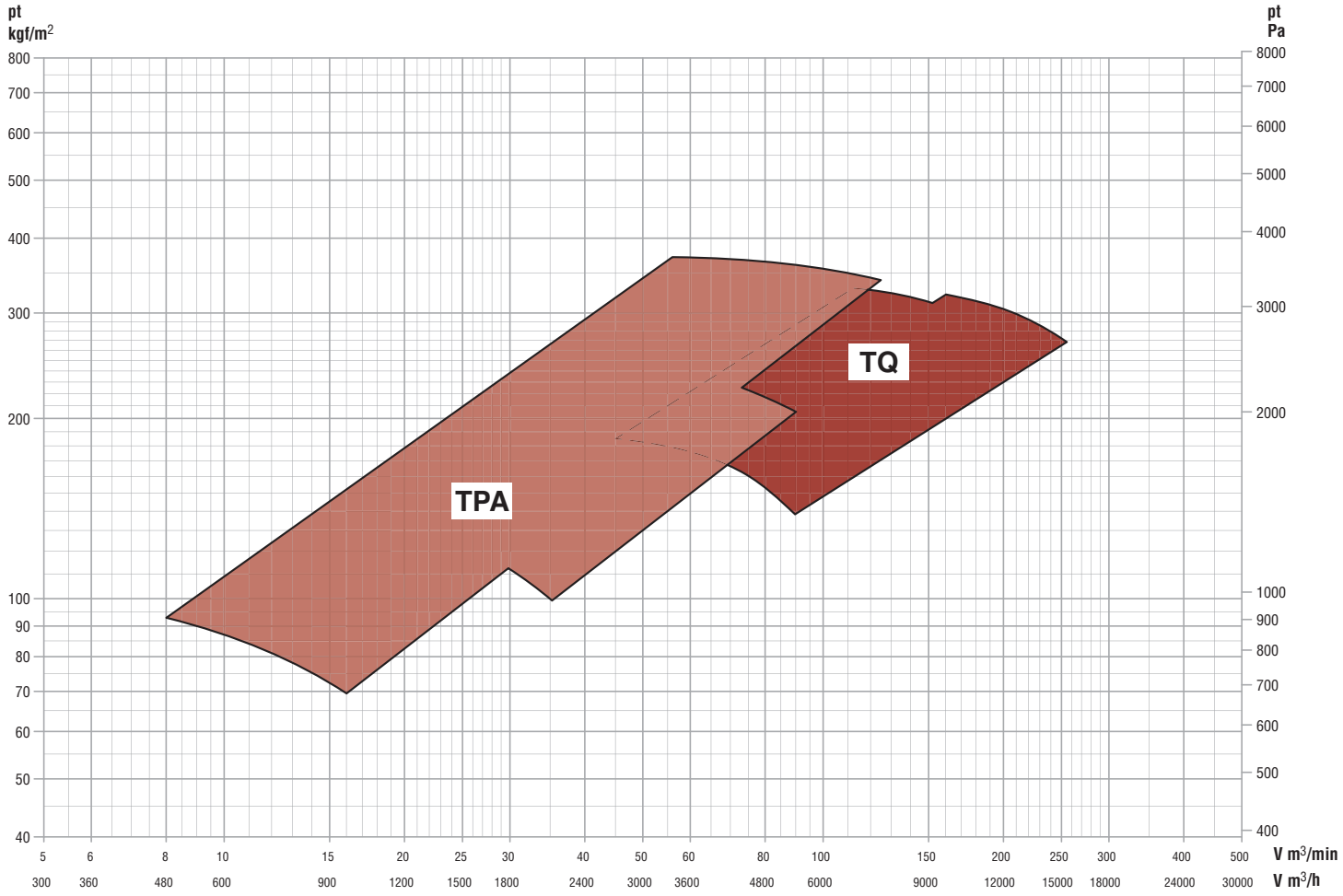

Grafico efficenza complessiva - Graph of overall efficiency - Diagramme de rendement global
Graphic gesamtwirkungsgrad - Grafico de la eficiencia global

Serie TPA-TQ

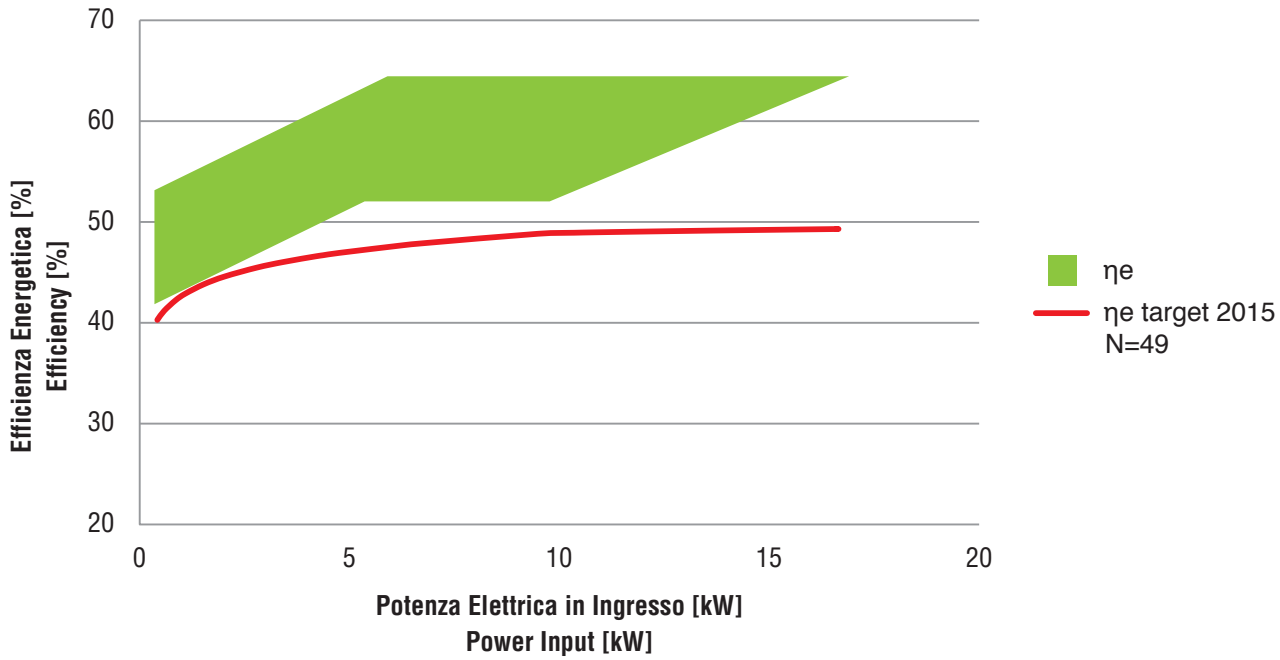

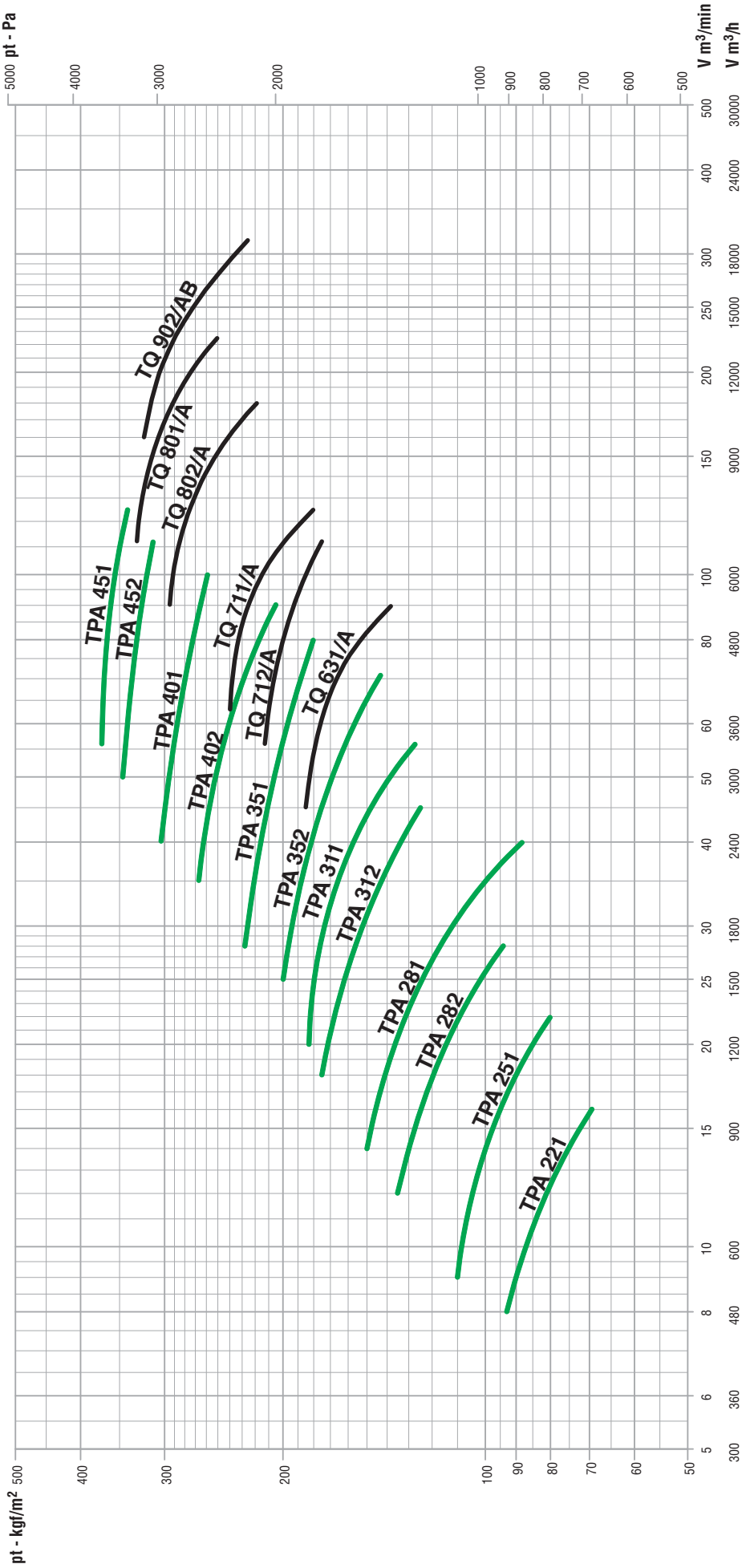
pt - Pa
5000
4000
3000
2000
1000
900
800
700
600
500
V m³/min
V m³/h
500
400
300
250
200
150
100
80
60
50
40
30
25
20
15
10
8
6
5
30000
24000
18000
15000
12000
9000
6000
4800
3600
3000
2400
1800
1500
1200
900
600
480
360
300
TQ 902/AB
TQ 801/A
TQ 802/A
TQ Z11/A
TQ Z12/A
TQ 631/A
TPA 451
TPA 452
TPA 401
TPA 402
TPA 351
TPA 352
TPA 311
TPA 312
TPA 281
TPA 282
TPA 251
TPA 221
pt - kgf/m²
500
400
300
200
100
90
80
70
60
50

TPA-TQ

ES. 4

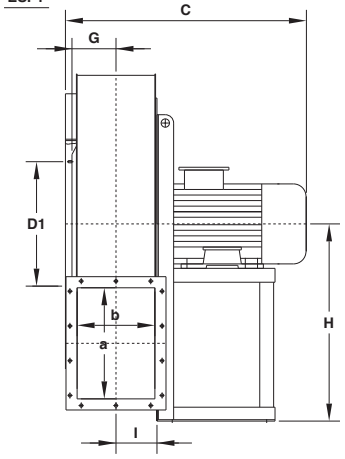

ES. 5

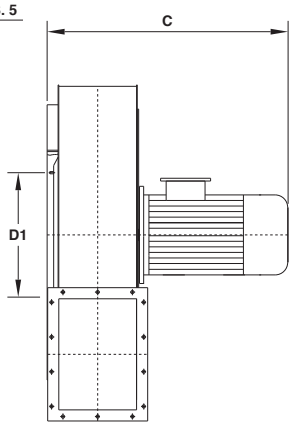

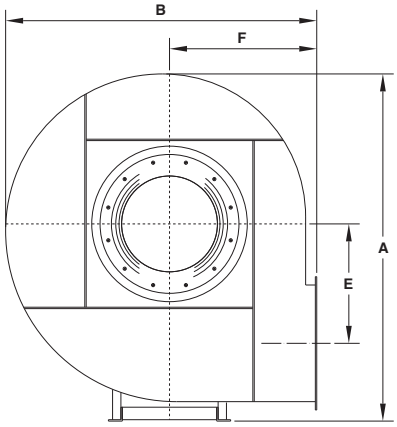

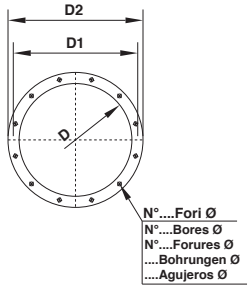

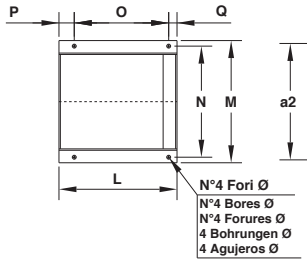

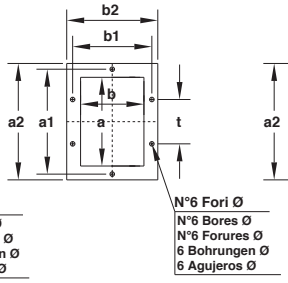

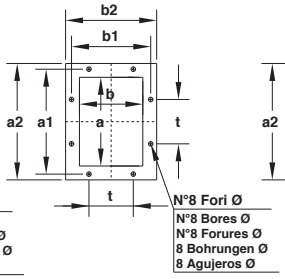

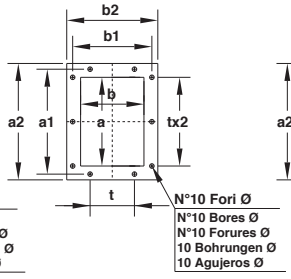

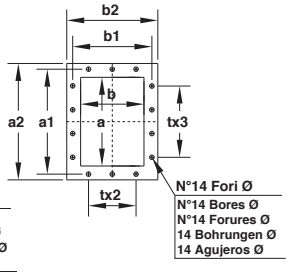

Tabella orientamenti
Table of discharge positions
Tableau d'orientation
Tabelle der Gehäusestellungen
Tabla de las orientaciones

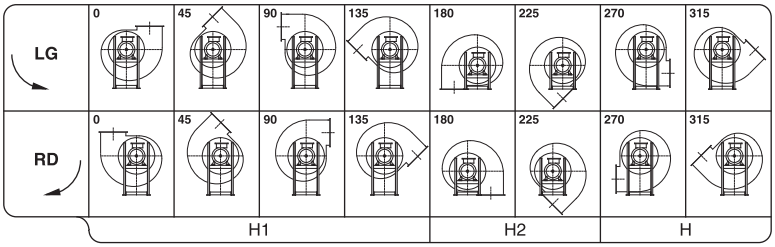

Il ventilatore è orientabile
The fan is revolvable
Le ventilateur est orientable
Ventilatorgehäuse ist drehbar
El ventilador es orientable

N.B.: Per motivi costruttivi interni, i ventilatori dalla grandezza 451÷501 verranno forniti con un orientamento di 30° anzichè 45°, ciò comporta che gli orientamenti sono: 0°, 30°, 60°, 90°, 120°, 150°, 180°, 210°, 240°, 270°, 300°, 330°.

N.B.: For constructive reasons, the fans from size 451÷501 follow an orientation with angles of 30° instead of 45°, this implies that the orientations are: 0°, 30°, 60°, 90°, 120°, 150°, 180°, 210°, 240°, 270°, 300°, 330°.

N.B.: Pour des raisons de construction, les ventilateurs de la grandeur 451÷501 suivent des orientation avec angles de 30° au lieu de 45°, ce qui implique que les orientations sont les suivantes: 0°, 30°, 60°, 90°, 120°, 150°, 180°, 210°, 240°, 270°, 300°, 330°.

N.B.: Aus bautechnischen Gründen kann die Gehäusestellung bei Ventilatoren der Serie 451÷501 nur mit einen Winkel von 30 anstatt 45, dies impliziert, dass die orientierungen: 0°, 30°, 60°, 90°, 120°, 150°, 180°, 210°, 240°, 270°, 300°, 330°.

N.B.: Por razones de fabricación, los ventiladores de dimensiones 451÷501 siguen una orientación con ángulos de 30° en vez de 45°, esto implica que las orientaciones son: 0°, 30°, 60°, 90°, 120°, 150°, 180°, 210°, 240°, 270°, 300°, 330°.

Tipo - Type - Typ - Tipo		Ventilatore Fan Ventilateur Ventilator Ventilador									Basamento Base Chassis Sockel Base								Flangia aspirante Inlet flange Bride a l'aspiration Flansch saugseitig Brida aspirante					Flangia premente Outlet flange Bride en refoulement Flansch druckseitig Brida impelente								Peso Weight Poids Gewicht Peso	PD² GD²
Ventilatore Fan Ventilateur Ventilator Ventilador	Motore Motor Moteur Motor Motor	A	B	C	E	F	G	H	H_1	H_2	I	L	M	N	O	P	Q	ø	D	D_1	D_2	N°	ø	a	b	a_1	b_1	a_2	b_2	t	N°	ø	Kg	Kg m²
TPA 221	71 A2	475	355	345	130	160	63	300	300	160	56	190	235	215	125	50	15	10	129	165	189	4	9,5	140	100	182	141	210	170	112	6	11,5	14	0,05
TPA 251	71 B2	530	450	370	170	200	80	315	315	200	76	190	235	215	125	50	15	10	185	219	255	8	11,5	200	140	241	182	270	210	112	8	11,5	18	0,07
TPA 282*	80 A2	590	495	420	202	212	90	355	355	212	84	190	235	215	125	50	15	10	205	241	275	8	11,5	224	160	265	200	294	230	112	8	11,5	23	0,10
TPA 281	80 B2	590	495	420	202	212	90	355	355	212	84	190	235	215	125	50	15	10	205	241	275	8	11,5	224	160	265	200	294	230	112	8	11,5	23	0,15
TPA 312*	90 S2	665	550	490	228	236	101	400	400	236	95	215	270	245	137	60	18	10	229	265	299	8	11,5	250	180	292	219	320	250	112	10	11,5	28	0,20
TPA 311	90 L2	665	550	490	228	236	101	400	400	236	95	215	270	245	137	60	18	10	229	265	299	8	11,5	250	180	292	219	320	250	112	10	11,5	29	0,25
TPA 352	100 LA2	745	620	585	263	265	114	450	450	265	105	260	332	300	200	35	25	12	255	292	325	8	11,5	280	200	332	249	360	280	125	10	11,5	42	0,35
TPA 351	112 M2	745	620	585	263	265	114	450	450	265	105	260	332	300	200	35	25	12	255	292	325	8	11,5	280	200	332	249	360	280	125	10	11,5	43	0,40
TPA 402	132 SA2	830	695	670	292	300	128	500	500	300	117	320	392	360	250	45	25	12	286	332	366	8	11,5	315	224	366	273	395	304	125	10	11,5	52	0,55
TPA 401	132 SB2	830	695	670	292	300	128	500	500	300	117	320	392	360	250	45	25	12	286	332	366	8	11,5	315	224	366	273	395	304	125	10	11,5	53	0,65
TPA 452*	132 MB2	930	780	700	328	335	145	560	560	335	132	320	392	360	250	45	25	12	321	366	401	8	11,5	355	250	405	300	435	330	125	10	11,5	67	0,90
TPA 451	160 MR2	930	780	835	328	335	145	560	560	335	132	425	440	400	340	55	30	14	321	366	401	8	11,5	355	250	405	300	435	330	125	10	11,5	73	1,20
TQ 631/A	112 M4	990	895	615	342	425	132	560	560	425	120	260	332	300	200	35	25	12	321	366	401	8	11,5	315	224	366	273	395	304	125	10	11,5	110	3,8
TQ 712/A*	132 SA4	1115	1005	700	382	475	145	630	560	475	132	320	392	360	250	45	25	12	361	405	441	8	11,5	355	250	405	300	435	330	125	10	11,5	135	6,10
TQ 711/A	132 MA4	1115	1005	700	382	475	145	630	560	475	132	320	392	360	250	45	25	12	361	405	441	8	11,5	355	250	405	300	435	330	125	10	11,5	140	6,70
TQ 802/A*	160 M4	1250	1120	870	430	530	160	710	630	530	146	425	440	400	340	55	30	14	406	448	486	12	11,5	400	280	448	332	480	360	125	14	11,5	180	9,00
TQ 801/A	160 L4	1250	1120	870	430	530	160	710	630	530	146	425	440	400	340	55	30	14	406	448	486	12	11,5	400	280	448	332	480	360	125	14	11,5	183	10,20
TQ 902/A	180 M4	1250	1120	905	405	530	181	710	630	530	165	470	500	450	370	65	35	14	506	551	586	12	11,5	450	315	497	366	530	395	125	14	11,5	222	12,00
TQ 902/B	180 L4	1250	1120	980	405	530	181	710	630	530	165	470	500	450	370	65	35	14	506	551	586	12	11,5	450	315	497	366	530	395	125	14	11,5	226	12,00

**** Ventilatori non a listino, esecuzione su richiesta.***
The fans are not in our Price List, production on request.
Ventilateurs hors catalogue, fabrication sur demande.
Der Ventilatoren sind nicht in unsere Preisliste erhalten, Produktion auf Anfrage.
Ventilador no estandard, construcción bajo pedido.

Tabella non impegnativa
The above date are unbinding
Tableay sans engagement
Maße unverbindlich
Los datos de la tabla no son vinculantes

Peso ventilatore in kg (senza motore)
Fan weight in kg (without motor)
Poids du ventilateur en kg (sans moteurs)
Ventilator Gewicht in kg (ohne Motor)
Peso del ventilador en kg (sin motor)

IMPIEGO:
I ventilatori centrifughi di questa serie sono adatti per l'aspirazione di trucioli di legno, ritagli di carta e materiali filamentosi.
La girante è del tipo a pale radiali, aperta.
la curva della potenza assorbita cresce verso bocca libera ed è quindi buona norma scegliere il motore con circa il 25% di potenza in più, per poter sopperire ad eventuali errori commessi nella valutazione delle perdite del circuito.
Si installano nelle falegnamerie, concerie, legatorie, cartiere ed in tutte quelle particolari lavorazioni dove una girante di normale costruzione tenderebbe ad intasarsi.
TTRc: Ventilatori centrifughi con girante a pale radiali o curve in avanti per i quali è previsto un Ntarget = 49, ma essendo progettati per il trasporto materiale non sono soggetti al rispetto dei vincoli di efficienza energetica.

USE:
The centrifugal fans of this series are suitable for the suction of wooden shavings, paper offcuts and filament material in general.
The wheel has radial blades and it is open.
The curve of the absorbed power increases to the free throat and it is suggested to choose a motor with 25% power in addition, in order to rectify errors, ifi any, in valuation of circuit leaks.
They are assembled in carpenter shops, tanneries, paper, factories, bookbinderies and in all those applications where a normal wheel can be easily obstructed.
TTRc: Centrifugal forward curved fans or centrifugal radial bladed fans and therefore expected Ntarget =49. These fans are designed for transporting material and for this reason they can not meet the constraints of energy efficiency.

DEMAINES D'APPLICATION:
Les ventilateurs centrifuges de cette série sont préconisés pour l'aspiration de copeaux de bois, rognures de papier et matériaux filamenteux en général.
La turbine est à aubes radiales, ouvertes.
La courbe de puissance absordée augmente en bouche libre: il est done bon de choisir un moteur d'une puissance supérieure d'environ 25% afin de pallier d'éventuelles erreurs commises dans l'evaluation des pertes du circuit.
On installe ces ventilateurs dans les menuiseries, tanneries, imprimeries, papeteries et pour tous les travaux particuliers où une turbine de construction normale tendrait à s'enerasser.
TTRc: Ventilateurs centrifuges avec roue à aubes radiales ou aubes recourbées vers l'avant pour lesquelles est prévu un Ntarget = 49, mais puisqu'ils sont conçus pour le transport de matériau ils ne sont pas soumis aux exigences d'efficacité énergétique.

ANWENDUNG:
Diese Ventilatoren sind zum Absaugen von Holspänen, Papierfetzen und sonstigen fadenartigen Materialien geeignet.
Das Laufrad ist offen; d.h. ohne Deckscheibe.
Die Kurve der Aufgenommenen Energie nimmt bei freier Ansaugöffnug zu und es ist daher ratsan einen Motor mit ca. 25% mehr Leistung zu wählen, um eventuelle Fehler in der Berechnung der Entlüftungsanlage zu korrigieren.
Anwendungsbereiche dieser Ventilatoren-serie sind: Tischlereien, Gerbereien, Buchtindereien, Papierfabriken und in jenen Bereichen, in welchen sich ein normales Laufrad leich anbacken kann.
TTRc: Zentrifugalventilatoren mit radialen oder nach vorn gebogenen Schaufeln, für die ein Ntarget = 49 vorgesehen ist, aber nachdem sie für das Fördern von Material ausgelegt sind, unterliegen sie nicht den Energieeffizienzauflagen.

UTILISACIÓN:
Los ventiladores centrífugos de esta serie son aptos para aspirar virutas de madera, recortes de papel y materiales filamentosos. La rueda de paletas es de tipo con paletas radiales abierta.
La curva de la potencia absorbida crece hacia boca libre y por lo tanto es aconsejable elegir un motor que tenga un 25% de potencia más, para poder suplir los eventuales errores cometidos al evaluarla pérditas del circuito.
Se instalan en las carpinterías, curtidurías, fábricas de papel y en todas aquellas elaboraciones en que las ruedas de paletas de fabricación normal tienden a atascarse.
TTRc:Ventiladores centrífugos con rotor de paletas radiales o curvadas hacia adelante para los que se prevé un Ntarget = 49, pero debido a que han sido diseñados para el transporte de materiales, no están sujetos al cumplimiento de las disposiciones sobre eficiencia energética.

Campo di funzionamento — Operating range — Champe de Fonctionnement — Leistungsbereich — Campo de Funcionamiento

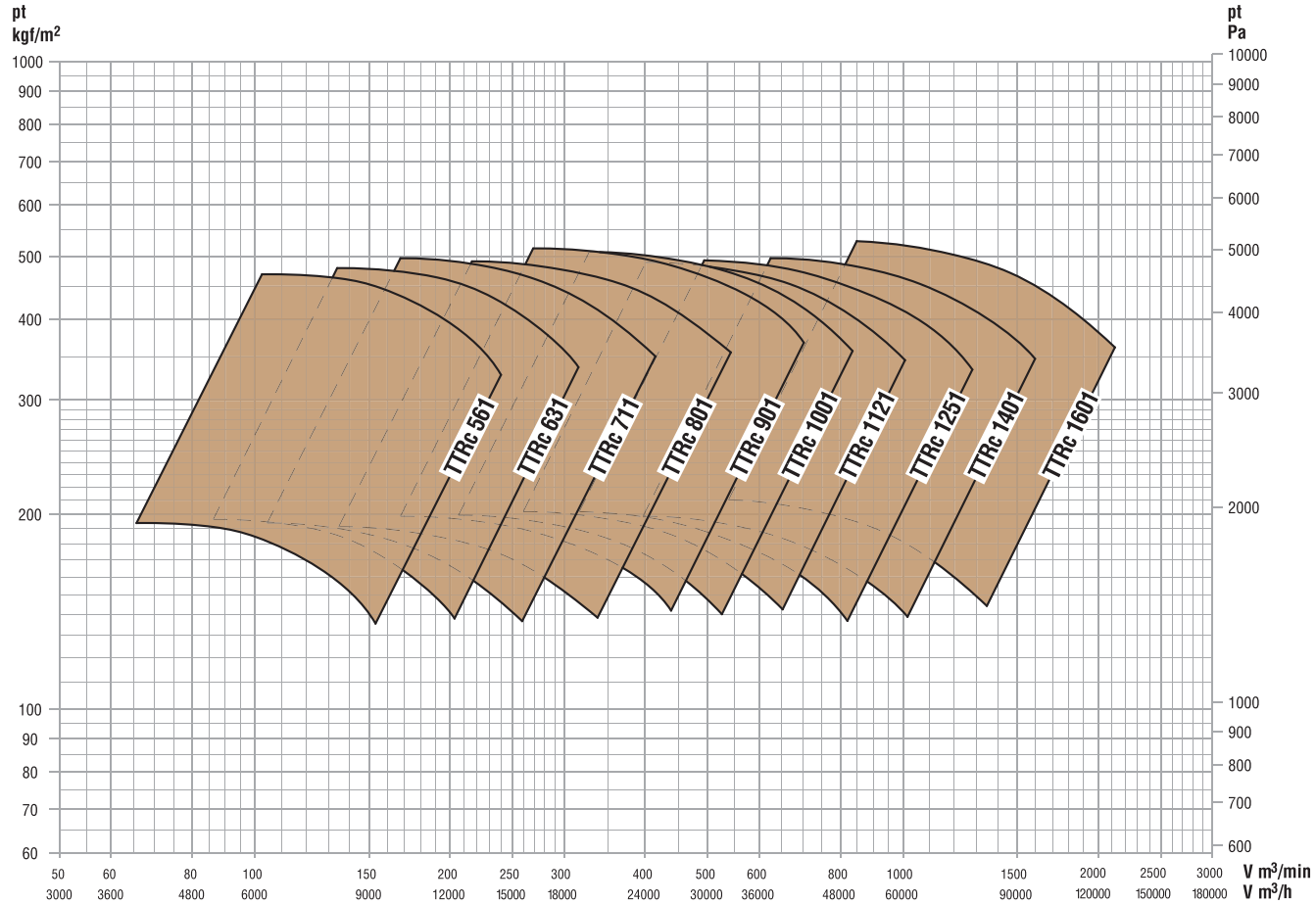



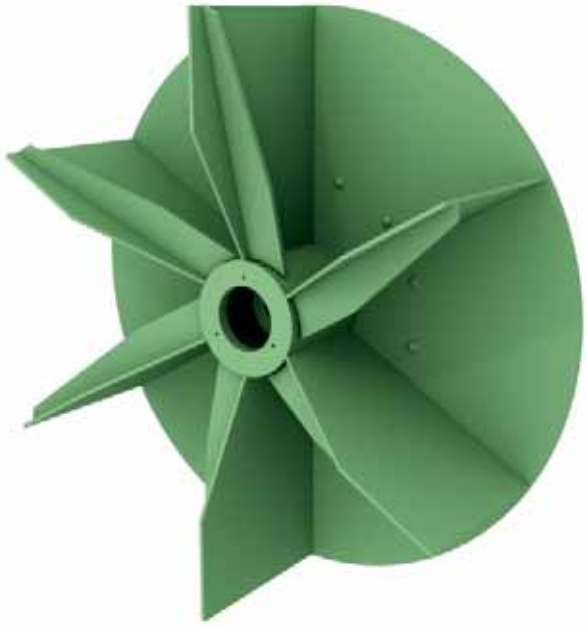

TTRc 561

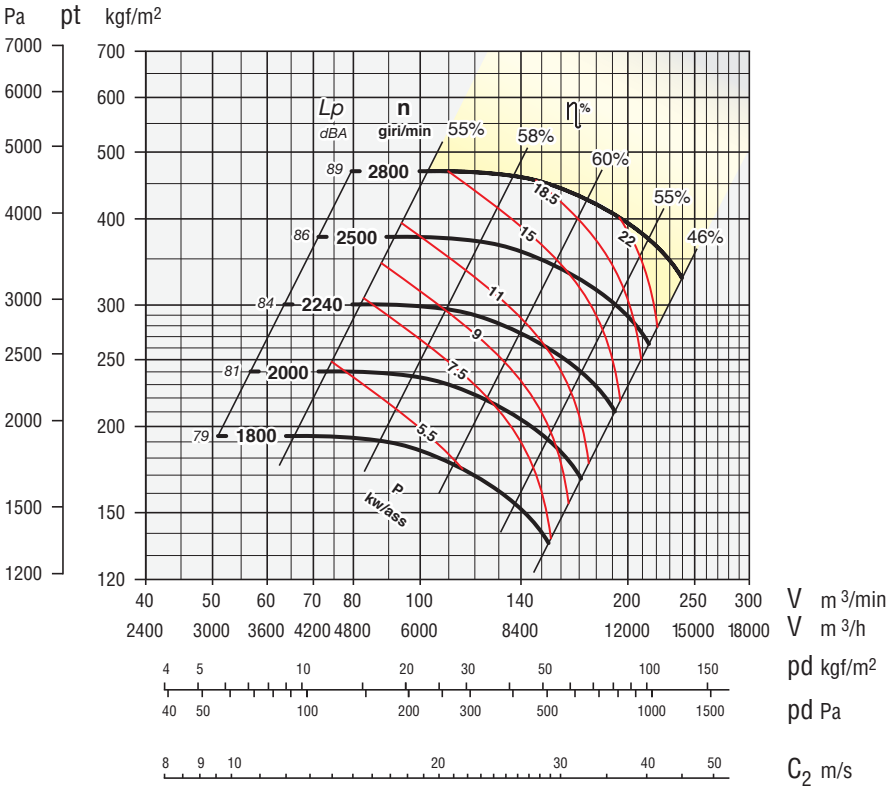

Secondo norme UNI EN ISO 5801:2009
(UNI 10531:1995)
According to the UNI EN ISO 5801:2009
(UNI 10531:1995)
Selon normes UNI EN ISO 5801:2009
(UNI 10531:1995)
Rohrleitung nach UNI EN ISO 5801:2009
(UNI 10531:1995)
Segun normas UNI EN ISO 5801:2009
(UNI 10531:1995)

ZONA IN GIALLO - Consultare ufficio tecnico
YELLOW ZONE - Consult technical office
ZONE EN JAUNE - Consulter le bureau technique
GELBE ZONE - Planungsbüro konsultieren
ZONA AMARILLA - Consultar la oficina técnica

Giri massimi ammissibili:
Maximum admissible rounds:
Tours maxima admissibles:
Höchste zulässige Drehzahl:
Revoluciones máximas admisible:
<90°C = 2800 giri/min.
90÷200°C = 2400 giri/min.

Tolleranza sulla rumorosità + 3 dBA
Noise level tolerance + 3 dBA
Tolérance sur niveau sonore + 3 dBA
Toleranz Schallpegel + 3 dBA
Tolerancia sobre la intensidad acústica + 3 dBA

kw assorbiti ventilatore tolleranza ± 3%
kw consumed fan tolerance ± 3%
Tolérance sur Pabs kw ± 3%
Toleranz der Wellenleistung ±3 %
kw absorbidos ventilador tolerancia ± 3%

DIMENSIONI D'INGOMBRO in mm
OVERALL DIMENSIONS in mm
DIMENSIONS D'ENCOMBREMENT en mm
MASSE in mm
DIMENSIONES EXTERNAS en mm

PD^2
GD^2 = 3,2 kgm^2

Peso
Weight
Poids kg 164
Gewicht
Peso

Supporto
Housing
Support 45 AL 42
Lagerung 45 B 42
Soporte

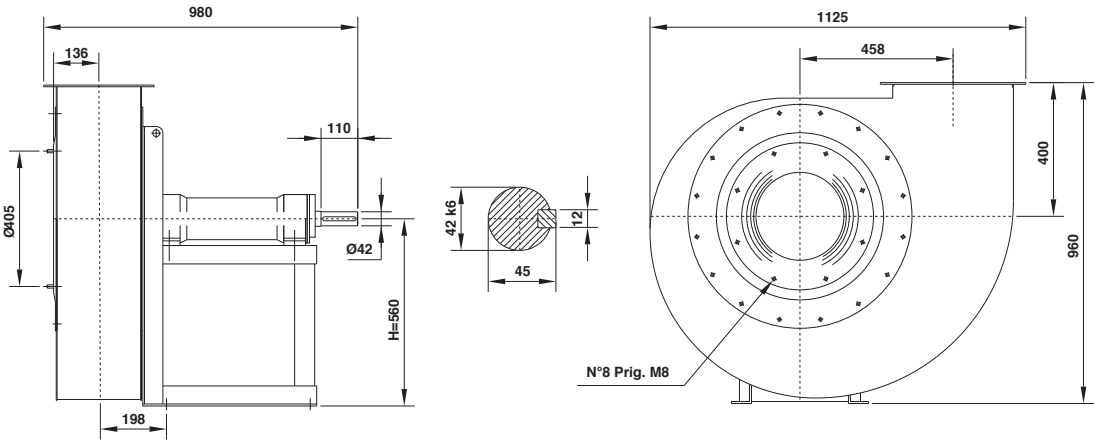

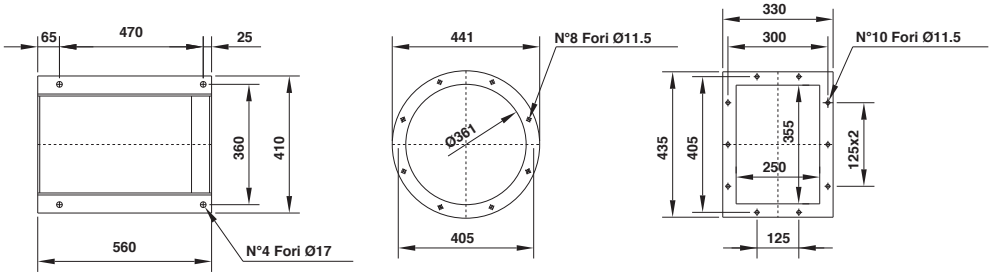

Il ventilatore è orientabile
The fan is revolvable
Le ventilateur est orientable
Ventilatorgehäuse ist drehbar
El ventilador es orientable

Orientamenti norme UNI ISO 13349 (viste lato trasmissione)
UNI ISO 13349 rules orientations (transmission side)
Orientations normes UNI ISO 13349 (vues coté transmission)
Gehäusestellungen nach UNI ISO 13349 Norm von der Antriebsseite aus gesehen
Orientaciónes normas UNI ISO 13349 (vistas desde el lado de transmisión)

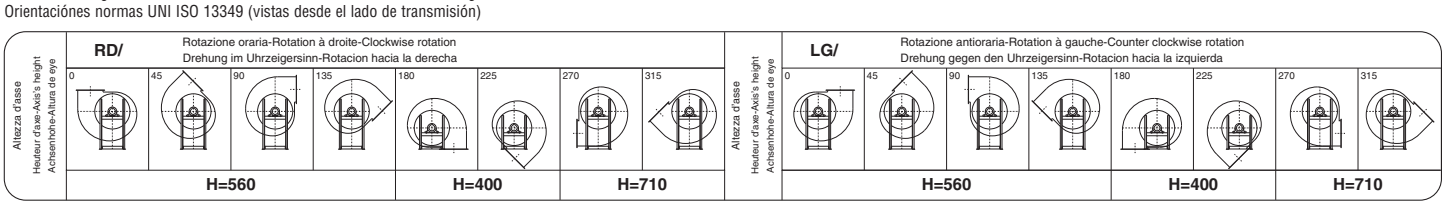

TTRc 631

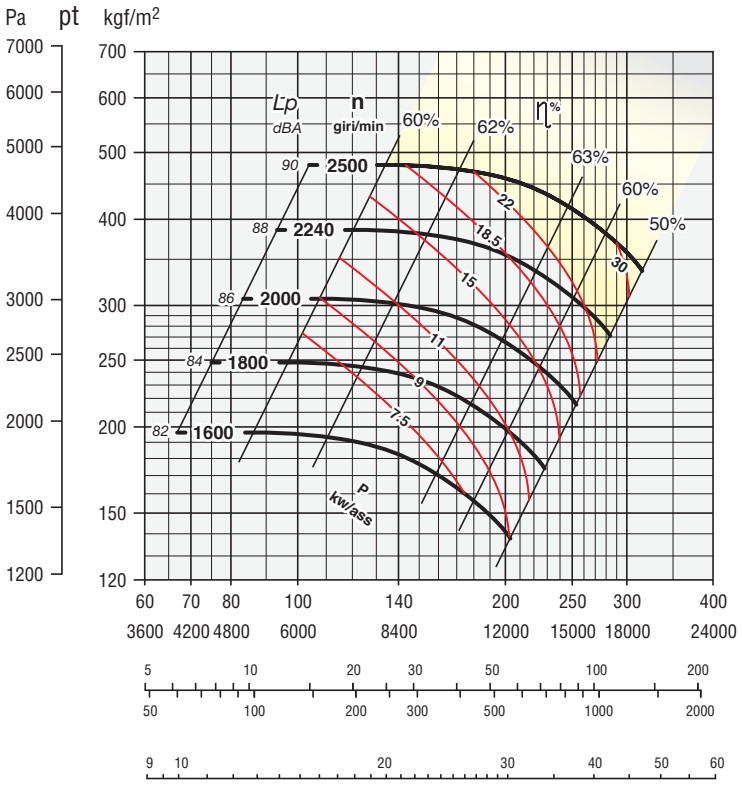

Secondo norme UNI EN ISO 5801:2009
(UNI 10531:1995)
According to the UNI EN ISO 5801:2009
(UNI 10531:1995)
Selon normes UNI EN ISO 5801:2009
(UNI 10531:1995)
Rohrleitung nach UNI EN ISO 5801:2009
(UNI 10531:1995)
Segun normas UNI EN ISO 5801:2009
(UNI 10531:1995)

ZONA IN GIALLO - Consultare ufficio tecnico
YELLOW ZONE - Consult technical office
ZONE EN JAUNE - Consulter le bureau technique
GELBE ZONE - Planungsbüro konsultieren
ZONA AMARILLA - Consultar la oficina técnica

Giri massimi ammissibili:
Maximum admissible rounds:
Tours maxima admissibles:
Höchste zulässige Drehzahl:
Revoluciones máximas admisible:
<90°C = 2500 giri/min.
90÷200°C = 2120 giri/min.

Tolleranza sulla rumorosità + 3 dBA
Noise level tolerance + 3 dBA
Tolérance sur niveau sonore + 3 dBA
Toleranz Schallpegel + 3 dBA
Tolerancia sobre la intensidad acústica + 3 dBA

kw assorbiti ventilatore tolleranza ± 3%
kw consumed fan tolerance ± 3%
Tolérance sur Pabs kw ± 3%
Toleranz der Wellenleistung ±3 %
kw absorbidos ventilador tolerancia ± 3%

DIMENSIONI D'INGOMBRO in mm
OVERALL DIMENSIONS in mm
DIMENSIONS D'ENCOMBREMENT en mm
MASSE in mm
DIMENSIONES EXTERNAS en mm

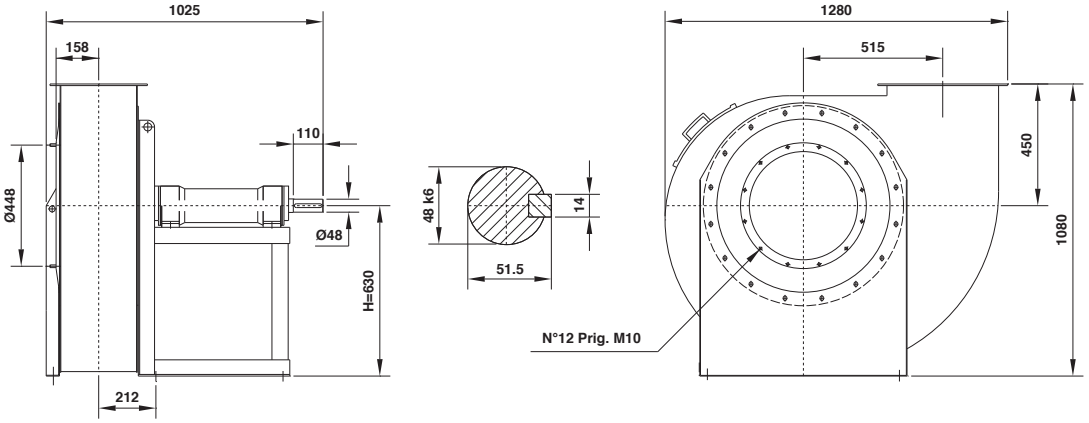

PD^2
GD^2 = 6 kgm^2

Peso
Weight
Poids
Gewicht
Peso kg 192

Supporto
Housing
Support
Lagerung
Soporte 50 AL 48
50 B 48

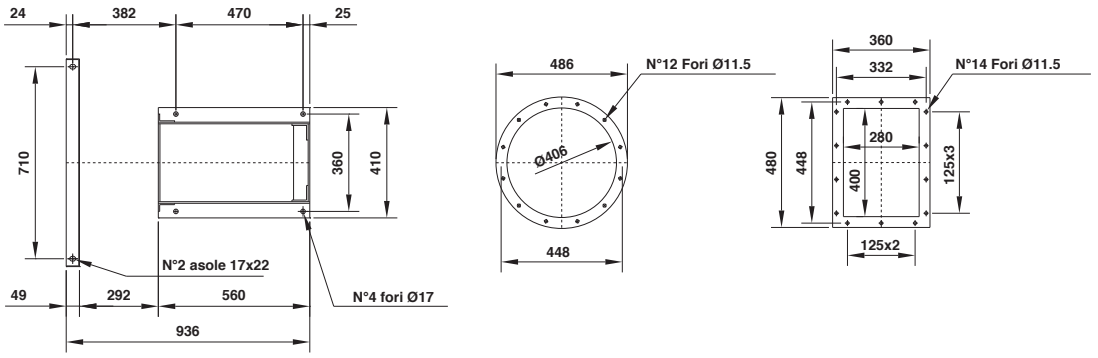

Il ventilatore è orientabile
The fan is revolvable
Le ventilateur est orientable
Ventilatorgehäuse ist drehbar
El ventilador es orientable

Orientamenti norme UNI ISO 13349 (viste lato trasmissione)
UNI ISO 13349 rules orientations (transmission side)
Orientations normes UNI ISO 13349 (vues coté transmission)
Gehäusestellungen nach UNI ISO 13349 Norm von der Antriebsseite aus gesehen
Orientaciónes normas UNI ISO 13349 (vistas desde el lado de transmisión)

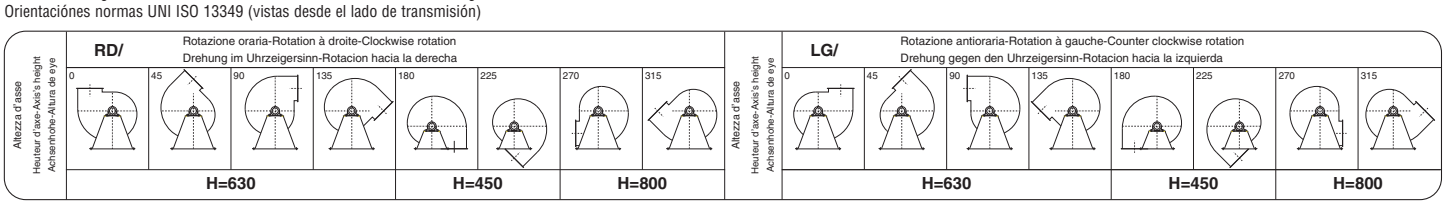

TTRc 711

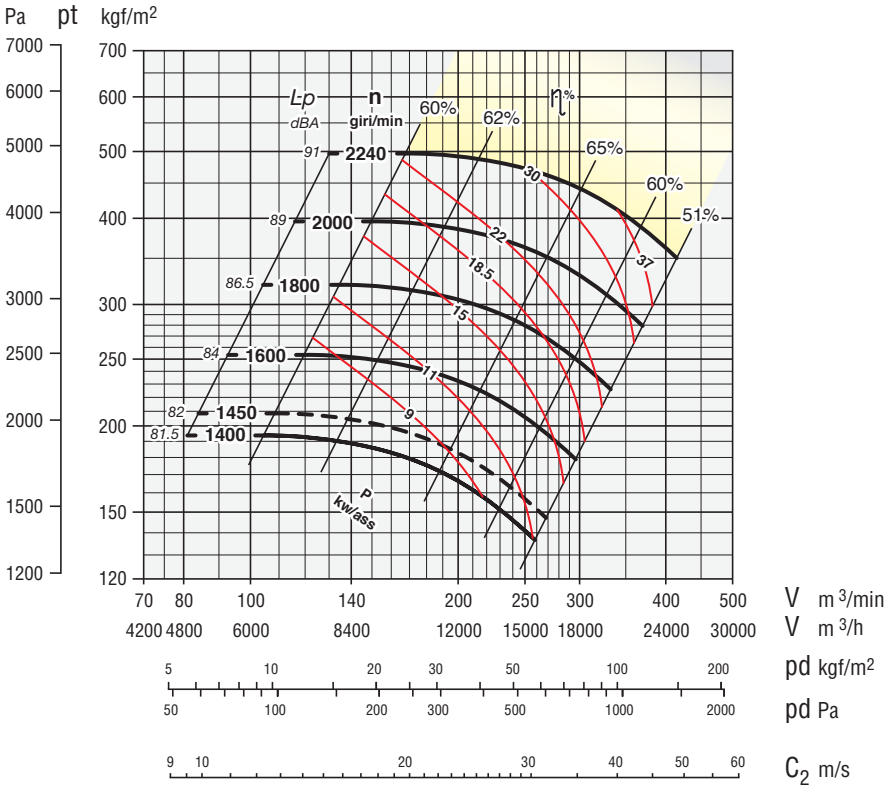

Secondo norme UNI EN ISO 5801:2009
(UNI 10531:1995)
According to the UNI EN ISO 5801:2009
(UNI 10531:1995)
Selon normes UNI EN ISO 5801:2009
(UNI 10531:1995)
Rohrleitung nach UNI EN ISO 5801:2009
(UNI 10531:1995)
Segun normas UNI EN ISO 5801:2009
(UNI 10531:1995)

ZONA IN GIALLO - Consultare ufficio tecnico
YELLOW ZONE - Consult technical office
ZONE EN JAUNE - Consulter le bureau technique
GELBE ZONE - Planungsbüro konsultieren
ZONA AMARILLA - Consultar la oficina técnica

Giri massimi ammissibili:
Maximum admissible rounds:
Tours maxima admissibles:
Höchste zulässige Drehzahl:
Revoluciones máximas admisible:
<90°C = 2240 giri/min.
90÷200°C = 1900 giri/min.

Tolleranza sulla rumorosità + 3 dBA
Noise level tolerance + 3 dBA
Tolérance sur niveau sonore + 3 dBA
Toleranz Schallpegel + 3 dBA
Tolerancia sobre la intensidad acústica + 3 dBA

kw assorbiti ventilatore tolleranza ± 3%
kw consumed fan tolerance ± 3%
Tolérance sur Pabs kw ± 3%
Toleranz der Wellenleistung ±3 %
kw absorbidos ventilador tolerancia ± 3%

DIMENSIONI D'INGOMBRO in mm
OVERALL DIMENSIONS in mm
DIMENSIONS D'ENCOMBREMENT en mm
MASSE in mm
DIMENSIONES EXTERNAS en mm

(…) Ventilatore con ventolina di raffreddamento
Fan with cooling fan
Ventilateur avec helice de refroidissement
Ventilator mit kleinem kühlflügel
Ventilador con hélice de refrigeración

PD^2
GD^2 = 11 kgm²

Peso
Weight
Poids kg 308
Gewicht
Peso

Supporto
Housing
Support 50 AR 48
Lagerung 50 BR 48
Soporte

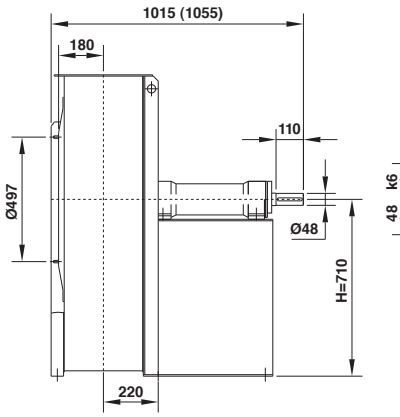

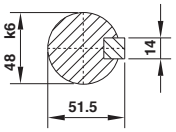

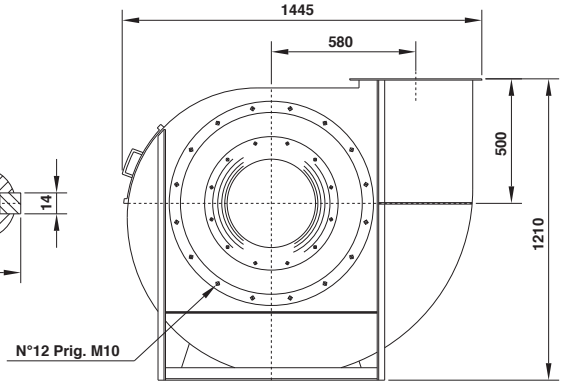

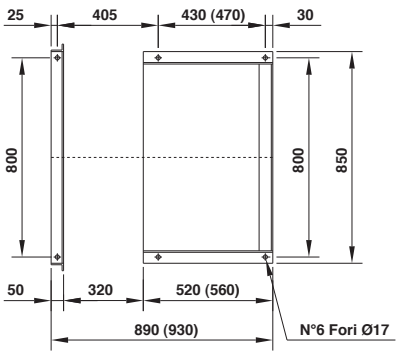

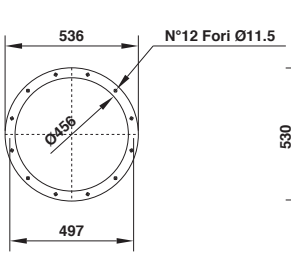

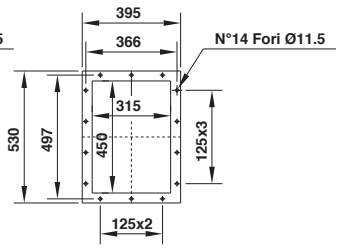

Il ventilatore non è orientabile
The fan is not revolvable
Le ventilateur n'est pas orientable
Ventilatorgehäuse ist nicht drehbar
El ventilador no es orientable

Orientamenti norme UNI ISO 13349 (viste lato trasmissione)
UNI ISO 13349 rules orientations (transmission side)
Orientations normes UNI ISO 13349 (vues coté transmission)
Gehäusestellungen nach UNI ISO 13349 Norm von der Antriebsseite aus gesehen
Orientaciónes normas UNI ISO 13349 (vistas desde el lado de transmisión)

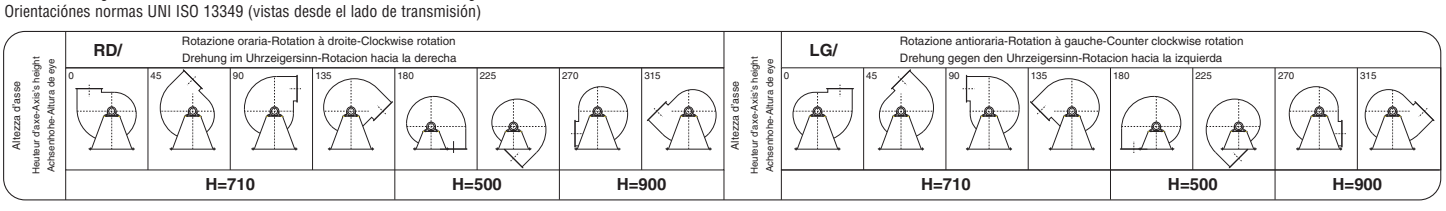

TTRc 801

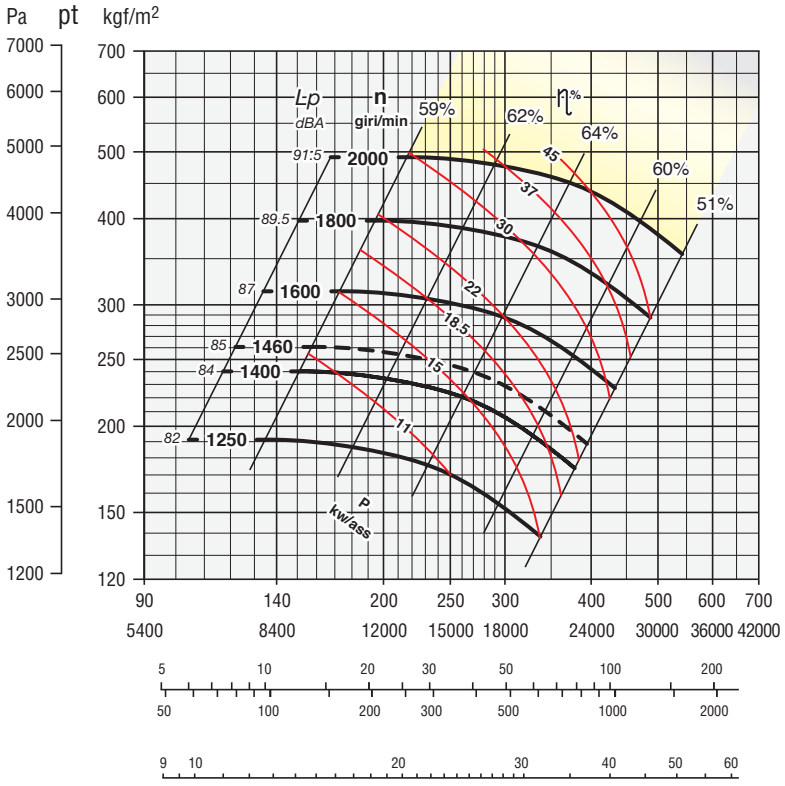

Secondo norme UNI EN ISO 5801:2009
(UNI 10531:1995)
According to the UNI EN ISO 5801:2009
(UNI 10531:1995)
Selon normes UNI EN ISO 5801:2009
(UNI 10531:1995)
Rohrleitung nach UNI EN ISO 5801:2009
(UNI 10531:1995)
Segun normas UNI EN ISO 5801:2009
(UNI 10531:1995)

ZONA IN GIALLO - Consultare ufficio tecnico
YELLOW ZONE - Consult technical office
ZONE EN JAUNE - Consulter le bureau technique
GELBE ZONE - Planungsbüro konsultieren
ZONA AMARILLA - Consultar la oficina técnica

Giri massimi ammissibili:
Maximum admissible rounds:
Tours maxima admissibles:
Höchste zulässige Drehzahl:
Revoluciones máximas admisible:
<90°C = 2000 giri/min.
90÷200°C = 1700 giri/min.

Tolleranza sulla rumorosità + 3 dBA
Noise level tolerance + 3 dBA
Tolérance sur niveau sonore + 3 dBA
Toleranz Schallpegel + 3 dBA
Tolerancia sobre la intensidad acústica + 3 dBA

kw assorbiti ventilatore tolleranza ± 3%
kw consumed fan tolerance ± 3%
Tolérance sur Pabs kw ± 3%
Toleranz der Wellenleistung ±3 %
kw absorbidos ventilador tolerancia ± 3%

DIMENSIONI D'INGOMBRO in mm
OVERALL DIMENSIONS in mm
DIMENSIONS D'ENCOMBREMENT en mm
MASSE in mm
DIMENSIONES EXTERNAS en mm

(…) Ventilatore con ventolina di raffreddamento
Fan with cooling fan
Ventilateur avec helice de refroidissement
Ventilator mit kleinem kühlflügel
Ventilador con hélice de refrigeración

PD^2
GD^2 = 20 kgm^2

Peso
Weight
Poids kg 365
Gewicht
Peso

Supporto
Housing
Support 55 AR 48
Lagerung 55 BR 48
Soporte

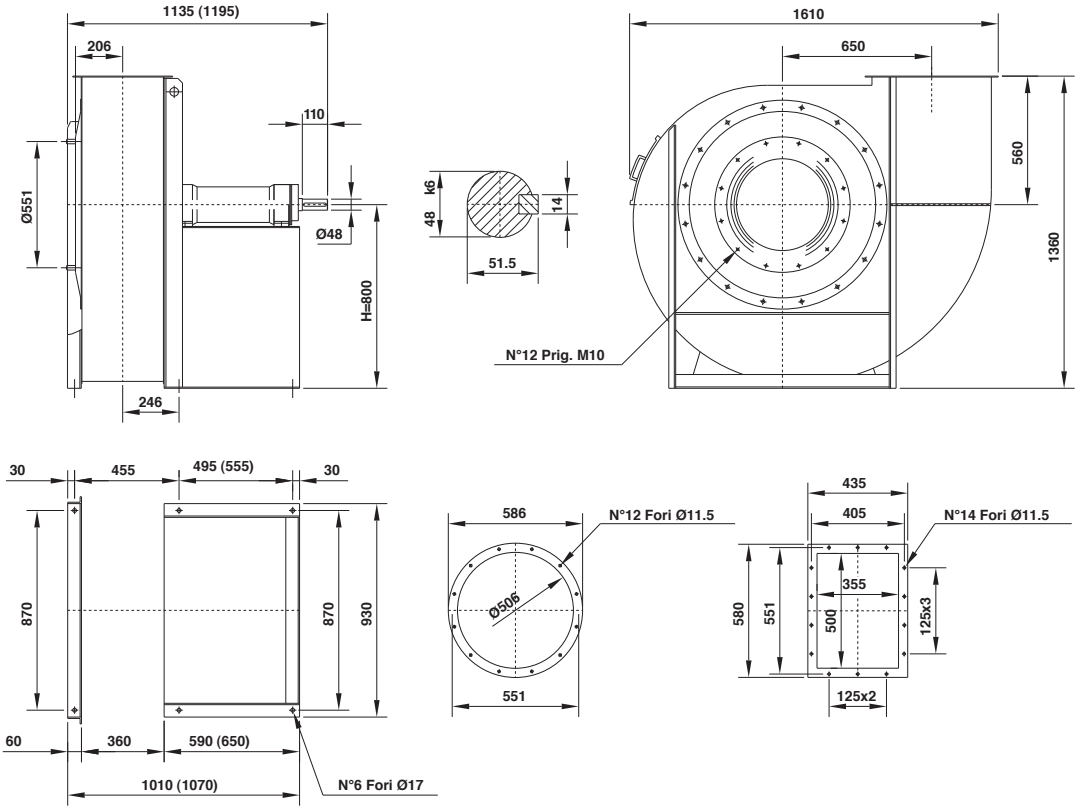

Il ventilatore non è orientabile
The fan is not revolvable
Le ventilateur n'est pas orientable
Ventilatorgehäuse ist nicht drehbar
El ventilador no es orientable

Orientamenti norme UNI ISO 13349 (viste lato trasmissione)
UNI ISO 13349 rules orientations (transmission side)
Orientations normes UNI ISO 13349 (vues coté transmission)
Gehäusestellungen nach UNI ISO 13349 Norm von der Antriebsseite aus gesehen
Orientaciónes normas UNI ISO 13349 (vistas desde el lado de transmisión)

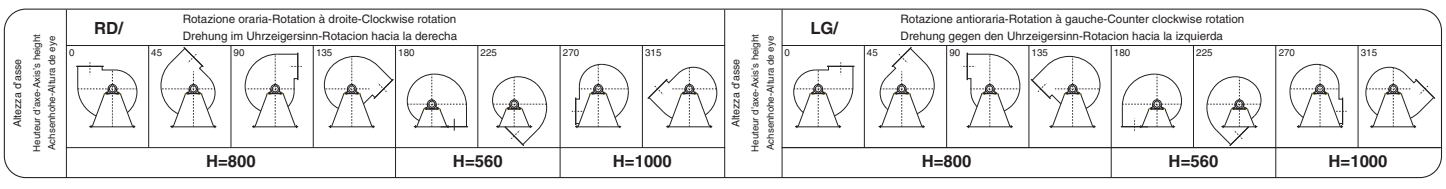

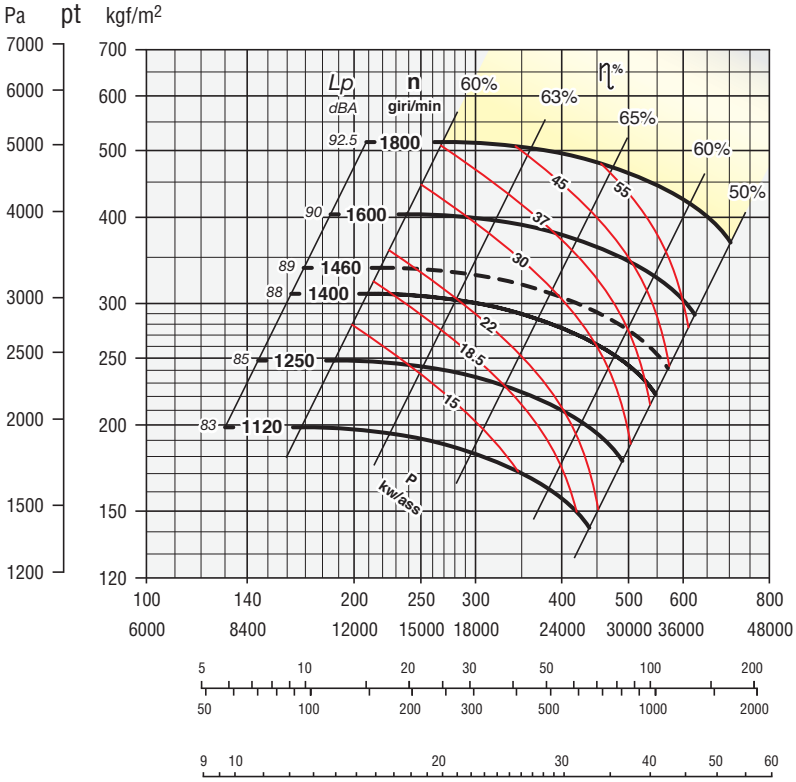

Secondo norme UNI EN ISO 5801:2009
(UNI 10531:1995)
According to the UNI EN ISO 5801:2009
(UNI 10531:1995)
Selon normes UNI EN ISO 5801:2009
(UNI 10531:1995)
Rohrleitung nach UNI EN ISO 5801:2009
(UNI 10531:1995)
Segun normas UNI EN ISO 5801:2009
(UNI 10531:1995)

ZONA IN GIALLO - Consultare ufficio tecnico
YELLOW ZONE - Consult technical office
ZONE EN JAUNE - Consulter le bureau technique
GELBE ZONE - Planungsbüro konsultieren
ZONA AMARILLA - Consultar la oficina técnica

Giri massimi ammissibili:
Maximum admissible rounds:
Tours maxima admissibles:
Höchste zulässige Drehzahl:
Revoluciones máximas admisible:
<90°C = 1800 giri/min.
90÷200°C = 1460 giri/min.

Tolleranza sulla rumorosità + 3 dBA
Noise level tolerance + 3 dBA
Tolérance sur niveau sonore + 3 dBA
Toleranz Schallpegel + 3 dBA
Tolerancia sobre la intensidad acústica + 3 dBA

kw assorbiti ventilatore tolleranza ± 3%
kw consumed fan tolerance ± 3%
Tolérance sur Pabs kw ± 3%
Toleranz der Wellenleistung ±3 %
kw absorbidos ventilador tolerancia ± 3%

DIMENSIONI D'INGOMBRO in mm
OVERALL DIMENSIONS in mm
DIMENSIONS D'ENCOMBREMENT en mm
MASSE in mm
DIMENSIONES EXTERNAS en mm

(…) Ventilatore con ventolina di raffreddamento
Fan with cooling fan
Ventilateur avec helice de refroidissement
Ventilator mit kleinem kühlflügel
Ventilador con hélice de refrigeración

PD^2
GD^2 = 29 kgm²

Peso
Weight
Poids kg 433
Gewicht
Peso

Supporto
Housing
Support 60 AR 55
Lagerung 60 BR 55
Soporte

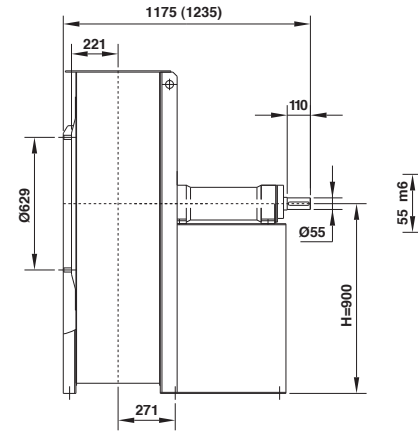

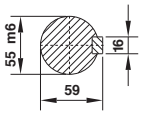

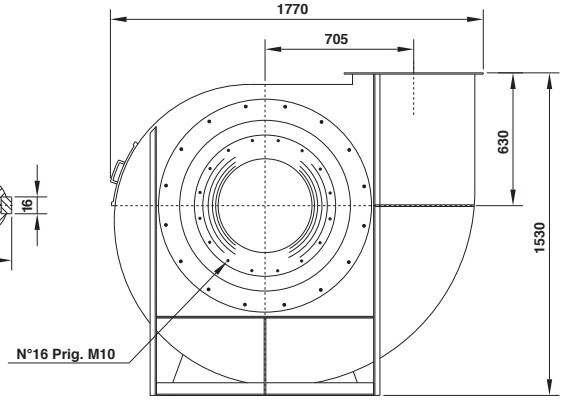

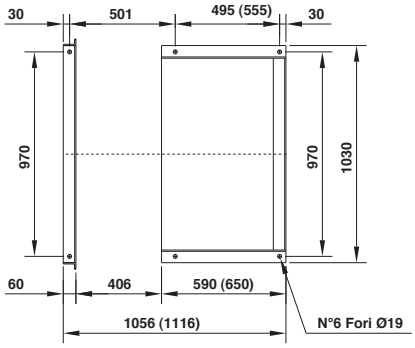

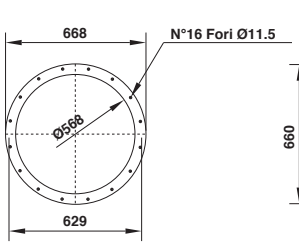

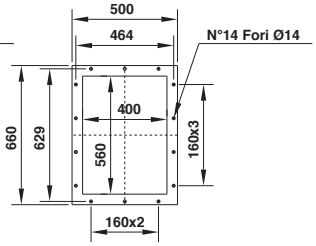

Il ventilatore non è orientabile
The fan is not revolvable
Le ventilateur n'est pas orientable
Ventilatorgehäuse ist nicht drehbar
El ventilador no es orientable

Orientamenti norme UNI ISO 13349 (viste lato trasmissione)
UNI ISO 13349 rules orientations (transmission side)
Orientations normes UNI ISO 13349 (vues coté transmission)
Gehäusestellungen nach UNI ISO 13349 Norm von der Antriebsseite aus gesehen
Orientaciónes normas UNI ISO 13349 (vistas desde el lado de transmisión)

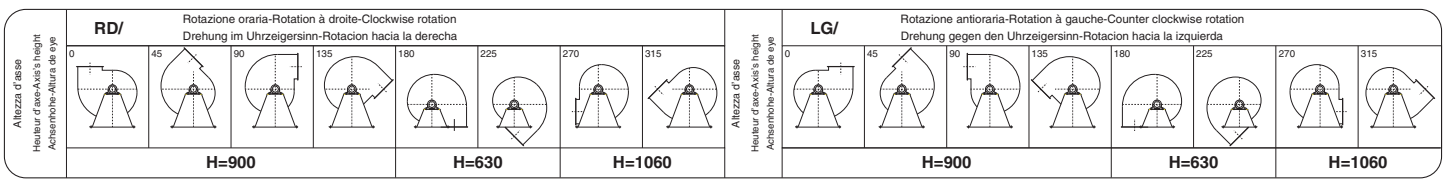

TTRc 1001

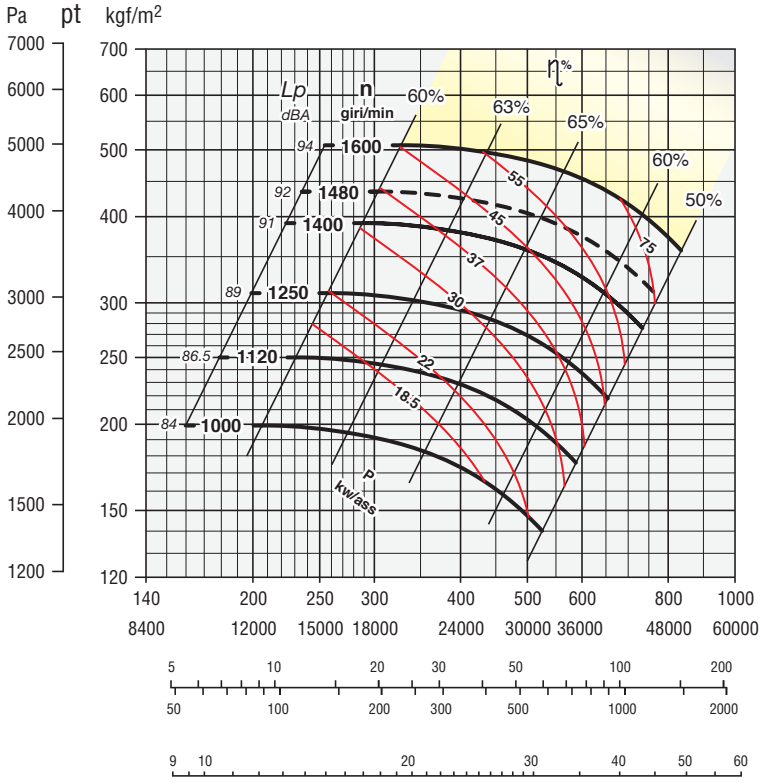

Secondo norme UNI EN ISO 5801:2009
(UNI 10531:1995)
According to the UNI EN ISO 5801:2009
(UNI 10531:1995)
Selon normes UNI EN ISO 5801:2009
(UNI 10531:1995)
Rohrleitung nach UNI EN ISO 5801:2009
(UNI 10531:1995)
Segun normas UNI EN ISO 5801:2009
(UNI 10531:1995)

ZONA IN GIALLO - Consultare ufficio tecnico
YELLOW ZONE - Consult technical office
ZONE EN JAUNE - Consulter le bureau technique
GELBE ZONE - Planungsbüro konsultieren
ZONA AMARILLA - Consultar la oficina técnica

Giri massimi ammissibili:
Maximum admissible rounds:
Tours maxima admissibles:
Höchste zulässige Drehzahl:
Revoluciones máximas admisible:
<90°C = 1600 giri/min.
90÷200°C = 1350 giri/min.

Tolleranza sulla rumorosità + 3 dBA
Noise level tolerance + 3 dBA
Tolérance sur niveau sonore + 3 dBA
Toleranz Schallpegel + 3 dBA
Tolerancia sobre la intensidad acústica + 3 dBA

kw assorbiti ventilatore tolleranza ± 3%
kw consumed fan tolerance ± 3%
Tolérance sur Pabs kw ± 3%
Toleranz der Wellenleistung ±3 %
kw absorbidos ventilador tolerancia ± 3%

DIMENSIONI D'INGOMBRO in mm
OVERALL DIMENSIONS in mm
DIMENSIONS D'ENCOMBREMENT en mm
MASSE in mm
DIMENSIONES EXTERNAS en mm

PD^2
GD^2 = 55 kgm²

Peso
Weight
Poids kg 582
Gewicht
Peso

Supporto
Housing
Support SNL 516
Lagerung
Soporte

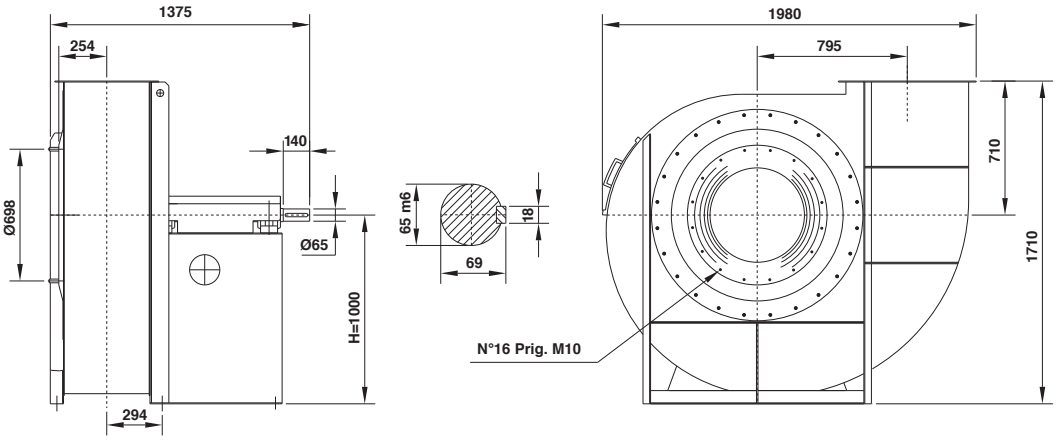

Il ventilatore non è orientabile
The fan is not revolvable
Le ventilateur n'est pas orientable
Ventilatorgehäuse ist nicht drehbar
El ventilador no es orientable

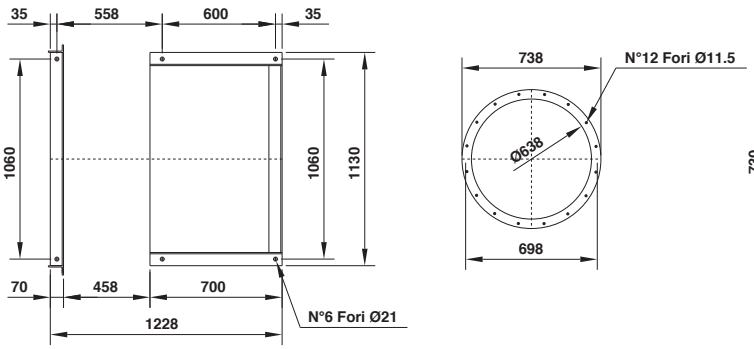

Orientamenti norme UNI ISO 13349 (viste lato trasmissione)
UNI ISO 13349 rules orientations (transmission side)
Orientations normes UNI ISO 13349 (vues coté transmission)
Gehäusestellungen nach UNI ISO 13349 Norm von der Antriebsseite aus gesehen
Orientaciónes normas UNI ISO 13349 (vistas desde el lado de transmisión)

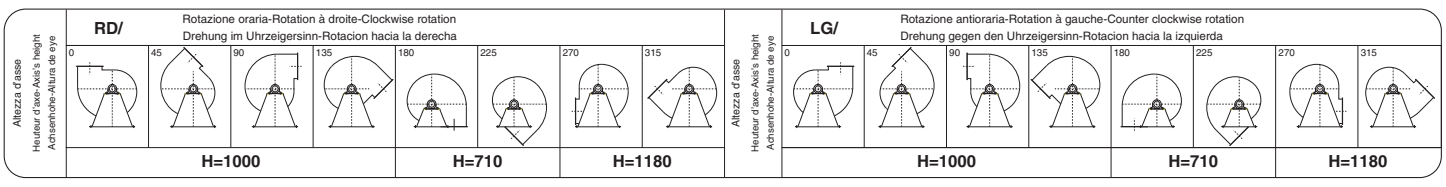

TTRc 1121

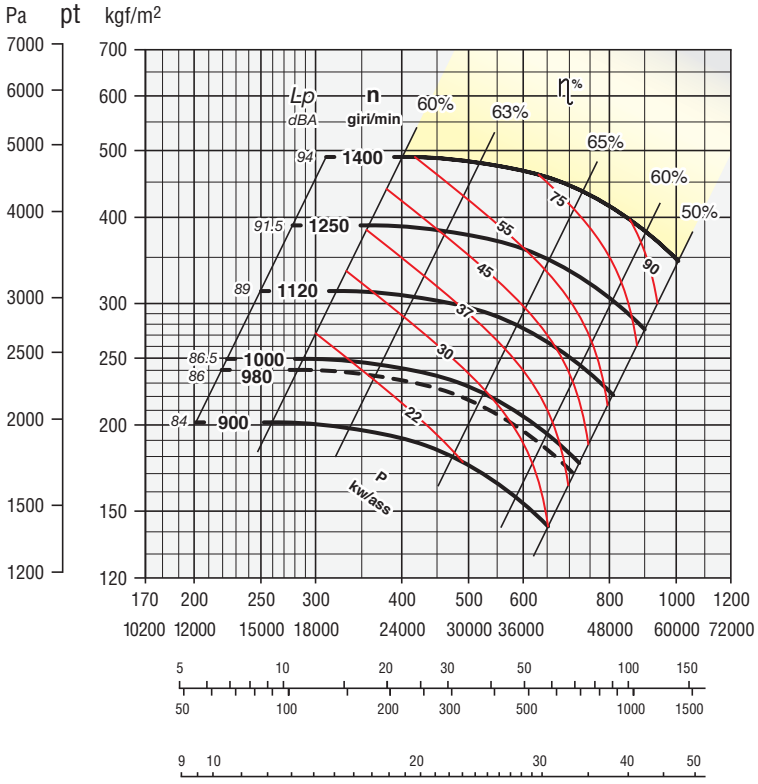

Secondo norme UNI EN ISO 5801:2009
(UNI 10531:1995)
According to the UNI EN ISO 5801:2009
(UNI 10531:1995)
Selon normes UNI EN ISO 5801:2009
(UNI 10531:1995)
Rohrleitung nach UNI EN ISO 5801:2009
(UNI 10531:1995)
Segun normas UNI EN ISO 5801:2009
(UNI 10531:1995)

ZONA IN GIALLO - Consultare ufficio tecnico
YELLOW ZONE - Consult technical office
ZONE EN JAUNE - Consulter le bureau technique
GELBE ZONE - Planungsbüro konsultieren
ZONA AMARILLA - Consultar la oficina técnica

Giri massimi ammissibili:
Maximum admissible rounds:
Tours maxima admissibles:
Höchste zulässige Drehzahl:
Revoluciones máximas admisible:
<90°C = 1400 giri/min.
90÷200°C = 1180 giri/min.

Tolleranza sulla rumorosità + 3 dBA
Noise level tolerance + 3 dBA
Tolérance sur niveau sonore + 3 dBA
Toleranz Schallpegel + 3 dBA
Tolerancia sobre la intensidad acústica + 3 dBA

kw assorbiti ventilatore tolleranza ± 3%
kw consumed fan tolerance ± 3%
Tolérance sur Pabs kw ± 3%
Toleranz der Wellenleistung ±3 %
kw absorbidos ventilador tolerancia ± 3%

DIMENSIONI D'INGOMBRO in mm
OVERALL DIMENSIONS in mm
DIMENSIONS D'ENCOMBREMENT en mm
MASSE in mm
DIMENSIONES EXTERNAS en mm

PD^2
GD^2 = 85 kgm²

Peso
Weight
Poids kg 870
Gewicht
Peso

Supporto
Housing
Support SNL 517
Lagerung
Soporte

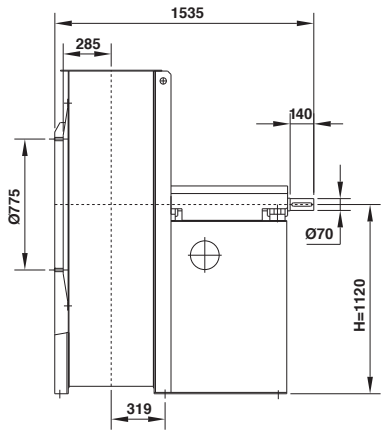

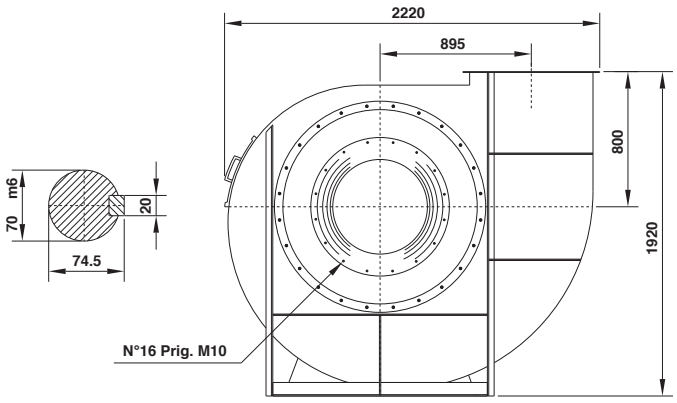

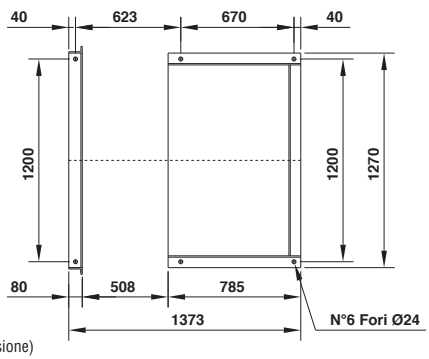

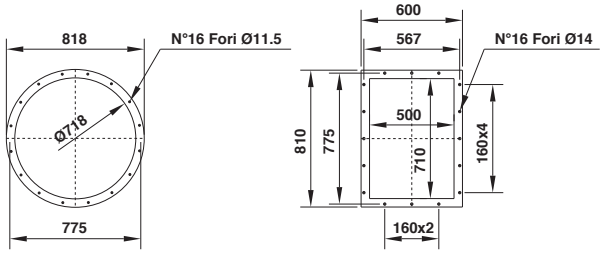

Il ventilatore non è orientabile
The fan is not revolvable
Le ventilateur n'est pas orientable
Ventilatorgehäuse ist nicht drehbar
El ventilador no es orientable

Orientamenti norme UNI ISO 13349 (viste lato trasmissione)
UNI ISO 13349 rules orientations (transmission side)
Orientations normes UNI ISO 13349 (vues coté transmission)
Gehäusestellungen nach UNI ISO 13349 Norm von der Antriebsseite aus gesehen
Orientaciónes normas UNI ISO 13349 (vistas desde el lado de transmisión)

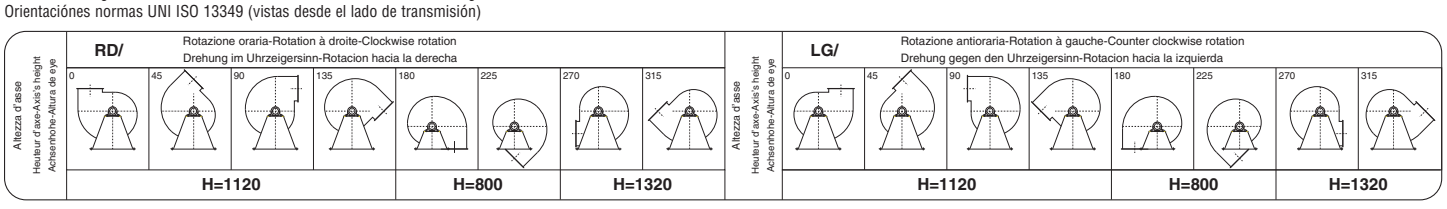

TTRc 1251

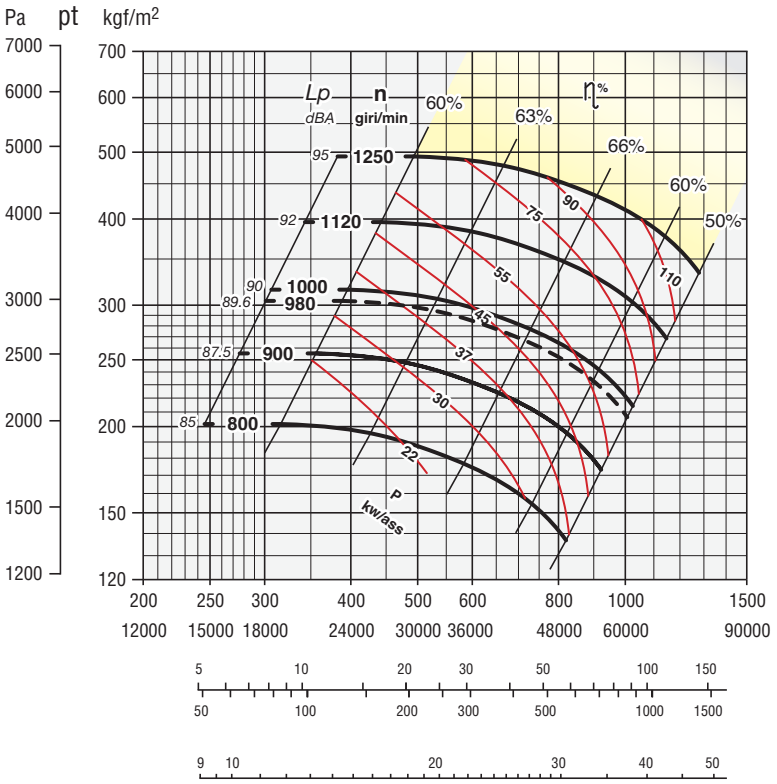

Secondo norme UNI EN ISO 5801:2009
(UNI 10531:1995)
According to the UNI EN ISO 5801:2009
(UNI 10531:1995)
Selon normes UNI EN ISO 5801:2009
(UNI 10531:1995)
Rohrleitung nach UNI EN ISO 5801:2009
(UNI 10531:1995)
Segun normas UNI EN ISO 5801:2009
(UNI 10531:1995)

ZONA IN GIALLO - Consultare ufficio tecnico
YELLOW ZONE - Consult technical office
ZONE EN JAUNE - Consulter le bureau technique
GELBE ZONE - Planungsbüro konsultieren
ZONA AMARILLA - Consultar la oficina técnica

Giri massimi ammissibili:
Maximum admissible rounds:
Tours maxima admissibles:
Höchste zulässige Drehzahl:
Revoluciones máximas admisible:
<90°C = 1250 giri/min.
90÷200°C = 1050 giri/min.

Tolleranza sulla rumorosità + 3 dBA
Noise level tolerance + 3 dBA
Tolérance sur niveau sonore + 3 dBA
Toleranz Schallpegel + 3 dBA
Tolerancia sobre la intensidad acústica + 3 dBA

kw assorbiti ventilatore tolleranza ± 3%
kw consumed fan tolerance ± 3%
Tolérance sur Pabs kw ± 3%
Toleranz der Wellenleistung ±3 %
kw absorbidos ventilador tolerancia ± 3%

DIMENSIONI D'INGOMBRO in mm
OVERALL DIMENSIONS in mm
DIMENSIONS D'ENCOMBREMENT en mm
MASSE in mm
DIMENSIONES EXTERNAS en mm

PD^2
GD^2 = 128 kgm²

Peso
Weight
Poids kg 1085
Gewicht
Peso

Supporto
Housing
Support SNL 518
Lagerung
Soporte

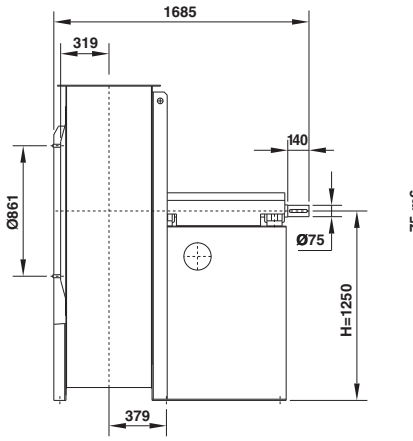

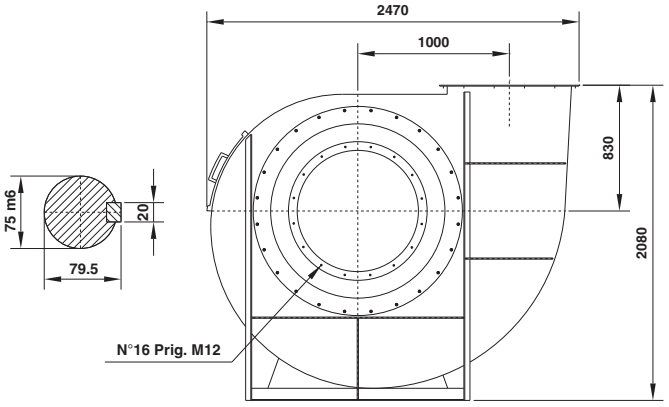

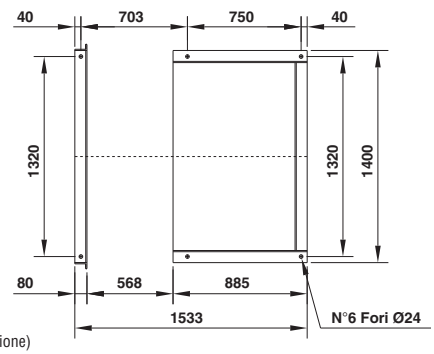

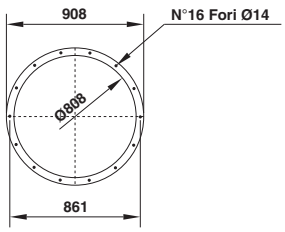

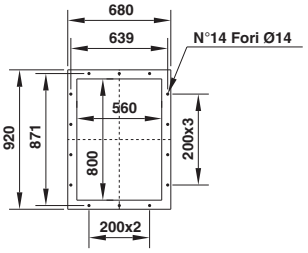

Il ventilatore non è orientabile
The fan is not revolvable
Le ventilateur n'est pas orientable
Ventilatorgehäuse ist nicht drehbar
El ventilador no es orientable

Orientamenti norme UNI ISO 13349 (viste lato trasmissione)
UNI ISO 13349 rules orientations (transmission side)
Orientations normes UNI ISO 13349 (vues coté transmission)
Gehäusestellungen nach UNI ISO 13349 Norm von der Antriebsseite aus gesehen
Orientaciónes normas UNI ISO 13349 (vistas desde el lado de transmisión)

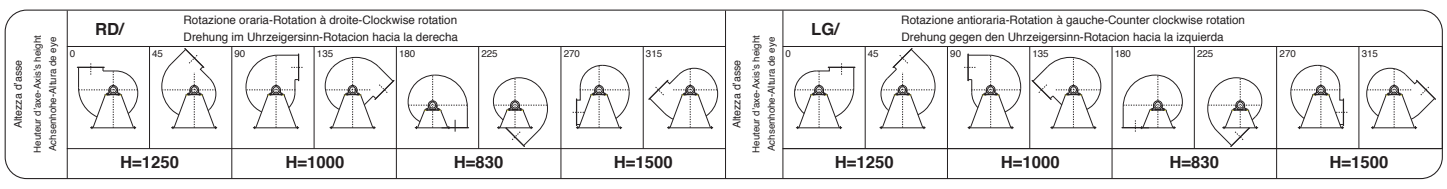

TTRc 1401

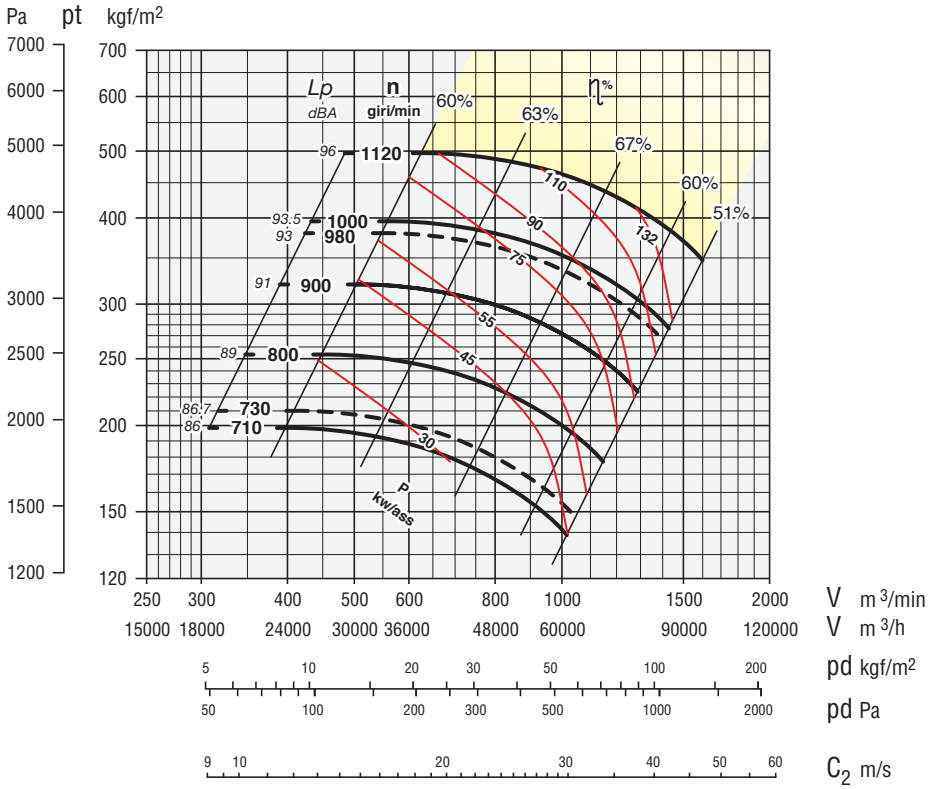

Secondo norme UNI EN ISO 5801:2009
(UNI 10531:1995)
According to the UNI EN ISO 5801:2009
(UNI 10531:1995)
Selon normes UNI EN ISO 5801:2009
(UNI 10531:1995)
Rohrleitung nach UNI EN ISO 5801:2009
(UNI 10531:1995)
Segun normas UNI EN ISO 5801:2009
(UNI 10531:1995)

ZONA IN GIALLO - Consultare ufficio tecnico
YELLOW ZONE - Consult technical office
ZONE EN JAUNE - Consulter le bureau technique
GELBE ZONE - Planungsbüro konsultieren
ZONA AMARILLA - Consultar la oficina técnica

Giri massimi ammissibili:
Maximum admissible rounds:
Tours maxima admissibles:
Höchste zulässige Drehzahl:
Revoluciones máximas admisible:
<90°C = 1120 giri/min.
90÷200°C = 930 giri/min.

Tolleranza sulla rumorosità + 3 dBA
Noise level tolerance + 3 dBA
Tolérance sur niveau sonore + 3 dBA
Toleranz Schallpegel + 3 dBA
Tolerancia sobre la intensidad acústica + 3 dBA

kw assorbiti ventilatore tolleranza ± 3%
kw consumed fan tolerance ± 3%
Tolérance sur Pabs kw ± 3%
Toleranz der Wellenleistung ±3 %
kw absorbidos ventilador tolerancia ± 3%

DIMENSIONI D'INGOMBRO in mm
OVERALL DIMENSIONS in mm
DIMENSIONS D'ENCOMBREMENT en mm
MASSE in mm
DIMENSIONES EXTERNAS en mm

PD^2
GD^2 = 260 kgm²

Peso
Weight
Poids kg 1438
Gewicht
Peso

Supporto
Housing
Support SNL 520
Lagerung
Soporte

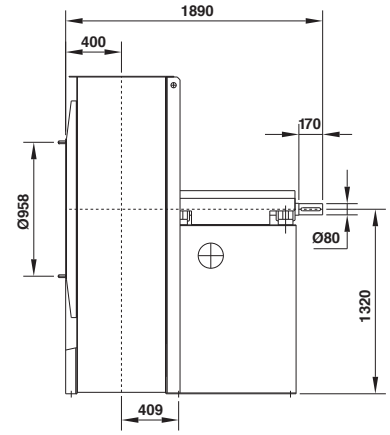

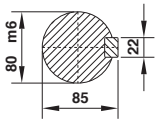

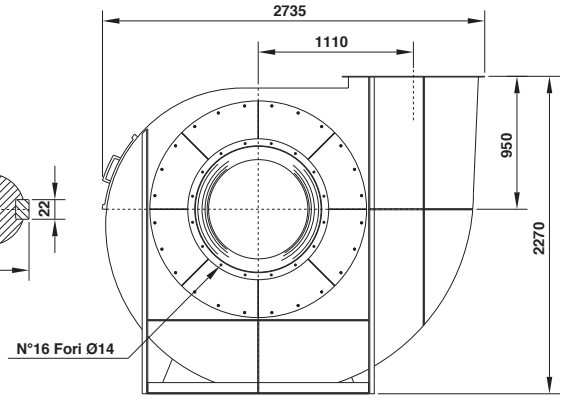

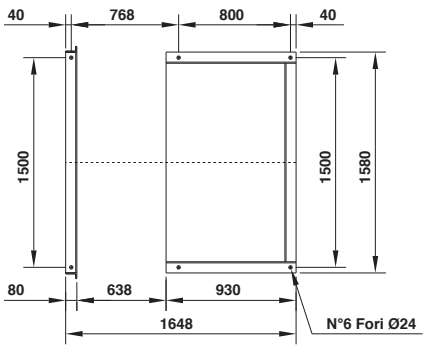

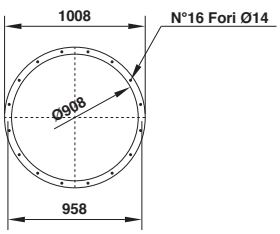

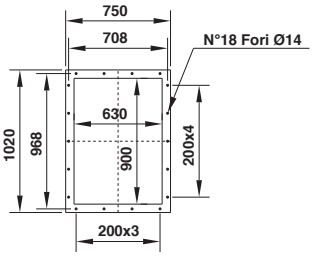

Il ventilatore non è orientabile
The fan is not revolvable
Le ventilateur n'est pas orientable
Ventilatorgehäuse ist nicht drehbar
El ventilador no es orientable

Orientamenti norme UNI ISO 13349 (viste lato trasmissione)
UNI ISO 13349 rules orientations (transmission side)
Orientations normes UNI ISO 13349 (vues coté transmission)
Gehäusestellungen nach UNI ISO 13349 Norm von der Antriebsseite aus gesehen
Orientaciónes normas UNI ISO 13349 (vistas desde el lado de transmisión)

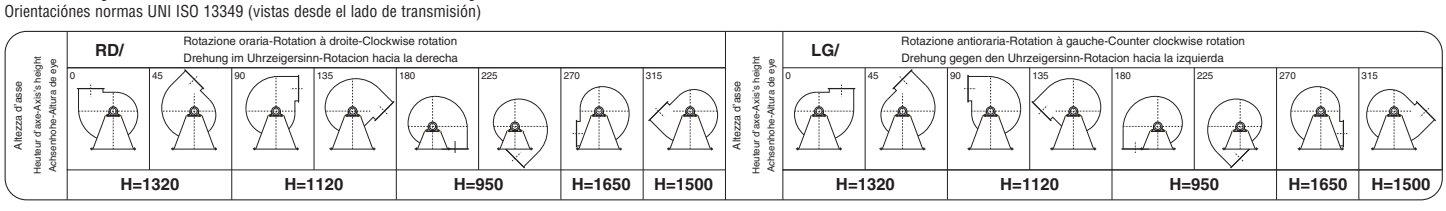

TTRc 1601

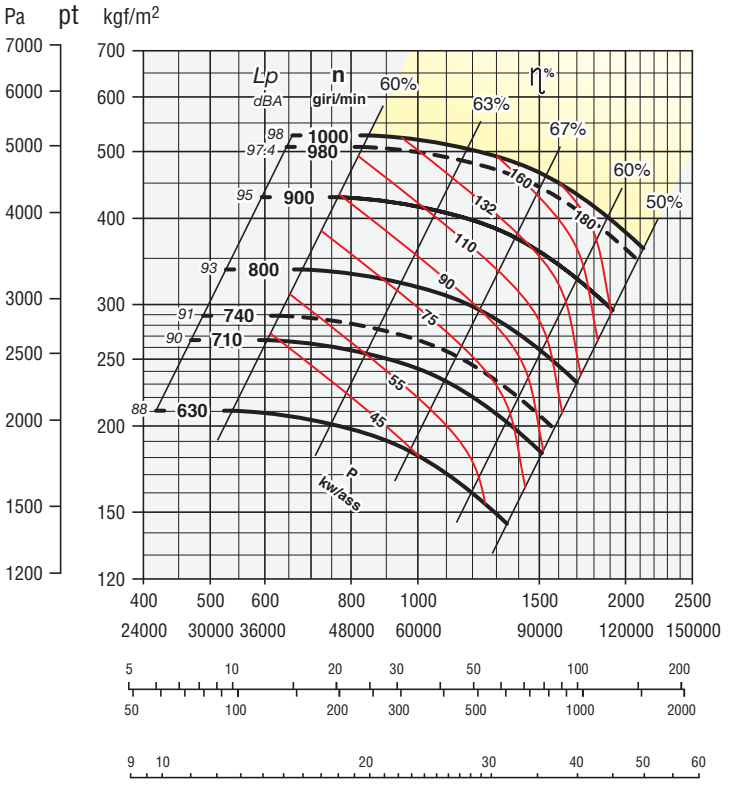

Secondo norme UNI EN ISO 5801:2009
(UNI 10531:1995)
According to the UNI EN ISO 5801:2009
(UNI 10531:1995)
Selon normes UNI EN ISO 5801:2009
(UNI 10531:1995)
Rohrleitung nach UNI EN ISO 5801:2009
(UNI 10531:1995)
Segun normas UNI EN ISO 5801:2009
(UNI 10531:1995)

ZONA IN GIALLO - Consultare ufficio tecnico
YELLOW ZONE - Consult technical office
ZONE EN JAUNE - Consulter le bureau technique
GELBE ZONE - Planungsbüro konsultieren
ZONA AMARILLA - Consultar la oficina técnica

Giri massimi ammissibili:
Maximum admissible rounds:
Tours maxima admissibles:
Höchste zulässige Drehzahl:
Revoluciones máximas admisible:
<90°C = 1000 giri/min.
90÷200°C = 800 giri/min.

Tolleranza sulla rumorosità + 3 dBA
Noise level tolerance + 3 dBA
Tolérance sur niveau sonore + 3 dBA
Toleranz Schallpegel + 3 dBA
Tolerancia sobre la intensidad acústica + 3 dBA

kw assorbiti ventilatore tolleranza ± 3%
kw consumed fan tolerance ± 3%
Tolérance sur Pabs kw ± 3%
Toleranz der Wellenleistung ±3 %
kw absorbidos ventilador tolerancia ± 3%

DIMENSIONI D'INGOMBRO in mm
OVERALL DIMENSIONS in mm
DIMENSIONS D'ENCOMBREMENT en mm
MASSE in mm
DIMENSIONES EXTERNAS en mm

PD^2
GD^2 = 425 kgm²

Peso
Weight
Poids kg 1845
Gewicht
Peso

Supporto
Housing
Support SNL 522
Lagerung
Soporte

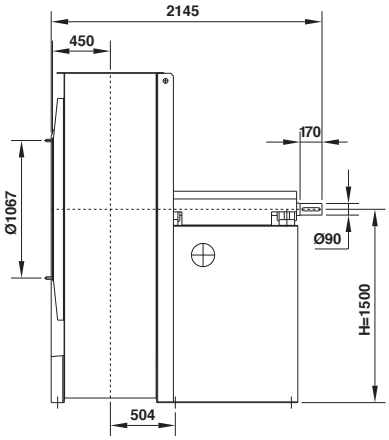

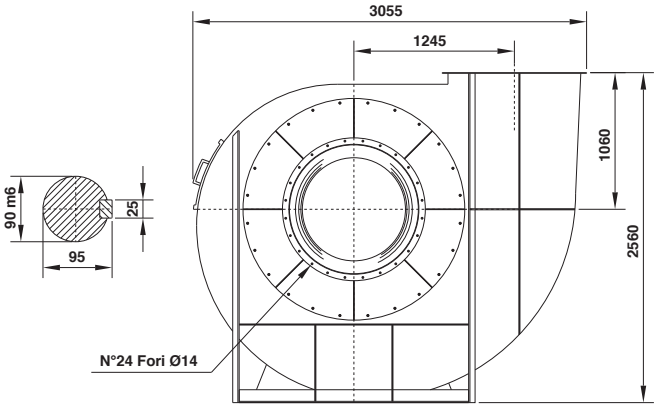

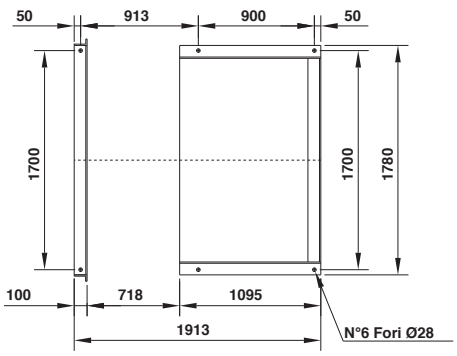

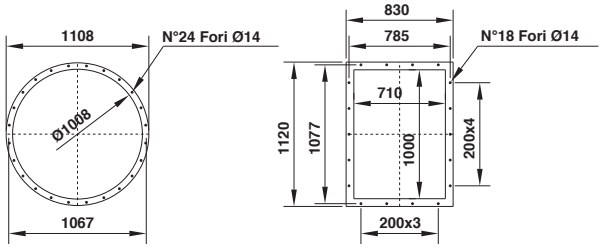

Il ventilatore non è orientabile
The fan is not revolvable
Le ventilateur n'est pas orientable
Ventilatorgehäuse ist nicht drehbar
El ventilador no es orientable

Orientamenti norme UNI ISO 13349 (viste lato trasmissione)
UNI ISO 13349 rules orientations (transmission side)
Orientations normes UNI ISO 13349 (vues coté transmission)
Gehäusestellungen nach UNI ISO 13349 Norm von der Antriebsseite aus gesehen
Orientaciónes normas UNI ISO 13349 (vistas desde el lado de transmisión)

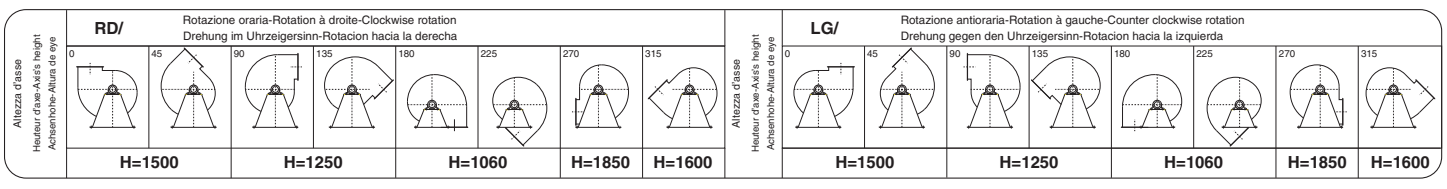

Tipo - Type - Typ - Tipo		Dati ErP									
Ventilatore Fan Ventilateur Ventilator Ventilador	Motore Motor Moteur Motor Motor	Pn kW	n. min.$^{-1}$	Rapp. Spec.	q m^3/min.	Pf kgf/m^2	Pa kW	Pe kW	ηe	ηe target 2015	N2015 = 49 TARGET N
TTRc 561	132 M4	9,2	1800	1,02	112	177	5,33	6,12	52,6	47,6	53,9
	160 M4	11	2000	1,02	124	218	7,31	8,32	53,1	48,5	53,6
	160 L4	15	2240	1,03	139	273	10,27	11,59	53,5	49,0	53,5
	180 M2	22	2500	1,03	155	341	14,27	16,01	53,8	49,3	53,6
	200 L2	30	2800	1,04	174	427	20,05	22,35	54,2	49,5	53,7
TTRc 631	160 M4	11	1600	1,02	160	170	7,08	8,06	55,0	48,4	55,6
	160 L4	15	1800	1,02	180	215	10,08	11,39	55,4	49,0	55,4
	180 L4	22	2000	1,03	199	266	13,83	15,47	56,0	49,3	55,7
	200 L4	30	2240	1,03	223	334	19,43	21,60	56,3	49,5	55,8
	200 L2	37	2500	1,04	249	416	27,02	29,99	56,4	49,8	55,6
TTRc 711	160 L4	15	1400	1,02	191	170	8,21	9,27	57,3	48,8	57,5
	160 L4	15	1450	1,02	198	183	9,12	10,30	57,3	48,9	57,4
	180 M4	18,5	1600	1,02	219	222	12,26	13,77	57,6	49,2	57,4
	200 L4	30	1800	1,03	246	281	17,45	19,39	58,2	49,4	57,8
	225 S4	37	2000	1,03	273	347	23,94	26,52	58,4	49,7	57,7
	250 M4	55	2240	1,04	306	436	33,63	36,98	58,9	49,9	57,9
TTRc 801	180 M4	18,5	1250	1,02	239	173	10,49	11,79	57,1	49,0	57,0
	180 L4	22	1400	1,02	267	217	14,74	16,49	57,3	49,3	57,0
	200 L4	30	1460	1,02	279	236	16,72	18,58	57,7	49,4	57,3
	225 S4	37	1600	1,03	305	283	22,00	24,37	57,9	49,6	57,3
	250 M4	55	1800	1,03	344	358	31,33	34,45	58,3	49,9	57,4
	280 S4	75	2000	1,04	382	442	42,97	47,05	58,5	50,1	57,4
TTRc 901	180 L4	22	1120	1,02	300	181	13,63	15,24	58,1	49,2	57,9
	200 L4	30	1250	1,02	335	225	18,95	21,06	58,5	49,5	58,0
	225 M4	45	1400	1,03	376	282	26,62	29,39	58,9	49,8	58,1
	250 M4	55	1460	1,03	392	307	30,19	33,20	59,1	49,9	58,3
	280 S4	75	1600	1,04	429	369	39,74	43,51	59,4	50,1	58,3
	280 M4	90	1800	1,05	483	467	56,58	61,82	59,5	50,3	58,2
TTRc 1001	200 L4	30	1000	1,02	367	179	16,47	18,30	58,6	49,4	58,2
	225 S4	37	1120	1,02	411	225	23,14	25,63	58,8	49,7	58,1
	250 M4	55	1250	1,03	458	280	32,17	35,37	59,2	49,9	58,3
	280 S4	75	1400	1,03	514	351	45,19	49,48	59,5	50,2	58,3
	280 M4	90	1480	1,04	543	392	53,39	58,33	59,6	50,3	58,3
	315 S4	110	1600	1,04	587	459	67,46	73,55	59,7	50,5	58,2
TTRc 1121	250 M6	37	900	1,02	485	178	21,59	24,07	58,4	49,6	57,8
	225 M4	45	980	1,02	528	211	27,88	30,78	59,0	49,8	58,2
	225 M4	45	1000	1,02	539	219	29,62	32,70	59,0	49,8	58,2
	280 S4	75	1120	1,03	604	275	41,61	45,56	59,5	50,1	58,4
	280 M4	90	1250	1,03	674	343	57,85	63,20	59,6	50,4	58,3
	315 M4	132	1400	1,04	755	430	81,27	88,43	59,9	50,6	58,3
TTRc 1251	280 S6	45	800	1,02	581	176	25,23	28,01	59,7	49,7	58,9
	280 M6	55	900	1,02	654	223	35,93	39,72	59,9	50,0	58,9
	280 S4	75	980	1,03	712	264	46,39	50,79	60,5	50,2	59,3
	280 S4	75	1000	1,03	727	275	49,29	53,97	60,5	50,2	59,3
	315 S4	110	1120	1,03	814	345	69,24	75,50	60,7	50,5	59,3
	315 L4	160	1250	1,04	908	430	96,26	104,52	61,0	50,8	59,2
TTRc 1401	280 M6	55	710	1,02	735	174	31,26	34,55	60,5	49,9	59,6
	280 M6	55	730	1,02	756	184	33,98	37,56	60,5	50,0	59,5
	315 S6	75	800	1,02	828	221	44,72	49,17	60,8	50,2	59,6
	315 L6	110	900	1,03	932	280	63,67	69,64	61,1	50,4	59,7
	315 M4	132	980	1,03	1015	332	82,20	89,44	61,4	50,6	59,8
	315 L4	160	1000	1,03	1036	345	87,34	94,83	61,5	50,7	59,9
	315 L4	200	1120	1,04	1160	433	122,70	132,95	61,7	50,9	59,7
TTRc 1601	315 S6	75	630	1,02	970	183	43,57	47,91	60,4	50,1	59,3
	315 L6	110	710	1,02	1093	232	62,37	68,22	60,7	50,4	59,3
	315 L6	110	740	1,02	1139	252	70,62	77,24	60,7	50,5	59,2
	315 L6	160	800	1,03	1231	295	89,22	97,08	61,0	50,7	59,3
	355 M6	200	900	1,04	1385	373	127,04	137,94	61,2	51,0	59,2
	355 M4	250	980	1,04	1509	442	164,02	177,71	61,3	51,2	59,1
	355 L4	315	1000	1,04	1539	461	174,27	188,82	61,3	51,2	59,1

Legenda dati ErP - Legend data ErP - Données légende ErP - Eckdaten ErP - ErP Datos leyenda

Pn: Potenza nominale motore
n: Velocità di rotazione
Rapp. Spec.: Rapporto specifico
q: Portata volumetrica al punto di massimo rendimento
Pf: Pressione totale del ventilatore al punto di massimo rendimento
Pa: Potenza assorbita dal ventilatore al punto di massimo rendimento
Pe: Potenza elettrica in ingresso nel punto di massimo rendimento del ventilatore
ηe: Efficienza complessiva
ηe target 2015: Efficienza energetica obbiettivo 2015
N: Grado di efficienza del ventilatore calcolato

Pn: Nominal motor power
n: Rotational speed
Rapp. Spec.: Specific ratio
q: Flow rate of the fan to the point of maximum efficiency
Pf: Fan total pressure at the point of maximum efficiency
Pa: Power absorbed by the fan at the point of maximum efficiency
Pe: Electrical power input at the point of maximum efficiency of the fan
ηe: Overall efficiency
ηe target 2015: Target energy efficiency 2015
N: Efficiency grade of the fan calculated

Pn: Puissance nominale moteur
n: Vitesse de rotation
Rapp. Spec.: Rapport spécifique
q: Débit volumétrique au point maximal de rendement
Pf: Pression totale du ventilateur au point maximal de rendement
Pa: Puissance absorbée du ventilateur au point maximal de rendement
Pe: Puissance électrique absorbée au point de rendement maximum du ventilateur
ηe: Rendement global
ηe target 2015: Rendement énergétique objectif 2015
N: Niveau de rendement du ventilateur calculée

Pn: Motorennennleistung
n: Drehzahl
Rapp. Spec.: Spezifisches Verhältnis
q: Volumendurchsatz bei höchstem Wirkungsgrad
Pf: Gesamtdruck des Ventilators bei höchstem Wirkungsgrad
Pa: Vom Ventilator bei höchstem Wirkungsgrad entnommene Leistung
Pe: Vom Motor entnommene Leistung
ηe: Energieeffizienz
ηe target 2015: Zielenergieeffizienz 2015
N: Wirkungsgrad des Lüfters berechneten

Pn: Pn: Potencia nominal motor
n: Velocidad de rotación
Rapp. Spec.: Relación específica
q: Capacidad volumétrica en el punto de máximo rendimiento
Pf: Presión total del ventilador en el punto de máximo rendimiento
Pa: Potencia absorbida por el ventilador en el punto de máximo rendimiento
Pe: Entrada potencia eléctrica en el punto de eficiencia máxima del ventilador
ηe: Eficiencia global
ηe target 2015: Eficiencia energética objetivo de 2015
N: Grado de eficiencia del ventilador calculado

Dati riferiti all'assemblaggio definitivo con motori ad efficienza IE3 conformi alla IEC 60034-30, categoria di misura B-D e categoria di efficienza totale.

Data reported with final assembly efficiency motors IE3 according to IEC 60034-30, B-D measurement category and total efficiency category.

Données se rapportant à l'assemblage définitif avec moteurs à efficience IE3 conformes à la norme IEC 60034-30, catégorie de mesure B-D et catégorie d'efficience totale.

Daten rapportiert mit definitive Montage IE3 Wirkungsgrad Motoren nach IEC 60034-30, B-D Messung Kategorie und total Wirkungsgrad Kategorie.

Datos reportados con montaje de motores eficiencia IE3 según IEC 60034-30, categoría de medición B-D y categoría de eficiencia total.

Grafico efficenza complessiva - Graph of overall efficiency - Diagramme de rendement global
Graphic gesamtwirkungsgrad - Grafico de la eficiencia global

Serie TTRc

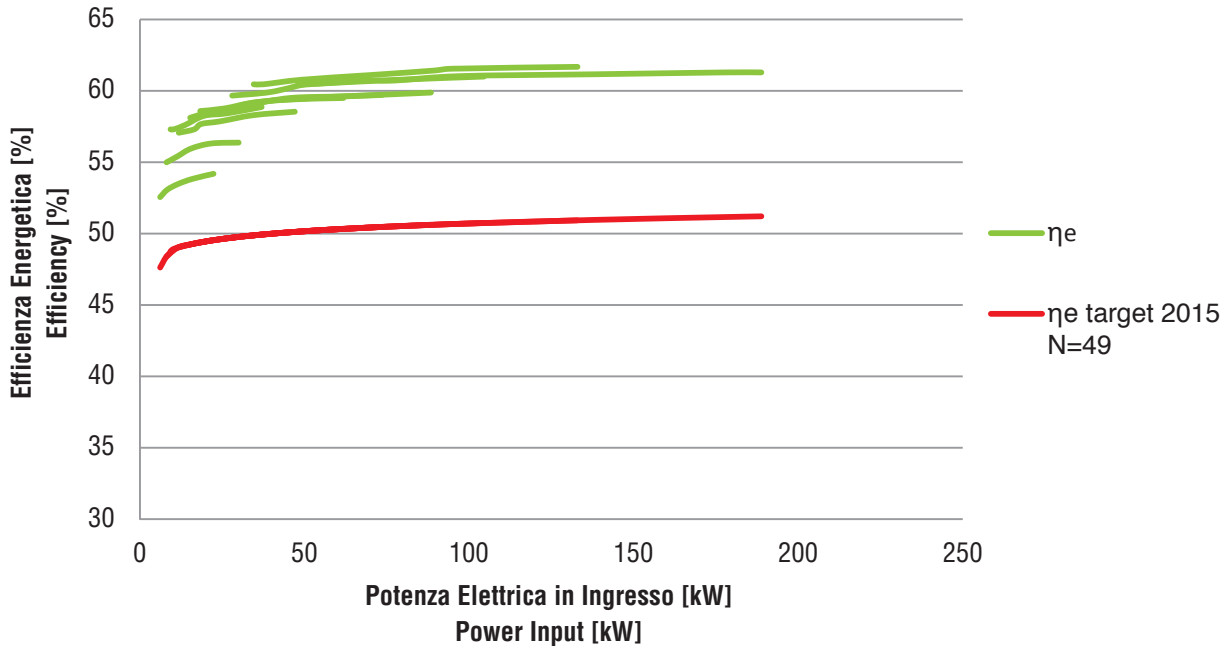

TF-TG-TH-TFc-TGc-THc

IMPIEGO:
Per aspirazione di aria molto polverosa con materiali di vario genere in sospensione. I ventilatori di questa serie trovano largo impiego nelle seguenti industrie: FALEGNAMERIE: per trasporto segature e trucioli di legno; CONCERIE: per trasporto rifili e rasatura di pelli; LEGATORIE: per trasporto rifili di carta; INDUSTRIE TESSILI: per trasporto cascami e fibre lunghe; INDUSTRIE PER LAVORAZIONI MATERIE PLASTICHE: per trasporto granulati e rifili in nylon; per caricamento combustibili solidi nelle caldaie, ecc. N.B.: Questi ventilatori possono essere utilizzati anche come **stracciacarta** (Es. CSC) di grande affidabilità, mediante applicazione di un particolare accorgimento sulla girante praticamente ininfluente sulle caratteristiche aerauliche (pag. 394). Tuttavia per questo servizio, Vi preghiamo di interpellarci. Il nostro ufficio tecnico è sempre a Vs. disposizione.
TF-TG-TH - TFc-TGC-THC: Ventilatori centrifughi con girante a pale radiali o curve in avanti per i quali è previsto un Ntarget = 49, ma essendo progettati per il trasporto materiale non sono soggetti al rispetto dei vincoli di efficienza energetica.

USE:
For the aspiration of very dusty air containing various types of materials. The level of use of this series of ventilators is extremely high in the following industries: SAWMILLS/JOINERIES: for the transportation of sawdust and of wood chips; TANNERIES: for the transportation of leather trimmings and shavings; BOOKBINDERIES: for the transportation of paper trammings; TEXTILE INDUSTRIES: for the transportation of yarn waste and of long fibres; INDUSTRIES FOR THE WORKING OF PLASTICS: for the transportation of granulates and of nylon trimmings; for the loading of solid combustibles into boilers, etc. N.B.: These ventilators may also be used **as paper shredders** (Ex. CSC) of high reliability, by applying a particular adapter to the fan wheel without influencing the air characteristics (pag. 394). Our technical office is always at your disposition.
TF-TG-TH - TFc-TGC-THC: Centrifugal forward curved fans or centrifugal radial bladed fans and therefore expected Ntarget =49. These fans are designed for transporting material and for this reason they can not meet the constraints of energy efficiency.

EMPLOI:
Pour l'aspiration d'air trés poussiéreux avec matériels de genre varié en suspension. Les ventilateurs de cette série trouvent un large emploi dans les industries suivantes: MENUISERIES: pour le transport de sciure et copeaux de bois; TANNERIES: pour le trasport de bords rognés et raclures de peau; RELIURES: pour le trasport de bords rognés de papier: INDUSTRIES TEXTILES: pour le transport de déchets et de fibres longues; INDUSTRIES POUR LE TRAVAIL DE MATIERES PLASTIQUES: pour le transport de granulés et de bords rognés en nylon; pour le chargement de combustibles solides dans les chaudières, ecc. N.B.: Ces ventilateurs peuvent être utilisés aussi comme **déchirepapier** (Ex. CSC) de granne fiabilité, avec l'application d'un artifice particulier sur la couronne mobile ininfluent sur les caractéristiques aérauliques (pag. 394). Cependant pour ce service, nous vous prions de nous questionner. Notre bureau technique est toujours à votre disposition. **TF-TG-TH - TFc-TGC-THC: Ventilateurs centrifuges avec roue à aubes radiales ou aubes recourbées vers l'avant pour lesquelles est prévu un Ntarget = 49, mais puisqu'ils sont conçus pour le transport de matériau ils ne sont pas soumis aux exigences d'efficacité énergétique.**

ANWENDUNG:
Geeignet zum Absaugen von sehr staubiger, mit verschiedensten Materialien belasteter Luft. Die Ventilatoren dieser Serie finden Anwendung in den folgenden Industrien: TISCHLEREIEN: Zum Transport von Holzmehl und Hobelspänen; GERBEREIEN: Zum Transport von Abschnitten von Fellen; BUCHBINDEREIEN: Zum Transport von Papierabschnitten; TEXTILINDUSTRIEN: Zum Transport von Abfällen und langen Fasern; INDUSTRIE FUER BEARB. VON KUNSTSTOFFBEARBEITENDE INDUSTRIE: Zum Transport von Granulaten und Abschnitten aus Nylon. Für die Ladung von soliden Brennstoffen in Brennöfen. N.B.: Diese leistungsstarken Ventilatoren können auch als **Papierzerschnitzler** (Aus. CSC) durch Einbau von Messern verwendet werden. Für diesen Zusatz ersuchen wir Sie vor einer Bestellung unsere Firma zu kontaktieren (pag. 394)! Unsere technische Abteilung steht Ihnen immer mit Beratung zur Verfügung. **TF-TG-TH - TFc-TGC-THC: Zentrifugalventilatoren mit radialen oder nach vorn gebogenen Schaufeln, für die ein Ntarget = 49 vorgesehen ist, aber nachdem sie für das Fördern von Material ausgelegt sind, unterliegen sie nicht den Energieeffizienzauflagen.**

USO:
Para aspirar aire muy polvoriento, con diferentes tipos de materiales en suspensión. Los ventiladores de esta serie se emplean en los siguientes sectores: CARPINTERÍAS: para transportar aserrín y viruta de madera: CURTIDURÍAS: para transportar recortes o residuos de apelambrado de pieles; ENCUADERNADORES: para transportar recortes de papel; INDUSTRIAS TEXTILES: para transportar hilachas y fibras largas; INDUSTRIAS PARA LA ELABORACIÓN DE MATERIAS PLÁSTICAS: para transportar gránulos y recortes de nylon; para cargar combustibles sólidos en las calderas, etc. N.B.: Estos ventiladores pueden emplearse incluso como **trituradores de papel** (Real. CSC) muy fiables, aplicando un adaptador especial sobre la rueda de paletas, que no influye sobre las caracteísticas de alimentación de aire (pag. 394). Les rogamos consultarnos acerca de dicha posibilidad. Nuestro departamento técnico está siempre a total disposición de Uds. **TF-TG-TH - TFc-TGC-THC: Ventiladores centrífugos con rotor de paletas radiales o curvadas hacia adelante para los que se prevé un Ntarget = 49, pero debido a que han sido diseñados para el transporte de materiales, no están sujetos al cumplimiento de las disposiciones sobre eficiencia energética.**

Campo di funzionamento · Operating range · Champe de Fonctionnement · Leistungsbereich · Campo de Funcionamiento

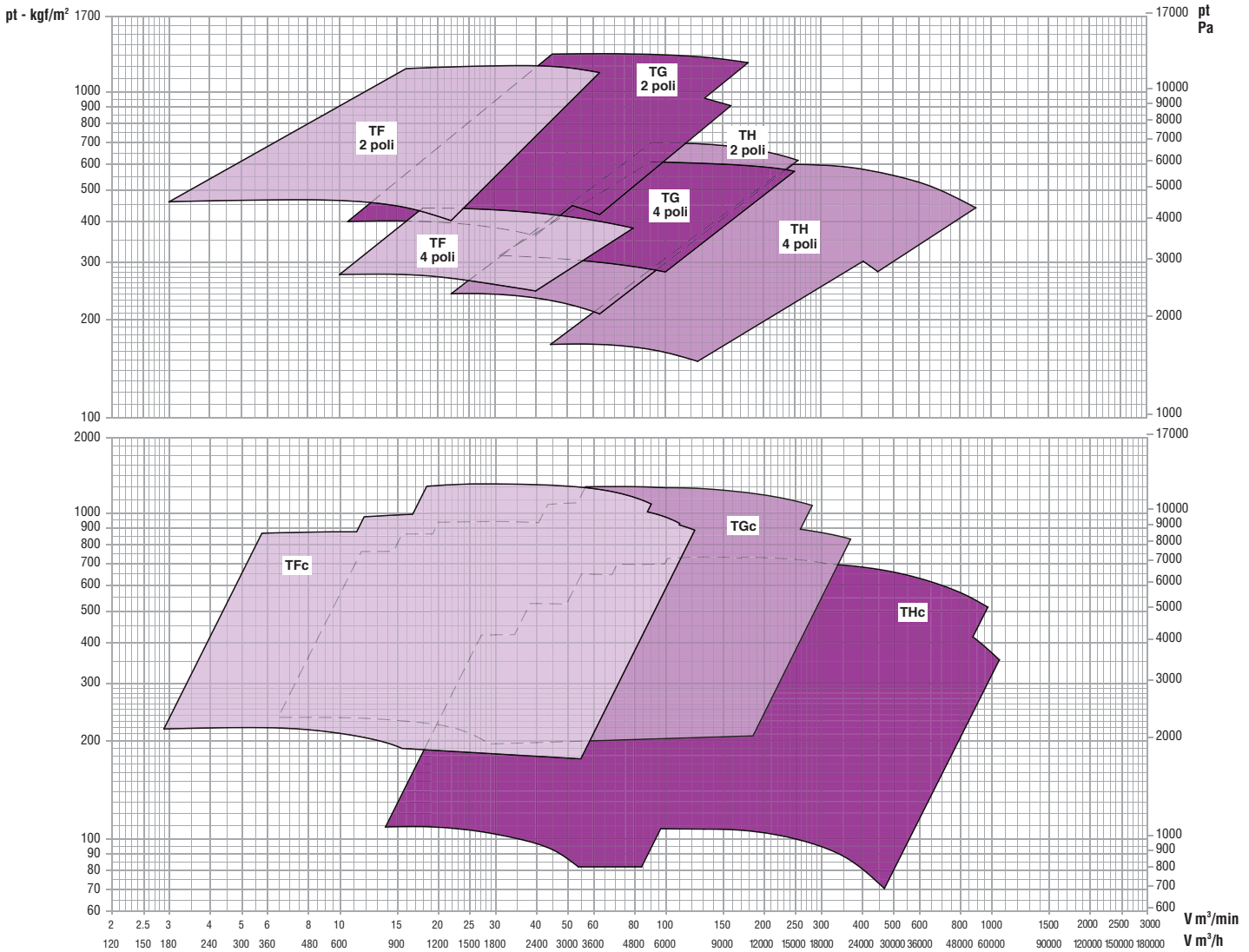

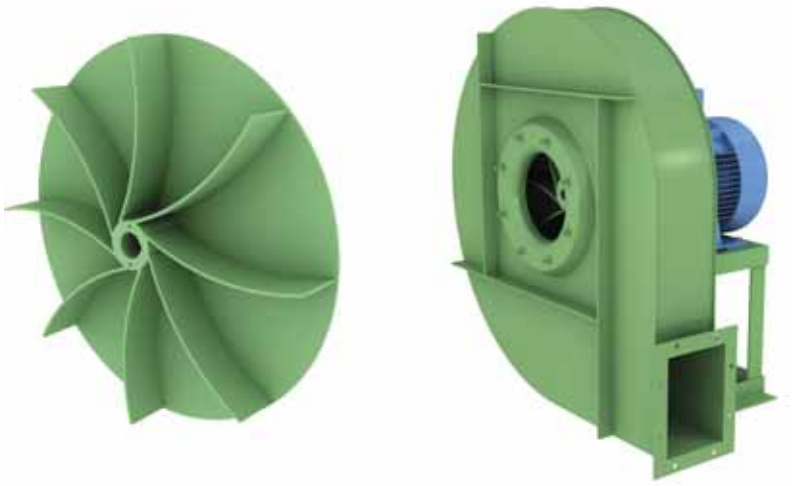

TF-TG



TH

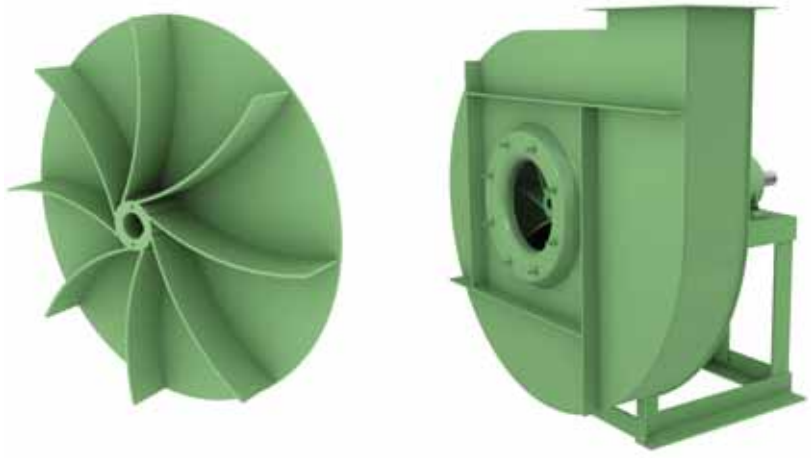

TFc-TGc



THc

Tipo-Type-Typ-Tipo					ErP								V = m³/min																													
Ventilatore Fan Ventilateur Ventilator Ventilador	Motore Motor Moteur Motor Motor	kW inst.	n min.⁻¹	Lp dB/A	Rapp. Spec.	q m³/min.	Pf kgf/m²	Pa kW	Pe kW	ηe	ηe target 2015	N	3	4	5	5,6	6,3	7,1	8	9	10	12	14	16	18	20	22	25	28	31	35	40	45	50	56	63	71	80
													Pt = kgf/m²																													
TF 501/A	90 L2	2,2	2850	82	1,04	12	459	1,95	2,27	39,7	44,9	43,8	460	460	465	465	465	465	465	465	465	460																			
TF 501/B	100 LA2	3	2900	83	1,04	22	403	2,75	3,15	45,9	45,8	49,1	460	460	465	465	465	465	465	465	465	460	445	440	430	410	405														
TF 561/A*	100 LA2	3	2900	85	1,06	12	592	2,77	3,17	36,1	45,8	39,3			585	585	590	590	595	595	595	590																			
TF 561/B	112 M2	4	2900	85	1,05	22	566	3,80	4,31	47,2	46,7	49,5			585	585	590	590	595	595	595	590	590	585	580	575	565														
TF 631/A	132 SA2	5,5	2900	89	1,07	22	731	5,13	5,75	45,0	47,5	46,6						720	725	730	735	735	735	735	735	735	730														
TF 631/B	132 SB2	7,5	2900	89	1,07	35	697	7,00	7,76	51,3	48,3	52,0						720	725	730	735	735	735	735	735	735	730	725	720	705	695									
TF 711/A*	132 MB2	9,2	2900	91	1,09	22	953	8,70	9,60	35,6	48,9	35,8										940	945	945	950	950	950													
TF 711/B	160 MR2	11	2950	92	1,09	35	935	10,20	11,17	47,8	49,0	47,8										940	945	945	950	950	950	950	950	945	935									
TF 711/C	160 M2	15	2950	92	1,08	52	874	13,61	14,78	50,2	49,2	50,0										940	945	945	950	950	950	950	950	945	935	925	905	880	850					
TF 801/A	160 M2	15	2950	94	1,12	31	1204	14,50	15,76	38,7	v	38,4												1180	1185	1190	1195	1200	1200	1200										
TF 801/B	160 L2	18,5	2950	95	1,11	50	1188	18,00	19,45	49,8	49,4	49,4												1180	1185	1190	1195	1200	1200	1200	1200	1200	1200	1190						
TF 801/C*	180 M2	22	2950	96	1,11	61	1155	21,07	22,70	50,8	49,6	50,2												1180	1185	1190	1195	1200	1200	1200	1200	1200	1200	1190	1175	1150				
TF 801/D*	100 LB4	3	1450	78	1,02	31	255	2,50	2,85	45,3	45,5	48,8									275	275	275	270	270	270	265	265	260	255										
TF 801/E	112 M4	4	1450	79	1,02	31	256	2,48	2,79	46,0	45,5	49,5									275	275	275	270	270	270	265	265	260	255	250	245								
TF 901/A*	132 SA4	5,5	1450	81	1,03	45	325	4,80	5,35	44,6	47,3	46,4											355	355	355	350	350	350	345	340	335	330	325							
TF 901/B	132 MA4	7,5	1450	82	1,03	53	316	5,30	5,85	46,7	47,5	48,2											355	355	355	350	350	350	345	340	335	330	325	320	310				
TF 1001/A	160 M4	11	1450	85	1,04	80	382	9,50	10,38	48,0	49,0	48,1													440	440	440	440	435	430	425	420	415	410	405	400	395	385

Tolleranza sulla portata ± 5 %
Capacity tolerance ± 5 %
Fördertoleranz ± 5 %
Tolèrance sur le débit ± 5 %
Tolerancia en el caudal ± 5%

Tolleranza sulla rumorosità ± 3 dB
Noise level tolerance ± 3 dB
Toleranz Schallpegel ± 3 dB
Tolérance sur niveau sonore ± 3 dB
Tolerancia de la intensidad acústica ± 3 dB

v: Ventilatore con rapporto specifico >1.11
v: Fan with specific ratio >1.11
v: Ventilateur avec un rapport spécifique >1.11
v: Ventilatoren mit spezifische Verhältnis >1.11
v: Ventilador con relación específica >1.11

*** Ventilatori non a listino, esecuzione su richiesta.**
The fans are not in our Price List, production on request.
Ventilateurs hors catalogue, fabrication sur demande.
Der Ventilatoren sind nicht in unsere Preisliste erhalten, Produktion auf Anfrage.
Ventilador no estandard, construcción bajo pedido.

N_{2015} = 49
TARGET

Tipo-Type-Typ-Tipo					ErP								V = m³/min																													
Ventilatore Fan Ventilateur Ventilator Ventilador	Motore Motor Moteur Motor Motor	kW inst.	n min.⁻¹	Lp dB/A	Rapp. Spec.	q m³/min.	Pf kgf/m²	Pa kW	Pe kW	ηe	ηe target 2015	N	7,1	8	9	10	14	18	20	22	25	28	31	35	40	45	50	56	63	71	80	90	100	112	125	140	160	180	200	225	250
													Pt = kgf/m²																													
TG 401/A	100 LA2	3	2900	78	1,03	21	306	1,60	1,84	56,0	44,3	60,6	315	316	316	316	315	310	305	302	295	290	280	265																	
TG 451/A	112 M2	4	2900	82	1,04	29	387	2,83	3,20	56,8	45,9	59,9				400	400	400	397	395	393	390	383	375	365																	
TG 502/A	112 M2	4	2900	85	1,04	28	423	3,00	3,40	56,8	46,0	59,8						435	435	430	425	420	410	400																	
TG 501/B	132 SA2	5,5	2900	86	1,04	45	465	5,00	5,60	61,0	47,4	62,6						500	500	500	495	495	490	485	475	465																
TG 501/C	132 SB2	7,5	2900	87	1,05	45	467	4,96	5,50	61,8	47,3	63,4						500	500	500	495	495	490	485	475	465	455	440	420													
TG 561/A	132 SB2	7,5	2900	89	1,06	45	628	7,20	7,98	57,8	48,4	58,4								635	635	635	635	635	630	625																
TG 561/B	132 MB2	9,2	2900	90	1,06	56	612	8,50	9,38	59,6	48,8	59,8								635	635	635	635	635	630	625	620	610														
TG 561/C	160 MR2	11	2950	90	1,06	56	612	8,47	9,28	60,1	48,8	60,3								635	635	635	635	635	630	625	620	610	600	580												
TG 561/D	160 M2	15	2950	90	1,06	52	620	7,87	8,55	61,1	48,6	61,5								635	635	635	635	635	630	625	620	610	600	580	560	530	490								
TG 631/A	160 MR2	11	2950	92	1,08	50	804	10,50	11,50	57,1	49,0	57,0										810	810	805	805	800	800														
TG 631/B	160 M2	15	2950	93	1,08	71	783	14,00	15,21	59,6	49,2	59,4									810	810	805	805	800	800	795	790	785												
TG 631/C	160 L2	18,5	2950	93	1,07	80	770	14,97	16,18	62,0	49,3	61,7									810	810	805	805	800	800	795	790	785	775	760	735								
TG 711/A	180 M2	22	2950	95	1,10	77	1024	20,32	21,89	59,0	49,5	58,5											1030	1030	1030	1025	1025	1020	1020	1015											
TG 711/B	200 LR2	30	2950	96	1,10	99	1005	24,75	26,49	61,2	49,7	60,6											1030	1030	1030	1025	1025	1020	1020	1015	1015	1005	990								
TG 711/C	200 L2	37	2950	97	1,09	131	963	31,02	33,06	62,4	49,9	61,5											1030	1030	1030	1025	1025	1020	1020	1015	1015	1005	990	970	945	905					
TG 801/A	200 L2	37	2950	98	1,13	96	1303	33,19	35,37	57,5	v	56,6												1310	1310	1305	1305	1305	1300	1300	1295									
TG 801/B	225 M2	45	2950	99	1,12	138	1273	43,46	46,17	62,1	v	61,0												1310	1310	1305	1305	1305	1300	1300	1295	1295	1290	1275						
TG 801/C	250 M2	55	2950	100	1,12	180	1230	52,00	55,06	65,6	v	64,4												1310	1310	1305	1305	1305	1300	1300	1295	1295	1290	1275	1250	1230				
TG 801/D	132 SA4	5,5	1450	81	1,03	63	300	4,80	5,35	57,7	47,3	59,4											315	315	315	310	310	305	300												
TG 801/E	132 MA4	7,5	1450	82	1,03	88	286	6,33	7,00	58,5	48,0	59,5											315	315	315	310	310	305	300	295	290	285	280								
TG 901/A	160 M4	11	1450	84	1,04	112	375	10,20	11,14	61,5	49,0	61,5													390	390	390	385	385	380	380	380	375							
TG 901/B	160 L4	15	1450	85	1,04	110	375	10,00	10,84	61,9	49,0	61,9													390	390	390	385	385	380	380	380	375	370	360					
TG 1001/A*	160 L4	15	1450	87	1,05	112	474	13,50	14,64	59,2	49,2	59,0																485	485	485	480	475	470							
TG 1001/B	180 M4	18,5	1450	88	1,04	160	460	18,00	19,41	61,9	49,4	61,4																485	485	485	480	475	470	470	465	460				
TG 1001/C	180 L4	22	1450	89	1,04	200	450	21,00	22,55	65,1	49,6	64,6																485	485	485	480	475	470	470	465	460	455	450		
TG 1121/A	200 L4	30	1450	91	1,06	178	595	25,73	27,45	62,9	49,7	62,2																			610	610	610	610	605	600	595	590		
TG 1121/B	225 S4	37	1450	92	1,06	240	575	33,05	35,15	64,2	49,9	63,3																			610	610	610	610	605	600	595	590	585	570

Pa (Pascal) = kgf/m² x 9,807

Tolleranza sulla portata ± 5 %
Capacity tolerance ± 5 %
Fördertoleranz ± 5 %
Tolèrance sur le débit ± 5 %
Tolerancia en el caudal ± 5%

Tolleranza sulla rumorosità ± 3 dB
Noise level tolerance ± 3 dB
Toleranz Schallpegel ± 3 dB
Tolérance sur niveau sonore ± 3 dB
Tolerancia de la intensidad acústica ± 3 dB

v: Ventilatore con rapporto specifico >1.11
v: Fan with specific ratio >1.11
v: Ventilateur avec un rapport spécifique >1.11
v: Ventilatoren mit spezifische Verhältnis >1.11
v: Ventilador con relación específica >1.11

*** Ventilatori non a listino, esecuzione su richiesta.**
The fans are not in our Price List, production on request.
Ventilateurs hors catalogue, fabrication sur demande.
Der Ventilatoren sind nicht in unsere Preisliste erhalten, Produktion auf Anfrage.
Ventilador no estandard, construcción bajo pedido.

Tipo-Type-Typ-Tipo					ErP								V = m³/min																									
Ventilatore Fan Ventilateur Ventilator Ventilador	Motore Motor Moteur Motor Motor	kW inst.	n min.⁻¹	Lp dB/A	Rapp. Spec.	q m³/min.	Pf kgf/m²	Pa kW	Pe kW	ηe	ηe target 2015	N	3	4	5	5,6	6,3	7,1	8	9	10	12	14	16	18	20	22	25	28	31	35	40	45	50	56	63	71	80
													Pt = kgf/m²																									
TF 501/A	90 L2	2,2	2850	84	1,04	12	459	1,95	2,27	39,7	44,9	43,8	440	440	445	445	445	445	445	440	440	435																
TF 501/B	100 LA2	3	2900	85	1,04	22	403	2,75	3,15	45,9	45,8	49,1	440	440	445	445	445	445	445	440	440	435	425	415	405	390	375											
TF 561/A*	100 LA2	3	2900	87	1,06	12	592	2,77	3,17	36,1	45,8	39,3			550	555	555	560	560	560	560	560																
TF 561/B	112 M2	4	2900	87	1,05	22	566	3,80	4,31	47,2	46,7	49,5			550	555	555	560	560	560	560	560	555	550	545	540	530											
TF 631/A	132 SA2	5,5	2900	91	1,07	22	731	5,13	5,75	45,0	47,5	46,6						680	680	680	685	685	685	685	685	680	680										
TF 631/B	132 SB2	7,5	2900	91	1,07	35	697	7,00	7,76	51,3	48,3	52,0						680	680	680	685	685	685	685	685	680	680	675	665	660	640						
TF 711/A*	132 MB2	9,2	2900	93	1,09	22	953	8,70	9,60	35,6	48,9	35,8										860	865	865	870	870	870	870									
TF 711/B	160 MR2	11	2950	94	1,09	35	935	10,20	11,17	47,8	49,0	47,8										860	865	865	870	870	870	870	865	860	850						
TF 711/C	160 M2	15	2950	94	1,08	52	874	13,61	14,78	50,2	49,2	50,0										860	865	865	870	870	870	870	865	860	850	840	820	800	770		
TF 801/A	160 M2	15	2950	96	1,12	31	1204	14,50	15,76	38,7	v	38,4												1060	1060	1065	1070	1075	1075	1075							
TF 801/B	160 L2	18,5	2950	97	1,11	50	1188	18,00	19,45	49,8	49,4	49,4												1060	1060	1065	1070	1075	1075	1075	1075	1070	1065	1060			
TF 801/C*	180 M2	22	2950	98	1,11	61	1155	21,07	22,70	50,8	49,6	50,2												1060	1060	1065	1070	1075	1075	1075	1075	1070	1065	1060	1045	1020	
TF 801/D*	100 LB4	3	1450	80	1,02	31	255	2,50	2,85	45,3	45,5	48,8									265	265	265	265	265	260	260	255	250	245							
TF 801/E	112 M4	4	1450	81	1,02	31	256	2,48	2,79	46,0	45,5	49,5									265	265	265	265	265	260	260	255	250	245	240	230					
TF 901/A*	132 SA4	5,5	1450	83	1,03	45	325	4,80	5,35	44,6	47,3	46,4											340	340	340	340	335	335	330	325	320	315	310				
TF 901/B	132 MA4	7,5	1450	84	1,03	53	316	5,30	5,85	46,7	47,5	48,2											340	340	340	340	335	335	330	325	320	315	310	300	290		
TF 1001/A	160 M4	11	1450	87	1,04	80	382	9,50	10,38	48,0	49,0	48,1													420	420	420	420	415	415	410	405	400	395	385	375	365	355

Tolleranza sulla portata ± 5 %
Capacity tolerance ± 5 %
Fördertoleranz ± 5 %
Tolèrance sur le débit ± 5 %
Tolerancia en el caudal ± 5%

Tolleranza sulla rumorosità ± 3 dB
Noise level tolerance ± 3 dB
Toleranz Schallpegel ± 3 dB
Tolérance sur niveau sonore ± 3 dB
Tolerancia de la intensidad acústica ± 3 dB

v: Ventilatore con rapporto specifico >1.11
v: Fan with specific ratio >1.11
v: Ventilateur avec un rapport spécifique >1.11
v: Ventilatoren mit spezifische Verhältnis >1.11
v: Ventilador con relación específica >1.11

*** Ventilatori non a listino, esecuzione su richiesta.**
The fans are not in our Price List, production on request.
Ventilateurs hors catalogue, fabrication sur demande.
Der Ventilatoren sind nicht in unsere Preisliste erhalten, Produktion auf Anfrage.
Ventilador no estandard, construcción bajo pedido.

N_{2015} = 49
TARGET

Tipo-Type-Typ-Tipo					ErP								V = m³/min																									
Ventilatore Fan Ventilateur Ventilator Ventilador	Motore Motor Moteur Motor Motor	kW inst.	n min.⁻¹	Lp dB/A	Rapp. Spec.	q m³/min.	Pf kgf/m²	Pa kW	Pe kW	ηe	ηe target 2015	N	7,1	8	9	10	14	18	20	22	25	28	31	35	40	45	50	56	63	71	80	90	100	112	125	140	160	180	200	225	250
													Pt = kgf/m²																										
TG 401/A	100 LA2	3	2900	79	1,03	21	306	1,60	1,84	56,0	44,3	60,6	305	305	302	302	300	290	285	280	265	250	235	210																
TG 451/A	112 M2	4	2900	83	1,04	29	387	2,83	3,20	56,8	45,9	59,9				385	385	380	378	375	370	365	355	345	330														
TG 502/A	112 M2	4	2900	87	1,04	28	423	3,00	3,40	56,8	46,0	59,8						415	410	410	405	395	385	370																
TG 501/B	132 SA2	5,5	2900	88	1,04	45	465	5,00	5,60	61,0	47,4	62,6						475	470	470	465	460	455	445	435	420													
TG 501/C	132 SB2	7,5	2900	89	1,05	45	467	4,96	5,50	61,8	47,3	63,4						475	470	470	465	460	455	445	435	420	400	380	350										
TG 561/A	132 SB2	7,5	2900	91	1,06	45	628	7,20	7,98	57,8	48,4	58,4								595	595	595	590	590	585	575													
TG 561/B	132 MB2	9,2	2900	92	1,06	56	612	8,50	9,38	59,6	48,8	59,8								595	595	595	590	590	585	575	565	555											
TG 561/C	160 MR2	11	2950	92	1,06	56	612	8,47	9,28	60,1	48,8	60,3								595	595	595	590	590	585	575	565	555	535	510									
TG 561/D	160 M2	15	2950	92	1,06	52	620	7,87	8,55	61,1	48,6	61,5								595	595	595	590	590	585	575	565	555	535	510	480	435	380						
TG 631/A	160 MR2	11	2950	94	1,08	50	804	10,50	11,50	57,1	49,0	57,0										750	750	745	745	740	735												
TG 631/B	160 M2	15	2950	95	1,08	71	783	14,00	15,21	59,6	49,2	59,4										750	750	745	745	740	735	725	715	700									
TG 631/C	160 L2	18,5	2950	95	1,07	80	770	14,97	16,18	62,0	49,3	61,7										750	750	745	745	740	735	725	715	700	685	660	635						
TG 711/A	180 M2	22	2950	97	1,10	77	1024	20,32	21,89	59,0	49,5	58,5												925	925	930	930	930	925	920	910								
TG 711/B	200 LR2	30	2950	96	1,10	99	1005	24,75	26,49	61,2	49,7	60,6												925	925	930	930	930	925	920	910	900	885	865					
TG 711/C	200 L2	37	2950	99	1,09	131	963	31,02	33,06	62,4	49,9	61,5												925	925	930	930	930	925	920	910	900	885	865	840	810	755		
TG 801/A	200 L2	37	2950	100	1,13	96	1303	33,19	35,37	57,5	v	56,6														1160	1155	1155	1155	1155	1150	1145	1140						
TG 801/B	225 M2	45	2950	101	1,12	138	1273	43,46	46,17	62,1	v	61,0														1160	1155	1155	1155	1155	1150	1145	1140	1130	1115	1100			
TG 801/C	250 M2	55	2950	102	1,12	180	1230	52,00	55,06	65,6	v	64,4														1160	1155	1155	1155	1155	1150	1145	1140	1130	1115	1100	1075	1045	
TG 801/D	132 SA4	5,5	1450	84	1,03	63	300	4,80	5,35	57,7	47,3	59,4											302	302	300	300	295	290	280									
TG 801/E	132 MA4	7,5	1450	85	1,03	88	286	6,33	7,00	58,5	48,0	59,5											302	302	300	300	295	290	280	275	265	260	250					
TG 901/A	160 M4	11	1450	86	1,04	112	375	10,20	11,14	61,5	49,0	61,5														375	370	370	370	365	365	360	350	340					
TG 901/B	160 L4	15	1450	87	1,04	110	375	10,00	10,84	61,9	49,0	61,9														375	370	370	370	365	365	360	350	340	330	320			
TG 1001/A*	160 L4	15	1450	89	1,05	112	474	13,50	14,64	59,2	49,2	59,0																	460	460	455	450	450	440				
TG 1001/B	180 M4	18,5	1450	90	1,04	160	460	18,00	19,41	61,9	49,4	61,4																	460	460	455	450	450	440	435	430	420	
TG 1001/C	180 L4	22	1450	91	1,04	200	450	21,00	22,55	65,1	49,6	64,6																	460	460	455	450	450	440	435	430	420	410	395
TG 1121/A	200 L4	30	1450	93	1,06	178	595	25,73	27,45	62,9	49,7	62,2																				570	570	570	565	560	555	545	535	
TG 1121/B	225 S4	37	1450	94	1,06	240	575	33,05	35,15	64,2	49,9	63,3																				570	570	570	565	560	555	545	535	520	505

Pa (Pascal) = kgf/m² x 9,807

Tolleranza sulla portata ± 5 %
Capacity tolerance ± 5 %
Fördertoleranz ± 5 %
Tolèrance sur le débit ± 5 %
Tolerancia en el caudal ± 5%

Tolleranza sulla rumorosità ± 3 dB
Noise level tolerance ± 3 dB
Toleranz Schallpegel ± 3 dB
Tolérance sur niveau sonore ± 3 dB
Tolerancia de la intensidad acústica ± 3 dB

v: Ventilatore con rapporto specifico >1.11
v: Fan with specific ratio >1.11
v: Ventilateur avec un rapport spécifique >1.11
v: Ventilatoren mit spezifische Verhältnis >1.11
v: Ventilador con relación específica >1.11

*** Ventilatori non a listino, esecuzione su richiesta.**
The fans are not in our Price List, production on request.
Ventilateurs hors catalogue, fabrication sur demande.
Der Ventilatoren sind nicht in unsere Preisliste erhalten, Produktion auf Anfrage.
Ventilador no estandard, construcción bajo pedido.

Tipo - Type - Typ - Tipo Ventilatore Fan Ventilateur Ventilator Ventilador	Motore Motor Moteur Motor Motor	kW inst.	n. min.$^{-1}$	Lp dB/A	ErP Rapp. Spec.	q m^3/min.	Pf kgf/m^2	Pa kW	Pe kW	ηe	ηe target 2013	N	V = m^3/min 22	25	28	31	35	40	45	50	56	63	71	80	90	100	112	125	140	160	180	200	225	250	280	315	355	400	450	500	560	630	710	800	900
													Pt = kgf/m^2																																		
TH 402/A	112 M2	4	2910	81	1,02	55	218	3,36	3,81	51,5	46,3	54,2	240	240	240	238	235	230	228	222	216	205																						
TH 401/A	132 SA2	5,5	2890	83	1,03	56	259	3,99	4,47	52,9	46,8	55,1	280	280	280	278	275	272	270	265	255	250	240																						
TH 452/A	132 SB2	7,5	2890	84	1,03	75	274	5,68	6,30	53,1	47,7	54,4				310	306	300	295	292	286	280	275	268	258																				
TH 451/A	132 SB2	7,5	2890	85	1,03	63	338	6,00	6,65	52,2	47,9	53,3				350	350	350	350	345	340	335	330																						
TH 451/B	132 MB2	9,2	2890	85	1,03	90	312	7,88	8,69	52,6	48,6	53,0				350	350	350	350	345	340	335	330	322	315	300																			
TH 502/A	160 MA2	11	2920	86	1,03	125	325	10,40	11,39	58,2	49,0	58,2							390	388	385	380	372	365	355	345	335	325																		
TH 501/A	160 MA2	11	2920	87	1,04	97	413	10,69	11,71	55,6	49,0	55,6							440	440	438	435	430	425	420	412																				
TH 501/B	160 MB2	15	2920	87	1,04	111	401	11,88	12,91	56,1	49,1	56,0							440	440	438	435	430	425	420	412	400	385	370																	
TH 562/A	180 M2	22	2930	88	1,04	180	420	20,50	22,08	55,9	49,5	55,3										490	490	488	485	478	472	465	450	435	420															
TH 561/A	180 M2	22	2950	89	1,05	140	520	20,00	21,54	55,1	49,5	54,6										550	550	550	548	545	540	532	520																
TH 561/B	200 LA2	30	2950	90	1,05	144	517	20,39	21,82	55,6	49,5	55,1										550	550	550	548	545	540	532	520	505	482	470												
TH 631/B	132 MA4	7,5	1450	77	1,02	95	160	3,98	4,40	56,6	46,7	58,8							170	170	168	168	166	164	162	159	155	150																	
TH 712/A	132 MA4	7,5	1450	79	1,02	180	160	7,30	8,06	58,3	48,4	58,9										196	195	192	190	186	182	178	172	166	160													
TH 711/A*	160 M4	11	1450	80	1,02	172	192	8,84	9,65	55,6	48,9	55,7										220	220	220	220	220	218	215	210	205	200	190	180											
TH 802/A	160 M4	11	1460	81	1,02	160	235	10,00	10,93	56,2	49,0	56,2													250	250	248	245	240	235													
TH 802/B	160 L4	15	1460	82	1,02	167	236	10,26	11,13	57,7	49,0	57,7													250	250	248	245	240	235	230	225	218	208									
TH 801/A	160 L4	15	1460	82	1,03	200	265	14,00	15,18	57,0	49,2	56,7													280	280	280	280	278	275	270	265											
TH 801/B	180 M4	18,5	1460	83	1,02	280	240	17,50	18,87	58,1	49,4	57,7													280	280	280	280	278	275	270	265	258	250	240								
TH 902/A	180 L4	22	1470	84	1,03	250	322	21,00	22,55	58,3	49,6	57,7																350	350	345	340	335	330	322									
TH 902/B	200 L4	30	1470	84	1,03	249	321	20,95	22,35	58,5	49,5	57,9																350	350	345	340	335	330	322	310	295	278					
TH 901/A	200 L4	30	1470	85	1,04	241	374	24,07	25,68	57,2	49,7	56,5																395	395	392	385	380	376	370	360	345							
TH 901/B	225 S4	37	1470	85	1,03	349	334	30,88	32,84	58,0	49,8	57,2																395	395	392	385	380	376	370	360	345	335	310	280			
TH 1002/A	225 S4	37	1470	86	1,04	355	390	35,50	37,75	59,8	50,0	58,9																			430	428	425	420	415	405	385						
TH 1002/B	225 M4	45	1470	87	1,03	500	348	44,00	46,64	60,9	50,1	59,8																			430	428	425	420	415	405	385	375	365	350			
TH 1001/A	225 M4	45	1470	87	1,04	400	425	44,00	46,64	59,5	50,1	58,4																			480	480	480	475	465	455	445	435					
TH 1001/B	250 M4	55	1470	88	1,04	481	397	49,08	51,81	60,2	50,2	59,0																			480	480	480	475	465	455	445	435	410	390	365	340	
TH 1122/A	250 M4	55	1480	89	1,05	400	510	54,00	57,00	58,4	50,3	57,1																						525	525	525	520	510						
TH 1122/B	280 S4	75	1480	89	1,04	710	420	73,00	76,73	63,4	50,5	61,9																						525	525	525	520	510	495	480	465	445	420	
TH 1121/A	280 S4	75	1480	90	1,05	500	555	73,00	76,73	59,0	50,5	57,5																						600	600	595	590	580	570	555				
TH 1121/B	280 M4	90	1480	91	1,05	622	523	85,88	90,08	58,9	50,6	57,3																						600	600	595	590	580	570	555	540	520		
TH 1121/C	315 S4	110	1480	93	1,05	777	477	95,80	100,27	60,2	50,7	58,5																						600	600	595	590	580	570	555	540	520	495	470	440

Pa (Pascal) = kgf/m^2 x 9,807

Tolleranza sulla portata ± 5 %
Capacity tolerance ± 5 %
Fördertoleranz ± 5 %
Tolèrance sur le débit ± 5 %
Tolerancia en el caudal ± 5%

Tolleranza sulla rumorosità ± 3 dB
Noise level tolerance ± 3 dB
Toleranz Schallpegel ± 3 dB
Tolérance sur niveau sonore ± 3 dB
Tolerancia de la intensidad acústica ± 3 dB

* Ventilatori non a listino, esecuzione su richiesta.
The fans are not in our Price List, production on request.
Ventilateurs hors catalogue, fabrication sur demande.
Der Ventilatoren sind nicht in unsere Preisliste erhalten, Produktion auf Anfrage.
Ventilador no estandard, construcción bajo pedido.

N2015 = 49
TARGET

Tipo - Type - Typ - Tipo					ErP								V = m³/min																															
Ventilatore Fan Ventilateur Ventilator Ventilador	Motore Motor Moteur Motor Motor	kW inst.	n. min.⁻¹	Lp dB/A	Rapp. Spec.	q m³/min.	Pf kgf/m²	Pa kW	Pe kW	ηe	ηe target 2015	N	22	25	28	31	35	40	45	50	56	63	71	80	90	100	112	125	140	160	180	200	225	250	280	315	355	400	450	500	560	630	710	800	900
													Pt = kgf/m²																																
TH 402/A	112 M2	4	2910	83	1,02	55	218	3,36	3,81	51,5	46,3	54,2	230	230	230	225	225	220	210	200	190	180																						
TH 401/A	132 SA2	5,5	2890	85	1,03	56	259	3,99	4,47	52,9	46,8	55,1	270	270	265	265	260	255	250	245	235	220	200																						
TH 452/A	132 SB2	7,5	2890	86	1,03	75	274	5,68	6,30	53,1	47,7	54,4				295	295	290	285	280	272	260	250	235	220																				
TH 451/A	132 SB2	7,5	2890	87	1,03	63	338	6,00	6,65	52,2	47,9	53,3				335	335	332	330	325	320	310	300																						
TH 451/B	132 MB2	9,2	2890	87	1,03	90	312	7,88	8,69	52,6	48,6	53,0				335	335	332	330	325	320	310	300	285	270	250																			
TH 502/A	160 MA2	11	2920	88	1,03	125	325	10,40	11,39	58,2	49,0	58,2							370	365	363	358	350	340	325	315	300	275																		
TH 501/A	160 MA2	11	2920	89	1,04	97	413	10,69	11,71	55,6	49,0	55,6							415	415	412	410	400	390	380	370																				
TH 501/B	160 MB2	15	2920	89	1,04	111	401	11,88	12,91	56,1	49,1	56,0							415	415	412	410	400	390	380	370	355	335	310																	
TH 562/A	180 M2	22	2930	90	1,04	180	420	20,50	22,08	55,9	49,5	55,3										460	460	455	450	445	435	420	405	380	355														
TH 561/A	180 M2	22	2950	92	1,05	140	520	20,00	21,54	55,1	49,5	54,6										515	515	510	510	500	495	480	465																
TH 561/B	200 LA2	30	2950	92	1,05	144	517	20,39	21,82	55,6	49,5	55,1										515	515	510	510	500	495	480	465	440	420	390												
TH 631/B	132 MA4	7,5	1450	79	1,02	95	160	3,98	4,40	56,6	46,7	58,8							165	162	162	160	160	155	150	145	140	130	120																
TH 712/A*	132 MA4	7,5	1450	81	1,02	180	160	7,30	8,06	58,3	48,4	58,9										190	190	185	180	180	175	165	160	150	135													
TH 711/A	160 M4	11	1450	81	1,02	172	192	8,84	9,65	55,6	48,9	55,7										210	210	210	208	205	200	195	185	175	165	155	140										
TH 802/A	160 M4	11	1460	82	1,02	160	235	10,00	10,93	56,2	49,0	56,2													240	240	235	235	230	220													
TH 802/B	160 L4	15	1460	83	1,02	167	236	10,26	11,13	57,7	49,0	57,7													240	240	235	235	230	220	215	205	190	180									
TH 801/A	160 L4	15	1460	84	1,03	200	265	14,00	15,18	57,0	49,2	56,7													270	270	265	265	260	255	250	240											
TH 801/B	180 M4	18,5	1460	85	1,02	280	240	17,50	18,87	58,1	49,4	57,7													270	270	265	265	260	255	250	240	230	220	200								
TH 902/A	180 L4	22	1470	87	1,03	250	322	21,00	22,55	58,3	49,6	57,7																335	330	325	320	315	305	295									
TH 902/B	200 L4	30	1470	87	1,03	249	321	20,95	22,35	58,5	49,5	57,9																335	330	325	320	315	305	295	280	260	240					
TH 901/A	200 L4	30	1470	88	1,04	241	374	24,07	25,68	57,2	49,7	56,5																375	375	370	365	360	350	340	330	310						
TH 901/B	225 S4	37	1470	88	1,03	349	334	30,88	32,84	58,0	49,8	57,2																375	375	370	365	360	350	340	330	310	290	260	220			
TH 1002/A	225 S4	37	1470	89	1,04	355	390	35,50	37,75	59,8	50,0	58,9																		405	405	400	395	385	370	360						
TH 1002/B	225 M4	45	1470	89	1,03	500	348	44,00	46,64	60,9	50,1	59,8																		405	405	400	395	385	370	360	340	320	295			
TH 1001/A	225 M4	45	1470	90	1,04	400	425	44,00	46,64	59,5	50,1	58,4																		455	450	450	445	435	420	405	390					
TH 1001/B	250 M4	55	1470	90	1,04	481	397	49,08	51,81	60,2	50,2	59,0																		455	450	450	445	435	420	405	390	365	335	300	250	
TH 1122/A	250 M4	55	1480	91	1,05	400	510	54,00	57,00	58,4	50,3	57,1																					495	490	490	485	470						
TH 1122/B	280 S4	75	1480	92	1,04	710	420	73,00	76,73	63,4	50,5	61,9																					495	490	490	485	470	455	435	415	390	355	
TH 1121/A	280 S4	75	1480	93	1,05	500	555	73,00	76,73	59,0	50,5	57,5																					560	557	553	545	535	520	505				
TH 1121/B	280 M4	90	1480	94	1,05	622	523	85,88	90,08	58,9	50,6	57,3																					560	557	553	545	535	520	505	480	455		
TH 1121/C	315 S4	110	1480	95	1,05	777	477	95,80	100,27	60,2	50,7	58,5																					560	557	553	545	535	520	505	480	455	425	390	345

Pa (Pascal) = kgf/m² x 9,807

Tolleranza sulla portata ± 5 %
Capacity tolerance ± 5 %
Fördertoleranz ± 5 %
Tolèrance sur le débit ± 5 %
Tolerancia en el caudal ± 5%

Tolleranza sulla rumorosità ± 3 dB
Noise level tolerance ± 3 dB
Toleranz Schallpegel ± 3 dB
Tolérance sur niveau sonore ± 3 dB
Tolerancia de la intensidad acústica ± 3 dB

* Ventilatori non a listino, esecuzione su richiesta.
The fans are not in our Price List, production on request.
Ventilateurs hors catalogue, fabrication sur demande.
Der Ventilatoren sind nicht in unsere Preisliste erhalten, Produktion auf Anfrage.
Ventilador no estandard, construcción bajo pedido.

N2015 = 49
TARGET

TFc 501/561

CARATTERISTICHE IN **MANDATA**
SPECIFICATIONS IN DISCHARGE STAGE
CARACTÉRISTIQUES (TRAVAIL EN SOUFFLAGE)
EIGENSCHAFTEN DRUCKSEITIG
CARACTERÍSTICAS EN EL EMPUJE

TFc 501

Secondo norme UNI EN ISO 5801:2009
(UNI 10531:1995)
According to the UNI EN ISO 5801:2009
(UNI 10531:1995)
Selon normes UNI EN ISO 5801:2009
(UNI 10531:1995)
Rohrleitung nach UNI EN ISO 5801:2009
(UNI 10531:1995)
Segun normas UNI EN ISO 5801:2009
(UNI 10531:1995)

ZONA IN GIALLO - Consultare ufficio tecnico
YELLOW ZONE - Consult technical office
ZONE EN JAUNE - Consulter le bureau technique
GELBE ZONE - Planungsbüro konsultieren
ZONA AMARILLA - Consultar la oficina técnica

Giri massimi ammissibili:
Maximum admissible rounds:
Tours maxima admissibles:
Höchste zulässige Drehzahl:
Revoluciones máximas admisible:
<100°C = 4000 giri/min.
100÷200°C = 3250 giri/min.

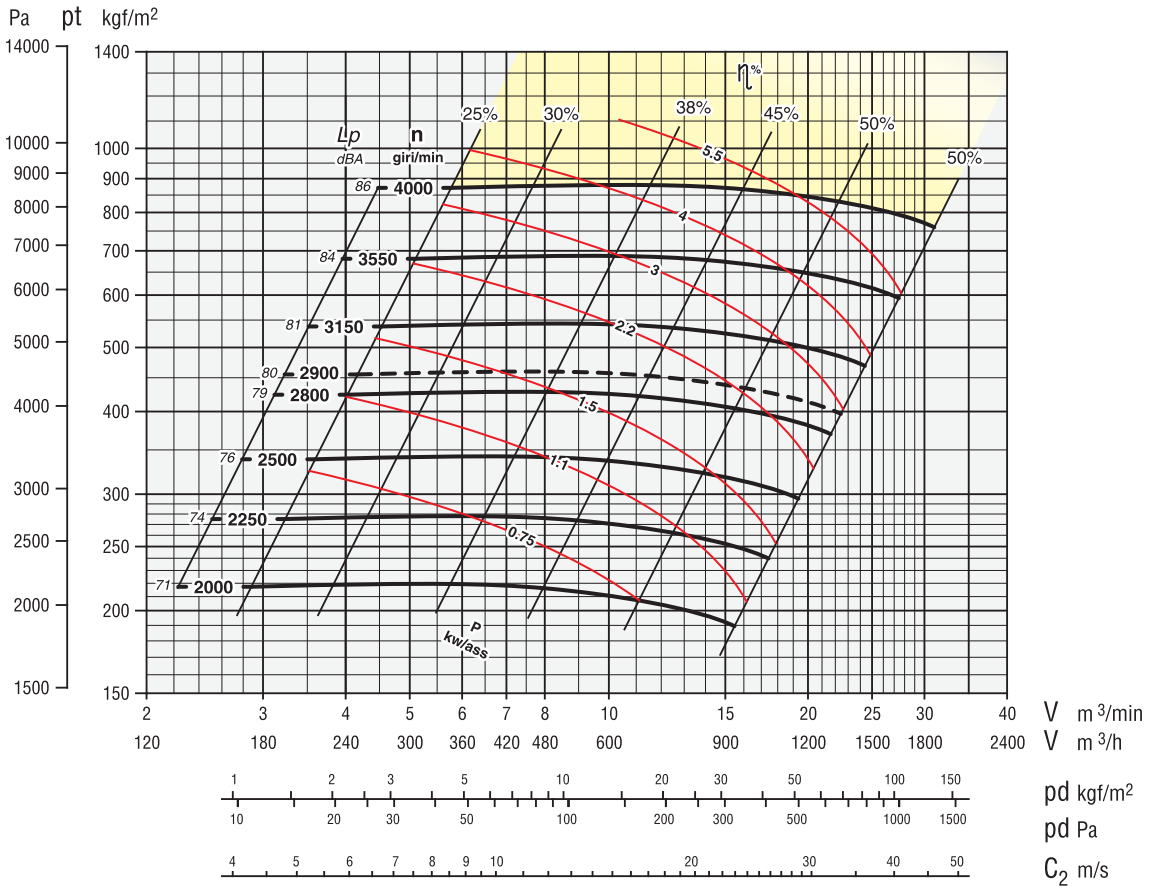

TFc 561

Secondo norme UNI EN ISO 5801:2009
(UNI 10531:1995)
According to the UNI EN ISO 5801:2009
(UNI 10531:1995)
Selon normes UNI EN ISO 5801:2009
(UNI 10531:1995)
Rohrleitung nach UNI EN ISO 5801:2009
(UNI 10531:1995)
Segun normas UNI EN ISO 5801:2009
(UNI 10531:1995)

ZONA IN GIALLO - Consultare ufficio tecnico
YELLOW ZONE - Consult technical office
ZONE EN JAUNE - Consulter le bureau technique
GELBE ZONE - Planungsbüro konsultieren
ZONA AMARILLA - Consultar la oficina técnica

Giri massimi ammissibili:
Maximum admissible rounds:
Tours maxima admissibles:
Höchste zulässige Drehzahl:
Revoluciones máximas admisible:
<100°C = 3550 giri/min.
100÷200°C = 2950 giri/min.

Tolleranza sulla rumorosità + 3 dBA
Noise level tolerance + 3 dBA
Tolérance sur niveau sonore + 3 dBA
Toleranz Schallpegel + 3 dBA
Tolerancia sobre la intensidad acústica + 3 dBA

kw assorbiti ventilatore tolleranza ± 3%
kw consumed fan tolerance ± 3%
Tolérance sur Pabs kw ± 3%
Toleranz der Wellenleistung ±3 %
kw absorbidos ventilador tolerancia ± 3%

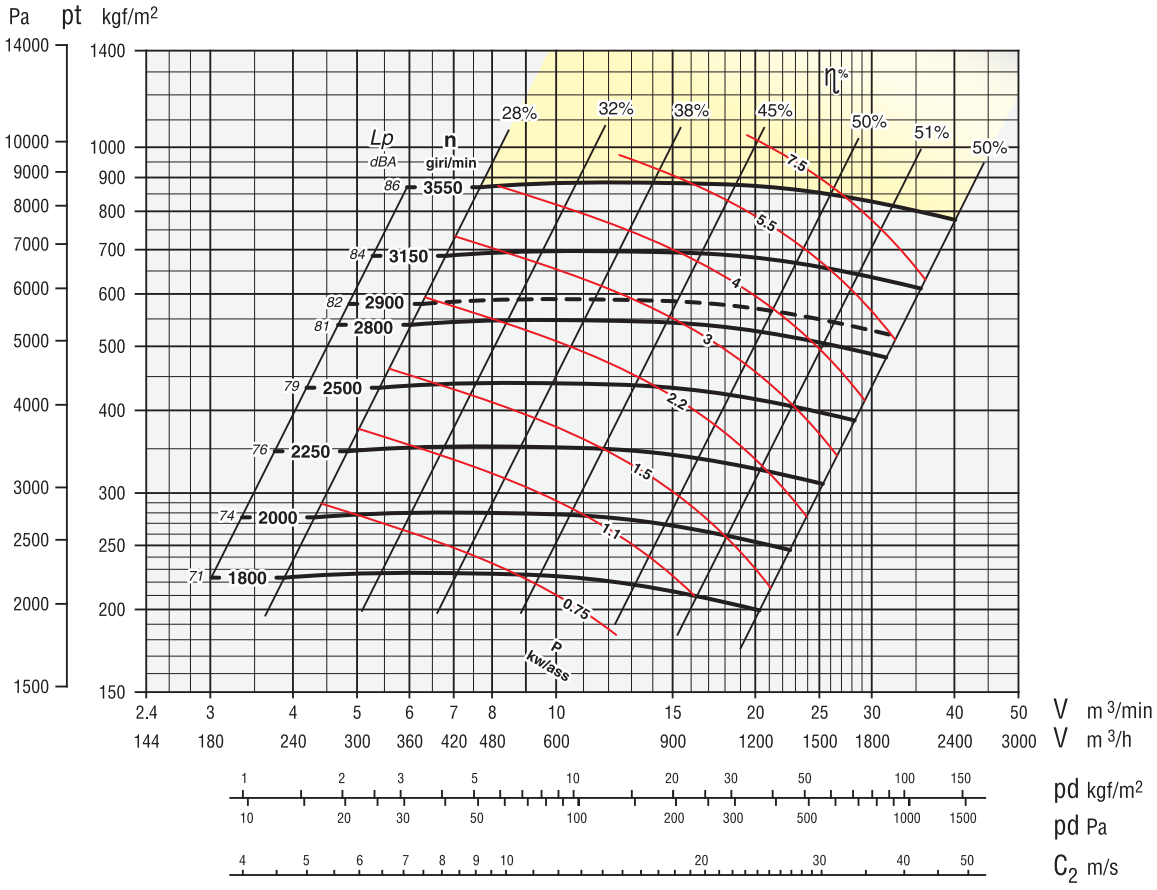

TFc 631/711

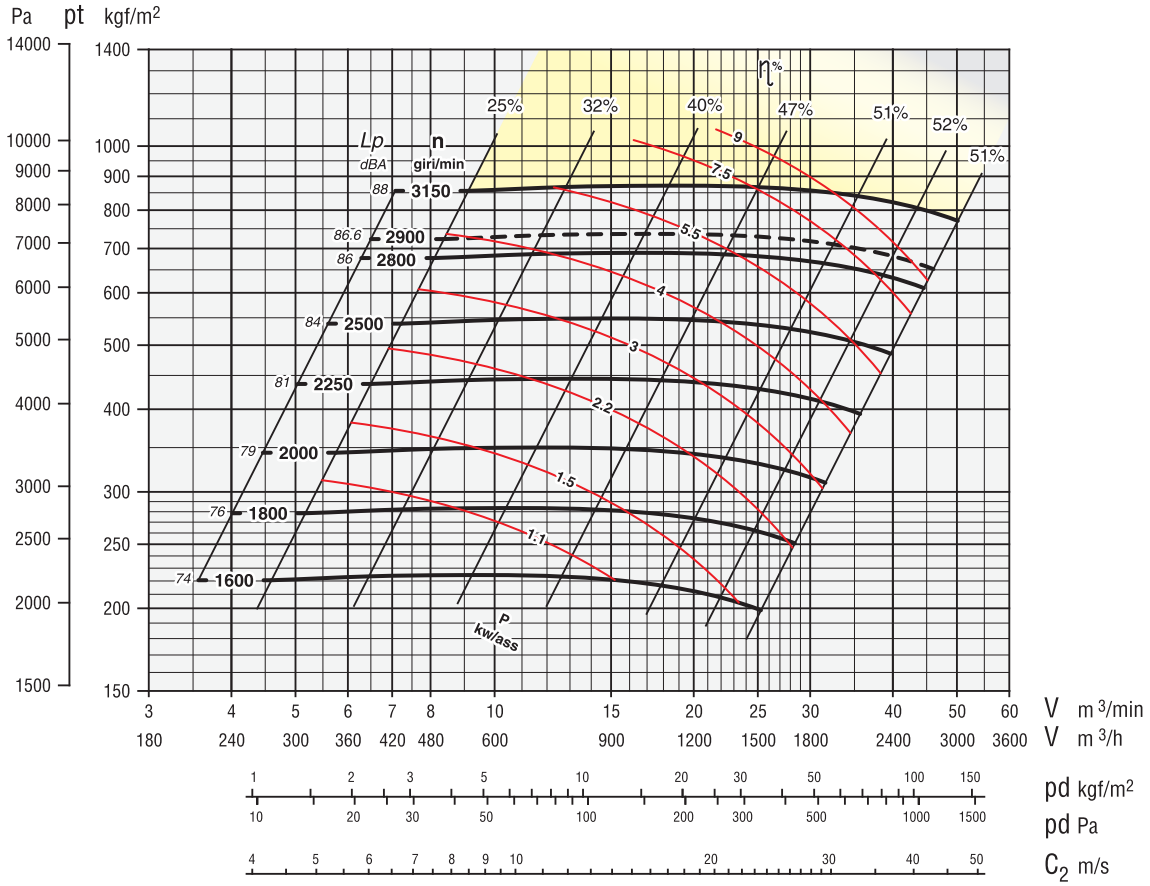

TFc 631

Secondo norme UNI EN ISO 5801:2009 (UNI 10531:1995)
According to the UNI EN ISO 5801:2009 (UNI 10531:1995)
Selon normes UNI EN ISO 5801:2009 (UNI 10531:1995)
Rohrleitung nach UNI EN ISO 5801:2009 (UNI 10531:1995)
Segun normas UNI EN ISO 5801:2009 (UNI 10531:1995)

ZONA IN GIALLO - Consultare ufficio tecnico
YELLOW ZONE - Consult technical office
ZONE EN JAUNE - Consulter le bureau technique
GELBE ZONE - Planungsbüro konsultieren
ZONA AMARILLA - Consultar la oficina técnica

Giri massimi ammissibili:
Maximum admissible rounds:
Tours maxima admissibles:
Höchste zulässige Drehzahl:
Revoluciones máximas admisible:
<100°C = 3150 giri/min.
100÷200°C = 2600 giri/min.

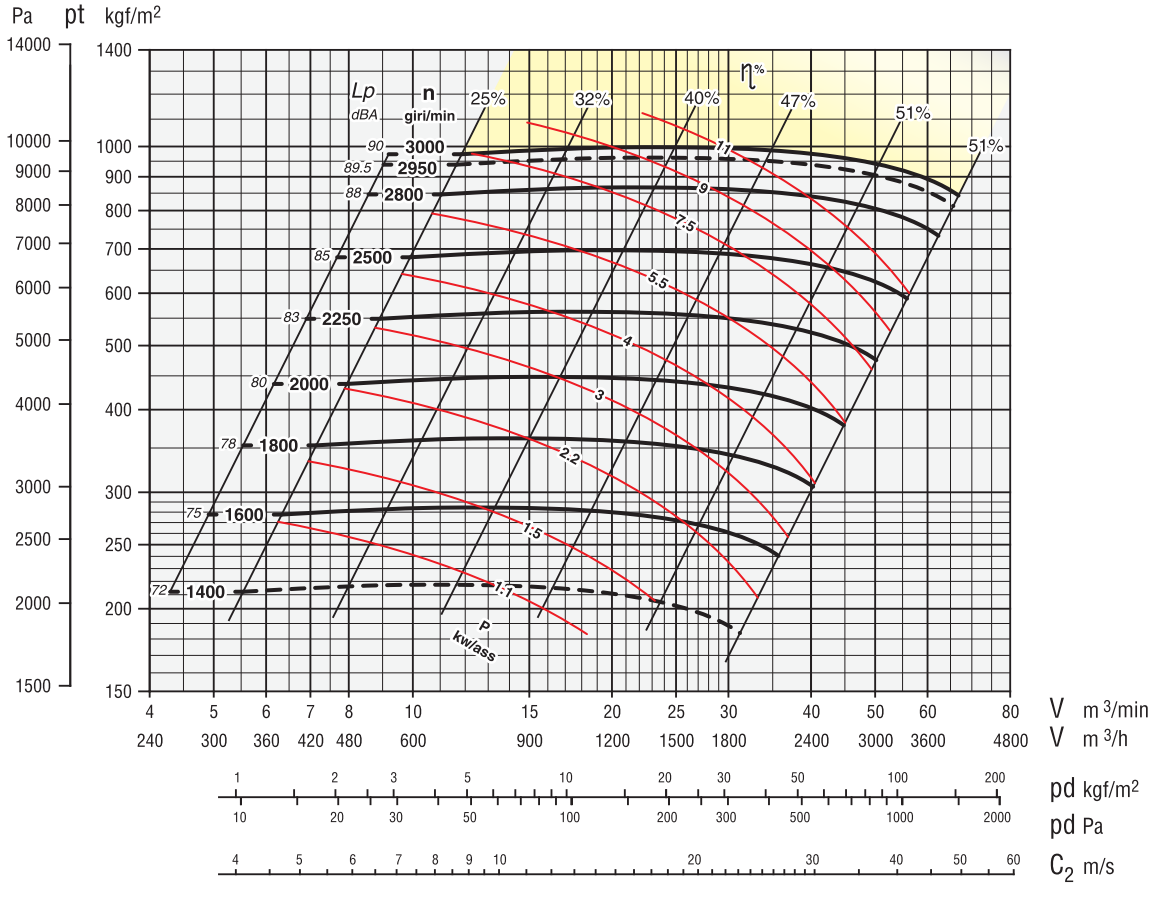

TFc 711

Secondo norme UNI EN ISO 5801:2009 (UNI 10531:1995)
According to the UNI EN ISO 5801:2009 (UNI 10531:1995)
Selon normes UNI EN ISO 5801:2009 (UNI 10531:1995)
Rohrleitung nach UNI EN ISO 5801:2009 (UNI 10531:1995)
Segun normas UNI EN ISO 5801:2009 (UNI 10531:1995)

ZONA IN GIALLO - Consultare ufficio tecnico
YELLOW ZONE - Consult technical office
ZONE EN JAUNE - Consulter le bureau technique
GELBE ZONE - Planungsbüro konsultieren
ZONA AMARILLA - Consultar la oficina técnica

Giri massimi ammissibili:
Maximum admissible rounds:
Tours maxima admissibles:
Höchste zulässige Drehzahl:
Revoluciones máximas admisible:
<100°C = 3000 giri/min.
100÷200°C = 2400 giri/min.

Tolleranza sulla rumorosità + 3 dBA
Noise level tolerance + 3 dBA
Tolérance sur niveau sonore + 3 dBA
Toleranz Schallpegel + 3 dBA
Tolerancia sobre la intensidad acústica + 3 dBA

kw assorbiti ventilatore tolleranza ± 3%
kw consumed fan tolerance ± 3%
Tolérance sur Pabs kw ± 3%
Toleranz der Wellenleistung ±3 %
kw absorbidos ventilador tolerancia ± 3%

TFc 801/901

CARATTERISTICHE IN **MANDATA**
SPECIFICATIONS IN DISCHARGE STAGE
CARACTÉRISTIQUES (TRAVAIL EN SOUFFLAGE)
EIGENSCHAFTEN DRUCKSEITIG
CARACTERÍSTICAS EN EL EMPUJE

TFc 801

Secondo norme UNI EN ISO 5801:2009
(UNI 10531:1995)
According to the UNI EN ISO 5801:2009
(UNI 10531:1995)
Selon normes UNI EN ISO 5801:2009
(UNI 10531:1995)
Rohrleitung nach UNI EN ISO 5801:2009
(UNI 10531:1995)
Segun normas UNI EN ISO 5801:2009
(UNI 10531:1995)

ZONA IN GIALLO - Consultare ufficio tecnico
YELLOW ZONE - Consult technical office
ZONE EN JAUNE - Consulter le bureau technique
GELBE ZONE - Planungsbüro konsultieren
ZONA AMARILLA - Consultar la oficina técnica

Giri massimi ammissibili:
Maximum admissible rounds:
Tours maxima admissibles:
Höchste zulässige Drehzahl:
Revoluciones máximas admisible:
<100°C = 3000 giri/min.
100÷200°C = 2350 giri/min.

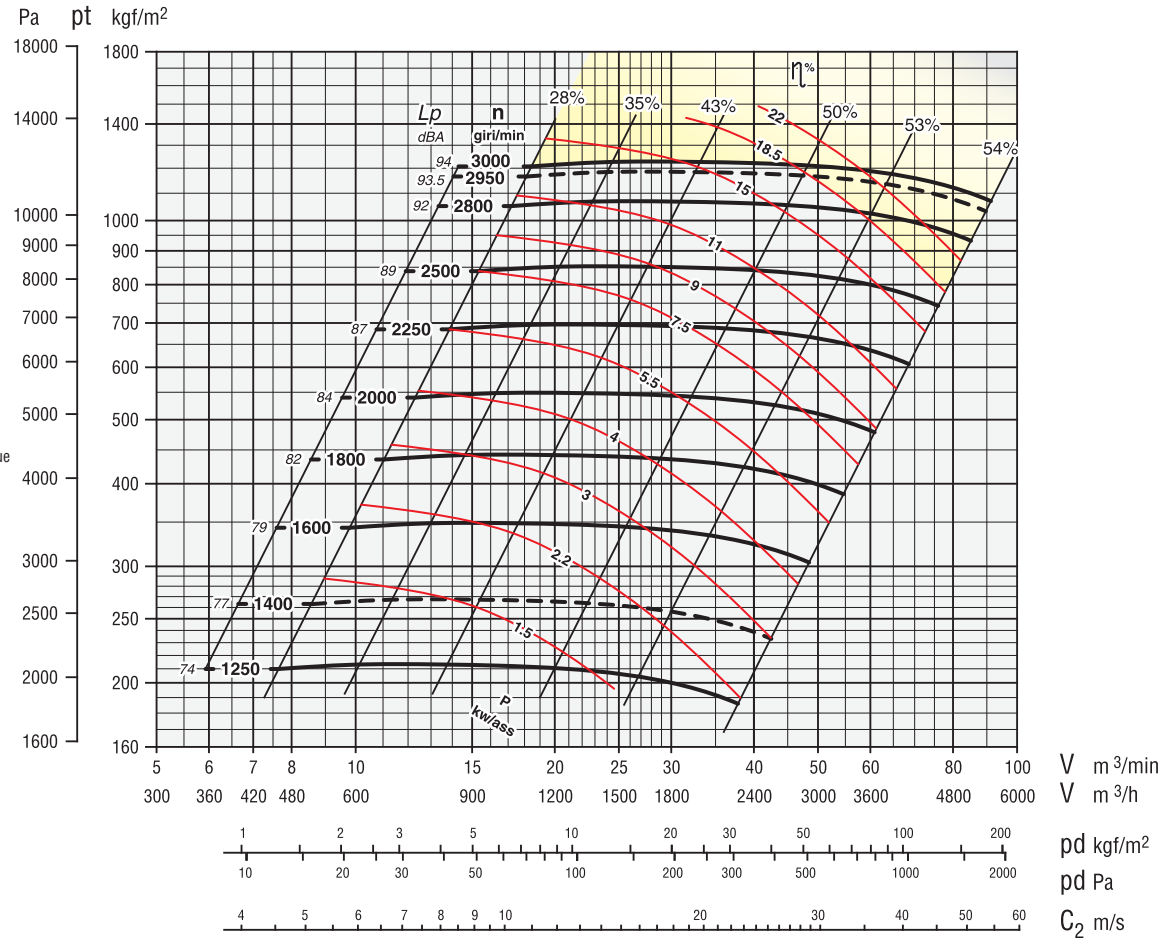

TFc 901

Secondo norme UNI EN ISO 5801:2009
(UNI 10531:1995)
According to the UNI EN ISO 5801:2009
(UNI 10531:1995)
Selon normes UNI EN ISO 5801:2009
(UNI 10531:1995)
Rohrleitung nach UNI EN ISO 5801:2009
(UNI 10531:1995)
Segun normas UNI EN ISO 5801:2009
(UNI 10531:1995)

ZONA IN GIALLO - Consultare ufficio tecnico
YELLOW ZONE - Consult technical office
ZONE EN JAUNE - Consulter le bureau technique
GELBE ZONE - Planungsbüro konsultieren
ZONA AMARILLA - Consultar la oficina técnica

Giri massimi ammissibili:
Maximum admissible rounds:
Tours maxima admissibles:
Höchste zulässige Drehzahl:
Revoluciones máximas admisible:
<100°C = 2500 giri/min.
100÷200°C = 2000 giri/min.

Tolleranza sulla rumorosità + 3 dBA
Noise level tolerance + 3 dBA
Tolérance sur niveau sonore + 3 dBA
Toleranz Schallpegel + 3 dBA
Tolerancia sobre la intensidad acústica + 3 dBA

kw assorbiti ventilatore tolleranza ± 3%
kw consumed fan tolerance ± 3%
Tolérance sur Pabs kw ± 3%
Toleranz der Wellenleistung ±3 %
kw absorbidos ventilador tolerancia ± 3%

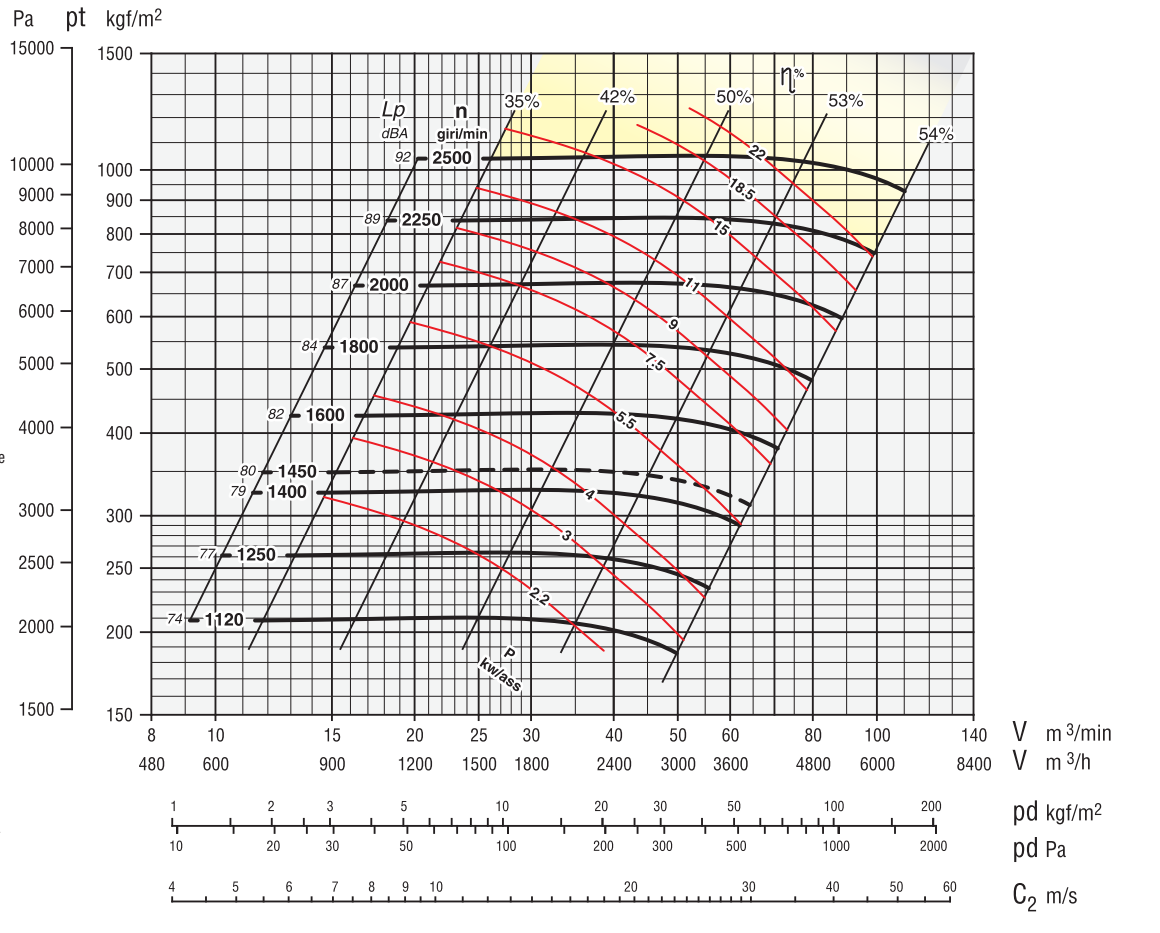

TFc 1001/TGc 401

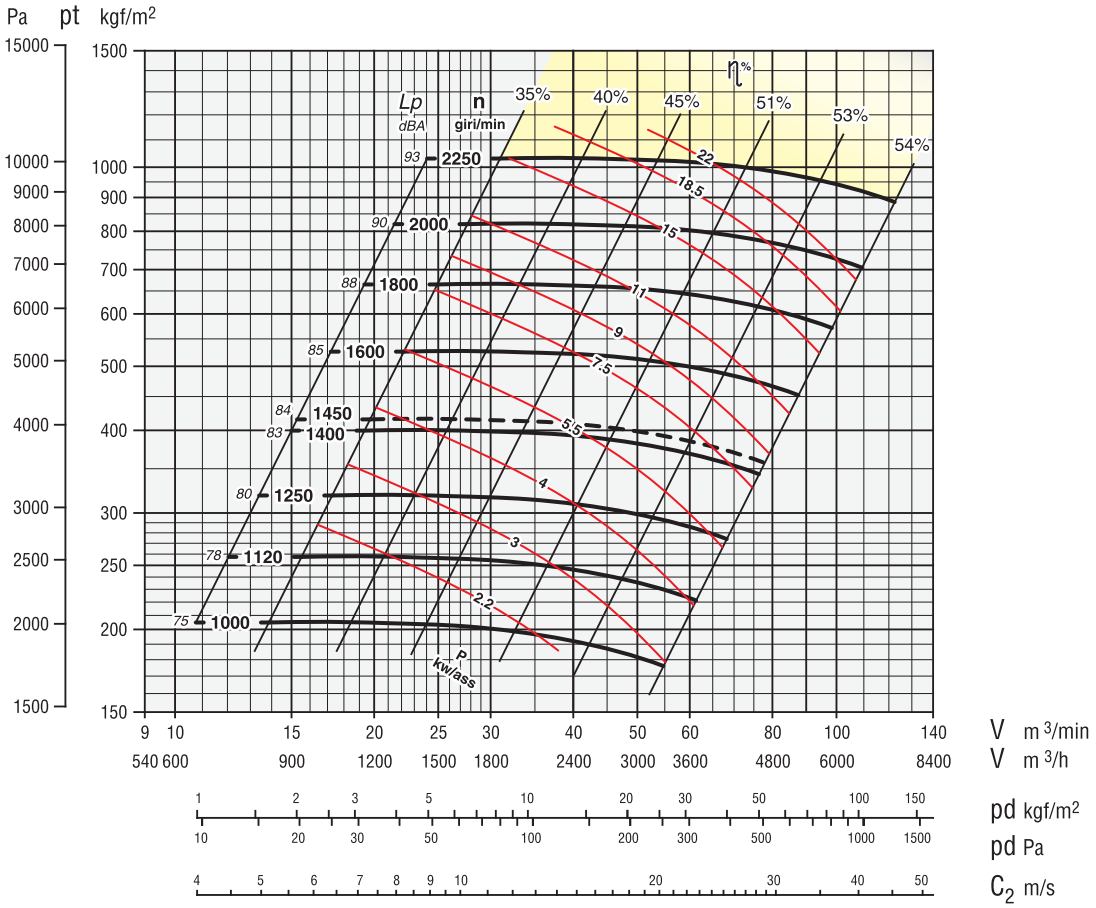

TFc 1001

Secondo norme UNI EN ISO 5801:2009 (UNI 10531:1995)
According to the UNI EN ISO 5801:2009 (UNI 10531:1995)
Selon normes UNI EN ISO 5801:2009 (UNI 10531:1995)
Rohrleitung nach UNI EN ISO 5801:2009 (UNI 10531:1995)
Segun normas UNI EN ISO 5801:2009 (UNI 10531:1995)

ZONA IN GIALLO - Consultare ufficio tecnico
YELLOW ZONE - Consult technical office
ZONE EN JAUNE - Consulter le bureau technique
GELBE ZONE - Planungsbüro konsultieren
ZONA AMARILLA - Consultar la oficina técnica

Giri massimi ammissibili:
Maximum admissible rounds:
Tours maxima admissibles:
Höchste zulässige Drehzahl:
Revoluciones máximas admisible:
<100°C = 2250 giri/min.
100÷200°C = 1800 giri/min.

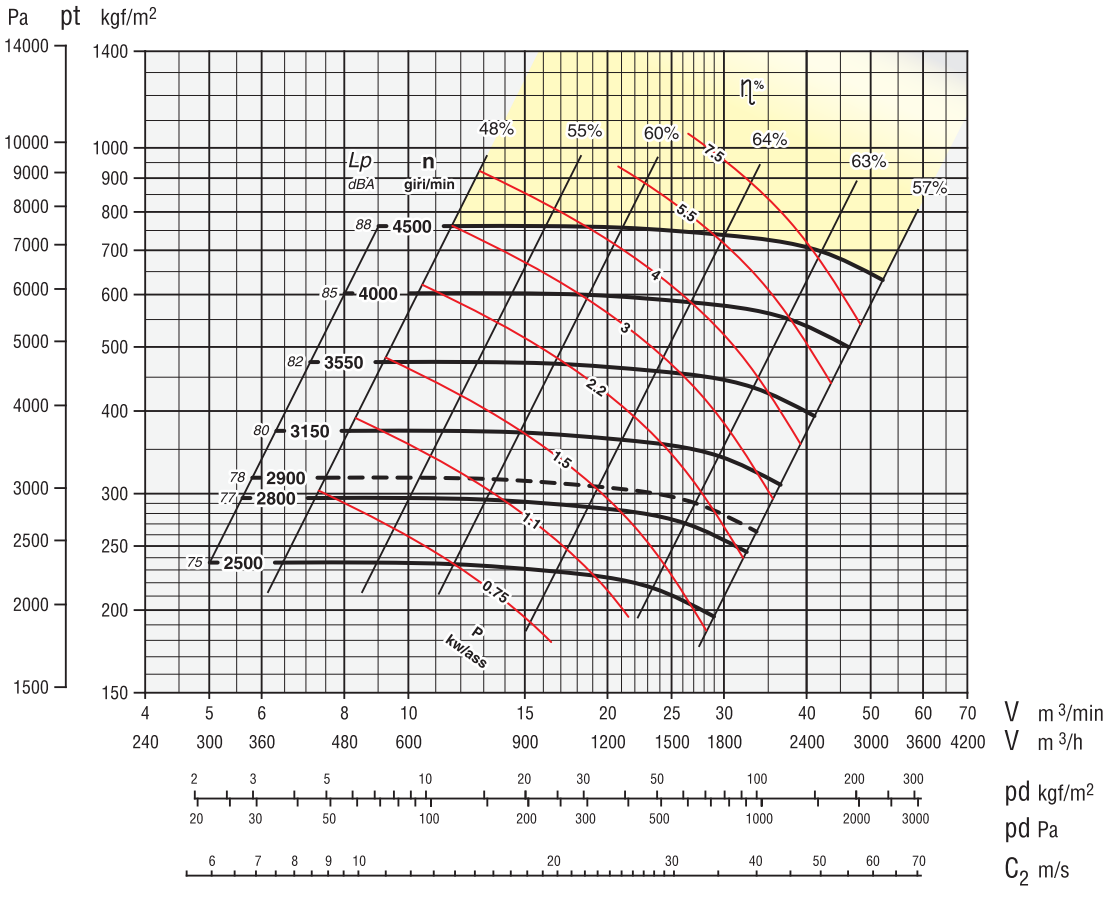

TGc 401

Secondo norme UNI EN ISO 5801:2009 (UNI 10531:1995)
According to the UNI EN ISO 5801:2009 (UNI 10531:1995)
Selon normes UNI EN ISO 5801:2009 (UNI 10531:1995)
Rohrleitung nach UNI EN ISO 5801:2009 (UNI 10531:1995)
Segun normas UNI EN ISO 5801:2009 (UNI 10531:1995)

ZONA IN GIALLO - Consultare ufficio tecnico
YELLOW ZONE - Consult technical office
ZONE EN JAUNE - Consulter le bureau technique
GELBE ZONE - Planungsbüro konsultieren
ZONA AMARILLA - Consultar la oficina técnica

Giri massimi ammissibili:
Maximum admissible rounds:
Tours maxima admissibles:
Höchste zulässige Drehzahl:
Revoluciones máximas admisible:
<100°C = 4500 giri/min.
100÷200°C = 4000 giri/min.

Tolleranza sulla rumorosità + 3 dBA
Noise level tolerance + 3 dBA
Tolérance sur niveau sonore + 3 dBA
Toleranz Schallpegel + 3 dBA
Tolerancia sobre la intensidad acústica + 3 dBA

kw assorbiti ventilatore tolleranza ± 3%
kw consumed fan tolerance ± 3%
Tolérance sur Pabs kw ± 3%
Toleranz der Wellenleistung ±3 %
kw absorbidos ventilador tolerancia ± 3%

TGc 451/501

TGc 451

Secondo norme UNI EN ISO 5801:2009
(UNI 10531:1995)
According to the UNI EN ISO 5801:2009
(UNI 10531:1995)
Selon normes UNI EN ISO 5801:2009
(UNI 10531:1995)
Rohrleitung nach UNI EN ISO 5801:2009
(UNI 10531:1995)
Segun normas UNI EN ISO 5801:2009
(UNI 10531:1995)

ZONA IN GIALLO - Consultare ufficio tecnico
YELLOW ZONE - Consult technical office
ZONE EN JAUNE - Consulter le bureau technique
GELBE ZONE - Planungsbüro konsultieren
ZONA AMARILLA - Consultar la oficina técnica

Giri massimi ammissibili:
Maximum admissible rounds:
Tours maxima admissibles:
Höchste zulässige Drehzahl:
Revoluciones máximas admisible:
<100°C = 4250 giri/min.
100÷200°C = 3500 giri/min.

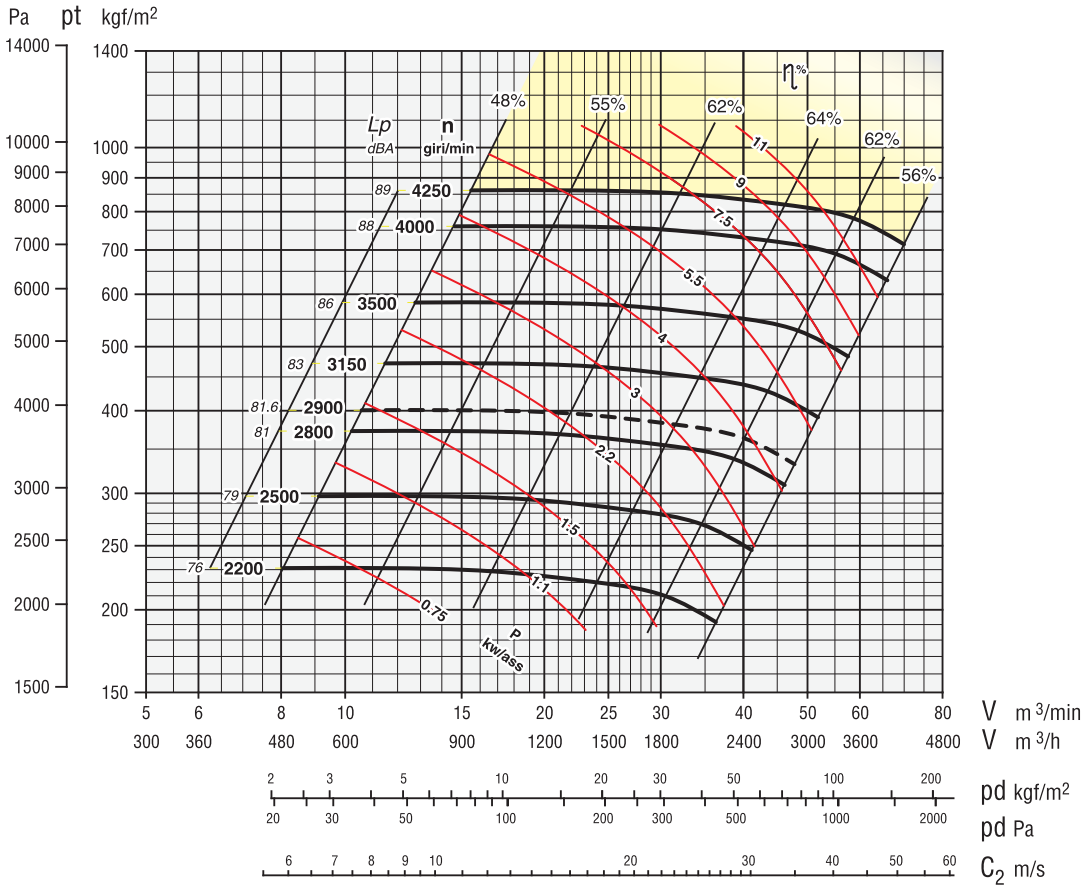

TGc 501

Secondo norme UNI EN ISO 5801:2009
(UNI 10531:1995)
According to the UNI EN ISO 5801:2009
(UNI 10531:1995)
Selon normes UNI EN ISO 5801:2009
(UNI 10531:1995)
Rohrleitung nach UNI EN ISO 5801:2009
(UNI 10531:1995)
Segun normas UNI EN ISO 5801:2009
(UNI 10531:1995)

ZONA IN GIALLO - Consultare ufficio tecnico
YELLOW ZONE - Consult technical office
ZONE EN JAUNE - Consulter le bureau technique
GELBE ZONE - Planungsbüro konsultieren
ZONA AMARILLA - Consultar la oficina técnica

Giri massimi ammissibili:
Maximum admissible rounds:
Tours maxima admissibles:
Höchste zulässige Drehzahl:
Revoluciones máximas admisible:
<100°C = 4000 giri/min.
100÷200°C = 3350 giri/min.

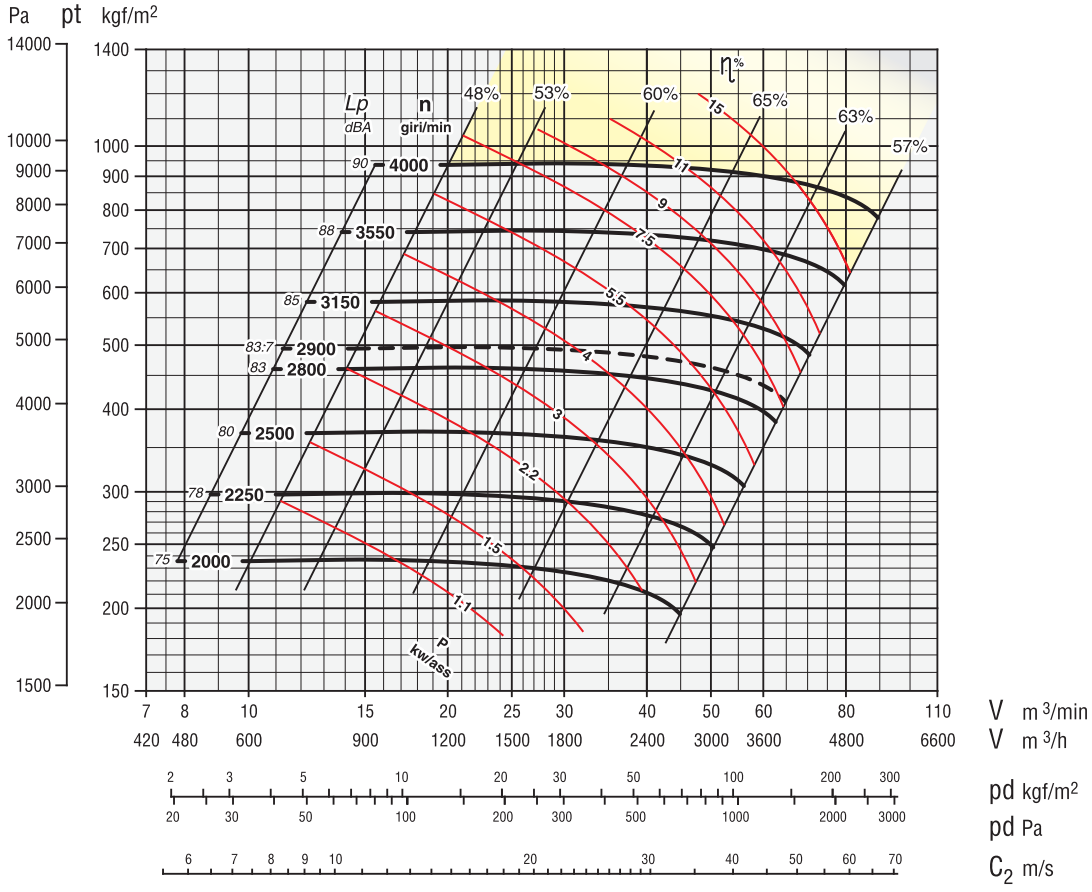

Tolleranza sulla rumorosità + 3 dBA
Noise level tolerance + 3 dBA
Tolérance sur niveau sonore + 3 dBA
Toleranz Schallpegel + 3 dBA
Tolerancia sobre la intensidad acústica + 3 dBA

kw assorbiti ventilatore tolleranza ± 3%
kw consumed fan tolerance ± 3%
Tolérance sur Pabs kw ± 3%
Toleranz der Wellenleistung ±3 %
kw absorbidos ventilador tolerancia ± 3%

TGc 561/631

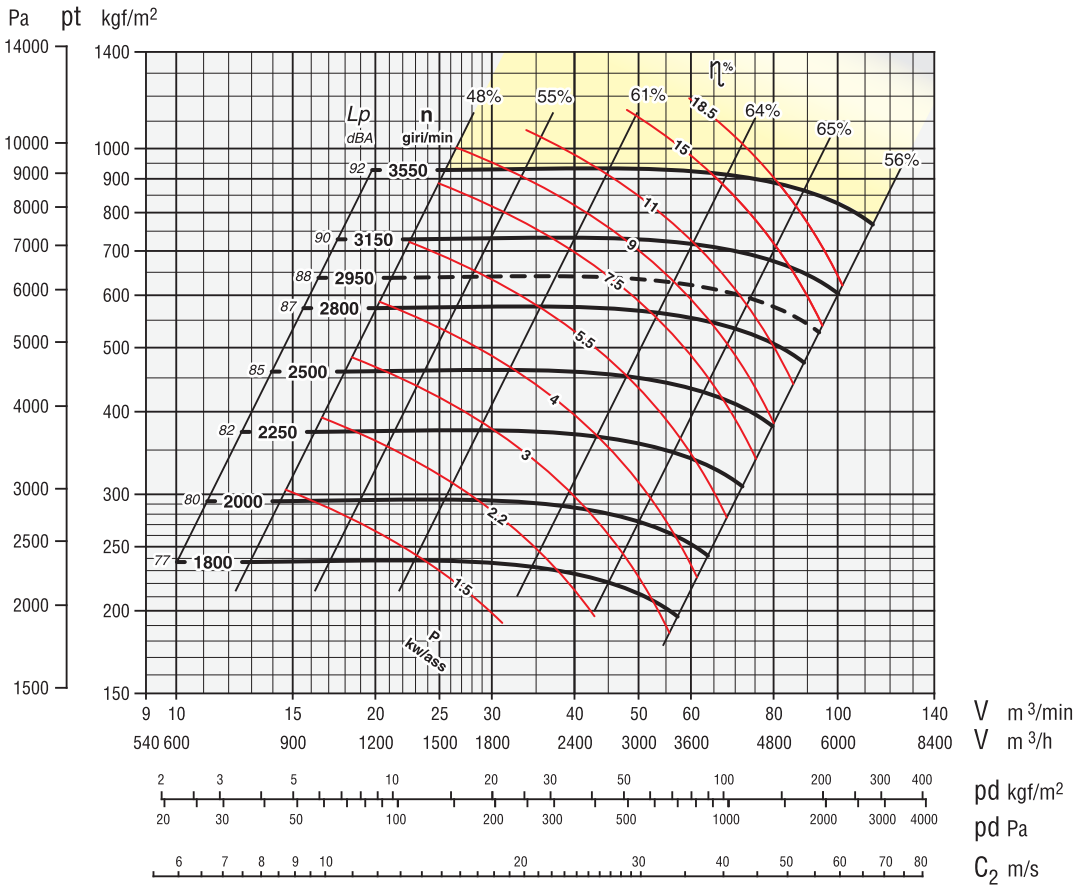

TGc 561

Secondo norme UNI EN ISO 5801:2009 (UNI 10531:1995)
According to the UNI EN ISO 5801:2009 (UNI 10531:1995)
Selon normes UNI EN ISO 5801:2009 (UNI 10531:1995)
Rohrleitung nach UNI EN ISO 5801:2009 (UNI 10531:1995)
Segun normas UNI EN ISO 5801:2009 (UNI 10531:1995)

ZONA IN GIALLO - Consultare ufficio tecnico
YELLOW ZONE - Consult technical office
ZONE EN JAUNE - Consulter le bureau technique
GELBE ZONE - Planungsbüro konsultieren
ZONA AMARILLA - Consultar la oficina técnica

Giri massimi ammissibili:
Maximum admissible rounds:
Tours maxima admissibles:
Höchste zulässige Drehzahl:
Revoluciones máximas admisible:
<100°C = 3350 giri/min.
100÷200°C = 2950 giri/min.

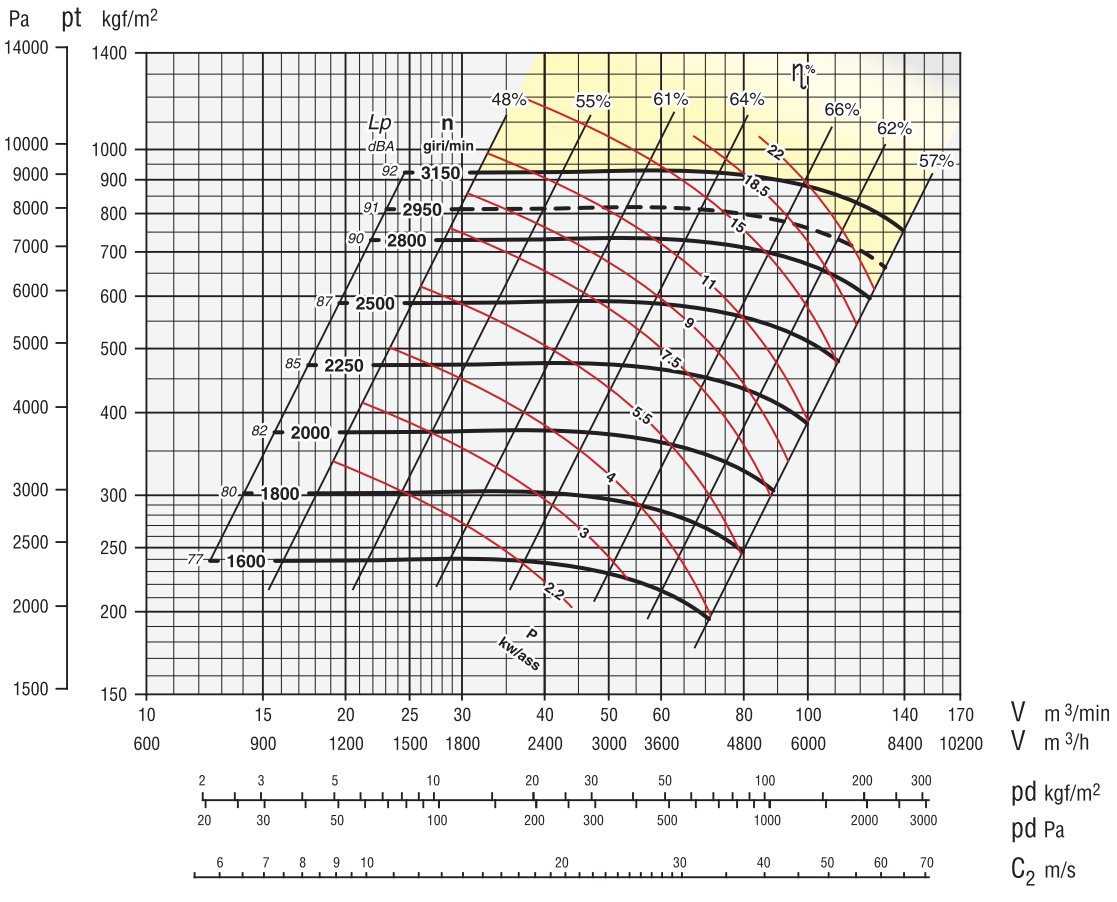

TGc 631

Secondo norme UNI EN ISO 5801:2009 (UNI 10531:1995)
According to the UNI EN ISO 5801:2009 (UNI 10531:1995)
Selon normes UNI EN ISO 5801:2009 (UNI 10531:1995)
Rohrleitung nach UNI EN ISO 5801:2009 (UNI 10531:1995)
Segun normas UNI EN ISO 5801:2009 (UNI 10531:1995)

ZONA IN GIALLO - Consultare ufficio tecnico
YELLOW ZONE - Consult technical office
ZONE EN JAUNE - Consulter le bureau technique
GELBE ZONE - Planungsbüro konsultieren
ZONA AMARILLA - Consultar la oficina técnica

Giri massimi ammissibili:
Maximum admissible rounds:
Tours maxima admissibles:
Höchste zulässige Drehzahl:
Revoluciones máximas admisible:
<100°C = 3150 giri/min.
100÷200°C = 2500 giri/min.

Tolleranza sulla rumorosità + 3 dBA
Noise level tolerance + 3 dBA
Tolérance sur niveau sonore + 3 dBA
Toleranz Schallpegel + 3 dBA
Tolerancia sobre la intensidad acústica + 3 dBA

kw assorbiti ventilatore tolleranza ± 3%
kw consumed fan tolerance ± 3%
Tolérance sur Pabs kw ± 3%
Toleranz der Wellenleistung ±3 %
kw absorbidos ventilador tolerancia ± 3%

TGc 711/801

CARATTERISTICHE IN **MANDATA**
SPECIFICATIONS IN DISCHARGE STAGE
CARACTÉRISTIQUES (TRAVAIL EN SOUFFLAGE)
EIGENSCHAFTEN DRUCKSEITIG
CARACTERÍSTICAS EN EL EMPUJE

TGc 711

Secondo norme UNI EN ISO 5801:2009
(UNI 10531:1995)
According to the UNI EN ISO 5801:2009
(UNI 10531:1995)
Selon normes UNI EN ISO 5801:2009
(UNI 10531:1995)
Rohrleitung nach UNI EN ISO 5801:2009
(UNI 10531:1995)
Segun normas UNI EN ISO 5801:2009
(UNI 10531:1995)

ZONA IN GIALLO - Consultare ufficio tecnico
YELLOW ZONE - Consult technical office
ZONE EN JAUNE - Consulter le bureau technique
GELBE ZONE - Planungsbüro konsultieren
ZONA AMARILLA - Consultar la oficina técnica

Giri massimi ammissibili:
Maximum admissible rounds:
Tours maxima admissibles:
Höchste zulässige Drehzahl:
Revoluciones máximas admisible:
<100°C = 3000 giri/min.
100÷200°C = 2450 giri/min.

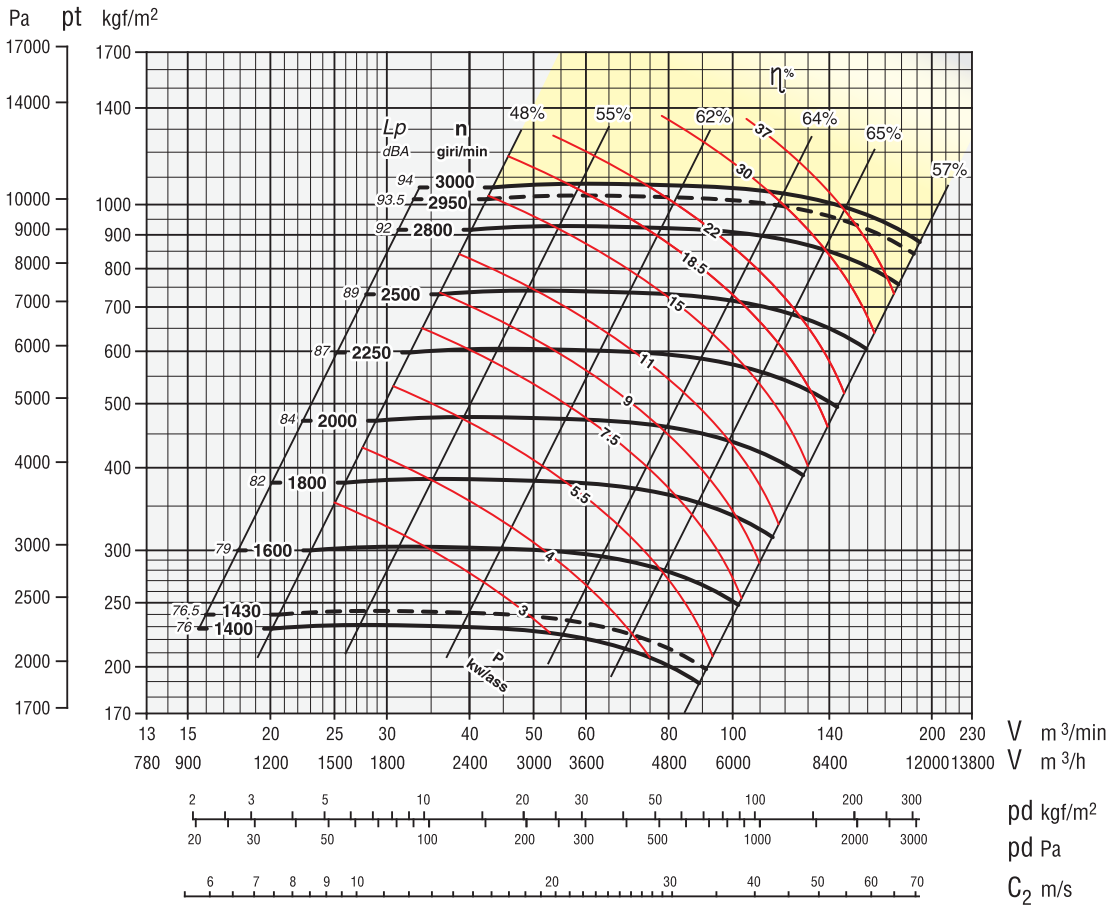

TGc 801

Secondo norme UNI EN ISO 5801:2009
(UNI 10531:1995)
According to the UNI EN ISO 5801:2009
(UNI 10531:1995)
Selon normes UNI EN ISO 5801:2009
(UNI 10531:1995)
Rohrleitung nach UNI EN ISO 5801:2009
(UNI 10531:1995)
Segun normas UNI EN ISO 5801:2009
(UNI 10531:1995)

ZONA IN GIALLO - Consultare ufficio tecnico
YELLOW ZONE - Consult technical office
ZONE EN JAUNE - Consulter le bureau technique
GELBE ZONE - Planungsbüro konsultieren
ZONA AMARILLA - Consultar la oficina técnica

Giri massimi ammissibili:
Maximum admissible rounds:
Tours maxima admissibles:
Höchste zulässige Drehzahl:
Revoluciones máximas admisible:
<100°C = 2800 giri/min.
100÷200°C = 2250 giri/min.

Tolleranza sulla rumorosità + 3 dBA
Noise level tolerance + 3 dBA
Tolérance sur niveau sonore + 3 dBA
Toleranz Schallpegel + 3 dBA
Tolerancia sobre la intensidad acústica + 3 dBA

kw assorbiti ventilatore tolleranza ± 3%
kw consumed fan tolerance ± 3%
Tolérance sur Pabs kw ± 3%
Toleranz der Wellenleistung ±3 %
kw absorbidos ventilador tolerancia ± 3%

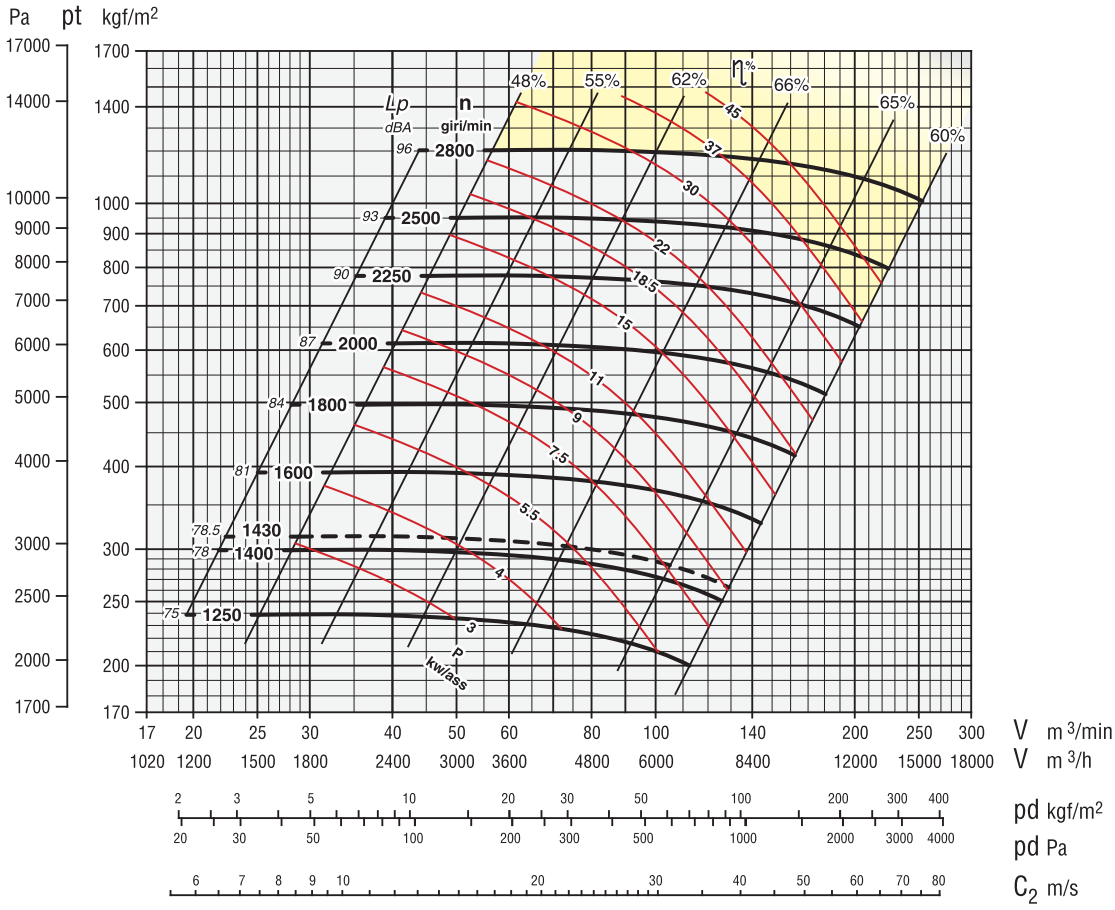

TGc 901/1001

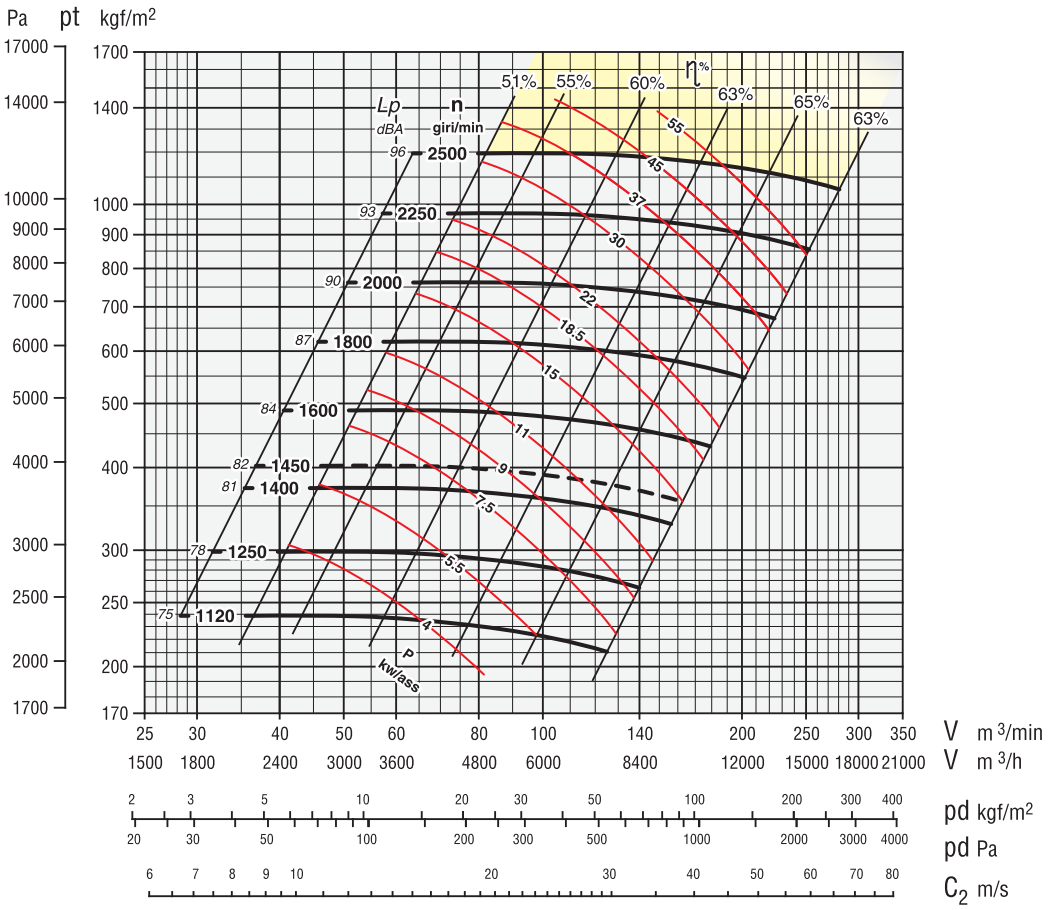

TGc 901

Secondo norme UNI EN ISO 5801:2009 (UNI 10531:1995)
According to the UNI EN ISO 5801:2009 (UNI 10531:1995)
Selon normes UNI EN ISO 5801:2009 (UNI 10531:1995)
Rohrleitung nach UNI EN ISO 5801:2009 (UNI 10531:1995)
Segun normas UNI EN ISO 5801:2009 (UNI 10531:1995)

ZONA IN GIALLO - Consultare ufficio tecnico
YELLOW ZONE - Consult technical office
ZONE EN JAUNE - Consulter le bureau technique
GELBE ZONE - Planungsbüro konsultieren
ZONA AMARILLA - Consultar la oficina técnica

Giri massimi ammissibili:
Maximum admissible rounds:
Tours maxima admissibles:
Höchste zulässige Drehzahl:
Revoluciones máximas admisible:
<100°C = 2500 giri/min.
100÷200°C = 1900 giri/min.

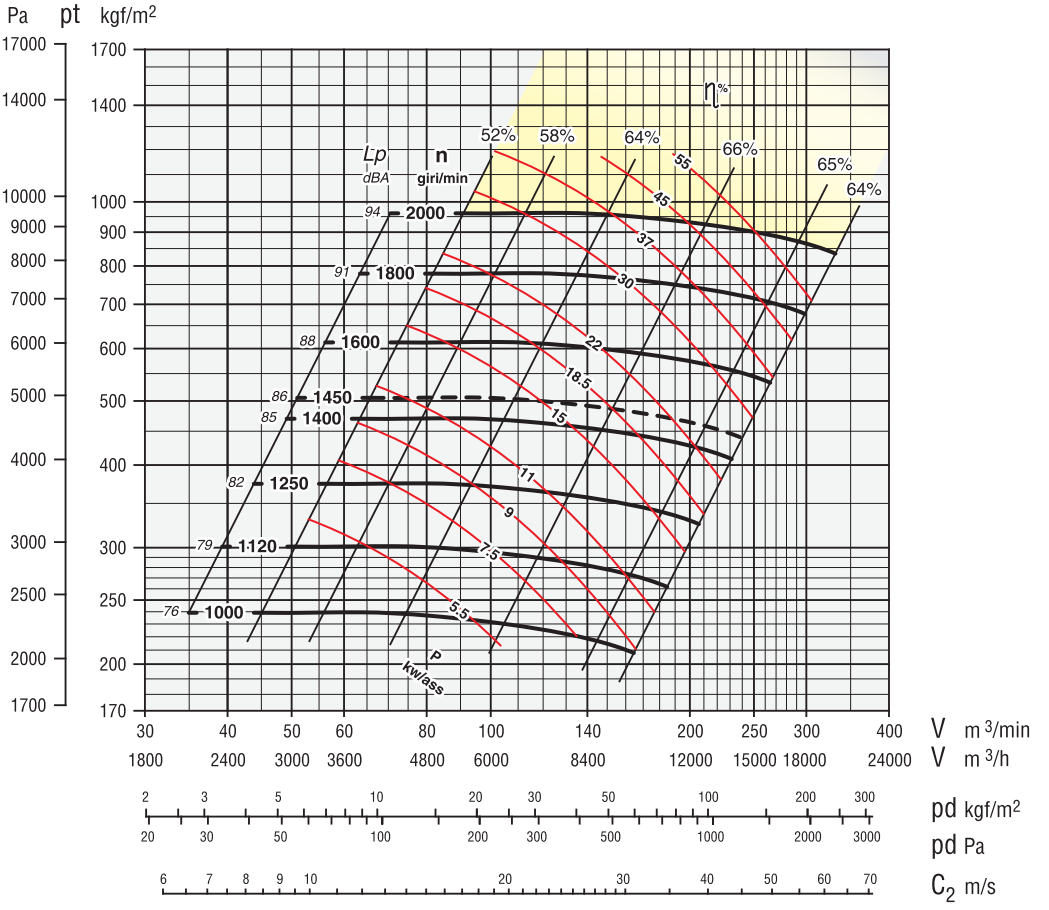

TGc 1001

Secondo norme UNI EN ISO 5801:2009 (UNI 10531:1995)
According to the UNI EN ISO 5801:2009 (UNI 10531:1995)
Selon normes UNI EN ISO 5801:2009 (UNI 10531:1995)
Rohrleitung nach UNI EN ISO 5801:2009 (UNI 10531:1995)
Segun normas UNI EN ISO 5801:2009 (UNI 10531:1995)

ZONA IN GIALLO - Consultare ufficio tecnico
YELLOW ZONE - Consult technical office
ZONE EN JAUNE - Consulter le bureau technique
GELBE ZONE - Planungsbüro konsultieren
ZONA AMARILLA - Consultar la oficina técnica

Giri massimi ammissibili:
Maximum admissible rounds:
Tours maxima admissibles:
Höchste zulässige Drehzahl:
Revoluciones máximas admisible:
<100°C = 2000 giri/min.
100÷200°C = 1700 giri/min.

Tolleranza sulla rumorosità + 3 dBA
Noise level tolerance + 3 dBA
Tolérance sur niveau sonore + 3 dBA
Toleranz Schallpegel + 3 dBA
Tolerancia sobre la intensidad acústica + 3 dBA

kw assorbiti ventilatore tolleranza ± 3%
kw consumed fan tolerance ± 3%
Tolérance sur Pabs kw ± 3%
Toleranz der Wellenleistung ±3 %
kw absorbidos ventilador tolerancia ± 3%

TGc 1121

Secondo norme UNI EN ISO 5801:2009
(UNI 10531:1995)
According to the UNI EN ISO 5801:2009
(UNI 10531:1995)
Selon normes UNI EN ISO 5801:2009
(UNI 10531:1995)
Rohrleitung nach UNI EN ISO 5801:2009
(UNI 10531:1995)
Segun normas UNI EN ISO 5801:2009
(UNI 10531:1995)

ZONA IN GIALLO - Consultare ufficio tecnico
YELLOW ZONE - Consult technical office
ZONE EN JAUNE - Consulter le bureau technique
GELBE ZONE - Planungsbüro konsultieren
ZONA AMARILLA - Consultar la oficina técnica

Giri massimi ammissibili:
Maximum admissible rounds:
Tours maxima admissibles:
Höchste zulässige Drehzahl:
Revoluciones máximas admisible:
<100°C = 1800 giri/min.
100÷200°C = 1450 giri/min.

Tolleranza sulla rumorosità + 3 dBA
Noise level tolerance + 3 dBA
Tolérance sur niveau sonore + 3 dBA
Toleranz Schallpegel + 3 dBA
Tolerancia sobre la intensidad acústica + 3 dBA

kw assorbiti ventilatore tolleranza ± 3%
kw consumed fan tolerance ± 3%
Tolérance sur Pabs kw ± 3%
Toleranz der Wellenleistung ±3 %
kw absorbidos ventilador tolerancia ± 3%

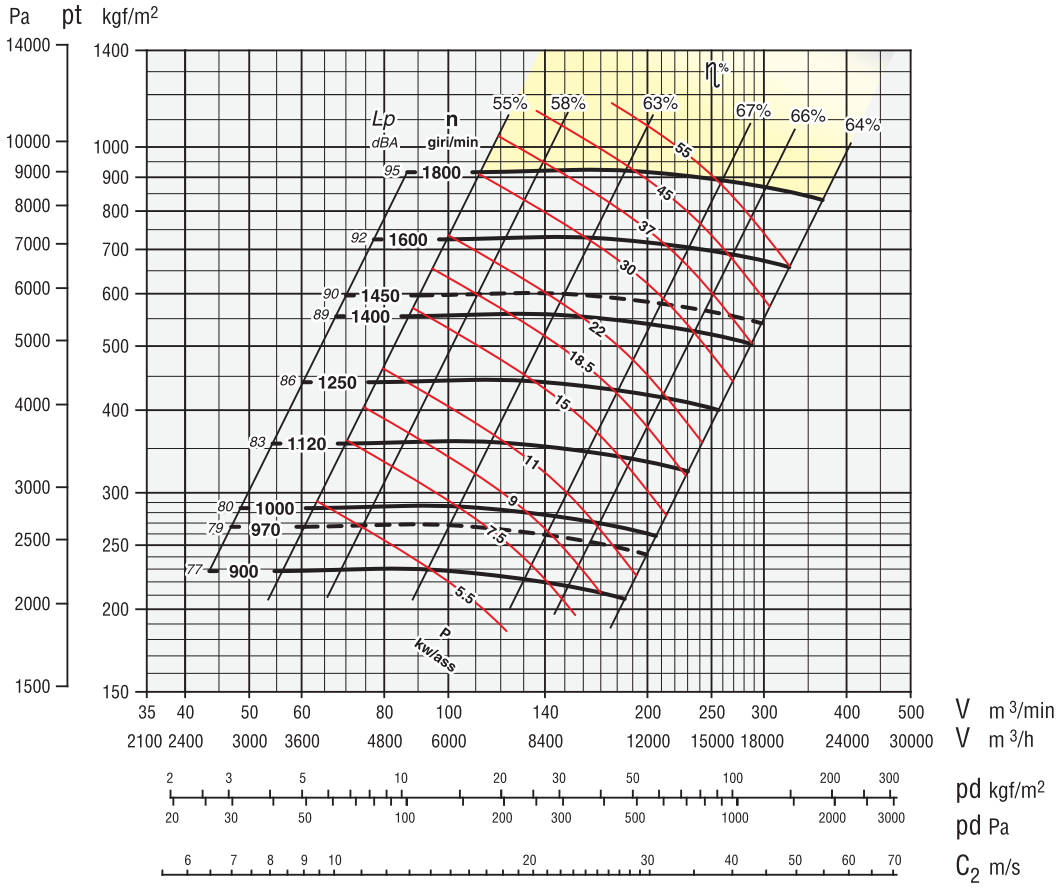

CARATTERISTICHE IN **MANDATA**
SPECIFICATIONS IN DISCHARGE STAGE
CARACTÉRISTIQUES (TRAVAIL EN SOUFFLAGE)
EIGENSCHAFTEN DRUCKSEITIG
CARACTERÍSTICAS EN EL EMPUJE

serie
series
série
serie
serie

THc 401/451

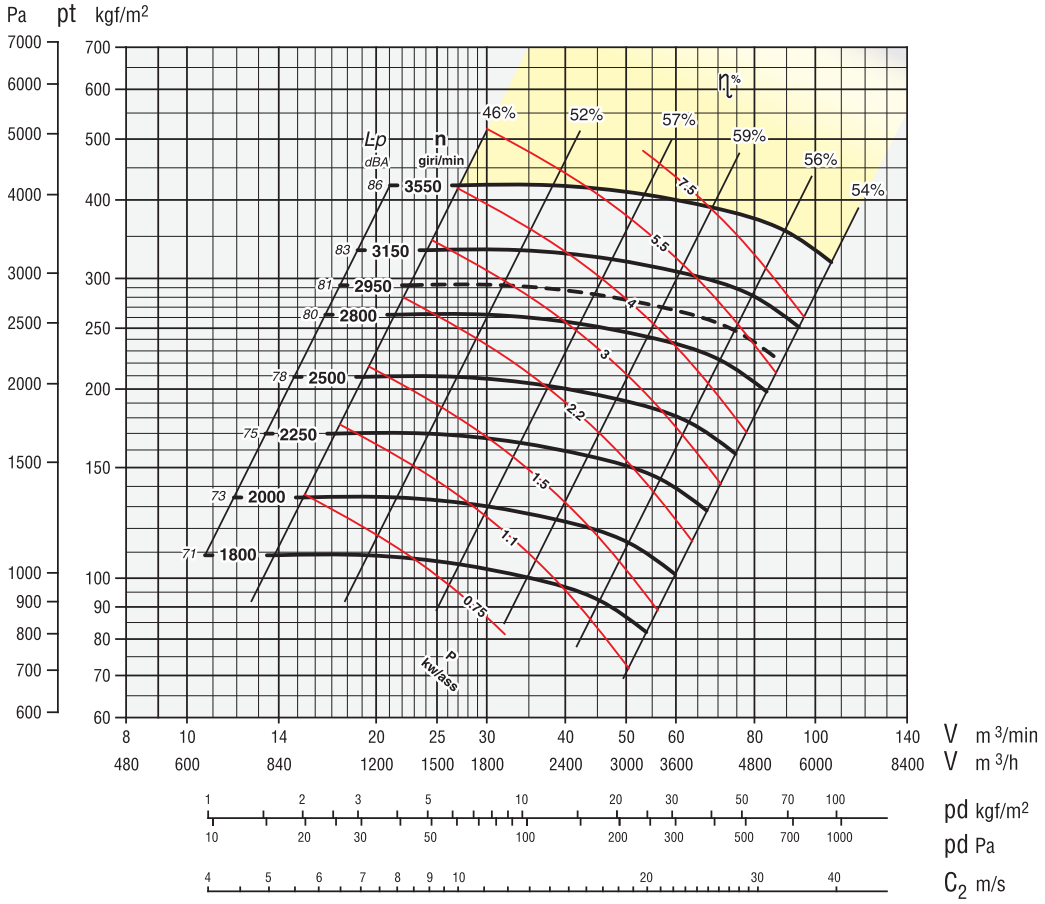

THc 401

Secondo norme UNI EN ISO 5801:2009 (UNI 10531:1995)
According to the UNI EN ISO 5801:2009 (UNI 10531:1995)
Selon normes UNI EN ISO 5801:2009 (UNI 10531:1995)
Rohrleitung nach UNI EN ISO 5801:2009 (UNI 10531:1995)
Segun normas UNI EN ISO 5801:2009 (UNI 10531:1995)

ZONA IN GIALLO - Consultare ufficio tecnico
YELLOW ZONE - Consult technical office
ZONE EN JAUNE - Consulter le bureau technique
GELBE ZONE - Planungsbüro konsultieren
ZONA AMARILLA - Consultar la oficina técnica

Giri massimi ammissibili:
Maximum admissible rounds:
Tours maxima admissibles:
Höchste zulässige Drehzahl:
Revoluciones máximas admisible:
<100°C = 3550 giri/min.
100÷200°C = 2950 giri/min.

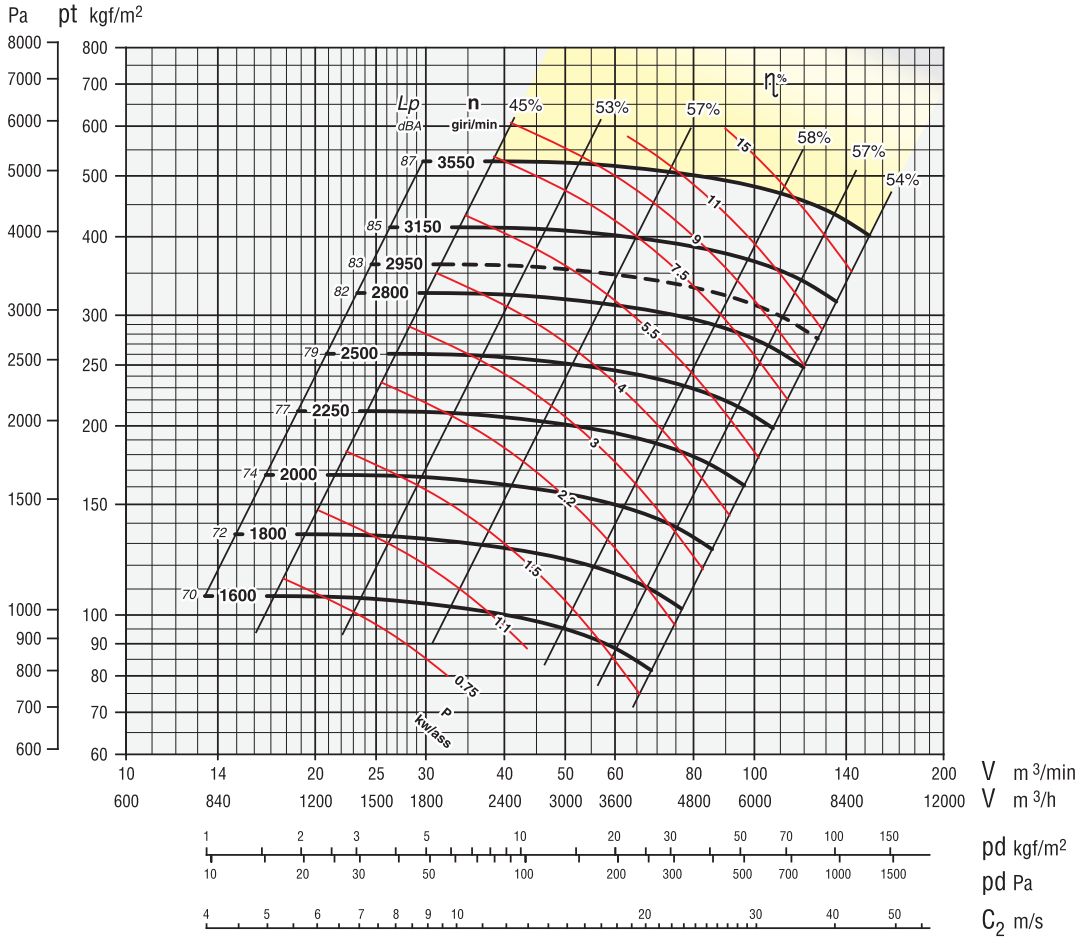

THc 451

Secondo norme UNI EN ISO 5801:2009 (UNI 10531:1995)
According to the UNI EN ISO 5801:2009 (UNI 10531:1995)
Selon normes UNI EN ISO 5801:2009 (UNI 10531:1995)
Rohrleitung nach UNI EN ISO 5801:2009 (UNI 10531:1995)
Segun normas UNI EN ISO 5801:2009 (UNI 10531:1995)

ZONA IN GIALLO - Consultare ufficio tecnico
YELLOW ZONE - Consult technical office
ZONE EN JAUNE - Consulter le bureau technique
GELBE ZONE - Planungsbüro konsultieren
ZONA AMARILLA - Consultar la oficina técnica

Giri massimi ammissibili:
Maximum admissible rounds:
Tours maxima admissibles:
Höchste zulässige Drehzahl:
Revoluciones máximas admisible:
<100°C = 3550 giri/min.
100÷200°C = 2900 giri/min.

Tolleranza sulla rumorosità + 3 dBA
Noise level tolerance + 3 dBA
Tolérance sur niveau sonore + 3 dBA
Toleranz Schallpegel + 3 dBA
Tolerancia sobre la intensidad acústica + 3 dBA

kw assorbiti ventilatore tolleranza ± 3%
kw consumed fan tolerance ± 3%
Tolérance sur Pabs kw ± 3%
Toleranz der Wellenleistung ±3 %
kw absorbidos ventilador tolerancia ± 3%

THc 501/561

CARATTERISTICHE IN **MANDATA**
SPECIFICATIONS IN DISCHARGE STAGE
CARACTÉRISTIQUES (TRAVAIL EN SOUFFLAGE)
EIGENSCHAFTEN DRUCKSEITIG
CARACTERÍSTICAS EN EL EMPUJE

THc 501

Secondo norme UNI EN ISO 5801:2009
(UNI 10531:1995)
According to the UNI EN ISO 5801:2009
(UNI 10531:1995)
Selon normes UNI EN ISO 5801:2009
(UNI 10531:1995)
Rohrleitung nach UNI EN ISO 5801:2009
(UNI 10531:1995)
Segun normas UNI EN ISO 5801:2009
(UNI 10531:1995)

ZONA IN GIALLO - Consultare ufficio tecnico
YELLOW ZONE - Consult technical office
ZONE EN JAUNE - Consulter le bureau technique
GELBE ZONE - Planungsbüro konsultieren
ZONA AMARILLA - Consultar la oficina técnica

Giri massimi ammissibili:
Maximum admissible rounds:
Tours maxima admissibles:
Höchste zulässige Drehzahl:
Revoluciones máximas admisible:
<100°C = 3550 giri/min.
100÷200°C = 2800 giri/min.

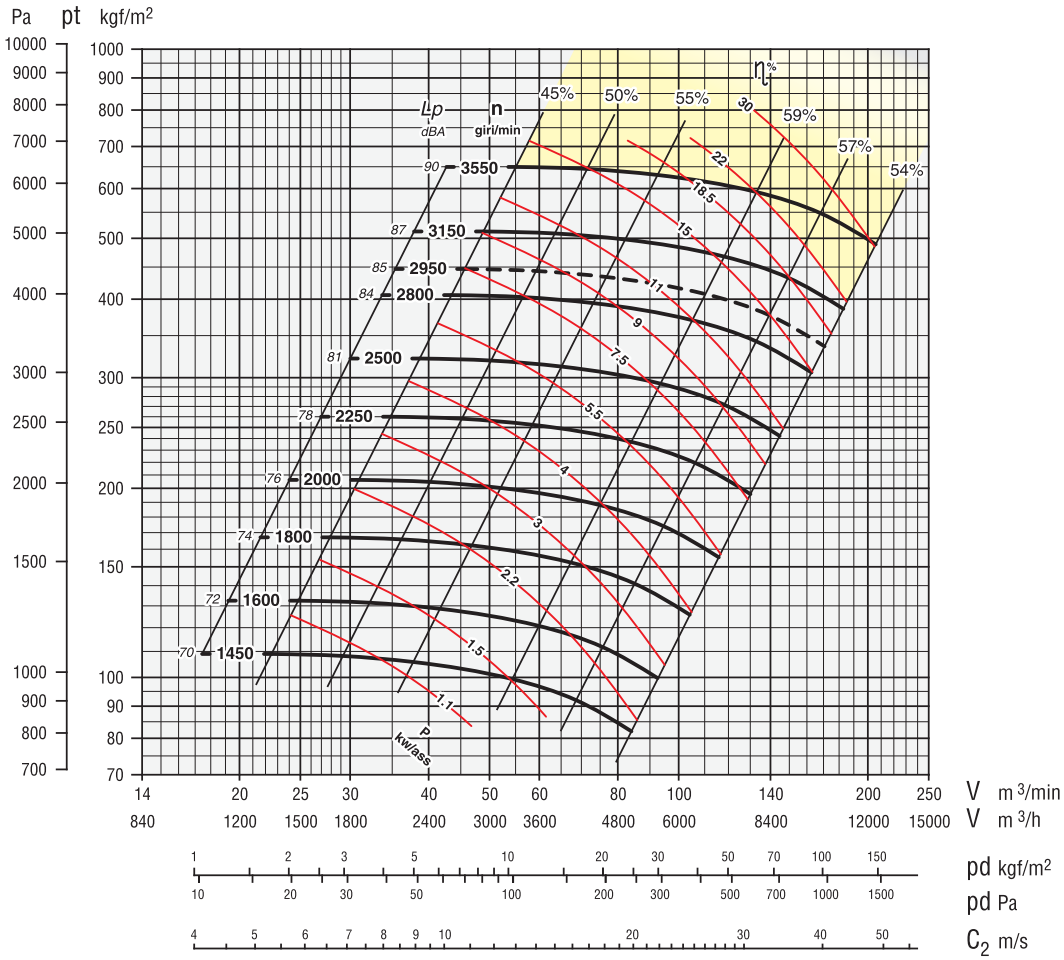

THc 561

Secondo norme UNI EN ISO 5801:2009
(UNI 10531:1995)
According to the UNI EN ISO 5801:2009
(UNI 10531:1995)
Selon normes UNI EN ISO 5801:2009
(UNI 10531:1995)
Rohrleitung nach UNI EN ISO 5801:2009
(UNI 10531:1995)
Segun normas UNI EN ISO 5801:2009
(UNI 10531:1995)

ZONA IN GIALLO - Consultare ufficio tecnico
YELLOW ZONE - Consult technical office
ZONE EN JAUNE - Consulter le bureau technique
GELBE ZONE - Planungsbüro konsultieren
ZONA AMARILLA - Consultar la oficina técnica

Giri massimi ammissibili:
Maximum admissible rounds:
Tours maxima admissibles:
Höchste zulässige Drehzahl:
Revoluciones máximas admisible:
<100°C = 3150 giri/min.
100÷200°C = 2500 giri/min.

Tolleranza sulla rumorosità + 3 dBA
Noise level tolerance + 3 dBA
Tolérance sur niveau sonore + 3 dBA
Toleranz Schallpegel + 3 dBA
Tolerancia sobre la intensidad acústica + 3 dBA

kw assorbiti ventilatore tolleranza ± 3%
kw consumed fan tolerance ± 3%
Tolérance sur Pabs kw ± 3%
Toleranz der Wellenleistung ±3 %
kw absorbidos ventilador tolerancia ± 3%

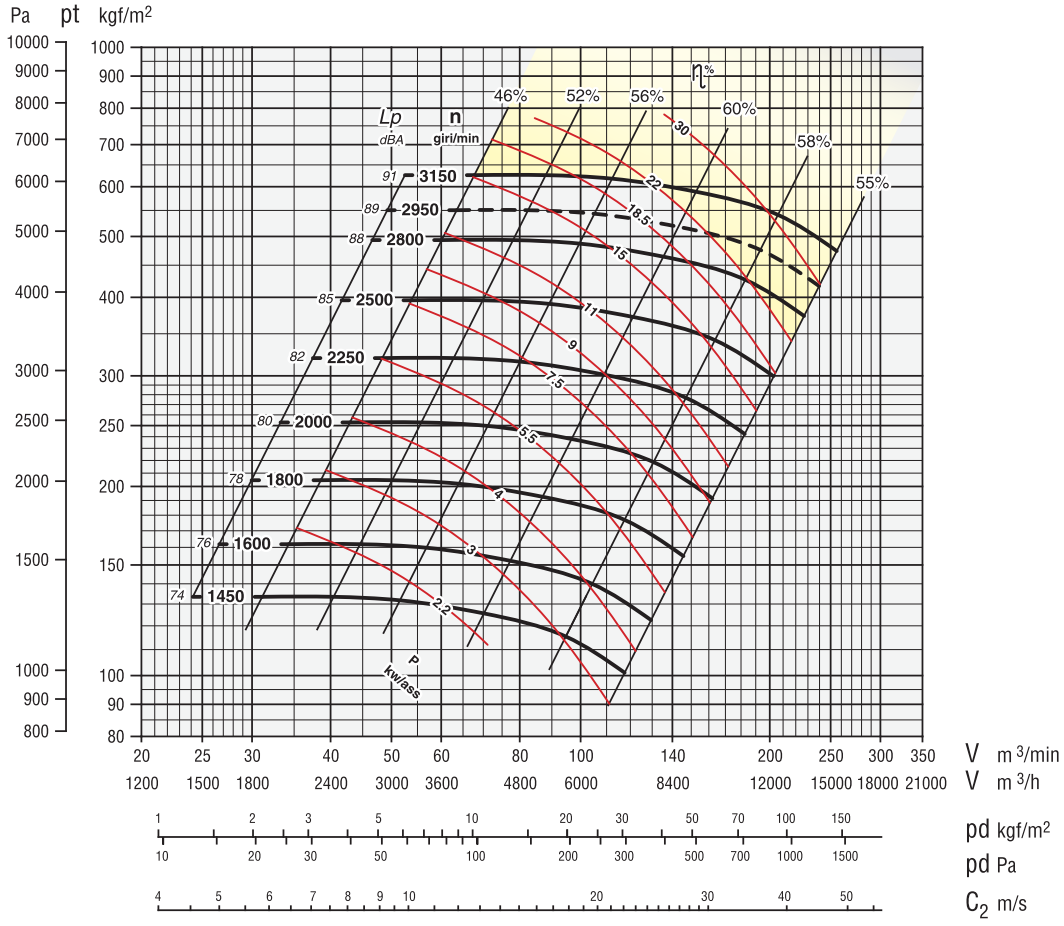

THc 631/711

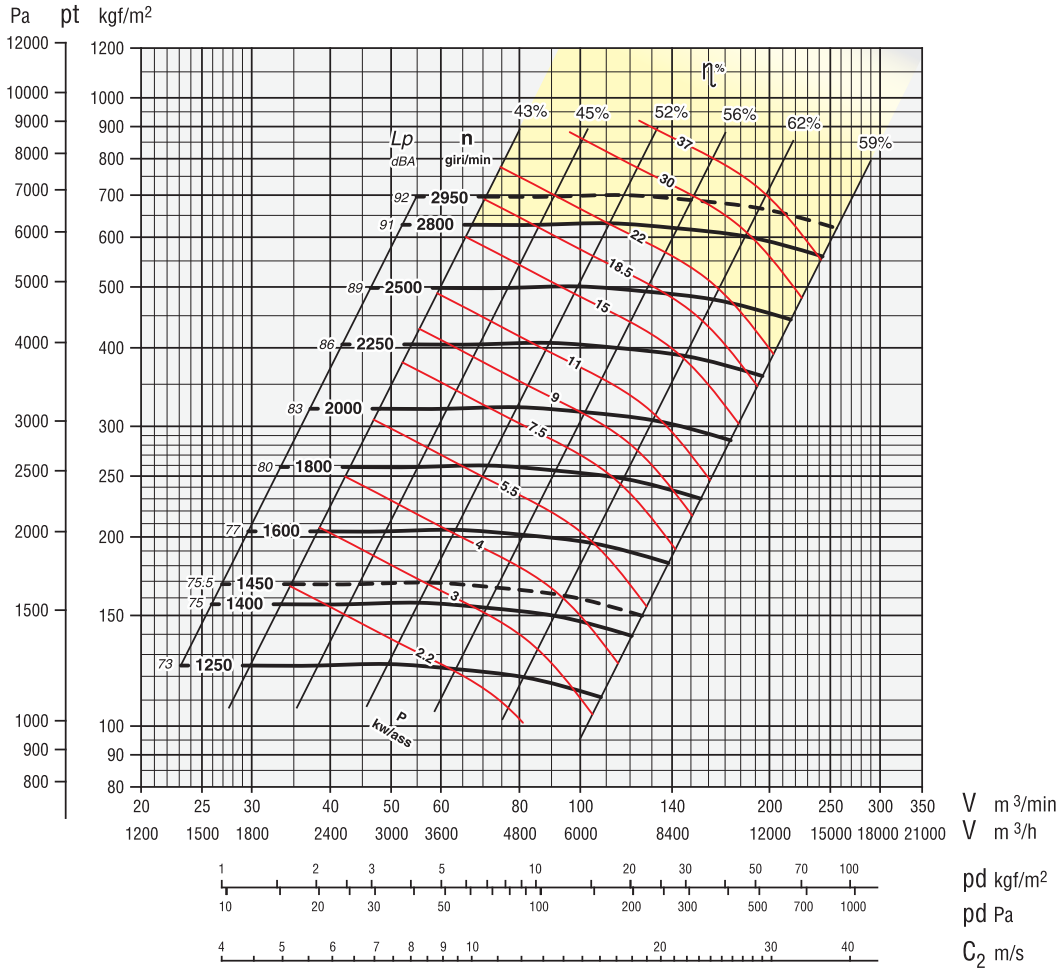

THc 631

Secondo norme UNI EN ISO 5801:2009 (UNI 10531:1995)
According to the UNI EN ISO 5801:2009 (UNI 10531:1995)
Selon normes UNI EN ISO 5801:2009 (UNI 10531:1995)
Rohrleitung nach UNI EN ISO 5801:2009 (UNI 10531:1995)
Segun normas UNI EN ISO 5801:2009 (UNI 10531:1995)

ZONA IN GIALLO - Consultare ufficio tecnico
YELLOW ZONE - Consult technical office
ZONE EN JAUNE - Consulter le bureau technique
GELBE ZONE - Planungsbüro konsultieren
ZONA AMARILLA - Consultar la oficina técnica

Giri massimi ammissibili:
Maximum admissible rounds:
Tours maxima admissibles:
Höchste zulässige Drehzahl:
Revoluciones máximas admisible:
<100°C = 2800 giri/min.
100÷200°C = 2120 giri/min.

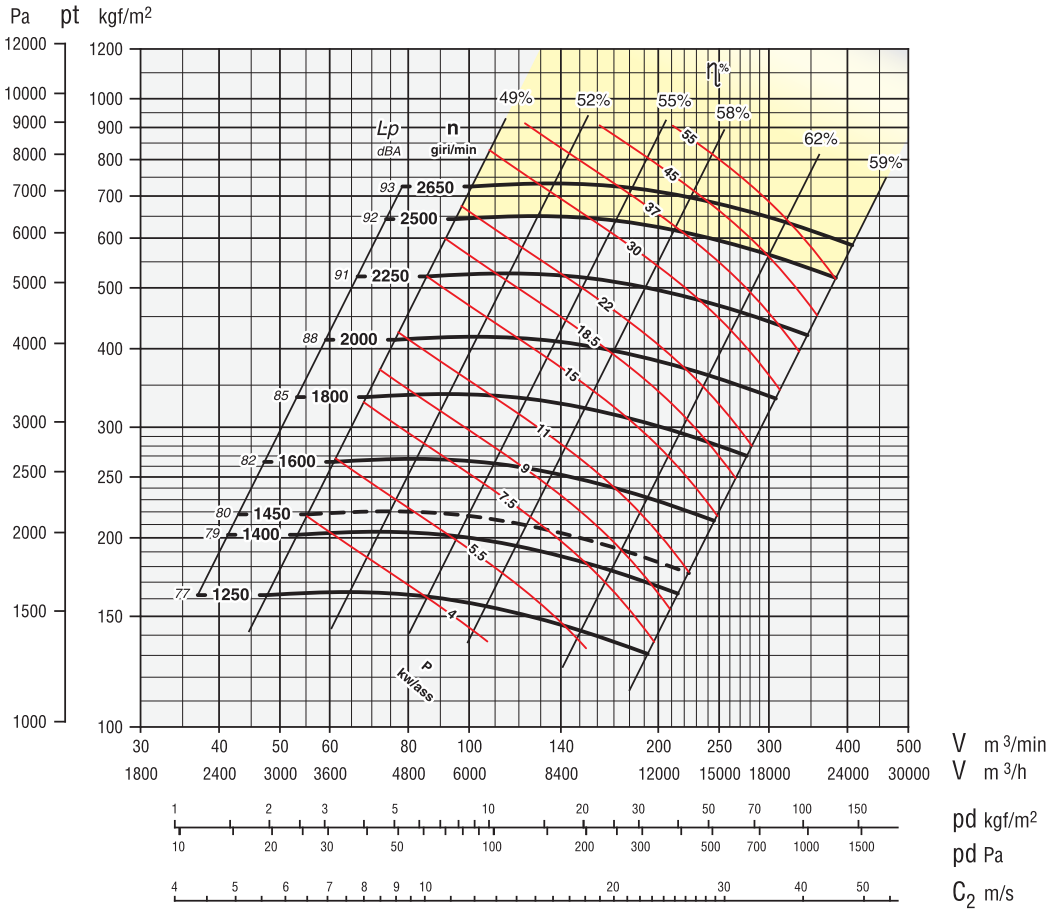

THc 711

Secondo norme UNI EN ISO 5801:2009 (UNI 10531:1995)
According to the UNI EN ISO 5801:2009 (UNI 10531:1995)
Selon normes UNI EN ISO 5801:2009 (UNI 10531:1995)
Rohrleitung nach UNI EN ISO 5801:2009 (UNI 10531:1995)
Segun normas UNI EN ISO 5801:2009 (UNI 10531:1995)

ZONA IN GIALLO - Consultare ufficio tecnico
YELLOW ZONE - Consult technical office
ZONE EN JAUNE - Consulter le bureau technique
GELBE ZONE - Planungsbüro konsultieren
ZONA AMARILLA - Consultar la oficina técnica

Giri massimi ammissibili:
Maximum admissible rounds:
Tours maxima admissibles:
Höchste zulässige Drehzahl:
Revoluciones máximas admisible:
<100°C = 2500 giri/min.
100÷200°C = 2000 giri/min.

Tolleranza sulla rumorosità + 3 dBA
Noise level tolerance + 3 dBA
Tolérance sur niveau sonore + 3 dBA
Toleranz Schallpegel + 3 dBA
Tolerancia sobre la intensidad acústica + 3 dBA

kw assorbiti ventilatore tolleranza ± 3%
kw consumed fan tolerance ± 3%
Tolérance sur Pabs kw ± 3%
Toleranz der Wellenleistung ±3 %
kw absorbidos ventilador tolerancia ± 3%

THc 801/901

THc 801

Secondo norme UNI EN ISO 5801:2009
(UNI 10531:1995)
According to the UNI EN ISO 5801:2009
(UNI 10531:1995)
Selon normes UNI EN ISO 5801:2009
(UNI 10531:1995)
Rohrleitung nach UNI EN ISO 5801:2009
(UNI 10531:1995)
Segun normas UNI EN ISO 5801:2009
(UNI 10531:1995)

ZONA IN GIALLO - Consultare ufficio tecnico
YELLOW ZONE - Consult technical office
ZONE EN JAUNE - Consulter le bureau technique
GELBE ZONE - Planungsbüro konsultieren
ZONA AMARILLA - Consultar la oficina técnica

Giri massimi ammissibili:
Maximum admissible rounds:
Tours maxima admissibles:
Höchste zulässige Drehzahl:
Revoluciones máximas admisible:
<100°C = 2250 giri/min.
100÷200°C = 1600 giri/min.

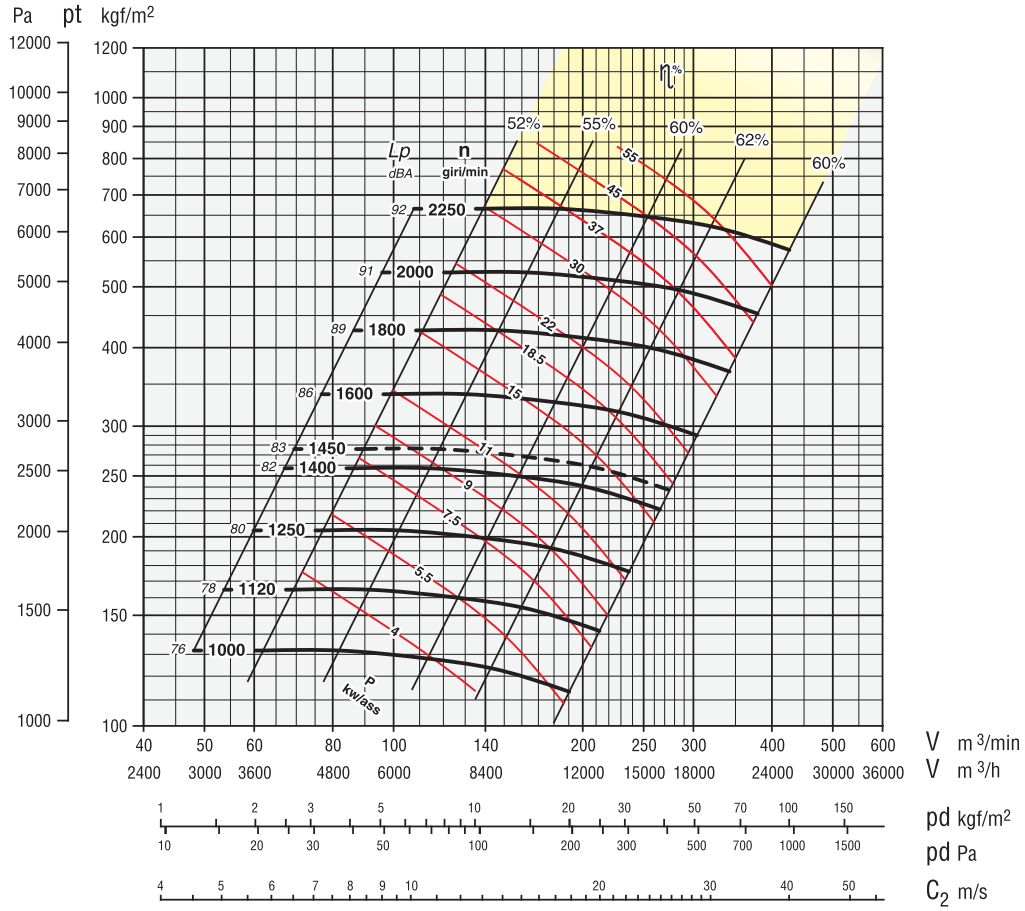

THc 901

Secondo norme UNI EN ISO 5801:2009
(UNI 10531:1995)
According to the UNI EN ISO 5801:2009
(UNI 10531:1995)
Selon normes UNI EN ISO 5801:2009
(UNI 10531:1995)
Rohrleitung nach UNI EN ISO 5801:2009
(UNI 10531:1995)
Segun normas UNI EN ISO 5801:2009
(UNI 10531:1995)

ZONA IN GIALLO - Consultare ufficio tecnico
YELLOW ZONE - Consult technical office
ZONE EN JAUNE - Consulter le bureau technique
GELBE ZONE - Planungsbüro konsultieren
ZONA AMARILLA - Consultar la oficina técnica

Giri massimi ammissibili:
Maximum admissible rounds:
Tours maxima admissibles:
Höchste zulässige Drehzahl:
Revoluciones máximas admisible:
<100°C = 1900 giri/min.
100÷200°C = 1450 giri/min.

Tolleranza sulla rumorosità + 3 dBA
Noise level tolerance + 3 dBA
Tolérance sur niveau sonore + 3 dBA
Toleranz Schallpegel + 3 dBA
Tolerancia sobre la intensidad acústica + 3 dBA

kw assorbiti ventilatore tolleranza ± 3%
kw consumed fan tolerance ± 3%
Tolérance sur Pabs kw ± 3%
Toleranz der Wellenleistung ±3 %
kw absorbidos ventilador tolerancia ± 3%

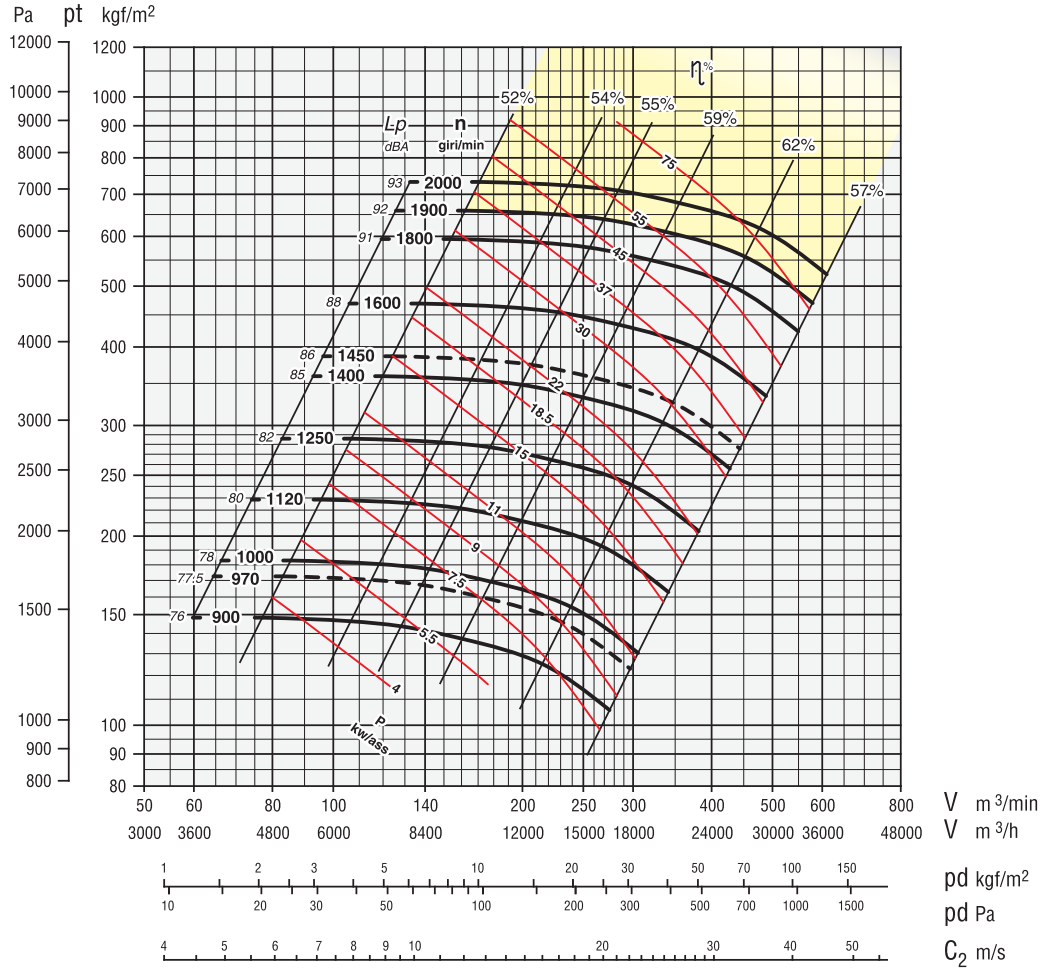

THc 1001/1121

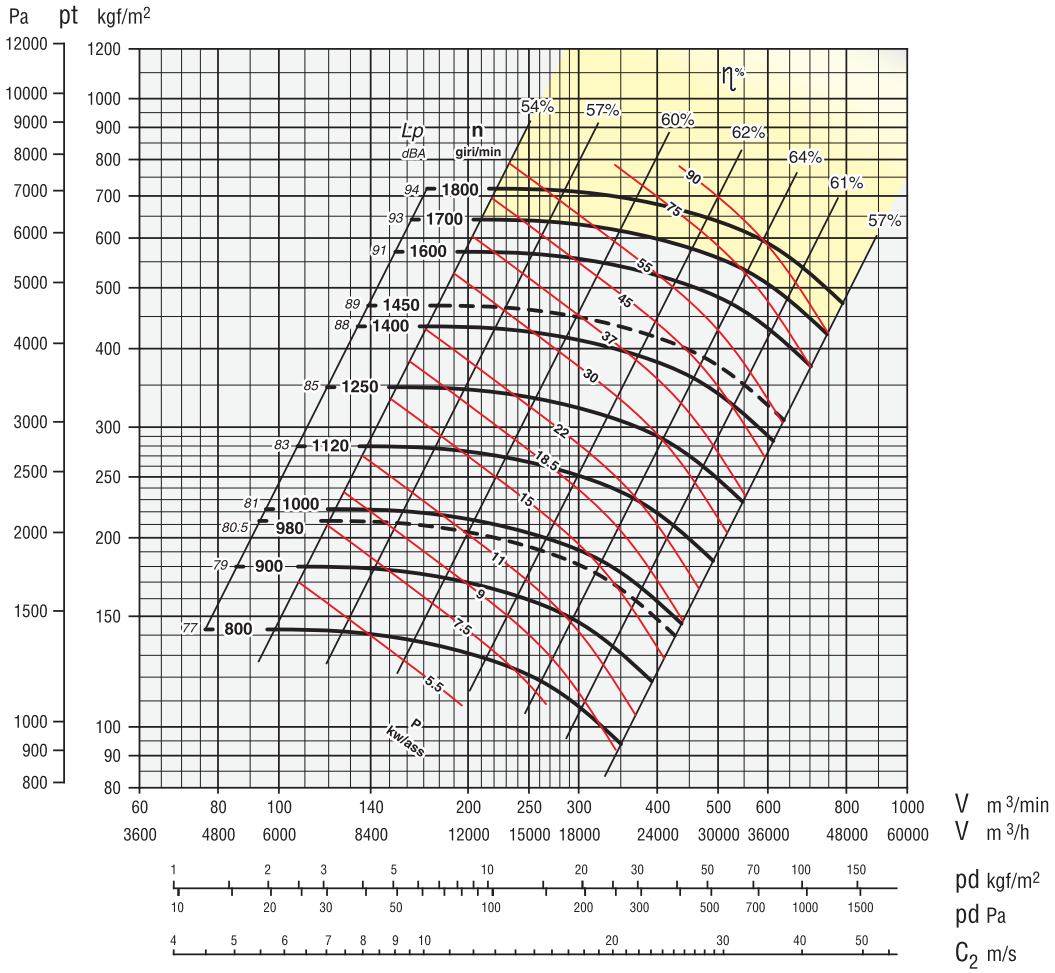

THc 1001

Secondo norme UNI EN ISO 5801:2009 (UNI 10531:1995)
According to the UNI EN ISO 5801:2009 (UNI 10531:1995)
Selon normes UNI EN ISO 5801:2009 (UNI 10531:1995)
Rohrleitung nach UNI EN ISO 5801:2009 (UNI 10531:1995)
Segun normas UNI EN ISO 5801:2009 (UNI 10531:1995)

ZONA IN GIALLO - Consultare ufficio tecnico
YELLOW ZONE - Consult technical office
ZONE EN JAUNE - Consulter le bureau technique
GELBE ZONE - Planungsbüro konsultieren
ZONA AMARILLA - Consultar la oficina técnica

Giri massimi ammissibili:
Maximum admissible rounds:
Tours maxima admissibles:
Höchste zulässige Drehzahl:
Revoluciones máximas admisible:
<100°C = 1700 giri/min.
100÷200°C = 1250 giri/min.

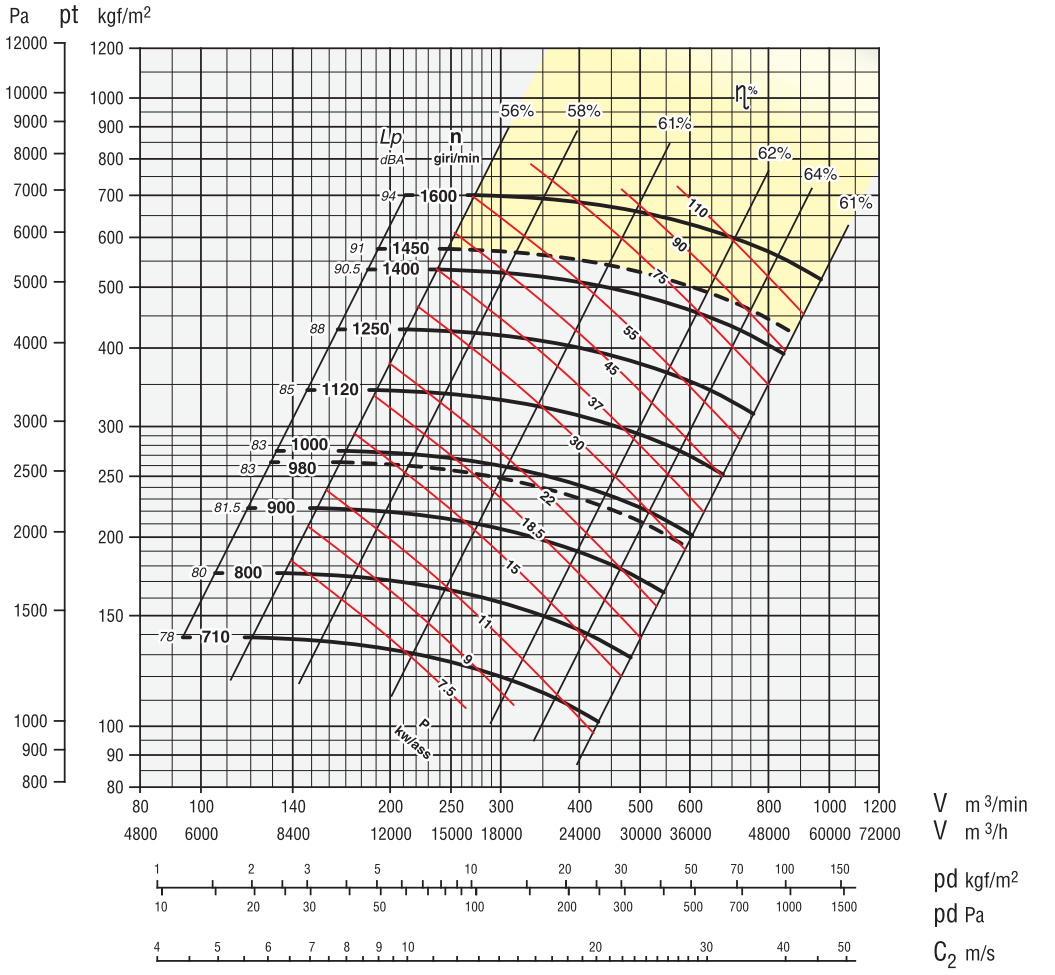

THc 1121

Secondo norme UNI EN ISO 5801:2009 (UNI 10531:1995)
According to the UNI EN ISO 5801:2009 (UNI 10531:1995)
Selon normes UNI EN ISO 5801:2009 (UNI 10531:1995)
Rohrleitung nach UNI EN ISO 5801:2009 (UNI 10531:1995)
Segun normas UNI EN ISO 5801:2009 (UNI 10531:1995)

ZONA IN GIALLO - Consultare ufficio tecnico
YELLOW ZONE - Consult technical office
ZONE EN JAUNE - Consulter le bureau technique
GELBE ZONE - Planungsbüro konsultieren
ZONA AMARILLA - Consultar la oficina técnica

Giri massimi ammissibili:
Maximum admissible rounds:
Tours maxima admissibles:
Höchste zulässige Drehzahl:
Revoluciones máximas admisible:
<100°C = 1450 giri/min.
100÷200°C = 1120 giri/min.

Tolleranza sulla rumorosità + 3 dBA
Noise level tolerance + 3 dBA
Tolérance sur niveau sonore + 3 dBA
Toleranz Schallpegel + 3 dBA
Tolerancia sobre la intensidad acústica + 3 dBA

kw assorbiti ventilatore tolleranza ± 3%
kw consumed fan tolerance ± 3%
Tolérance sur Pabs kw ± 3%
Toleranz der Wellenleistung ±3 %
kw absorbidos ventilador tolerancia ± 3%

ES. 4

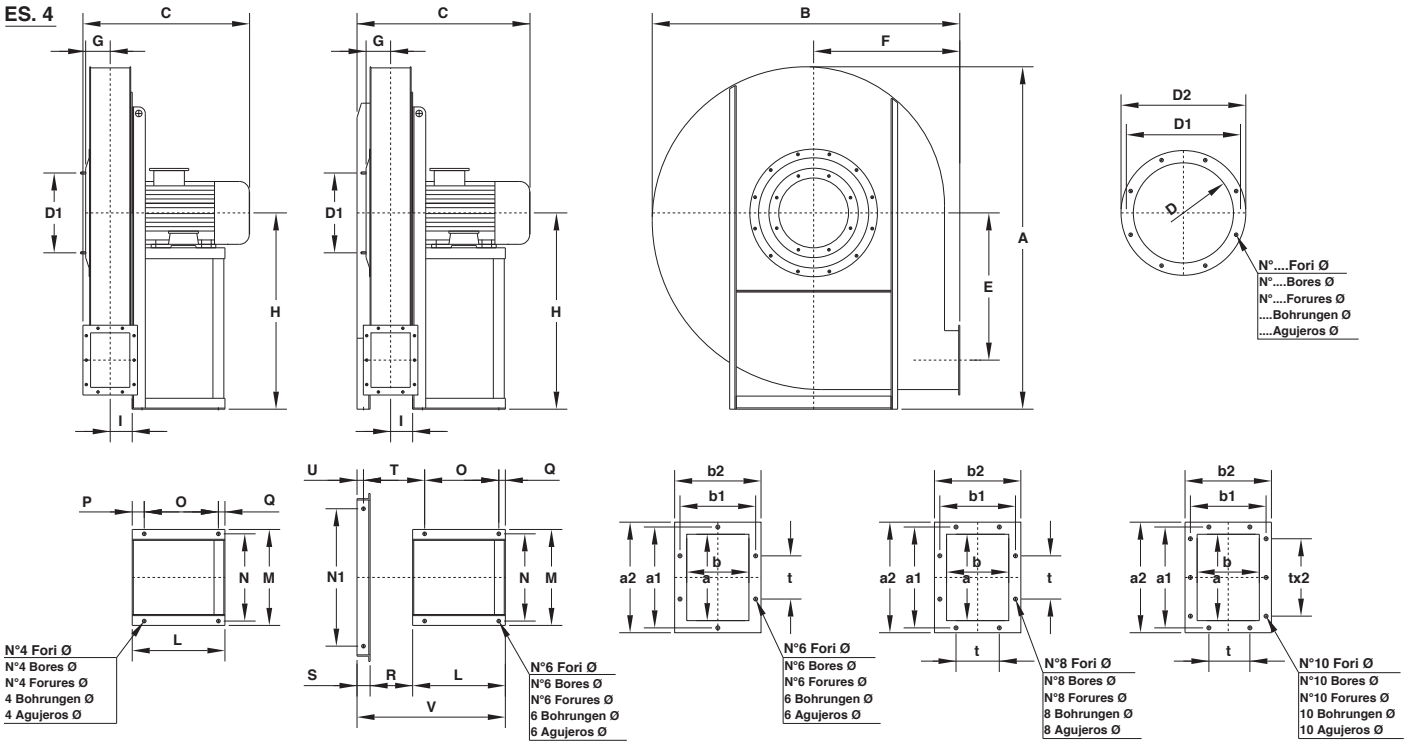

Tabella orientamenti
Table of discharge positions
Tableau d'orientation
Tabelle der Gehäusestellungen
Tabla de las orientaciones

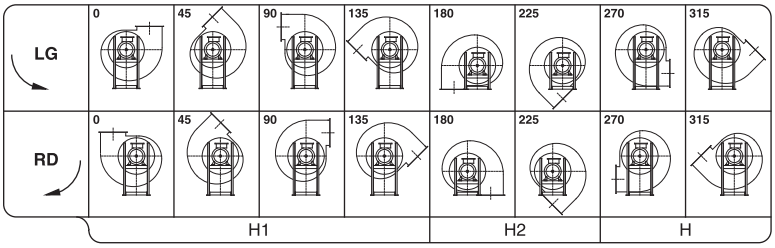

TF 501 ÷ 801
Il ventilatore è orientabile
The fan is revolvable
Le ventilateur est orientable
Ventilatorgehäuse ist drehbar
El ventilador es orientable

TF 901 ÷ 1001
Il ventilatore non è orientabile
The fan is not revolvable
Le ventilateur n'est pas orientable
Ventilatorgehäuse ist nicht drehbar
El ventilador no es orientable

Tipo - Type - Typ - Tipo Ventilatore Fan Ventilateur Ventilator Ventilador	Motore Motor Moteur Motor Motor	Ventilatore Fan Ventilateur Ventilator Ventilador									Basamento Base Chassis Sockel Base														Flangia aspirante Inlet flange Bride a l'aspiration Flansch saugseitig Brida aspirante					Flangia premente Outlet flange Bride en refoulement Flansch druckseitig Brida impelente										Peso Weight Poids Gewicht Peso	PD^2 GD^2
		A	B	C	E	F	G	H	H_1	H_2	I	L	M	N	N_1	O	P	Q	R	S	T	U	V	Ø	D	D_1	D_2	N°	Ø	a	b	a_1	b_1	a_2	b_2	t	N°	Ø	Kg	Kg m²
TF 501/A	90 L2	795	730	405	337	355	59	450	450	450	53	215	270	245	–	137	60	18	–	–	–	–	–	10	165	200	235	8	11,5	125	90	165	130	185	150	100	6	9,5	48	1
TF 501/B	100 LA2			475								260	332	300		200	35	25						12															52	1
TF 561/A*	100 LA2	890	830	490	380	400	65	500	500	500	58	260	332	300	–	200	35	25	–	–	–	–	–	12	185	219	255	8	11,5	140	100	182	141	210	170	112	6	11,5	65	1,8
TF 561/B	112 M2			490																																		68	1,8
TF 631/A	132 SA2	990	895	565	420	425	71	560	560	560	63	320	392	360	–	250	45	25	–	–	–	–	–	12	205	241	275	8	11,5	160	112	200	153	230	182	112	6	11,5	80	3,2
TF 631/B	132 SB2			565																																		80	3,2
TF 711/A*	132 MB2	1115	1005	590	470	475	80	630	630	630	71	320	392	360	–	250	45	25	–	–	–	–	–	12	229	265	299	8	11,5	180	125	219	167	250	195	112	6	11,5	98	5,5
TF 711/B	160 MR2			725								425	440	400		340	55	30						14															118	5,5
TF 711/C	160 M2			725								425	440	400		340	55	30						14															118	5,5
TF 801/A	160 M2	1250	1120	740	530	530	90	710	710	710	80	425	440	400	–	340	55	30	–	–	–	–	–	14	255	292	325	8	11,5	200	140	241	182	270	210	112	8	11,5	150	9,5
TF 801/B	160 L2			740								425	440	400		340	55	30						14															150	9,5
TF 801/C*	180 M2			815								470	500	450		370	65	35						14															165	9,5
TF 801/D*	100 LB4			545								260	332	300		200	35	25						12															140	9,5
TF 801/E	112 M4			545								260	332	300		200	35	25						12															140	9,5
TF 901/A*	132 SA4	1470	1265	630	598	660	103	800	710	710	90	320	392	360	560	250	–	25	175	50	245	25	545	12	286	332	366	8	11,5	224	160	265	200	294	230	112	8	11,5	205	13,5
TF 901/B	132 MA4			630																																			13,5
TF 1001/A	160 M4	1570	1410	795	675	670	112	900	800	800	100	425	440	400	630	340	–	30	195	60	280	30	680	14	321	366	401	8	11,5	250	180	292	219	320	250	112	10	11,5	285	25

Tabella non impegnativa
The above date are unbinding
Tableay sans engagement
Maße unverbindlich
Los datos de la tabla no son vinculantes

*** Ventilatori non a listino, esecuzione su richiesta.**
The fans are not in our Price List, production on request.
Ventilateurs hors catalogue, fabrication sur demande.
Der Ventilatoren sind nicht in unsere Preisliste erhalten, Produktion auf Anfrage.
Ventilador no estandard, construcción bajo pedido.

Peso ventilatore in kg (senza motore)
Fan weight in kg (without motor)
Poids du ventilateur en kg (sans moteurs)
Ventilator Gewicht in kg (ohne Motor)
Peso del ventilador en kg (sin motor)

ES. 4

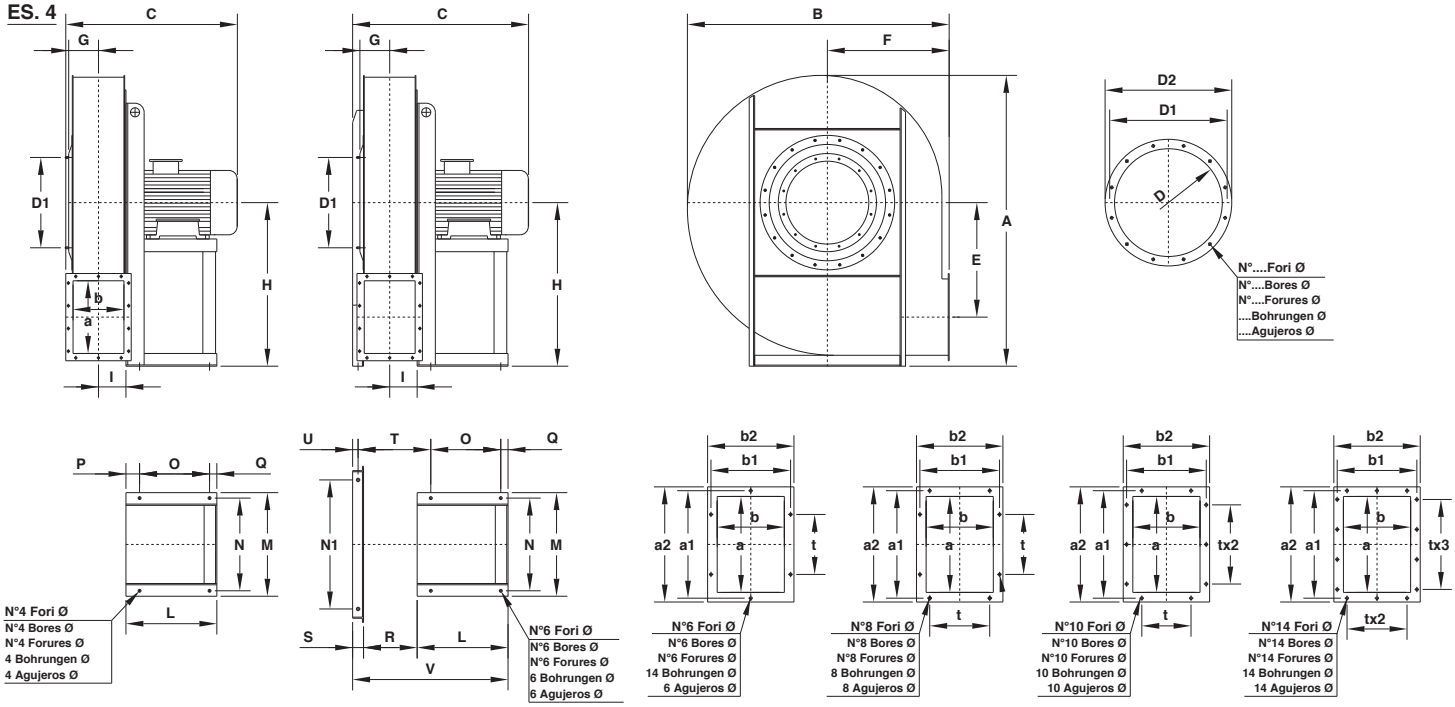

Tabella orientamenti
Table of discharge positions
Tableau d'orientation
Tabelle der Gehäusestellungen
Tabla de las orientaciones

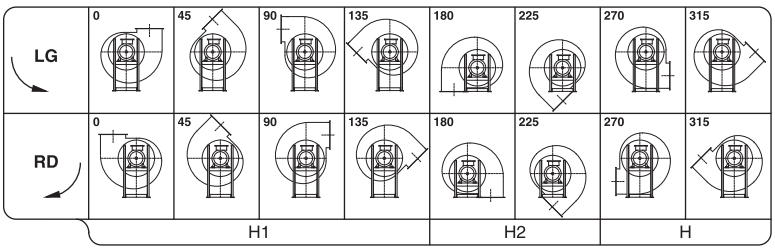

TG 401 ÷ 801
Il ventilatore è orientabile
The fan is revolvable
Le ventilateur est orientable
Ventilatorgehäuse ist drehbar
El ventilador es orientable

TG 901 ÷ 1121
Il ventilatore non è orientabile
The fan is not revolvable
Le ventilateur n'est pas orientable
Ventilatorgehäuse ist nicht drehbar
El ventilador no es orientable

Tipo - Type - Typ - Tipo		Ventilatore Fan Ventilateur Ventilator Ventilador									Basamento Base Chassis Sockel Base														Flangia aspirante Inlet flange Bride a l'aspiration Flansch saugseitig Brida aspirante					Flangia premente Outlet flange Bride en refoulement Flansch druckseitig Brida impelente									Peso Weight Poids Gewicht Peso	PD^2 GD^2
Ventilatore Fan Ventilateur Ventilator Ventilador	Motore Motor Moteur Motor Motor	A	B	C	E	F	G	H	H_1	H_2	I	L	M	N	N_1	O	P	Q	R	S	T	U	V	Ø	D	D_1	D_2	N°	Ø	a	b	a_1	b_1	a_2	b_2	t	N°	Ø	Kg	Kg m^2
TG 401/A	100 LA2	660	590	480	255	280	52	375	375	280	55	260	332	300	–	200	35	25	–	–	–	–	–	12	165	200	235	8	11,5	140	100	182	141	210	170	112	6	11,5	40	0,8
TG 451/A	112 M2	710	640	510	270	300	66	400	400	300	69	260	332	300	–	200	35	25	–	–	–	–	–	12	205	241	275	8	11,5	180	125	219	167	250	195	112	6	11,5	48	1
TG 502/A	112 M2			510								260	332	300		200	35	25						12																58	1,2
TG 501/B	132 SA2	795	730	570	310	355	75	450	450	355	70	320	392	360	–	250	45	25	–	–	–	–	–	12	205	241	275	8	11,5	180	125	219	167	250	195	112	6	11,5	60	1,2
TG 501/C	132 SB2			570								320	392	360		250	45	25						12																60	1,2
TG 561/A	132 SB2			595								320	392	360		250	45	25						12																72	2,3
TG 561/B	132 MB2	895	825	595	350	400	86	500	500	400	79	320	392	360	–	250	45	25	–	–	–	–	–	12	229	265	299	8	11,5	200	140	241	182	270	210	112	8	11,5	72	2,3
TG 561/C	160 MR2			730								425	440	400		340	45	30						14																80	2,3
TG 561/D	160 M2			730								425	440	400		340	45	30						14																80	2,3
TG 631/A	160 MR2											425	440	400		340	55	30						14																100	4
TG 631/B	160 M2	990	895	750	390	425	100	560	560	425	89	425	440	400	–	340	55	30	–	–	–	–	–	14	255	292	325	8	11,5	224	160	265	200	294	230	112	8	11,5	100	4
TG 631/C	160 L2											425	440	400		340	55	30						14																100	4
TG 711/A	180 M2			780								470	500	450		370	65	35						14																150	5,5
TG 711/B	200 LR2	1115	1005	855	435	475	110	630	630	475	100	500	570	510	–	385	75	40	–	–	–	–	–	16	286	332	366	8	11,5	250	180	292	219	320	250	112	10	11,5	160	5,5
TG 711/C	200 L2			855								500	570	510		385	75	40						16																160	5,5
TG 801/A	200 L2			875								500	570	510		385	75	40						16																195	10
TG 801/B	225 M2			950								550	626	565		425	85	40						19																201	10
TG 801/C	250 M2	1250	1120	950	490	530	120	710	710	530	110	600	686	615	–	460	95	45	–	–	–	–	–	21	321	366	401	8	11,5	280	200	332	249	360	280	125	10	11,5	215	10
TG 801/D	132 SA4			665								320	392	360		250	45	25						12																160	10
TG 801/E	132 MA4			665								320	392	360		250	45	25						12																160	10
TG 901/A	160 M4	1410	1265	835	552	600	135	800	710	600	120	425	440	400	560	340	–	30	235	60	320	30	720	14	361	405	441	8	11,5	315	224	366	273	395	304	125	10	11,5	230	15
TG 901/B	160 L4											425	440	400	560	340		30	235	60	320	30	720	14																	15
TG 1001/A*	160 L4			865								425	440	400	630	340		30	265	60	350	30	750	14																280	28
TG 1001/B	180 M4	1570	1410	865	622	670	148	900	800	670	136	470	500	450	630	370	–	35	265	60	360	30	795	14	406	448	486	12	11,5	355	250	405	300	435	330	125	10	11,5	300	28
TG 1001/C	180 L4			940								470	500	450	630	370		35	265	60	360	30	795	14																300	28
TG 1121/A	200 L4	1600	1440	970	630	670	165	1000	900	750	150	500	570	510	710	385	–	40	295	60	400	30	855	16	456	497	536	12	11,5	400	280	448	332	480	360	125	14	11,5	370	45
TG 1121/B	225 S4			1045								550	626	565	710	425		40	295	60	410	30	905	19																380	45

Tabella non impegnativa
The above date are unbinding
Tableay sans engagement
Maße unverbindlich
Los datos de la tabla no son vinculantes

*** Ventilatori non a listino, esecuzione su richiesta.**
The fans are not in our Price List, production on request.
Ventilateurs hors catalogue, fabrication sur demande.
Der Ventilatoren sind nicht in unsere Preisliste erhalten, Produktion auf Anfrage.
Ventilador no estandard, construcción bajo pedido.

Peso ventilatore in kg (senza motore)
Fan weight in kg (without motor)
Poids du ventilateur en kg (sans moteurs)
Ventilator Gewicht in kg (ohne Motor)
Peso del ventilador en kg (sin motor)

ES. 4

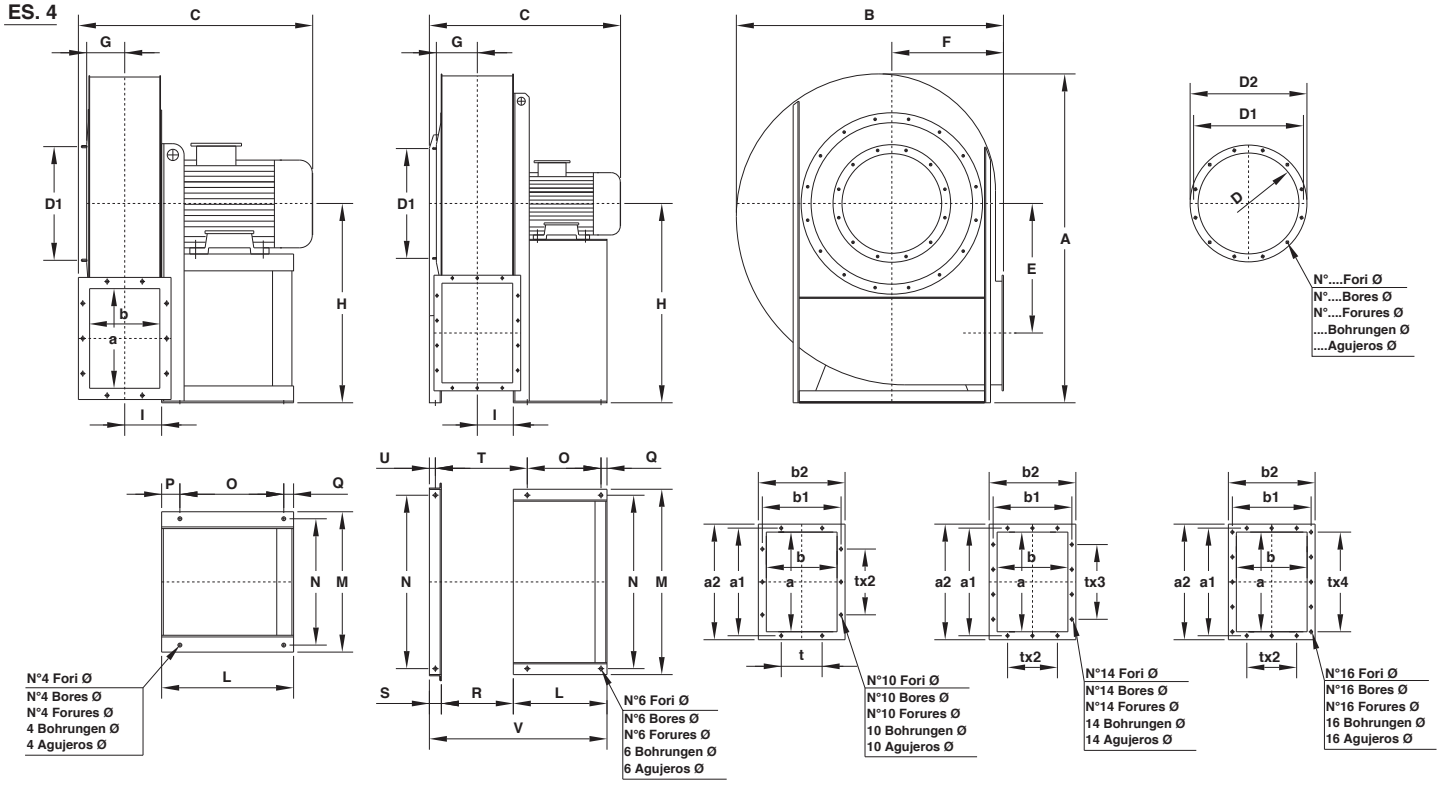

Tabella orientamenti
Table of discharge positions
Tableau d'orientation
Tabelle der Gehäusestellungen
Tabla de las orientaciones

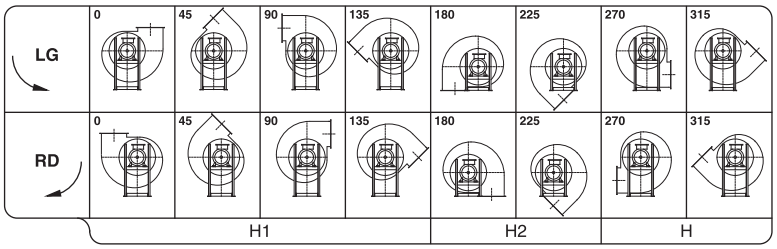

TH 402 ÷ 631
Il ventilatore è orientabile
The fan is revolvable
Le ventilateur est orientable
Ventilatorgehäuse ist drehbar
El ventilador es orientable

TH 712 ÷ 1121
Il ventilatore non è orientabile
The fan is not revolvable
Le ventilateur n'est pas orientable
Ventilatorgehäuse ist nicht drehbar
El ventilador no es orientable

Tipo - Type - Typ - Tipo		Ventilatore Fan Ventilateur Ventilator Ventilador									Basamento Base Chassis Sockel Base													Flangia aspirante Inlet flange Bride a l'aspiration Flansch saugseitig Brida aspirante					Flangia premente Outlet flange Bride en refoulement Flansch druckseitig Brida impelente									Peso Weight Poids Gewicht Peso	PD^2 GD^2
Ventilatore Fan Ventilateur Ventilator Ventilador	Motore Motor Moteur Motor Motor	A	B	C	E	F	G	H	H_1	H_2	I	L	M	N	O	P	Q	R	S	T	U	V	Ø	D	D_1	D_2	N°	Ø	a	b	a_1	b_1	a_2	b_2	t	N°	Ø	Kg	Kgm^2
TH 402/A	112 M2	830	695	560	325	300	104	500	500	300	96	260	332	300	200	35	25	–	–	–	–	–	12	255	292	325	8	11,5	250	180	292	219	320	250	112	10	11,5	50	0,4
TH 401/A	132 SA2			625								320	392	360	250	45	25						12															52	0,6
TH 452/A	132 SB2			650								320	392	360	250	45	25						12															65	0,9
TH 451/A	132 SB2	930	780	600	365	335	116	560	560	335	107	320	392	360	250	45	25	–	–	–	–	–	12	286	332	366	8	11,5	280	200	332	249	360	280	125	10	11,5	67	1,1
TH 451/B	132 MB2			600								320	392	360	250	45	25						12															67	1,1
TH 502/A	160 MR2											425	440	400	340	55	30						14															95	1,7
TH 501/A	160 MR2	1040	850	810	407	355	132	630	630	355	119	425	440	400	340	55	30	–	–	–	–	–	14	321	366	401	8	11,5	315	224	366	273	395	304	125	10	11,5	98	2,2
TH 501/B	160 M2											425	440	400	340	55	30						14															98	2,2
TH 562/A	180 M2			835								470	500	450	370	65	35						14															135	3
TH 561/A	180 M2	1165	955	835	458	400	136	710	560	400	133	470	500	450	370	65	35	–	–	–	–	–	14	361	405	441	8	11,5	355	250	405	300	435	330	125	10	11,5	138	3,5
TH 561/B	200 LR2			910								500	570	510	385	75	40						16															150	3,5
TH 631/B	132 MA4	1315	1070	670	450	515	158	800	630	450	148	320	392	360	250	45	25	–	–	–	–	–	12	406	448	486	12	11,5	400	280	448	332	480	360	125	14	11,5	160	6
TH 712/A*	132 MA4	1490	1205	785	580	500	180	900	710	500	160	320	850	800	250	–	30	320	60	390	30	700	17	456	497	536	12	11,5	450	315	497	366	530	395	125	14	11,5	180	9
TH 711/A	160 M4			920								425	850	800	340		30	320	60	405	30	805	17															190	10
TH 802/A	160 M4			960								425	930	870	340		30	360	60	445	30	845	17															285	16
TH 802/B	160 L4	1650	1340	960	650	560	205	1000	800	560	181	425	930	870	340	–	30	360	60	445	30	845	17	506	551	586	12	11,5	500	355	551	405	580	435	125	14	11,5	285	16
TH 801/A	160 L4			960								425	930	870	340		30	360	60	445	30	845	17															287	18
TH 801/B	180 M4			960								470	930	870	370		30	360	60	460	30	890	17															295	18
TH 902/A	180 L4			1080								470	1030	970	370		30	406	60	506	30	936	19															370	27
TH 902/B	200 L4	1780	1485	1080	705	630	228	1060	900	630	203	500	1030	970	385	–	30	406	60	521	30	966	19	568	629	668	16	11,5	560	400	629	464	660	500	160	14	14	375	27
TH 901/A	200 L4			1080								500	1030	970	385		30	406	60	521	30	966	19															385	30
TH 901/B	225 S4			1160								550	1030	970	425		40	406	60	521	30	1016	19															390	30
TH 1002/A	225 S4			1230								550	1130	1060	425		40	458	70	578	35	1078	21															530	45
TH 1002/B	225 M4	1980	1670	1230	795	710	260	1180	1000	710	228	550	1130	1060	425	–	40	458	70	578	35	1078	21	638	698	738	16	11,5	630	450	698	513	730	550	160	14	14	530	45
TH 1001/A	225 M4			1230								550	1130	1060	425		40	458	70	578	35	1078	21															540	48
TH 1001/B	250 M4			1260								600	1130	1060	460		45	458	70	588	35	1128	21															540	48
TH 1122/A	250 M4			1280								600	1270	1200	460		40	508	80	643	45	1188	24															590	73
TH 1122/B	280 S4			1410								700	1270	1200	550		40	508	80	648	50	1288	24															600	73
TH 1121/A	280 S4	2220	1880	1410	895	800	284	1320	1120	800	254	700	1270	1200	550	–	40	508	80	648	50	1288	24	718	775	818	16	11,5	710	500	775	567	810	600	160	16	14	630	78
TH 1121/B	280 M4			1410								700	1270	1200	550		40	508	80	668	50	1288	24															630	78
TH 1121/C	315 S4			1410								700	1270	1200	610		40	508	80	668	40	1358	24															645	78

Tabella non impegnativa
The above date are unbinding
Tableay sans engagement
Maße unverbindlich
Los datos de la tabla no son vinculantes

*** Ventilatori non a listino, esecuzione su richiesta.**
The fans are not in our Price List, production on request.
Ventilateurs hors catalogue, fabrication sur demande.
Der Ventilatoren sind nicht in unsere Preisliste erhalten, Produktion auf Anfrage.
Ventilador no estandard, construcción bajo pedido.

Peso ventilatore in kg (senza motore)
Fan weight in kg (without motor)
Poids du ventilateur en kg (sans moteurs)
Ventilator Gewicht in kg (ohne Motor)
Peso del ventilador en kg (sin motor)

TFc-TGc

ES. 1

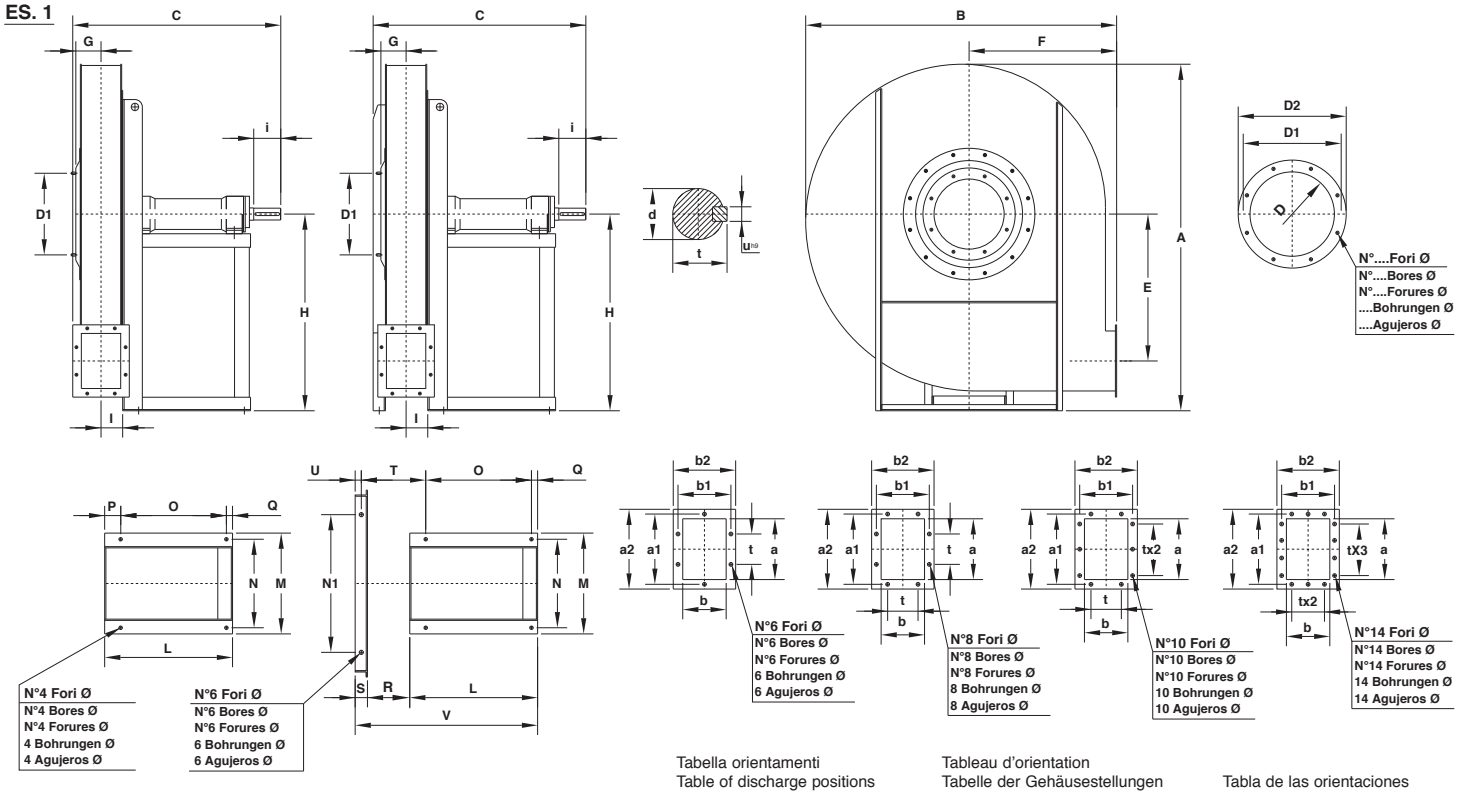

Tabella orientamenti
Table of discharge positions
Tableau d'orientation
Tabelle der Gehäusestellungen
Tabla de las orientaciones

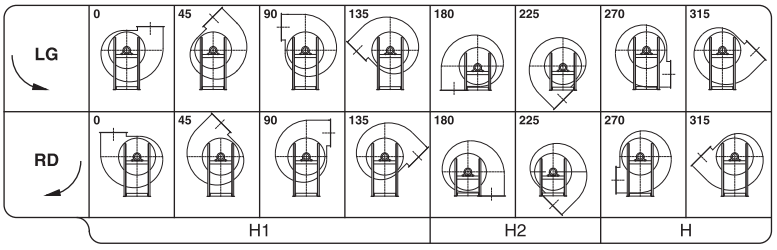

TFc 501 ÷ 801
TGc 401 ÷ 801
Il ventilatore è orientabile
The fan is revolvable
Le ventilateur est orientable
Ventilatorgehäuse ist drehbar
El ventilador es orientable

TFc 901 ÷ 1001
TGc 901 ÷ 1121
Il ventilatore non è orientabile
The fan is not revolvable
Le ventilateur n'est pas orientable
Ventilatorgehäuse ist nicht drehbar
El ventilador no es orientable

Tipo - Type Typ - Tipo Ventilatore Fan Ventilateur Ventilator Ventilador	Ventilatore Fan Ventilateur Ventilator Ventilador									Basamento Base Chassis Sockel Base													Albero Shaft Arbre Welle Árbol					Flangia asp. Inlet flange Bride a l'asp. Flansch s. Brida aspirante					Flangia premente Outlet flange Bride en refoulement Flansch druckseitig Brida impelente										Peso Weight Poids Gewicht Peso	PD^2 GD^2
	A	B	C	E	F	G	H	H_1	H_2	I	L	M	N	N_1	O	P	Q	R	S	T	U	V	Ø	d	toll.	l	t	u	D	D_1	D_2	N°	Ø	a	b	a_1	b_1	a_2	b_2	t	N°	Ø	Kg	Kg m^2
TFc 501	795	730	690	337	355	58	450	450	450	53	485	390	350	–	405	55	25	–	–	–	–	–	14	28	J6	60	31	8	165	200	235	8	11,5	125	90	165	130	185	150	100	6	9,5	62	1
TFc 561	895	830	705	380	400	65	500	500	500	58	485	390	350	–	405	55	25	–	–	–	–	–	14	28	J6	60	31	8	185	219	255	8	11,5	140	100	182	141	210	170	112	6	11,5	80	1,8
TFc 631	990	895	735	420	425	71	560	560	560	63	485	390	350	–	405	55	25	–	–	–	–	–	14	38	K6	80	41	10	205	241	275	8	11,5	160	112	200	153	230	182	112	6	11,5	99	3,2
TFc 711	1115	1000	870	470	475	80	630	630	630	71	560	410	360	–	470	65	25	–	–	–	–	–	17	42	K6	110	45	12	229	265	299	8	11,5	180	125	219	167	250	195	112	6	11,5	140	5,5
TFc 801	1250	1120	880	530	530	90	710	710	710	80	560	410	360	–	470	65	25	–	–	–	–	–	17	42	K6	110	45	12	255	292	325	8	11,5	200	140	241	182	270	210	112	8	11,5	192	9,5
TFc 901	1410	1265	905	600	600	103	800	710	710	90	560	410	360	560	470	–	25	175	50	265	25	785	17	48	K6	110	51,5	14	286	332	366	8	11,5	224	160	265	200	294	230	112	8	11,5	325	13,5
TFc 1001	1570	1410	1030	670	670	112	900	800	800	100	650	500	440	630	555	–	30	195	60	290	30	905	19	48	K6	110	51,5	14	321	366	401	8	11,5	250	180	292	219	320	250	112	10	11,5	450	25
TGc 401	660	590	700	255	280	52	375	375	280	55	485	390	350	–	405	55	25	–	–	–	–	–	14	28	J6	60	31	8	165	200	235	8	11,5	140	100	182	141	210	170	112	6	11,5	55	0,8
TGc 451	710	640	720	270	300	66	400	400	300	69	485	390	350	–	405	55	25	–	–	–	–	–	14	28	J6	60	31	8	205	241	275	8	11,5	180	125	219	167	250	195	112	6	11,5	63	1
TGc 501	795	730	745	310	355	75	450	450	355	71	485	390	350	–	405	55	25	–	–	–	–	–	14	38	K6	80	41	10	205	241	275	8	11,5	180	125	219	167	250	195	112	6	11,5	75	1,2
TGc 561	895	825	875	350	400	86	500	500	400	80	560	410	360	–	470	65	25	–	–	–	–	–	17	42	K6	110	45	12	229	265	299	8	11,5	200	140	241	182	270	210	112	8	11,5	115	2,3
TGc 631	990	895	895	388	425	100	560	560	425	90	560	410	360	–	470	65	25	–	–	–	–	–	17	42	K6	110	45	12	255	292	325	8	11,5	224	160	265	200	294	230	112	8	11,5	140	4
TGc 711	1115	1005	1015	435	475	110	630	630	475	100	650	500	440	–	555	65	30	–	–	–	–	–	19	48	K6	110	51,5	14	286	332	366	8	11,5	250	180	292	219	320	250	112	10	11,5	180	5,5
TGc 801	1250	1120	1030	490	530	120	710	710	530	110	650	500	440	–	555	65	30	–	–	–	–	–	19	55	m6	110	59	16	321	366	401	8	11,5	280	200	332	249	360	280	125	10	11,5	240	10
TGc 901	1410	1265	1070	552	600	135	800	710	600	120	650	500	440	560	555	–	30	238	60	333	30	948	19	55	m6	110	59	16	361	405	441	8	11,5	315	224	366	273	395	304	125	10	11,5	400	15
TGc 1001	1570	1410	1100	622	670	148	900	800	670	135	650	500	440	630	555	–	30	265	60	360	30	975	19	55	m6	110	59	16	406	448	486	12	11,5	355	250	405	300	435	330	125	10	11,5	525	28
TGc 1121	1600	1440	1130	630	670	164	1000	900	750	150	650	500	440	710	555	–	30	295	60	390	30	1005	19	55	m6	110	59	16	456	497	535	12	11,5	400	280	448	332	480	360	125	14	11,5	550	45

Tabella non impegnativa
The above date are unbinding
Tableay sans engagement
Maße unverbindlich
Los datos de la tabla no son vinculantes

Peso ventilatore in kg (esecuzione 1)
Fan weight in kg (execution 1)
Poids du ventilateur en kg (execution 1)
Ventilator Gewicht in kg (ausführung 1)
Peso del ventilador en kg (realisación 1)

ES. 1

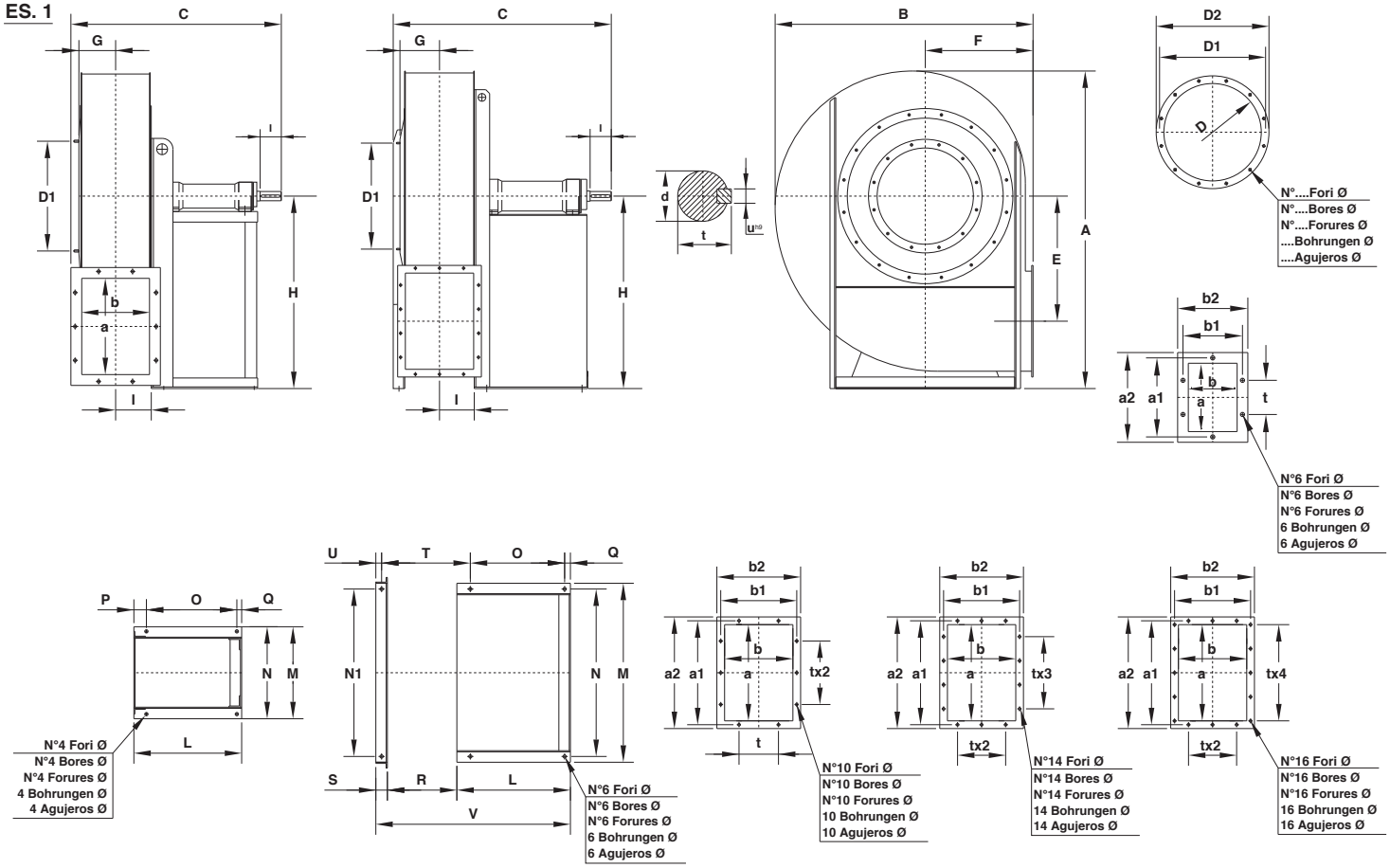

Tabella orientamenti
Table of discharge positions
Tableau d'orientation
Tabelle der Gehäusestellungen
Tabla de las orientaciones

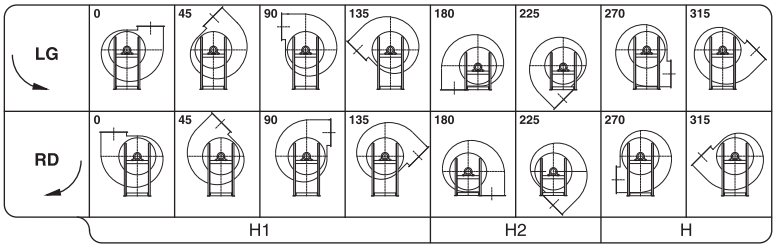

THc 401 ÷ 631
Il ventilatore è orientabile
The fan is revolvable
Le ventilateur est orientable
Ventilatorgehäuse ist drehbar
El ventilador es orientable

THc 711 ÷ 1121
Il ventilatore non è orientabile
The fan is not revolvable
Le ventilateur n'est pas orientable
Ventilatorgehäuse ist nicht drehbar
El ventilador no es orientable

Tipo -Type Typ -Tipo Ventilatore Fan Ventilateur Ventilator Ventilador	Ventilatore Fan Ventilateur Ventilator Ventilador									Basamento Base Chassis Sockel Base													Albero Shaft Arbre Welle Árbol					Flangia asp. Inlet flange Bride a l'asp. Flansch s. Brida aspirante					Flangia premente Outlet flange Bride en refoulement Flansch druckseitig Brida impelente										Peso Weight Poids Gewicht Peso	PD^2 GD^2
	A	B	C	E	F	G	H	H_1	H_2	I	L	M	N	N_1	O	P	Q	R	S	T	U	V	Ø	d	toll.	l	t	u	D	D_1	D_2	N°	Ø	a	b	a_1	b_1	a_2	b_2	t	N°	Ø	Kg	Kg m^2
THc 401	830	695	800	325	300	104	500	500	300	96	485	390	350	–	405	55	25	–	–	–	–	–	14	38	K6	80	41	10	225	292	325	8	11,5	250	180	292	219	320	250	112	10	11,5	78	0,6
THc 451	930	780	820	365	335	116	560	560	335	106	485	390	350	–	405	55	25	–	–	–	–	–	14	38	K6	80	41	10	286	332	366	8	11,5	280	200	332	219	360	280	125	10	11,5	90	1,1
THc 501	1040	850	950	408	355	132	630	630	355	119	560	410	360	–	470	65	25	–	–	–	–	–	17	42	K6	110	45	12	321	366	401	8	11,5	315	224	366	273	395	304	125	10	11,5	130	2,2
THc 561	1165	960	980	458	400	136	710	560	400	133	560	410	360	–	470	65	25	–	–	–	–	–	17	48	K6	110	51,5	14	361	405	441	8	11,5	355	250	405	300	435	330	125	10	11,5	160	3,5
THc 631	1325	1080	1025	515	450	158	800	630	450	147	560	410	360	710	470	–	25	292	49	382	24	901	17	48	K6	110	51,5	14	406	448	486	12	11,5	400	280	448	332	480	360	125	14	11,5	190	6
THc 711	1490	1205	1015	580	500	180	900	710	500	160	560	850	800	800	430	–	30	320	50	405	25	890	17	48	K6	110	51,5	14	456	497	536	12	11,5	450	315	497	366	530	395	125	14	11,5	310	10
THc 801	1650	1340	1135	650	560	206	1000	800	560	181	590	930	870	870	495	–	30	360	60	455	30	1010	17	48	K6	110	51,5	14	506	551	586	12	11,5	500	355	551	405	580	435	125	14	11,5	370	18
THc 901	1780	1485	1180	705	630	221	1060	900	630	206	590	1030	970	970	495	–	30	406	60	501	30	1056	19	55	M6	110	59	16	568	629	668	16	11,5	560	400	629	464	660	500	160	14	14	440	30
THc 1001	1980	1680	1380	795	710	255	1180	1000	710	229	700	1130	1060	1060	600	–	35	458	70	558	35	1228	21	65	M6	140	69	18	638	698	738	16	11,5	630	450	698	513	730	550	160	14	14	590	48
THc 1121	2220	1880	1540	895	800	284	1320	1120	800	244	785	1270	1200	1200	670	–	40	508	80	623	40	1373	24	70	M6	140	74,5	20	718	775	818	16	11,5	710	500	775	567	810	600	160	16	14	890	78

Tabella non impegnativa
The above date are unbinding
Tableay sans engagement
Maße unverbindlich
Los datos de la tabla no son vinculantes

Peso ventilatore in kg (esecuzione 1)
Fan weight in kg (execution 1)
Poids du ventilateur en kg (execution 1)
Ventilator Gewicht in kg (ausführung 1)
Peso del ventilador en kg (realisación 1)

Tipo - Type - Typ - Tipo		Dati ErP									
Ventilatore Fan Ventilateur Ventilator Ventilador	Motore Motor Moteur Motor Motor	Pn kW	n. min.$^{-1}$	Rapp. Spec.	q m^3/min.	Pf kgf/m^2	Pa kW	Pe kW	ηe	ηe target 2015	N2015 = 49 TARGET N
TFc 501	90 S4	1,1	2000	1,02	12	203	0,80	1,07	38,1	42,8	44,3
	90 S2	1,5	2250	1,02	14	257	1,14	1,51	38,3	43,8	43,5
	90 L2	2,2	2500	1,03	15	317	1,56	2,01	39,3	44,6	43,7
	100 L2	3	2800	1,04	17	398	2,19	2,76	40,4	45,5	43,9
	112 M2	4	2900	1,04	18	427	2,43	3,01	41,0	45,7	44,4
	112 M2	4	3150	1,05	19	503	3,12	3,81	41,6	46,3	44,2
	132 S2	7,5	3550	1,06	22	639	4,46	5,20	43,6	47,2	45,4
	132 M2	9,2	4000	1,08	25	811	6,38	7,34	44,2	48,1	45,1
TFc 561	90 L4	1,5	1800	1,02	16	210	1,11	1,45	38,7	43,7	44,0
	100 L4	2,2	2000	1,03	18	259	1,52	1,94	39,7	44,5	44,2
	100 L2	3	2250	1,03	20	328	2,16	2,72	40,4	45,4	43,9
	112 M2	4	2500	1,04	23	405	2,96	3,63	41,4	46,2	44,2
	132 S2	5,5	2800	1,05	26	508	4,16	4,93	42,9	47,0	44,9
	132 S2	7,5	2900	1,05	26	545	4,62	5,37	43,7	47,3	45,4
	132 M2	9,2	3150	1,06	29	643	5,92	6,81	44,2	47,9	45,3
	1 60 M2	11	3550	1,08	32	817	8,48	9,67	44,5	48,9	44,7
TFc 631	100 L4	2,2	1600	1,02	22	210	1,44	1,84	40,3	44,4	44,9
	100 L4	3	1800	1,03	24	265	2,05	2,56	41,2	45,3	45,0
	112 M4	4	2000	1,03	27	328	2,81	3,43	42,2	46,1	45,2
	132 S2	5,5	2250	1,04	31	415	4,00	4,75	43,5	46,9	45,6
	132 S2	7,5	2500	1,05	34	512	5,48	6,33	44,7	47,7	46,0
	132 M2	9,2	2800	1,06	38	642	7,70	8,85	44,9	48,6	45,3
	160 M2	11	2900	1,07	39	689	8,55	9,76	45,3	48,9	45,4
	160 M2	15	3150	1,08	43	813	10,96	12,41	45,6	49,1	45,6
TFc 711	100 L4	2,2	1400	1,02	31	183	1,83	2,33	40,1	45,0	44,1
	100 L4	3	1600	1,02	36	240	2,74	3,38	41,3	46,0	44,2
	132 S4	5,5	1800	1,03	40	303	3,89	4,61	43,1	46,9	45,2
	132 M4	7,5	2000	1,04	45	374	5,34	6,15	44,4	47,7	45,7
	132 M2	9,2	2250	1,05	50	474	7,61	8,74	44,4	48,6	44,8
	160 M2	11	2500	1,06	56	585	10,43	11,90	44,8	49,1	44,7
	160 M2	15	2800	1,07	62	734	14,66	16,59	45,1	49,3	44,8
	160 L2	18,5	2950	1,08	66	815	17,14	19,30	45,3	49,4	44,9
	180 M2	22	3000	1,08	67	843	18,03	20,23	45,5	49,5	45,0
TFc 801	100 L4	2,2	1250	1,02	37	187	2,09	2,65	42,4	45,3	46,1
	112 M4	4	1400	1,02	41	235	2,94	3,58	44,0	46,2	46,9
	132 S4	5,5	1600	1,03	47	307	4,38	5,14	45,7	47,2	47,6
	132 M4	7,5	1800	1,04	53	388	6,24	7,18	46,7	48,1	47,6
	132 M4	9,2	2000	1,05	59	479	8,56	9,84	46,7	48,9	46,8
	1 60 M2	15	2250	1,06	66	606	12,18	13,79	47,5	49,2	47,3
	160 L2	18,5	2500	1,07	73	749	16,71	18,81	47,7	49,4	47,3
	200 L2	30	2800	1,09	82	939	23,48	26,18	48,2	49,7	47,5
	200 L2	30	2950	1,1	87	1043	27,46	30,61	48,2	49,8	47,4
	200 L2	37	3000	1,1	88	1078	28,88	32,06	48,4	49,8	47,6
TFc 901	100 L4	3	1120	1,02	47	191	2,71	3,36	43,6	46,0	46,7
	132 S4	5,5	1250	1,02	53	237	3,77	4,48	45,5	46,8	47,7
	132 M4	7,5	1400	1,03	59	298	5,30	6,10	46,9	47,6	48,3
	132 M4	7,5	1450	1,03	61	319	5,89	6,77	46,9	47,9	48,0
	132 M4	9,2	1600	1,04	67	389	7,91	9,09	47,0	48,7	47,3
	160 L4	15	1800	1,05	76	492	11,26	12,72	47,8	49,1	47,7
	180 M4	18,5	2000	1,06	84	607	15,44	17,35	48,1	49,4	47,7
	200 L2	30	2250	1,07	95	769	21,99	24,51	48,4	49,6	47,8
	200 L2	37	2500	1,09	105	949	30,16	33,48	48,7	49,9	47,8
TFc 1001	112 M4	4	1000	1,02	52	179	2,82	3,45	44,0	46,1	46,9
	132 S4	5,5	1120	1,02	58	225	3,97	4,70	45,4	46,9	47,5
	132 M4	7,5	1250	1,03	65	280	5,52	6,35	46,7	47,7	48,0
	132 M4	9,2	1400	1,03	73	352	7,75	8,91	46,8	48,7	47,1
	160 M4	11	1450	1,04	75	377	8,61	9,80	47,2	48,9	47,3
	160 L4	15	1600	1,04	83	459	11,57	13,07	47,6	49,1	47,5
	180 M4	18,5	1800	1,06	93	581	16,47	18,50	47,9	49,4	47,5
	200 L4	30	2000	1,07	104	718	22,59	25,11	48,4	49,6	47,7
	200 L2	37	2250	1,09	117	908	32,17	35,71	48,4	49,9	47,5

Tipo - Type - Typ - Tipo		Dati ErP									
Ventilatore Fan Ventilateur Ventilator Ventilador	Motore Motor Moteur Motor Motor	Pn kW	n. min.$^{-1}$	Rapp. Spec.	q m^3/min.	Pf kgf/m^2	Pa kW	Pe kW	ηe	ηe target 2015	N2015 = 49 TARGET N
TGc 401	90 L2	2,2	2500	1,02	17	228	0,98	1,28	49,3	43,4	55,0
	100 L2	3	2800	1,03	19	286	1,38	1,76	50,3	44,2	55,1
	100 L2	3	2900	1,03	20	307	1,53	1,95	50,5	44,5	55,0
	112 M2	4	3150	1,03	21	362	1,96	2,45	51,5	45,1	55,4
	132 S2	5,5	3550	1,04	24	460	2,81	3,41	53,0	46,0	56,0
	132 S2	7,5	4000	1,06	27	584	4,01	4,72	54,7	46,9	56,8
	160 M2	11	4500	1,07	31	739	5,72	6,52	56,4	47,8	57,6
TGc 451	100 L4	2,2	2200	1,02	22	222	1,24	1,60	50,0	44,0	55,1
	112 M2	4	2500	1,03	25	287	1,82	2,28	51,4	44,9	55,4
	132 S2	5,5	2800	1,03	28	360	2,56	3,12	52,8	45,8	56,0
	132 S2	5,5	2900	1,04	29	386	2,84	3,45	53,0	46,1	56,0
	132 S2	7,5	3150	1,04	32	456	3,65	4,32	54,4	46,7	56,7
	132 M2	9,2	3500	1,05	35	563	5,00	5,75	56,0	47,5	57,6
	160 M2	15	4000	1,07	40	735	7,46	8,45	56,9	48,5	57,4
	160 M2	15	4250	1,08	43	830	8,95	10,13	56,9	48,9	57,0
TGc 501	100 L4	3	2000	1,02	27	228	1,56	1,98	51,0	44,5	55,5
	112 M2	4	2250	1,03	31	288	2,22	2,77	51,9	45,5	55,4
	132 S2	5,5	2500	1,03	34	356	3,05	3,69	53,4	46,3	56,1
	132 S2	7,5	2800	1,04	38	446	4,29	5,02	55,2	47,1	57,1
	132 M2	9,2	2900	1,05	39	478	4,76	5,50	55,9	47,3	57,5
	160 M2	11	3150	1,05	43	565	6,11	6,96	56,6	48,0	57,6
	160 M2	15	3500	1,07	48	697	8,38	9,48	57,0	48,8	57,2
	180 M2	22	4000	1,09	54	910	12,50	14,03	57,5	49,2	57,3
TGc 561	112 M4	4	1800	1,02	36	232	2,10	2,60	52,1	45,3	55,8
	132 S4	5,5	2000	1,03	40	286	2,88	3,47	53,4	46,1	56,4
	132 S2	7,5	2250	1,03	45	362	4,09	4,81	55,0	47,0	57,0
	160 M2	11	2500	1,04	50	447	5,62	6,41	56,6	47,8	57,8
	160 M2	15	2800	1,05	56	560	7,89	8,93	57,0	48,7	57,4
	160 M2	15	2950	1,06	59	622	9,23	10,44	57,0	49,0	57,1
	180 M2	22	3150	1,07	63	709	11,23	12,61	57,5	49,1	57,4
	200 L2	30	3550	1,09	71	901	16,08	17,93	57,9	49,4	57,5
TGc 631	132 S4	5,5	1600	1,02	49	230	2,80	3,39	54,5	46,0	57,5
	132 M4	7,5	1800	1,03	55	291	3,99	4,68	56,2	46,9	58,3
	132 M4	9,2	2000	1,03	62	359	5,48	6,30	57,4	47,7	58,6
	160 M2	15	2250	1,04	69	455	7,80	8,83	58,2	48,6	58,6
	160 L2	18,5	2500	1,05	77	561	10,70	12,04	58,6	49,1	58,5
	180 M2	22	2800	1,07	86	704	15,03	16,87	58,7	49,3	58,4
	200 L2	30	2950	1,08	91	782	17,58	19,60	59,1	49,4	58,7
	200 L2	37	3150	1,09	97	891	21,40	23,76	59,4	49,6	58,8
TGc 711	132 S4	5,5	1400	1,02	69	213	3,71	4,41	54,5	46,7	56,8
	132 S4	5,5	1430	1,02	70	223	3,95	4,68	54,8	46,9	56,9
	132 M4	7,5	1600	1,03	79	279	5,53	6,37	56,3	47,7	57,6
	160 M4	11	1800	1,03	89	353	7,88	8,97	56,9	48,7	57,3
	160 L4	15	2000	1,04	99	435	10,81	12,21	57,4	49,1	57,3
	180 M2	22	2250	1,05	111	551	15,39	17,27	57,8	49,3	57,4
	200 L2	30	2500	1,07	123	680	21,11	23,54	58,1	49,6	57,5
	225 M2	45	2800	1,08	138	853	29,66	32,82	58,6	49,8	57,7
	250 M2	55	2950	1,09	145	947	34,69	38,26	58,7	50,0	57,8
	250 M2	55	3000	1,09	148	980	36,48	40,24	58,7	50,0	57,7
TGc 801	132 M4	7,5	1250	1,02	62	231	3,57	4,22	55,8	46,6	58,2
	132 M4	9,2	1400	1,03	70	290	5,02	5,76	57,3	47,5	58,9
	160 M4	11	1430	1,03	71	303	5,34	6,08	57,9	47,6	59,3
	160 L4	15	1600	1,04	80	379	7,49	8,46	58,4	48,5	58,8
	180 L4	22	1800	1,05	90	480	10,66	11,92	58,9	49,1	58,9
	200 L4	30	2000	1,06	100	592	14,62	16,25	59,3	49,3	59,0
	225 M2	45	2250	1,07	112	750	20,82	23,04	59,6	49,6	59,0
	250 M2	55	2500	1,09	125	926	28,56	31,50	59,8	49,8	58,9
	280 S2	75	2800	1,11	140	1161	40,12	44,07	60,0	50,1	58,9
TGc 901	132 M4	7,5	1120	1,02	96	224	5,39	6,20	56,4	47,7	57,7
	160 M4	11	1250	1,03	107	279	7,49	8,52	57,0	48,5	57,4
	160 L4	15	1400	1,03	119	350	10,52	11,88	57,4	49,1	57,4
	180 M4	18,5	1450	1,04	124	376	11,69	13,13	57,7	49,1	57,6
	180 L4	22	1600	1,04	136	457	15,71	17,57	58,0	49,4	57,6
	200 L4	30	1800	1,06	154	579	22,36	24,85	58,4	49,6	57,7
	225 M4	45	2000	1,07	171	715	30,68	33,87	58,7	49,9	57,9
	280 S2	75	2250	1,09	192	904	43,68	47,98	59,0	50,1	57,9
	280 M2	90	2500	1,11	213	1116	59,91	65,60	59,2	50,4	57,8
TGc 1001	160 M4	11	1000	1,02	104	229	5,88	6,69	58,0	47,9	59,1
	160 L4	15	1120	1,03	116	287	8,26	9,33	58,5	48,8	58,7
	180 M4	18,5	1250	1,03	130	357	11,48	12,90	58,8	49,1	58,7
	200 L4	30	1400	1,04	146	448	16,13	17,92	59,4	49,4	59,1
	200 L4	30	1450	1,05	151	481	17,92	19,91	59,4	49,5	59,0
	225 M4	45	1600	1,06	166	586	24,08	26,59	59,8	49,7	59,1
	250 M4	55	1800	1,07	187	741	34,28	37,69	60,1	50,0	59,1
	280 S4	75	2000	1,09	208	915	47,02	51,49	60,3	50,2	59,1
TGc 1121	160 L6	11	900	1,02	126	223	6,88	7,92	57,9	48,3	58,6
	160 L4	15	970	1,03	136	259	8,61	9,72	59,1	48,9	59,2
	160 L4	15	1000	1,03	140	275	9,43	10,65	59,1	49,0	59,1
	180 L4	22	1120	1,03	157	345	13,25	14,82	59,7	49,2	59,4
	200 L4	30	1250	1,04	175	430	18,43	20,48	60,1	49,5	59,6
	225 M4	45	1400	1,05	196	539	25,89	28,58	60,4	49,7	59,7
	225 M4	45	1450	1,06	203	578	28,76	31,76	60,4	49,8	59,6
	280 S4	75	1600	1,07	224	704	38,64	42,31	61,0	50,0	59,9
	280 M4	90	1800	1,09	252	891	55,02	60,11	61,1	50,3	59,8

Tipo - Type - Typ - Tipo		Dati ErP									
Ventilatore Fan Ventilateur Ventilator Ventilador	Motore Motor Moteur Motor Motor	Pn kW	n. min.$^{-1}$	Rapp. Spec.	q m^3/min.	Pf kgf/m^2	Pa kW	Pe kW	ηe	ηe target 2015	N2015 = 49 TARGET N
THc 401	90 L4	1,5	1800	1,01	35	101	0,96	1,27	45,0	43,3	50,7
	100 L4	2,2	2000	1,01	39	124	1,32	1,70	46,0	44,1	50,9
	100 L2	3	2250	1,02	43	157	1,88	2,38	46,8	45,1	50,7
	112 M2	4	2500	1,02	48	194	2,58	3,19	47,9	45,9	51,1
	132 S2	5,5	2800	1,02	54	243	3,63	4,34	49,5	46,7	51,8
	132 S2	7,5	2890	1,03	56	259	3,99	4,69	50,3	46,9	52,4
	132 S2	7,5	2950	1,03	57	270	4,24	4,96	50,6	47,1	52,5
	132 S2	7,5	3150	1,03	61	308	5,16	5,96	51,3	47,6	52,7
	160 M2	11	3550	1,04	69	391	7,39	8,43	51,9	48,5	52,4
THc 451	100 L4	2,2	1600	1,01	49	95	1,32	1,70	45,1	44,1	50,0
	100 L4	3	1800	1,01	55	121	1,88	2,36	46,2	45,0	50,1
	112 M4	4	2000	1,01	62	149	2,58	3,17	47,2	45,8	50,4
	132 S2	5,5	2250	1,02	69	188	3,67	4,38	48,5	46,7	50,8
	132 S2	7,5	2500	1,02	77	232	5,03	5,81	50,2	47,5	51,8
	160 M2	11	2800	1,03	86	292	7,07	8,06	50,9	48,4	51,5
	160 M2	11	2900	1,03	89	313	7,86	8,96	50,9	48,7	51,2
	160 M2	11	2950	1,03	91	324	8,27	9,43	50,9	48,8	51,0
	160 M2	15	3150	1,04	97	369	10,07	11,39	51,3	49,0	51,2
	180 M2	22	3550	1,05	109	469	14,41	16,17	51,7	49,3	51,4
THc 501	100 L4	2,2	1450	1,01	55	99	1,51	1,94	46,0	44,5	50,5
	100 L4	3	1600	1,01	61	120	2,03	2,55	47,0	45,2	50,8
	132 S4	5,5	1800	1,01	69	152	2,89	3,49	48,8	46,1	51,7
	132 M4	7,5	2000	1,02	76	188	3,97	4,65	50,3	46,9	52,4
	132 M2	9,2	2250	1,02	86	238	5,65	6,49	51,3	47,8	52,5
	160 M2	11	2500	1,03	95	294	7,74	8,83	51,7	48,6	52,0
	160 L2	18,5	2800	1,04	107	368	10,88	12,25	52,4	49,1	52,3
	160 L2	18,5	2920	1,04	111	401	12,34	13,89	52,4	49,2	52,2
	160 L2	18,5	2950	1,04	112	409	12,72	14,32	52,4	49,2	52,2
	180 M2	22	3150	1,05	120	466	15,49	17,38	52,5	49,4	52,2
	200 L2	37	3550	1,06	135	592	22,17	24,62	53,1	49,6	52,5
THC 561	112 M4	4	1450	1,01	70	125	2,38	2,94	48,8	45,6	52,1
	132 S4	5,5	1600	1,01	77	152	3,20	3,84	50,1	46,4	52,7
	132 M4	7,5	1800	1,02	87	193	4,56	5,29	51,8	47,2	53,6
	160 M4	11	2000	1,02	97	238	6,25	7,12	52,8	48,1	53,7
	160 M2	15	2250	1,03	109	301	8,90	10,08	53,1	48,9	53,2
	180 M2	22	2500	1,04	121	372	12,21	13,70	53,5	49,2	53,4
	200 L2	30	2800	1,05	135	467	17,16	19,13	53,9	49,4	53,5
	200 L2	37	2950	1,05	143	518	20,07	22,27	54,1	49,5	53,6
	225 M2	45	3150	1,06	152	591	24,43	27,03	54,3	49,7	53,6
THc 631	112 M4	4	1250	1,01	81	119	2,57	3,15	50,0	45,8	53,2
	132 S4	5,5	1400	1,01	91	150	3,60	4,29	51,6	46,7	53,9
	132 S4	5,5	1450	1,02	94	161	4,00	4,74	52,0	46,9	54,0
	132 M4	7,5	1600	1,02	104	196	5,38	6,19	53,4	47,7	54,7
	160 M4	11	1800	1,02	116	248	7,66	8,72	54,0	48,6	54,4
	160 L4	15	2000	1,03	129	306	10,51	11,87	54,4	49,1	54,3
	180 M2	22	2250	1,04	146	387	14,96	16,79	54,7	49,3	54,4
	200 L2	30	2500	1,05	162	478	20,52	22,88	55,1	49,6	54,5
	225 M2	45	2800	1,06	181	599	28,83	31,91	55,5	49,8	54,7
	250 M2	55	2950	1,06	191	665	33,72	37,19	55,7	49,9	54,7

Tipo - Type - Typ - Tipo		Dati ErP									
Ventilatore Fan Ventilateur Ventilator Ventilador	Motore Motor Moteur Motor Motor	Pn kW	n. min.$^{-1}$	Rapp. Spec.	q m^3/min.	Pf kgf/m^2	Pa kW	Pe kW	ηe	ηe target 2015	N2015 = 49 TARGET N
THc 711	132 M4	7,5	1250	1,01	150	142	5,60	6,45	53,9	47,8	55,1
	160 M4	11	1400	1,02	168	178	7,87	8,96	54,5	48,7	54,8
	160 L4	15	1450	1,02	174	191	8,75	9,88	54,9	49,0	54,9
	180 M4	18,5	1600	1,02	192	233	11,75	13,20	55,2	49,1	55,1
	180 L4	22	1800	1,03	216	294	16,73	18,71	55,4	49,4	55,0
	200 L4	30	2000	1,04	240	363	22,95	25,51	55,8	49,7	55,1
	225 M2	45	2250	1,04	270	460	32,68	36,16	56,0	49,9	55,1
	280 S2	75	2500	1,05	300	568	44,83	49,24	56,5	50,2	55,3
	280 S2	75	2650	1,06	318	638	53,39	58,64	56,4	50,3	55,1
THc 801	132 M4	7,5	1000	1,01	144	123	4,66	5,40	53,5	47,3	55,2
	132 M4	9,2	1120	1,01	161	154	6,55	7,53	53,9	48,2	54,7
	160 L4	15	1250	1,02	180	192	9,10	10,28	54,8	48,9	54,9
	180 M4	18,5	1400	1,02	201	241	12,79	14,37	55,1	49,2	54,9
	180 L4	22	1450	1,03	208	259	14,21	15,89	55,3	49,3	55,1
	180 L4	22	1460	1,03	210	262	14,51	16,22	55,3	49,3	55,0
	200 L4	30	1600	1,03	230	315	19,09	21,22	55,7	49,5	55,2
	225 S4	37	1800	1,04	259	399	27,18	30,11	55,9	49,8	55,1
	250 M4	55	2000	1,05	287	492	37,29	41,00	56,3	50,0	55,3
	280 S2	75	2250	1,06	323	623	53,09	58,32	56,3	50,3	55,1
THc 901	160 L6	11	900	1,01	214	125	7,09	8,16	53,6	48,4	54,2
	160 M4	11	970	1,01	230	146	8,87	10,10	54,2	48,9	54,3
	160 L4	15	1000	1,01	238	155	9,72	10,98	54,7	49,0	54,7
	180 M4	18,5	1120	1,02	266	194	13,66	15,34	55,0	49,3	54,7
	200 L4	30	1250	1,02	297	242	18,99	21,10	55,6	49,5	55,1
	225 S4	37	1400	1,03	333	303	26,68	29,55	55,7	49,8	55,0
	225 S4	37	1450	1,03	344	325	29,64	32,83	55,7	49,8	54,9
	225 M4	45	1470	1,03	349	334	30,88	34,10	55,9	49,9	55,0
	250 M4	55	1600	1,04	380	396	39,82	43,78	56,1	50,1	55,1
	280 S4	75	1800	1,05	428	502	56,69	62,08	56,4	50,3	55,0
	280 M4	90	1900	1,05	451	559	66,68	72,85	56,5	50,5	55,0
	315 S4	110	2000	1,06	475	619	77,77	84,80	56,6	50,6	55,0
THc 1001	160 L6	11	800	1,01	262	118	7,92	9,12	55,2	48,7	55,5
	180 L6	15	900	1,01	295	149	11,27	12,85	55,8	49,1	55,7
	180 M4	18,5	980	1,02	322	176	14,55	16,35	56,6	49,3	56,3
	180 L4	22	1000	1,02	328	184	15,46	17,29	56,9	49,3	56,5
	200 L4	30	1120	1,02	367	230	21,72	24,14	57,2	49,6	56,6
	225 M4	45	1250	1,03	410	287	30,20	33,34	57,6	49,9	56,7
	250 M4	55	1400	1,03	459	360	42,42	46,65	57,8	50,1	56,7
	280 S4	75	1450	1,04	476	386	47,13	51,61	58,1	50,2	56,9
	280 S4	75	1470	1,04	482	397	49,11	53,77	58,1	50,2	56,9
	280 M4	90	1600	1,05	525	470	63,33	69,19	58,2	50,4	56,8
	315 S4	110	1700	1,05	558	531	75,96	82,82	58,3	50,6	56,8
	315 M4	132	1800	1,06	591	595	90,16	98,10	58,5	50,7	56,8
THc 1121	180 L6	15	710	1,01	382	108	10,62	12,12	55,8	49,1	55,7
	200 L6	18,5	800	1,01	430	138	15,20	17,24	56,1	49,3	55,7
	225 M6	30	900	1,02	484	174	21,64	24,23	56,8	49,6	56,2
	225 S4	37	980	1,02	527	207	27,94	30,95	57,4	49,8	56,6
	225 S4	37	1000	1,02	538	215	29,68	32,88	57,4	49,8	56,6
	250 M4	55	1120	1,03	602	270	41,70	45,86	57,8	50,1	56,7
	280 S4	75	1250	1,03	672	336	57,98	63,48	58,1	50,4	56,7
	315 S4	110	1400	1,04	753	422	81,45	88,81	58,3	50,6	56,7
	315 S4	110	1450	1,04	780	452	90,50	98,67	58,3	50,7	56,6
	315 M4	132	1480	1,05	796	471	96,23	104,70	58,4	50,8	56,7
	315 L4	160	1600	1,05	861	551	121,59	132,02	58,6	50,9	56,6

Legenda dati ErP - Legend data ErP - Données légende ErP - Eckdaten ErP - ErP Datos leyenda

Pn: Potenza nominale motore
n: Velocità di rotazione
Rapp. Spec.: Rapporto specifico
q: Portata volumetrica al punto di massimo rendimento
Pf: Pressione totale del ventilatore al punto di massimo rendimento
Pa: Potenza assorbita dal ventilatore al punto di massimo rendimento
Pe: Potenza elettrica in ingresso nel punto di massimo rendimento del ventilatore
ηe: Efficienza complessiva
ηe target 2015: Efficienza energetica obbiettivo 2015
N: Grado di efficienza del ventilatore calcolato

Pn: Nominal motor power
n: Rotational speed
Rapp. Spec.: Specific ratio
q: Flow rate of the fan to the point of maximum efficiency
Pf: Fan total pressure at the point of maximum efficiency
Pa: Power absorbed by the fan at the point of maximum efficiency
Pe: Electrical power input at the point of maximum efficiency of the fan
ηe: Overall efficiency
ηe target 2015: Target energy efficiency 2015
N: Efficiency grade of the fan calculated

Pn: Puissance nominale moteur
n: Vitesse de rotation
Rapp. Spec.: Rapport spécifique
q: Débit volumétrique au point maximal de rendement
Pf: Pression totale du ventilateur au point maximal de rendement
Pa: Puissance absorbée du ventilateur au point maximal de rendement
Pe: Puissance électrique absorbée au point de rendement maximum du ventilateur
ηe: Rendement global
ηe target 2015: Rendement énergétique objectif 2015
N: Niveau de rendement du ventilateur calculée

Pn: Motorennennleistung
n: Drehzahl
Rapp. Spec.: Spezifisches Verhältnis
q: Volumendurchsatz bei höchstem Wirkungsgrad
Pf: Gesamtdruck des Ventilators bei höchstem Wirkungsgrad
Pa: Vom Ventilator bei höchstem Wirkungsgrad entnommene Leistung
Pe: Vom Motor entnommene Leistung
ηe: Energieeffizienz
ηe target 2015: Zielenergieeffizienz 2015
N: Wirkungsgrad des Lüfters berechneten

Pn: Pn: Potencia nominal motor
n: Velocidad de rotación
Rapp. Spec.: Relación específica
q: Capacidad volumétrica en el punto de máximo rendimiento
Pf: Presión total del ventilador en el punto de máximo rendimiento
Pa: Potencia absorbida por el ventilador en el punto de máximo rendimiento
Pe: Entrada potencia eléctrica en el punto de eficiencia máxima del ventilador
ηe: Eficiencia global
ηe target 2015: Eficiencia energética objetivo de 2015
N: Grado de eficiencia del ventilador calculado

Dati riferiti all'assemblaggio definitivo con motori ad efficienza IE3 conformi alla IEC 60034-30, categoria di misura B-D e categoria di efficienza totale.

Data reported with final assembly efficiency motors IE3 according to IEC 60034-30, B-D measurement category and total efficiency category.

Données se rapportant à l'assemblage définitif avec moteurs à efficience IE3 conformes à la norme IEC 60034-30, catégorie de mesure B-D et catégorie d'efficience totale.

Daten rapportiert mit definitive Montage IE3 Wirkungsgrad Motoren nach IEC 60034-30, B-D Messung Kategorie und total Wirkungsgrad Kategorie.

Datos reportados con montaje de motores eficiencia IE3 según IEC 60034-30, categoría de medición B-D y categoría de eficiencia total.

Grafico efficenza complessiva - Graph of overall efficiency - Diagramme de rendement global
Graphic gesamtwirkungsgrad - Grafico de la eficiencia global

Serie TF-TG-TH

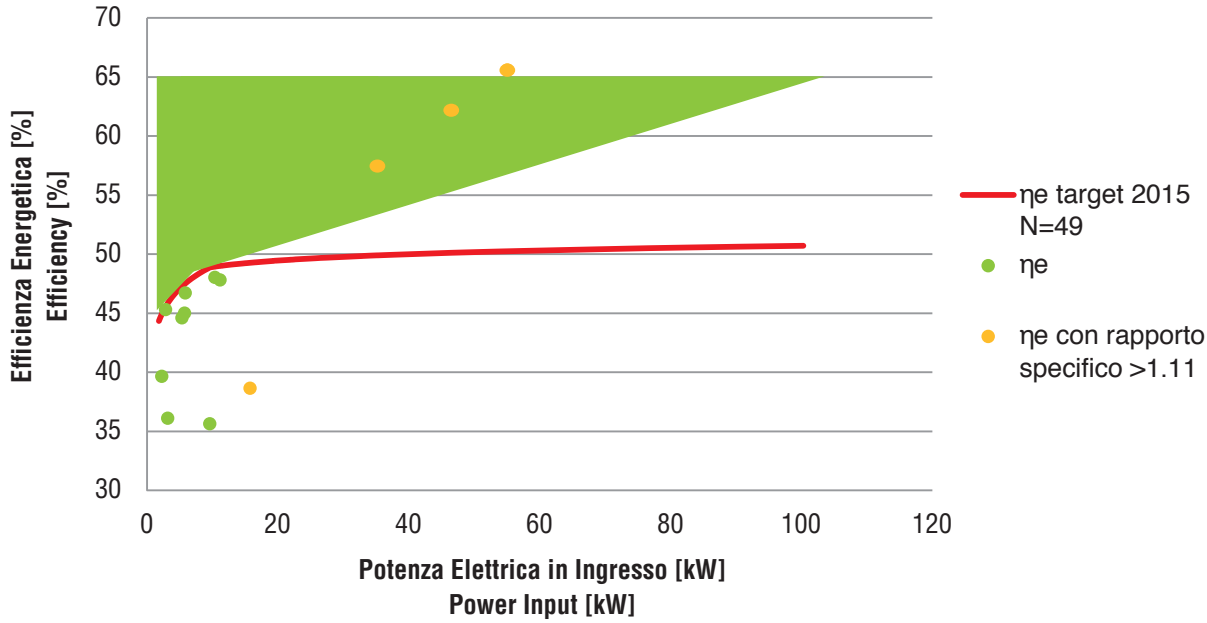

Grafico efficenza complessiva - Graph of overall efficiency - Diagramme de rendement global
Graphic gesamtwirkungsgrad - Grafico de la eficiencia global

Serie TFc

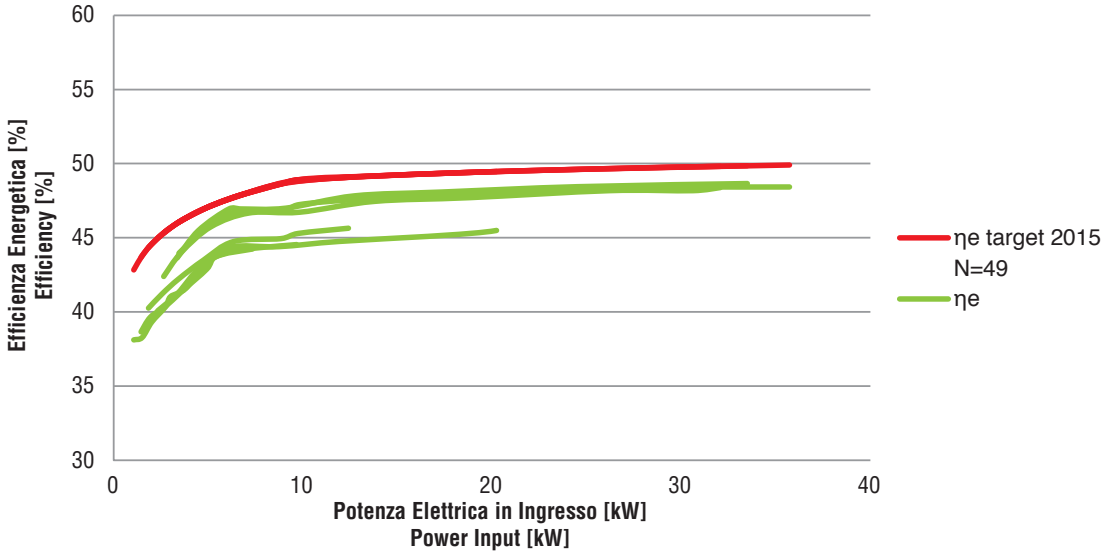

Serie TGc

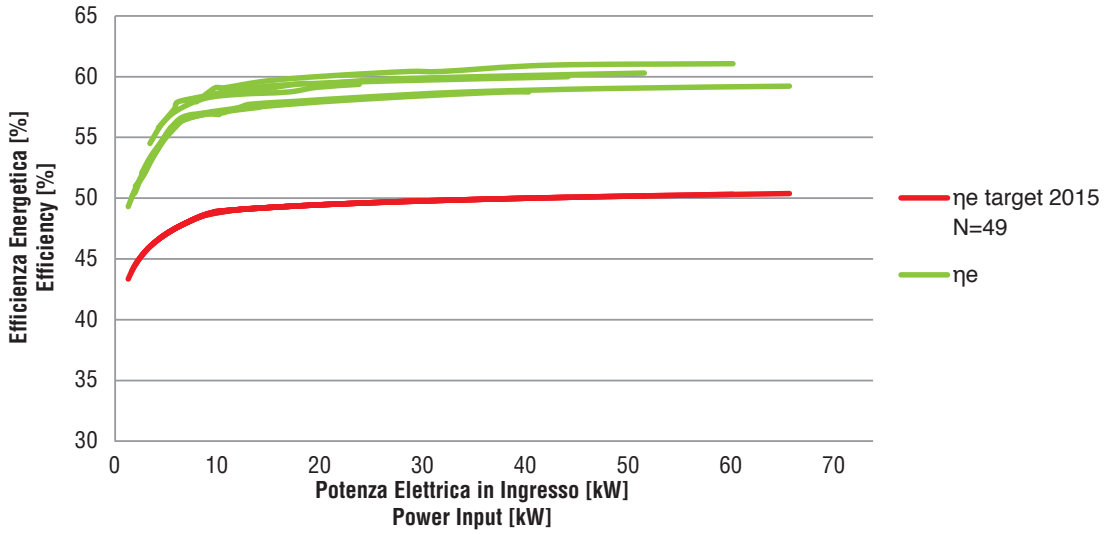

Serie THc

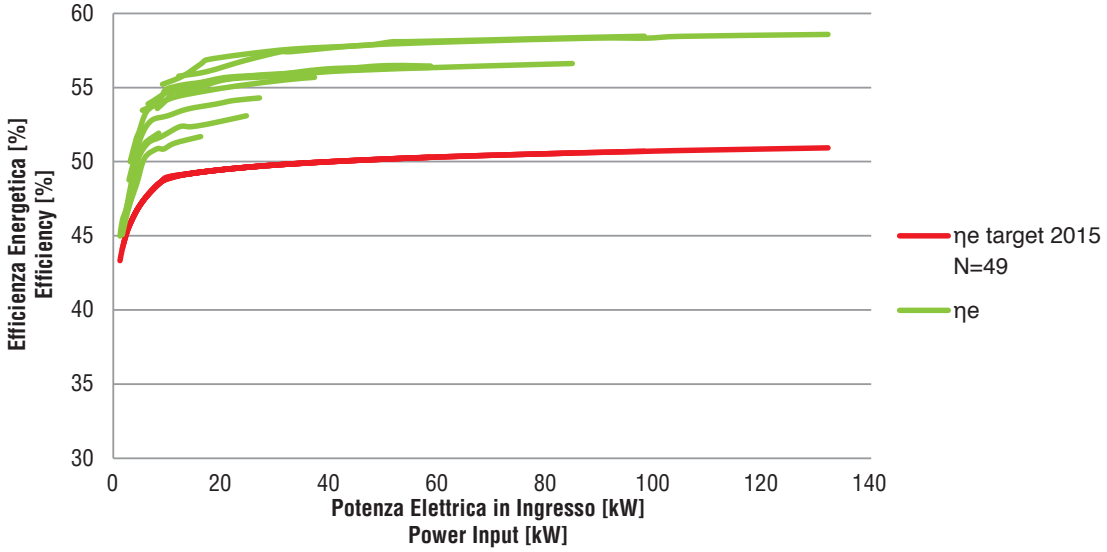



ELETTROVENTILATORI ELICOIDALI
AXIAL FLOW ELECTRIC FANS
ELECTROVENTILATEURS HELICOÏDAUX
AXIALVENTILATOR
ELECTROVENTILADORES HELICOIDALES

EVP-EVF-EVL

ErP 2013 2015





IMPIEGO:
Gli elettroventilatori elicoidali, serie EVP-EVF-EVL sono adatti per aspirazione fumi, aria viziata, polverosa e umida nelle fonderie, cementerie, cartiere, falegnamerie. Per l'aerazione dei locali pubblici, per l'essiccazione della carta, lana, pasta, laterizi, nell'applicazione a radiatori, aerotermi, torri refrigeranti ecc. ed in genere ove necessita il trasporto di grossi volumi d'aria con basse pressioni. Temperatura di esercizio minima - 20 °C, massima + 60 °C. **Atex: solo per la serie EVP non realizzabile. EVP-EVF-EVL: ventilatori assiali con girante a pale profilo alare per i quali e previsto un Ntarget = 58**.

USE:
The helical fans, series EVP-EVF-EVL are suitable for sucking in smokes, as well as vitiated, dusty and wet air in the foundries, cement factories, paper factories and joinery works. For the aeration of local rooms, for drying paper, wool, pasta tiles in the application to radiators, unit heaters, cooling towers, etc. and generally where it is necessary to transport big volumes of air with low pressures. Minimum working temperature - 20 °C, Maximum + 60 °C. **ATEX: Only for the EVP series is not feasible. EVP-EVF-EVL: axial fan with impeller with aerofoil blades for which there is a Ntarget = 58.**

EMPLOI:
Les électro-ventilateurs hélicoïdaux, série EVP-EVF-EVL, sont conçus pour l'aspiration des fumées, de l'air vicié, poussiéreux et humide dans les fonderies, cimenteries, papeteries, menuiseries; pour l'aération des locaux publics, le séchage du papier, de la laine, des briques. Leur utilisation s'étend aux chauffages, aérothermes, tours de réfrigération, etc... De manière générale, pour le transport de gros volumes d'air à de basses pressions. Température de fonctionnement: minimum - 20 °C, maximum + 60 °C.
ATEX: Uniquement pour la série EVP n'est pas réalisable. EVP-EVF-EVL: ventilateur axial avec roue à pales aérodynamiques pour lesquels il existe une Ntarget = 58.

ANWENDUNG:
Axialventilatoren der Serie EVP-EVF-EVL werden zur Absaugung verbrauchter, rauchiger, staubiger und auch feuchter Luft in Giessereien, Papierfabriken, Tischlereien etc. verwendet. Weiters firden sie Anwendung zur Belüftung von Industriehallen, Sporthallen und Sälen, aber auch bei Trocknungsprozessen von Papier, Wolle, Ziegel, Holz und Teigwaren. Sie können auch in Heisslufterzeugern, Kühltürmen, mit Wärmetauschern, Kühlern und Kondensatoren eingebaut werden. Im allgemeinen verwendet man sie dort, wo große Luftmengen bei niedrigem Druckverlust gebraucht werden. Betriebstemperatur: minima - 20 °C, maximal + 60 °C. **ATEX: Nur für die Serie EVP ist nicht machbar. EVP-EVF-EVL: Axiallüfter mit Laufrad mit Schaufeln ausgestattet, für die es eine nsoll = 58.**

USO:
Los electroventiladores helicoidales de las series EVP-EVF-EVL son idóneos para aspirar humo, aire viciado, polvoroso y húmedo en las fundiciones, fábricas de cemento carpinterías; para ventilar los locales públicos; para el secado del papel, de la lana, de la pasta del ladrillo; para ser aplicados a radiadores; aerotermos, torres de refrigeración, etc. y, en general, en donde es necesario transportar enormes volúmenes de aire a baja presión. Temperatura mínima de trabajo - 20 °C, máxima + 60 °C. **ATEX: Sólo para la serie EVP no es factible. EVP-EVF-EVL: Ventilador axial con impulsor con álabes de perfil aerodinámico para los cuales hay un Ntarget = 58.**

Posizione del motore rispetto alla direzione del flusso d'aria.
Position of the motor considering the direction of the air flow.
Position du moteur par rapport á la direction du flux d'air.
Motorposition entsprechend der luftrichtung.
Posición del motor con respecto a la dirección del flujo del aire.

A = FLUSSO DA MOTORE A GIRANTE
B = FLUSSO DA GIRANTE A MOTORE
U = FLUSSO DAL BASSO VERSO L'ALTO
D = FLUSSO DALL'ALTO VERSO IL BASSO

A = FROM THE MOTOR TO THE IMPELLER
B = FROM THE IMPELLER TO THE MOTOR
U = FLOW FROM THE BOTTOM TO THE TOP
D = FLOW FROM THE TOP TO THE BOTTOM

A = FLUX DU MOTEUR À LA TURBINE
B = FLUX DE LA TURBINE AU MOTEUR
U = FLUX DU BAS VERS LE HAUT
D = FLUX DU HAUT VERS LE BAS

A = LUFTRICHTUNG ÜBER MOTOR SAUGEND
B = LUFTRICHTUNG ÜBER MOTOR DRÜCHEND
U = LUFTRICHTUNG VON UNTEN NACH OBEN SAUGEND
D = LUFTRICHTUNG VON OBEN NACH UNTEN BLASEND

A = FLUJO DESDE EL MOTOR HACIA LA RUEDA DE PALETAS
B = FLUJO DESDE LA RUEDA DE PALETAS HACIA EL MOTOR
U = FLUJO DESDE ABAJO HACIA ARRIBA
D = FLUJO DESDE ARRIBA HACIA ABAJO

ASSE ORIZZONTALE - HORIZONTAL AXIS
AXE HORIZONTAL - ACHSE HORIZONTAL
EJE HORIZONTAL

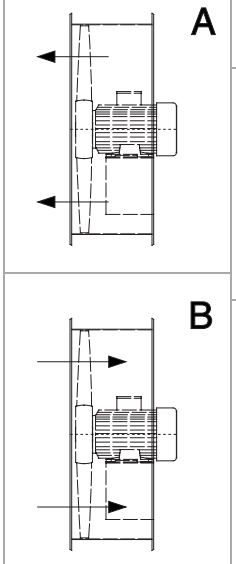

ASSE VERTICALE - VERTICAL AXIS - AXE VERTICAL - ACHSE VERTIKAL
EJE VERTICAL

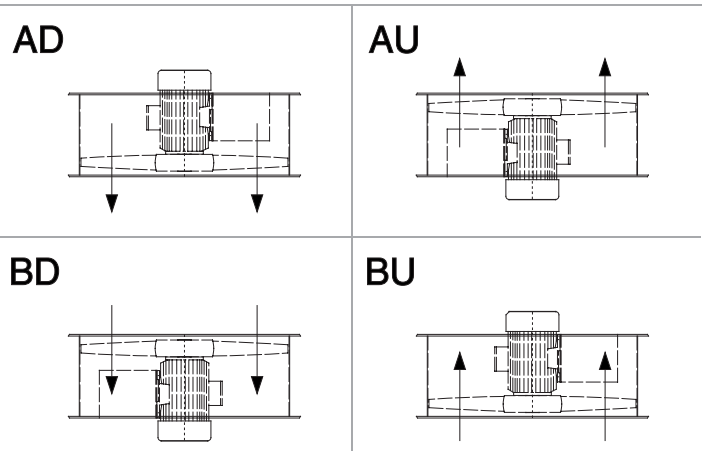

PARTICOLARITÀ COSTRUTTIVE

VENTILATORE
Tamburo in lamiera di acciaio stampato ad una flangia (EVP) o doppia flangia (EVF-EVL) forato per ancoraggio a parete o fra tubazioni; completo di mensola per l'appoggio del motore di comando. Girante pressofusa in lega leggera (antiscintilla) con pale a profilo alare, equilibrata dinamicamente, montata a sbalzo sull'albero del motore. L'angolazione delle pale della girante è regolabile a ventilatore fermo dal tipo 710 fino al 1400. Il senso dell'aria è dal motore alla girante (rotazione oraria visto dal motore). È sempre possibile invertire il flusso dell'aria, cioè dalla girante al motore, invertendo la rotazione del motore, smontando la girante e rimontandola capovolta.

ACCESSORI A RICHIESTA
Controflangia. Controflangia con rete antinfortunistica secondo norme UNI 9219. Persianina ad apertura automatica con il flusso dell'aria.
EVP: senza possibilità di montaggio rete lato motore. EVF: possibile adattamento rete lato motore.

CARATTERISTICHE
Le caratteristiche riportate dalla tabella sono riferite al funzionamento con aria a + 15 °C alla pressione barometrica di 760 mm Hg., peso specifico 1,226 Kg/m^3.

RUMOROSITÀ
I valori di pressione sonora indicati in catalogo sono espressi in decibel scala A (dB/A), **si intendono misurati in campo libero alla distanza di 2 m dal ventilatore**, funzionante alla portata di massimo rendimento, collegato a tubazione in aspirante e in premente secondo norme UNI (norme UNI EN ISO 3740-3744-3746-13347).

CONSTRUCTIVE FEATURES

FAN
Drum of pressed sheet steel with one flange (EVP) or with double flange (EVF-EVL) bored for anchorage to walls or between pipings, complete with plate for supporting the control motor. Die-casted rotor in light alloy (sparkproof) with blades with winged profile, dynamically balanced. Assembled overhung on the motor's shaft. The inclination of the rotor's blades is adjustable when the fan is stopped from the types 710 up to 1400. The direction of the air is from the motor to the rotor (clockwise direction seen from the motor). It is always possible to invert the airflow, i.e. from the rotor to the motor, by inverting the motor's rotation, this is done by disassembling the rotor and reassembling it overturned.

ACCESSORIES ON REQUEST
Counterflange. Counterflange with accident preventing net according to UNI 9219 standards. Small shutter with automatic opening with the air flow.
EVP: no possibility of assembling protection net on motor side. EVF: possibility of adapting protection net on motor side.

FEATURES
The features indicated on the table, refer to the functioning with air at +15 °C at the barometrical presure of 760 mm Hg. specific weight 1,226 Kg/m^3.

NOISE LEVEL
The noise level values indicated are expressed in decibel A (dB/A) **they are understood measured in a free range at the distance of 2 m** from the fan operating with the highest output capacity, connected to inlet and outlet pipe connections according to UNI standards (rules UNI EN ISO 3740-3744-3746-13347).

CARACTERISTIQUES DE CONSTRUCTION

VENTILATEUR
Virole en tôle d'acier embouti avec une bride (EVP) ou deux brides (EVF-EVL) perçées pour une fixation murale ou entre 2 tuyaux et équipée du support pour le moteur. Turbine coulée sous pression en alliage leger (anti-étincelle) avec les pâles inclinees, équilibrée dynamiquement et fixée sur le moteur. L'angle des pâles de l'hélice est réglabe - ventilateur à l'arrêt - à partir du modèle 10 jusqu'au modèle 1400. Le sens de l'air est du moteur a l'hélice (rotation horaire ou du côté moteur).
Il est toujours possible d'inverser le sens de l'air, c'est-à-dire de l'hélice au moteur, en démontant l'hélice et en la remontant sens inverse.

ACCESSOIRES A LA DEMANDE
Contre-bride. Contre-bride avec grille anti-accident suivant les normes UNI 9219. Volet à gravité à ouverture automatique.
EVP: sans possibilite de montage de la grille cote moteur. EVF: possibilite d'adaptation de la grille cote moteur.

CARACTERISTIQUES
Les caractéristiques indiquees sur le tableau, se referent au fonctionnement avec un air à + 15 °C à la pression barometrique de 760 mm. Hg. poids spécifique 1,226 Kg/m^3.

NIVEAU SONORE
Les valeurs de niveau sonore indiquées sur le catalogue sont exprimées en décibel échelle A (dB/A) **elles sont mesurées en champ libre à la distance de 2 m du ventilateur**, fonctionnant au rendement maximum et raccordé à une tuyauterie d'aspiration et de refoulement sélon les normes UNI (sélon UNI EN ISO 3740-3744-3746-13347).

BAUEIGENSCHAFTEN

VENTILATOR
Trommel aus gestanztem Stahlblech mit einem (EVP) oder zwei Flänschen (EVF-EVL), gebohrt zur Verankerung an die Wand oder an die Rohrleitungen. Darauf sitzt eine Konsole, auf der Antriebsmotor stützt.
Laufrad aus Leichtmetall (funkensicher), druckgegossen, mit flügelformigen Schaufeln, dynamisch ausgewuchtet. Sie ist fliegend auf der Motorwelle angeordnet. Die Abwinklung der Schaufeln des Laufrades ist einstellbar bei stehenbleibendem Ventilator vom Typ 710 bis Typ 1400. Die Richtung der Luft geht vom Motor zum Laufrad (Uhrzeigersinn vom Motor aus gesehen). Es ist auch möglich, die Richtung der Luft umzukehren: man lässt den Motor umgekehrt drehen, zieht das Laufrad ab und dann montiert man es auch umgekehrt.

ZUBEHÖRTEILE (Auf Anfrage)
Gegenflansch, Gegenflansch mit Schutznetz (nach UNI 9219 - Normen), selbstöffnender Laden.
EVP: ohne Möglichkeit der Schutzgittermontage auf der Motorseite. EVF: mögliche Schutzgitteranpassung auf der Motorseite.

EIGENSCHAFTEN
Die auf der Tabelle wiedergegebenen Eigenschaften beziehen sich auf eine Lufttemperatur von + 15 °C, barometrischen Druck 760 mmHg, spezifizes Gewicht der Luft 1,226 kg/m^3.

SCHALLPEGEL
Die Schallwerte sind in Dezibel, Skala A dB (A) angegeben. **Sie wurden im Freifeld im Abstand von 2 m** entfernten, unten Vollast arbeitenden, saug-und druckseitig angeschlossenem Ventilator entsprechend der UNI-Norm ermittelt (Normen UNI EN ISO 3740-3744-3746-13347).

CARACTERÍSTICAS DE FABRICACIÓN

VENTILADOR
Tambor de chapa de acero estampado de una brida (EVP), o doble brida (EVF-EVL) agujereada, para colocarlo en la pared, o entre las tuberías; equipado con ménsula para apoyar el motor de accionamiento.
Rueda de paletas fundida a presión de aleación ligera (a prueba de chispa) con paletas de perfil alado, equilibrada dinámicamente, montada en saliente sobre el árbol del motor. La angulación de las paletas de la rueda puede regularse con el ventilador parado, desde el modelo 710 hasta el modelo 1400. La dirección del aire va desde el motor hacia la rueda de paletas (rotación hacia la derecha visto desde el motor). Siempre es posible invertir el flujo de aire, es decir desde la rueda de paletas hacia el motor, invirtiendo la rotación del motor, desmontando la rueda de paletas y reinstalándola al revés.

ACCESORIOS A PEDIDO
Contrabrida. Contrabrida con red de protección, de acuerdo con las normas UNI 9219. Rejillas que se abren automáticamente con el flujo del aire.
EVP: sin posibilitad de montaje de la rejilla del lado motor. EVF: posibilidad de adaptación de la rejilla del lado motor.

CARACTERÍSTICAS
Las características indicadas en la tabla se refieren al funcionamiento con aire a ÷ 15 °C, a una presión barométrica de 760 mm Hg. y con un peso especifico 1,226 kg/m^3.

INTENSIDAD ACÚSTICA
Los valores de presión sonora, que están indicados en el catálogo, están expresados en decibel escala A (dB/A); **los mismos se entienden medidos en un campo libre a 2 m de distancia del ventilador**, funcionando al máximo y conectado a tuberías de aspiración e impulsión de acuerdo con las normas UNI (normas UNI EN ISO 3740-3744-3746-13347).

Campo di funzionamento
2 - 8 - Poli

Operating range
2 - 8 - Poles

Champe de Fonctionnement
2 - 8 - Poles

Leistungsbereich
2 - 8 - Polig

Campo de Funcionamiento
2 - 8 - Polos

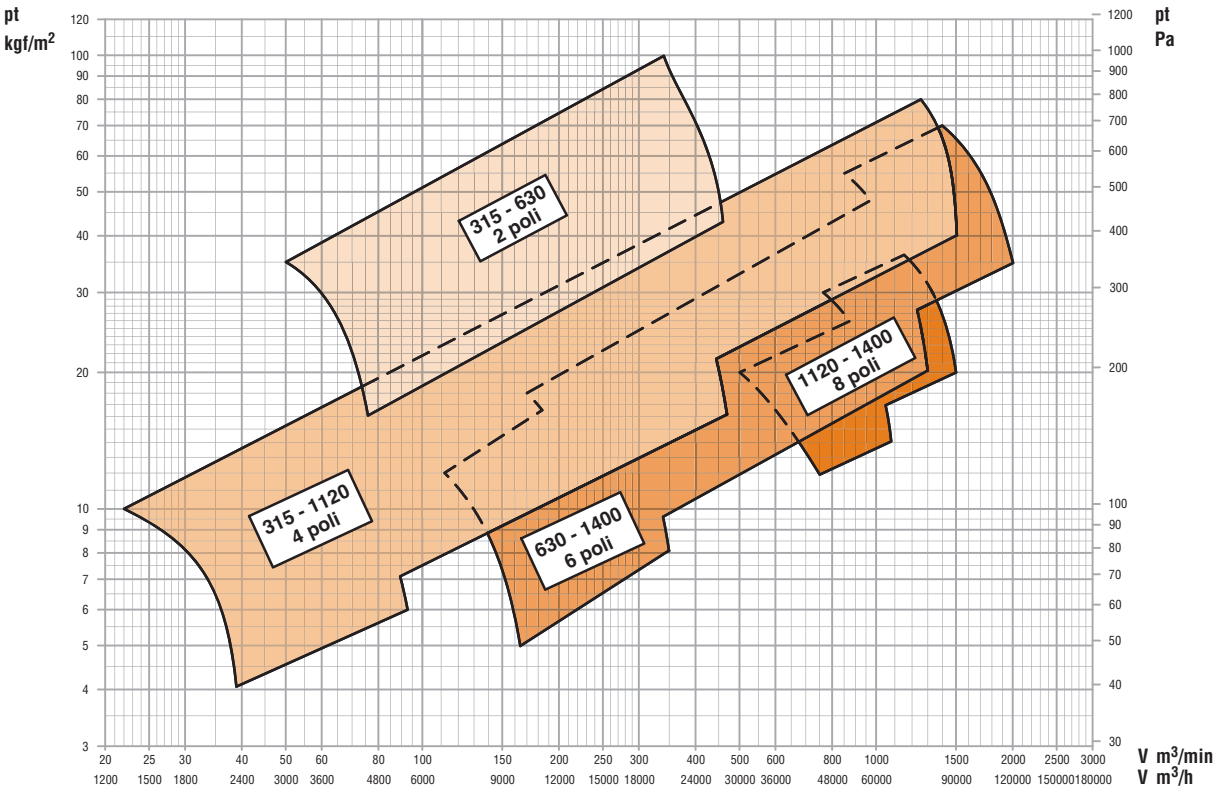

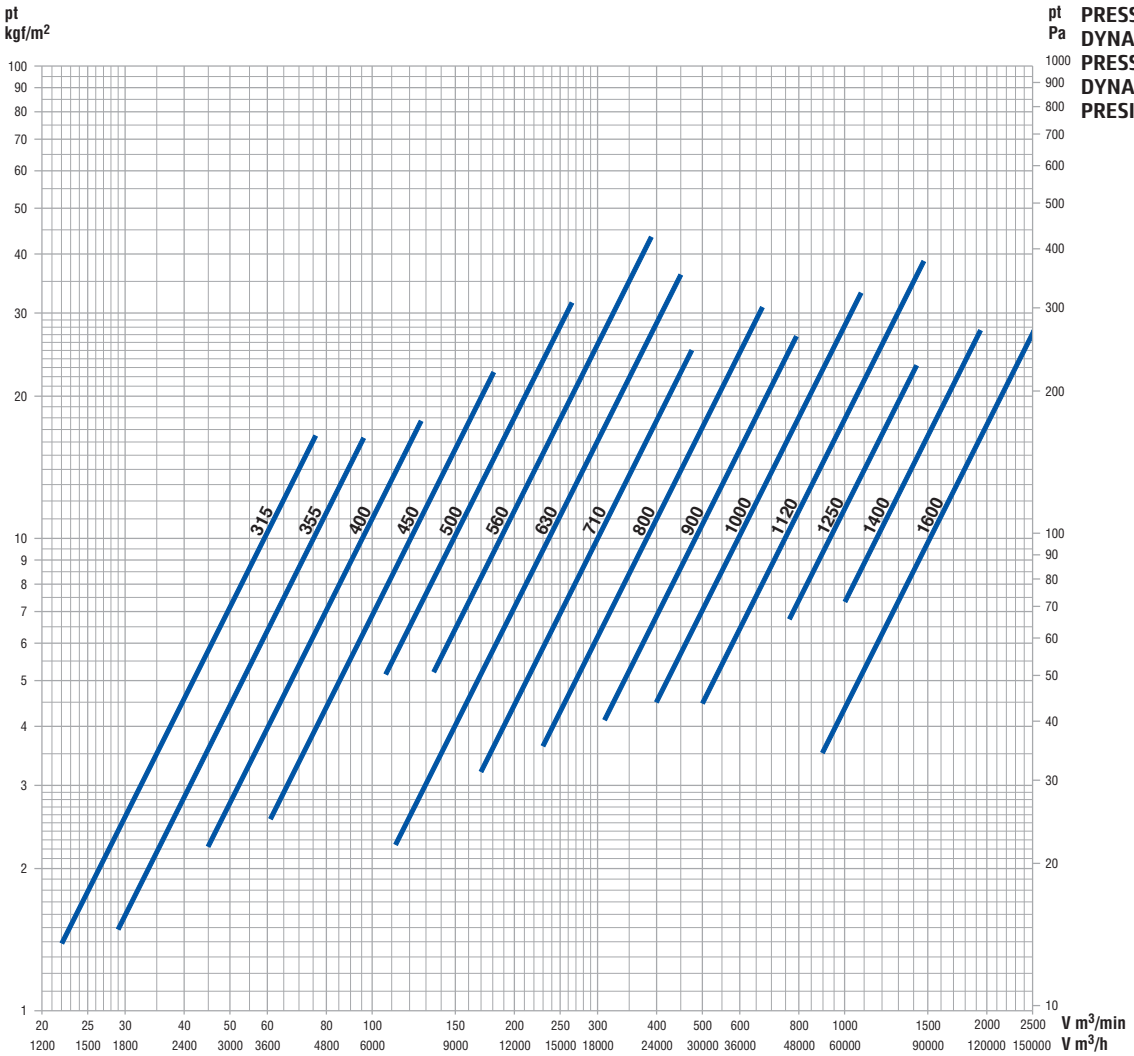

Legenda dati ErP - Legend data ErP - Données légende ErP - Eckdaten ErP - ErP Datos leyenda

Pn: Potenza nominale motore
n: Velocità di rotazione
Rapp. Spec.: Rapporto specifico
q: Portata volumetrica al punto di massimo rendimento
Pf: Pressione totale del ventilatore al punto di massimo rendimento
Pa: Potenza assorbita dal ventilatore al punto di massimo rendimento
Pe: Potenza elettrica in ingresso nel punto di massimo rendimento del ventilatore
ηe: Efficienza complessiva
ηe target 2015: Efficienza energetica obbiettivo 2015
N: Grado di efficienza del ventilatore calcolato

Pn: Nominal motor power
n: Rotational speed
Rapp. Spec.: Specific ratio
q: Flow rate of the fan to the point of maximum efficiency
Pf: Fan total pressure at the point of maximum efficiency
Pa: Power absorbed by the fan at the point of maximum efficiency
Pe: Electrical power input at the point of maximum efficiency of the fan
ηe: Overall efficiency
ηe target 2015: Target energy efficiency 2015
N: Efficiency grade of the fan calculated

Pn: Puissance nominale moteur
n: Vitesse de rotation
Rapp. Spec.: Rapport spécifique
q: Débit volumétrique au point maximal de rendement
Pf: Pression totale du ventilateur au point maximal de rendement
Pa: Puissance absorbée du ventilateur au point maximal de rendement
Pe: Puissance électrique absorbée au point de rendement maximum du ventilateur
ηe: Rendement global
ηe target 2015: Rendement énergétique objectif 2015
N: Niveau de rendement du ventilateur calculée

Pn: Motorennennleistung
n: Drehzahl
Rapp. Spec.: Spezifisches Verhältnis
q: Volumendurchsatz bei höchstem Wirkungsgrad
Pf: Gesamtdruck des Ventilators bei höchstem Wirkungsgrad
Pa: Vom Ventilator bei höchstem Wirkungsgrad entnommene Leistung
Pe: Vom Motor entnommene Leistung
ηe: Energieeffizienz
ηe target 2015: Zielenergieeffizienz 2015
N: Wirkungsgrad des Lüfters berechneten

Pn: Pn: Potencia nominal motor
n: Velocidad de rotación
Rapp. Spec.: Relación específica
q: Capacidad volumétrica en el punto de máximo rendimiento
Pf: Presión total del ventilador en el punto de máximo rendimiento
Pa: Potencia absorbida por el ventilador en el punto de máximo rendimiento
Pe: Entrada potencia eléctrica en el punto de eficiencia máxima del ventilador
ηe: Eficiencia global
ηe target 2015: Eficiencia energética objetivo de 2015
N: Grado de eficiencia del ventilador calculado

Dati riferiti all'assemblaggio definitivo con motori ad efficienza IE3 conformi alla IEC 60034-30, categoria di misura B-D e categoria di efficienza totale.

Data reported with final assembly efficiency motors IE3 according to IEC 60034-30, B-D measurement category and total efficiency category.

Données se rapportant à l'assemblage définitif avec moteurs à efficience IE3 conformes à la norme IEC 60034-30, catégorie de mesure B-D et catégorie d'efficience totale.

Daten rapportiert mit definitive Montage IE3 Wirkungsgrad Motoren nach IEC 60034-30, B-D Messung Kategorie und total Wirkungsgrad Kategorie.

Datos reportados con montaje de motores eficiencia IE3 según IEC 60034-30, categoría de medición B-D y categoría de eficiencia total.

Grafico efficenza complessiva
Graph of overall efficiency

Diagramme de rendement global
Graphic gesamtwirkungsgrad

Grafico de la eficiencia global

Serie EVF-EVL-EVP

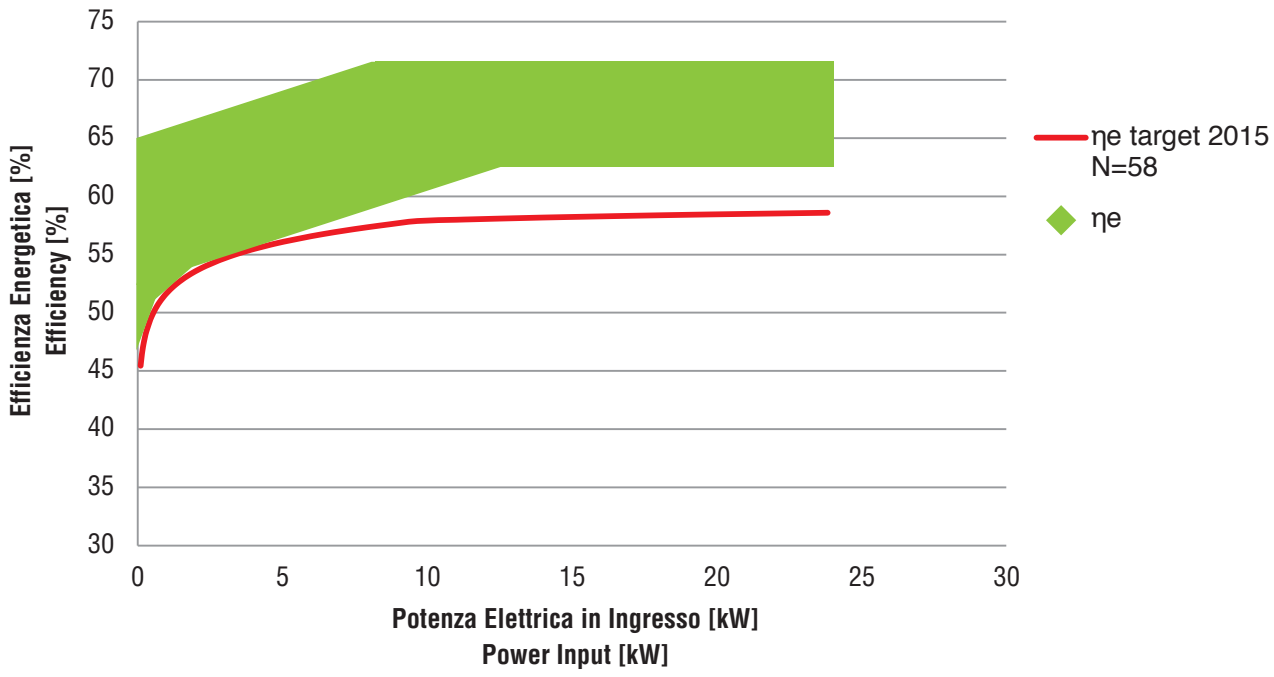

Tipo - Type - Typ - Tipo Ventilatore Fan Ventilateur Ventilator Ventilador	Motore Motor Moteur Motor Motor	kW inst.	n. min.$^{-1}$	Lp dB/A	ErP Rapp. Spec.	q m^3/min.	Pf kgf/m^2	Pa kW	Pe kW	ηe	ηe target 2015	N	Pt = kgf/m^2 4	5	6	8	10	12	14	16	20	25	30	35	40	45	50	55	60	65	70	75	80	90	100
													V = m^3/min																						
EVF-EVP-EVL 315/B	71 B2	0,55	2750	75	1,00	62	35	0,51	0,68	51,9	50,6	59,2								78	73	69	63	53										
EVF-EVP-EVL 355/B	80 A2	0,75	2800	77	1,00	77	36	0,63	0,82	55,4	51,1	62,3									97	92	85	78	60									
EVF-EVP-EVL 400/B	80 B2	1,1	2850	80	1,00	113	33	0,91	1,14	52,6	52,0	58,6										125	118	108	94									
EVF-EVL 450/B	90 L2	2,2	2900	85	1,00	142	49	1,64	1,97	57,7	53,5	62,2									181	177	172	166	159	150	140	125						
EVF-EVL 500/B	112 M2	4	2900	87	1,01	210	58	2,91	3,39	58,9	55,0	61,9											265	255	246	237	227	217	206	194	182			
EVF-EVL 560/B	132 S2	7,5	2900	89	1,01	365	63	5,93	6,57	56,9	56,8	58,1														400	390	380	368	355	341	326	310	250	
EVF-EVP-EVL 315/A	63 B4	0,18	1350	60	1,00	31	10	0,06	0,10	45,9	45,4	58,5	39	38	37	33	22																	
EVF-EVP-EVL 355/A	63 B4	0,18	1350	62	1,00	39	11	0,09	0,15	46,6	46,4	58,2		51	48	45	40	29																
EVF-EVP-EVL 400/A	71 A4	0,25	1350	65	1,00	55	9	0,11	0,17	47,2	46,9	58,3		65	63	58	46																	
EVF-EVP-EVL 450/A	71 A4	0,25	1350	70	1,00	73	13	0,19	0,31	48,6	48,4	58,2			93	88	81	73	64															
EVF-EVP-EVL 500/A	80 A4	0,55	1400	72	1,00	129	14	0,42	0,56	55,0	50,1	63,0					142	137	131	124	107														
EVF-EVL 560/A	80 B4	0,75	1400	73	1,00	149	21	0,74	0,93	54,6	51,5	61,2						190	183	175	155														
EVF-EVL 630/B	90 L4	1,5	1400	74	1,00	174	27	1,08	1,33	58,7	52,4	64,2						250	242	233	215	190													
EVF-EVL 710/C	90 L4	1,5	1400	75	1,00	210	26	1,36	1,64	54,6	53,0	59,5					264	258	255	248	237	216	185	147	117									
EVF-EVL 710/D	100 L4	2,2	1400	76	1,00	267	32	1,99	2,35	58,4	54,0	62,4							335	328	315	297	275	245	190									
EVF-EVL 710/E	100 L4	3	1450	77	1,00	301	37	2,71	3,17	57,8	54,8	61,0								380	368	352	334	312	285									
EVF-EVL 710/F	112 M4	4	1450	79	1,00	393	44	3,99	4,60	60,6	55,9	62,8										475	458	438	415	380	325							
EVF-EVL 800/D	100 L4	3	1450	76	1,00	336	39	3,00	3,51	61,5	55,1	64,4								470	450	426	400	370	330									
EVF-EVL 800/E	112 M4	4	1450	77	1,00	459	33	3,43	3,95	62,7	55,4	65,2									525	500	475	448	412	360								
EVF-EVL 800/F	132 S4	5,5	1450	79	1,00	508	45	5,41	6,16	60,9	56,6	62,3										615	595	574	547	510	460							
EVF-EVL 800/G	132 M4	7,5	1450	80	1,00	610	47	6,75	7,45	62,5	57,2	63,4												670	645	620	590	540						
EVF-EVL 900/C	132 S4	5,5	1450	82	1,00	618	31	4,30	4,90	64,0	56,0	66,0									680	654	625	594	558	515	460							
EVF-EVL 900/D	132 M4	7,5	1450	82	1,01	588	53	7,18	7,93	64,4	57,3	65,1											790	750	708	665	620	570						
EVF-EVL 1000/C	132 M4	7,5	1450	85	1,01	540	56	7,70	8,51	57,8	57,5	58,3								700	690	675	660	641	620	598	572	540						
EVF-EVL 1000/D	160 M4	11	1450	86	1,00	856	37	7,37	8,05	64,2	57,4	64,8										925	900	870	835	800	760	715	660	580				
EVF-EVL 1000/G	160 L4	15	1450	88	1,00	986	50	11,47	12,44	64,4	58,1	64,4												1085	1055	1020	985	950	912	870	820	720		
EVF-EVL 1120/F	180 M4	18,5	1450	90	1,01	1240	70	18,50	19,95	71,0	58,5	70,5													1470	1450	1425	1395	1355	1300	1240			
EVF-EVL 1120/C	180 L4	22	1450	92	1,01	1291	77	22,08	23,71	68,3	58,6	67,7													1510	1495	1480	1460	1436	1406	1365	1312	1255	
EVF-EVL 630/A	80 A6	0,37	900	67	1,00	125	11	0,30	0,44	50,5	49,4	59,1		165	158	145	132	112																
EVF-EVL 710/A	90 S6	0,75	930	68	1,00	181	17	0,69	0,91	54,8	51,4	61,4				245	232	220	206	190														
EVF-EVL 710/B	90 L6	1,1	930	70	1,00	237	19	1,05	1,34	53,5	52,5	59,0					303	290	277	262	210														
EVF-EVL 800/A	90 L6	1,1	930	70	1,00	312	13	0,96	1,23	54,1	52,2	59,8				350	339	323	302	280	230													
EVF-EVL 800/B	100 L6	1,5	950	70	1,00	333	20	1,45	1,82	59,0	53,3	63,7					400	389	376	362	330														
EVF-EVL 800/C	112 M6	2,2	950	71	1,00	330	25	1,90	2,32	58,0	54,0	62,1							445	430	400	330													
EVF-EVL 900/A	112 M6	2,2	950	74	1,00	406	20	1,90	2,32	57,0	54,0	61,0						485	468	450	405	310													
EVF-EVL 900/B	132 S6	3	950	75	1,00	518	19	2,34	2,80	58,1	54,5	61,6							560	545	512	460													
EVF-EVL 1000/A	132 S6	3	950	76	1,00	524	19	2,32	2,78	58,2	54,5	61,8					615	600	580	558	512	450													
EVF-EVL 1000/B	132 M6	4	950	77	1,00	705	16	2,70	3,19	57,8	54,8	60,9								705	660	604	536												
EVF-EVL 1120/B	160 M6	7,5	950	80	1,00	802	35	6,59	7,39	61,8	57,2	62,6									1000	950	880	800	700									
EVF-EVL 1250/B	160 L6	11	950	85	1,00	999	46	10,22	11,31	65,8	58,0	65,8									1300	1260	1210	1150	1085	1010	920	850						
EVF-EVL 1250/C	180 L6	15	950	86	1,01	1056	55	13,60	14,89	63,9	58,2	63,7										1420	1370	1315	1260	1200	1135	1060	900					
EVF-EVL 1400/D	200 L6	18,5	950	87	1,01	1400	60	18,20	19,82	69,2	58,5	68,7											1940	1880	1800	1720	1620	1500	1400					
EVF-EVL 1400/B	200 L6	22	950	88	1,01	1400	70	22,00	23,83	67,1	58,6	66,5												2000	1930	1858	1780	1700	1600	1500	1400			
EVF-EVL 1120/A	132 M8	3	720	75	1,00	700	14	2,37	2,84	55,7	54,5	59,2						750	695	610	500													
EVF-EVL 1250/A	160 M8	5,5	720	77	1,00	869	26	5,25	6,09	61,2	56,6	62,6							1080	1060	1000	900	765											
EVF-EVL 1400/A	180 L8	11	720	80	1,00	1230	34	9,95	11,00	62,1	58,0	62,1									1500	1420	1330	1200	1000									

Tolleranza sulla portata ± 5 %
Capacity tolerance ± 5 %
Tolèrance sur le débit ± 5 %

Fördertoleranz ± 5 %
Tolerancia en el caudal ± 5%

N2015 = 58
TARGET

Tolleranza sulla rumorosità ± 3 dB
Noise level tolerance ± 3 dB
Tolérance sur niveau sonore ± 3 dB

Toleranz Schallpegel ± 3 dB
Tolerancia de la intensidad acústica ± 3 dB

Tipo - Type - Typ - Tipo Ventilatore Fan Ventilateur Ventilator Ventilador	Motore Motor Moteur Motor Motor	kW inst.	n. min.$^{-1}$	Lp dB/A	ErP Rapp. Spec.	q m³/min.	Pf kgf/m²	Pa kW	Pe kW	ηe	ηe target 2015	N	Pt = kgf/m²																		
													6	8	10	12	14	16	20	25	30	35	40	45	50	55	60	65	70	75	80
													V = m³/min																		
EVF-EVP-EVL 315/C	80 B2	1,10	3400	81	1,00	76	42	0,82	0,99	51,9	51,6	58,3								86	84	80	75	70	63						
EVF-EVP-EVL 355/C	90 S2	1,50	3400	83	1,00	108	35	0,94	1,11	55,1	52,0	61,2								115	112	108	103	97	88	74					
EVF-EVP-EVL 400/C	90 L2	2,20	3400	86	1,01	116	54	1,63	1,90	53,8	53,4	58,4									147	141	135	129	122	114	99				
EVF-EVP-EVL 315/D	71 A4	0,25	1580	66	1,00	36	13	0,10	0,15	47,2	46,5	58,6	45	43	40	36	29														
EVF-EVP-EVL 355/D	71 A4	0,25	1580	68	1,00	47	12	0,13	0,20	47,3	47,3	58,0	59	56	52	47	41														
EVF-EVP-EVL 400/D	71 B4	0,37	1580	72	1,00	65	11	0,18	0,25	48,2	47,9	58,3		74	69	63	56	42													
EVF-EVP-EVL 450/D	80 A4	0,55	1630	76	1,00	83	17	0,34	0,45	50,4	49,5	59,0		109	104	99	93	86	65												
EVF-EVP-EVL 500/D	90 S4	1,10	1660	78	1,00	152	18	0,66	0,79	58,1	51,0	65,1					163	158	148	133	115										
EVF-EVL 560/D	90 L4	1,5	1660	79	1,00	190	27	1,22	1,45	56,8	52,7	62,1						224	212	196	175	155									
EVF-EVL 630/D	100 L4	3	1700	80	1,00	227	36	1,93	2,20	60,7	53,8	64,8						300	288	270	252	232	205								
EVF-EVL 710/G	100 L4	3	1700	82	1,00	230	41	2,47	2,81	54,9	54,5	58,4					325	312	302	287	272	255	235	212	185						
EVF-EVL 710/H	112 M4	4	1700	83	1,00	305	48	3,55	4,05	59,5	55,5	62,0						398	390	380	368	355	340	322	295	250					
EVF-EVL 710/I	132 S4	5,5	1700	84	1,00	368	51	4,54	5,07	60,5	56,1	62,4								452	438	423	407	390	372	350	320				
EVF-EVL 710/L	132 M4	7,5	1700	85	1,01	492	53	6,25	6,81	61,9	56,9	63,0										550	535	520	502	480	450	400			
EVF-EVL 800/H	132 S4	5,5	1700	82	1,00	456	35	3,58	4,00	64,7	55,5	67,2							512	495	475	455	432	405	370	325					
EVF-EVL 800/I	132 M4	7,5	1700	83	1,00	514	51	5,84	6,36	66,8	56,7	68,1									600	580	560	540	517	492	460	390			
EVF-EVL 800/L	160 M4	11	1700	85	1,01	633	55	8,03	8,67	65,9	57,6	66,4										715	699	680	659	635	608	575	520		
EVF-EVL 800/M	160 L4	15	1750	86	1,01	724	68	11,55	12,40	65,1	58,1	65,0													800	780	760	740	715	680	620
EVF-EVL 900/E	160 M4	11	1750	88	1,00	718	48	7,62	8,23	68,9	57,4	69,4									802	780	758	734	710	682	652	618	572	490	
EVF-EVL 900/F	160 L4	15	1750	88	1,01	782	68	12,51	13,43	65,0	58,1	64,g											950	925	897	869	840	807	770	725	660
EVF-EVL 630/E	90 S6	0,75	1120	74	1,00	146	16	0,59	0,74	51,8	50,8	58,9		190	182	172	160	146													
EVF-EVL 710/M	100 L6	1,5	1120	75	1,00	224	22	1,23	1,42	57,6	52,6	63,0			300	290	280	270	245	195											
EVF-EVL 710/N	112 M6	2,2	1140	77	1,00	254	30	1,78	2,04	60,3	53,6	64,6					355	345	325	295	250										
EVF-EVL 800/N	112 M6	2,2	1140	77	1,00	379	16	1,41	1,61	59,6	53,0	64,6				405	390	375	340	285											
EVF-EVL 800/O	132 S6	3	1140	78	1,00	382	28	2,47	2,81	61,7	54,5	65,2						470	448	412	350										
EVF-EVL 800/P	132 M6	4	1140	79	1,00	455	32	3,39	3,87	60,7	55,4	63,3							535	505	471	390									
EVF-EVL 900/G	132 M6	4	1140	80	1,00	481	27	3,05	3,48	62,0	55,1	64,9						565	534	500	458	370									
EVF-EVL 900/H	132 M6	5,5	1140	81	1,00	594	33	4,56	5,09	62,5	56,1	64,3							700	660	620	570	500								
EVF-EVL 1000/E	132 M6	5,5	1140	82	1,00	628	28	4,15	4,63	61,1	55,9	63,2						720	690	650	605	550	470								
EVF-EVL 1000/F	160 M6	7,5	1140	83	1,00	792	29	5,45	5,98	62,3	56,6	63,8							860	825	782	735	675	600							
EVF-EVL 1120/D	180 L6	15	1140	86	1,00	1011	44	10,62	11,57	63,2	58,0	63,1									1200	1128	1065	1002	940	860	760				
EVF-EVL 1120/E	160 M8	5,5	860	81	1,00	741	24	4,21	4,70	60,8	55,9	62,9						900	820	710	600										
EVF-EVL 1250/D	180 L8	11	860	83	1,00	1121	36	8,87	9,66	68,0	57,9	68,1							1335	1280	1220	1140	1000								
EVF-EVL 1400/C	225 S8	18,5	860	86	1,00	1536	47	16,82	18,06	65,9	58,4	65,5									1800	1725	1655	1580	1480	1200					

Tolleranza sulla portata ± 5 %
Capacity tolerance ± 5 %
Tolèrance sur le débit ± 5 %

Fördertoleranz ± 5 %
Tolerancia en el caudal ± 5%

N2015 = 58
TARGET

Tolleranza sulla rumorosità ± 3 dB
Noise level tolerance ± 3 dB
Tolérance sur niveau sonore ± 3 dB

Toleranz Schallpegel ± 3 dB
Tolerancia de la intensidad acústica ± 3 dB

EVP-EVF Hz 50

DIMENSIONI D'INGOMBRO E PESI
OVERALL DIMENSIONS AND WEIGHTS
DIMENSIONS D'ENCOMBREMENT ET POIDS
ABMESSUNGEN UND GEWICHTE
DIMENSIONES MÁXIMAS E PESOS

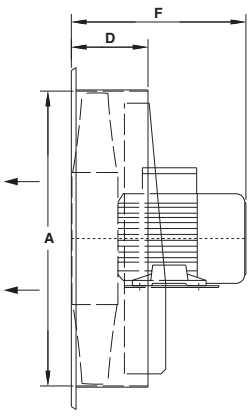

EVP

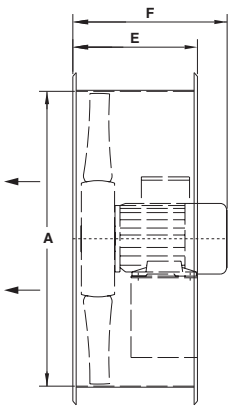

EVF

EVP-EVF 315/500

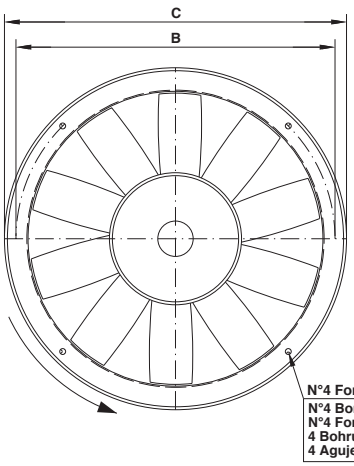

EVF 560/1400

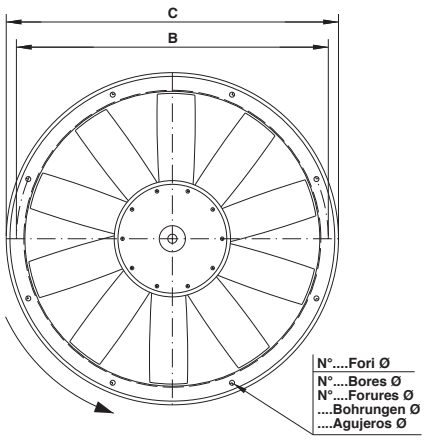

Tipo / Type / Typ / Tipo Ventilatore / Fan / Ventilateur / Ventilator / Ventilador	Motore / Motor / Moteur / Motor / Motor	mm A	B	C	D	E	F	N.	Ø	Peso / Weight / Poids / Gewicht / Peso Kg
EVP 315/A	63 B4	315	356	395	100	-	248	4	10	7
EVP 315/B	71 B2						266			11
EVP 355/A	63 A4	355	395	435	100	-	248	4	10	7,5
EVP 355/B	80 A2						280			11,5
EVP 400/A	71 A4	400	438	480	100	-	270	4	10	11
EVP 400/B	80 B2						285			17
EVP 450/A	71 A4	450	487	530	100	-	270	4	10	12,5
EVP 500/A	80 A4	500	541	580	130	-	296	4	10	22
EVF 315/A	63 B4	315	356	395	-	200	258	4	10	7,5
EVF 315/B	71 B2						265			11,5
EVF 355/A	63 A4	355	395	435	-	200	270	4	10	8
EVF 355/B	80 A2						282			12
EVF 400/A	71 A4	400	438	480	-	200	270	4	10	11,5
EVF 400/B	80 B2						282			17,5
EVF 450/A	71 A4	450	487	530	-	200	265	4	10	14
EVF 450/B	90 L2						334			23
EVF 500/A	80 A4	500	541	580	-	236	305	4	10	22
EVF 500/B	112 M2						413			38
EVF 560/A	80 B4	560	605	645	-	236	305	8	12	24
EVF 560/B	132 SB2						495			65
EVF 630/A	80 A6	630	674	720	-	300	305	8	12	26
EVF 630/B	90 L4						340			35
EVF 710/A	90 S6	710	751	800	-	300	375	8	12	48
EVF 710/B	90 L6						375			51
EVF 710/C	90 L4						375			51
EVF 710/D	100 LA4						420			55
EVF 710/E	100 LB4						420			60
EVF 710/F	112 M4						425			65
EVF 800/A	90 L6	800	837	890	-	315	390	8	12	55
EVF 800/B	100 LA6						435			60
EVF 800/C	112 M6						445			70
EVF 800/D	100 LB4						435			70
EVF 800/E	112 M4						445			75
EVF 800/F	132 SA4						505			84
EVF 800/G	132 MA4						505			96
EVF 900/A	112 M6	900	944	1000	-	355	460	12	12	90
EVF 900/B	132 SA6						505			100
EVF 900/C	132 SA4						505			120
EVF 900/D	132 MB4						505			130
EVF 1000/A	132 SA6	1000	1043	1110	-	400	510	12	12	120
EVF 1000/B	132 MB6						510			135
EVF 1000/C	132 MB4						510			140
EVF 1000/D	160 M4						675			175
EVF 1000/G	160 L4						675			185
EVF 1120/A	132 MA8	1120	1174	1240	-	450	560	24	12	135
EVF 1120/B	160 M6						670			185
EVF 1120/C	180 L4						750			270
EVF 1120/F	180 M4						670			235
EVF 1250/A	160 M8	1250	1311	1370	-	500	685	24	12	220
EVF 1250/B	160 L6						685			235
EVF 1250/C	180 L6						760			270
EVF 1400/A	180 L8	1400	1465	1520	-	560	755	24	12	345
EVF 1400/B	200 LB6						755			375
EVF 1400/D	200 LA6						755			395

Tabella non impegnativa
The above date are unbinding
Tableay sans engagement
Maße unverbindlich
Los datos de la tabla no son vinculantes

Peso ventilatore in kg (completo di motore)
Fan weight in kg (including motor)
Poids du ventilateur en kg (complet avec moteurs)
Ventilator Gewicht in kg (mit Motor)
Peso del ventilador en kg (con motor)

EVP-EVF Hz 60

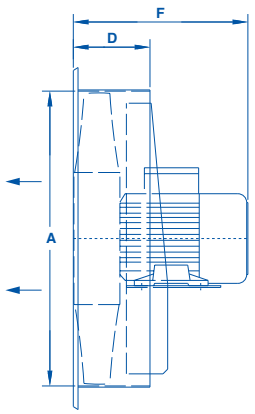

EVP

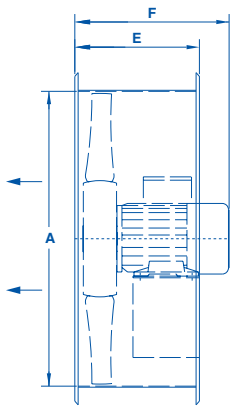

EVF

EVP-EVF 315/500

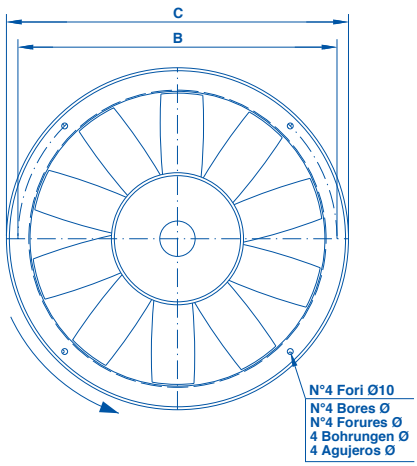

EVF 560/1400

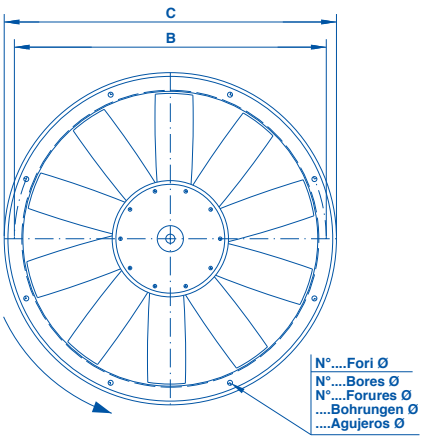

Tipo / Type / Typ / Tipo Ventilatore / Fan / Ventilateur / Ventilator / Ventilador	Motore / Motor / Moteur / Motor / Motor	mm A	B	C	D	E	F	N.	Ø	Peso / Weight / Poids / Gewicht / Peso Kg
EVP 315/C	80 B2	315	356	395	100	-	285	4	10	12,5
EVP 315/D	71 A4						270			7
EVP 355/C	90 S2	355	395	435	100	-	334	4	10	11,5
EVP 355/D	71 A4						270			7,5
EVP 400/C	90 L2	400	438	480	100	-	334	4	10	19
EVP 400/D	71 B4						270			11
EVP 450/D	80 A4	450	487	530	100	-	305	4	10	12,5
EVP 500/D	90 S4	500	541	580	130	-	340	4	10	22
EVF 315/C	80 B2	315	356	395	-	200	285	4	10	12,5
EVF 315/D	71 A4						270			7,5
EVF 355/C	90 S2	355	395	435	-	200	334	4	10	13,5
EVF 355/D	71 A4						270			9
EVF 400/C	90 L2	400	438	480	-	200	334	4	10	20
EVF 400/D	71 B4						270			11,5
EVF 450/D	80 A4	450	487	530	-	200	305	4	10	14
EVF 500/D	90 S4	500	541	580	-	236	340	4	10	22
EVF 560/D	90 L4	560	605	645	-	236	340	8	12	26,5
EVF 630/E	90 S6	630	674	720	-	300	375	8	12	26
EVF 630/D	100 L4						420			37
EVF 710/G	100 L4	710	751	800	-	300	420	8	12	55
EVF 710/H	112 M4						425			60
EVF 710/ I	132 S4						505			65
EVF 710/L	132 M4						505			72
EVF 710/M	100 L6						420			51
EVF 710/N	112 M6						425			55
EVF 800/H	132 S4	800	837	890	-	315	505	8	12	75
EVF 800/ I	132 M4						505			80
EVF 800/L	160 M4						675			96
EVF 800/N	112 M6						445			60
EVF 800/O	132 M6						505			75
EVF 800/P	132 M6						505			80
EVF 800/M	160 M4						505			
EVF 900/E	160 M4	900	944	1000	-	355	675	12	12	130
EVF 900/F	160 L4						675			175
EVF 900/G	132 M6						505			120
EVF 900/H	132 M6						505			135
EVF 1000/E	132 M6	1000	1043	1110	-	400	510	12	12	140
EVF 1000/F	160 M6						675			145
EVF 1120/D	180 L6	1120	1174	1240	-	450	670	24	12	210
EVF 1120/E	160 M8						670			190
EVF 1250/D	180 L8	1250	1311	1370	-	500	760	24	12	235
EVF 1400/C	225 S8	1400	1465	1520	-	560	755	24	12	375

Tabella non impegnativa
The above date are unbinding
Tableay sans engagement
Maße unverbindlich
Los datos de la tabla no son vinculantes

Peso ventilatore in kg (completo di motore)
Fan weight in kg (including motor)
Poids du ventilateur en kg (complet avec moteurs)
Ventilator Gewicht in kg (mit Motor)
Peso del ventilador en kg (con motor)

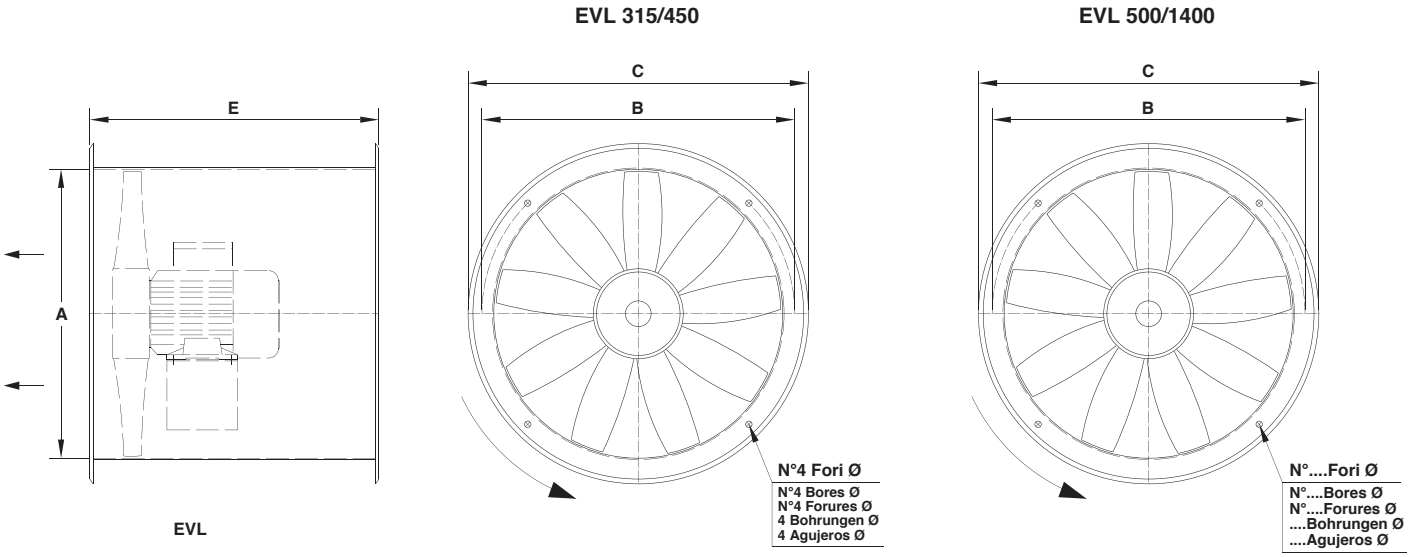

EVL

Tipo / Type / Typ / Tipo Ventilatore / Fan / Ventilateur / Ventilator / Ventilador	Motore / Motor / Moteur / Motor / Motor	mm A	B	C	E	N.	Ø	Peso / Weight / Poids / Gewicht / Peso Kg
EVL 315/A	63 B4	315	356	395	315	4	10	10
EVL 315/B	71 B2							14
EVL 355/A	63 A4	355	395	435	315	4	10	10,5
EVL 355/B	80 A2							15
EVL 400/A	71 A4	400	438	480	400	4	10	16
EVL 400/B	80 B2							22
EVL 450/A	71 A4	450	487	530	450	4	10	20
EVL 450/B	90 L2							29
EVL 500/A	80 A4	500	541	580	500	8	10	30
EVL 500/B	112 M2							46
EVL 560/A	80 B4	560	605	645	560	8	12	34
EVL 560/B	132 SB2							75
EVL 630/A	80 A6	630	674	720	560	8	12	38
EVL 630/B	90 S4							47
EVL 710/A	90 S6	710	751	800	710	8	12	67
EVL 710/B	90 L6							70
EVL 710/C	90 L4							70
EVL 710/D	100 LA4							74
EVL 710/E	100 LB4							79
EVL 710/F	112 M4							84
EVL 800/A	90 L6	800	837	890	710	8	12	74
EVL 800/B	100 LA6							79
EVL 800/C	112 M6							89
EVL 800/D	100 LB4							89
EVL 800/E	112 M4							94
EVL 800/F	132 SA4							103
EVL 800/G	132 MB4							115
EVL 900/A	112 M6	900	944	1000	750	12	12	126
EVL 900/B	132 SA6							136
EVL 900/C	132 SA4							156
EVL 900/D	132 MB4							166
EVL 1000/A	132 SA6	1000	1043	1110	900	12	12	156
EVL 1000/B	132 MB6							171
EVL 1000/C	132 MB4							176
EVL 1000/D	160 M4							211
EVL 1000/G	160 L4							221
EVL 1120/A	132 MA8	1120	1174	1240	900	24	12	172
EVL 1120/B	160 M6							222
EVL 1120/C	180 L4							307
EVL 1120/F	180 M4							272
EVL 1250/A	160 M8	1250	1311	1370	1000	24	12	280
EVL 1250/B	180 L6							315
EVL 1250/C	180 L6							350
EVL 1400/A	180 L8	1400	1465	1520	1120	24	12	425
EVL 1400/B	200 LB6							455
EVL 1400/D	200 LA6							475

Tabella non impegnativa
The above date are unbinding
Tableay sans engagement
Maße unverbindlich
Los datos de la tabla no son vinculantes

Peso ventilatore in kg (completo di motore)
Fan weight in kg (including motor)
Poids du ventilateur en kg (complet avec moteurs)
Ventilator Gewicht in kg (mit Motor)
Peso del ventilador en kg (con motor)

EVL 315/450

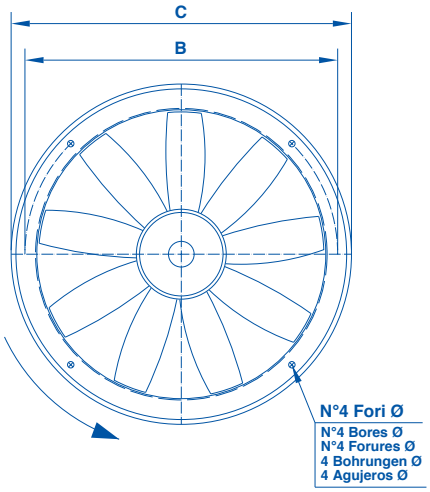

EVL 500/1400

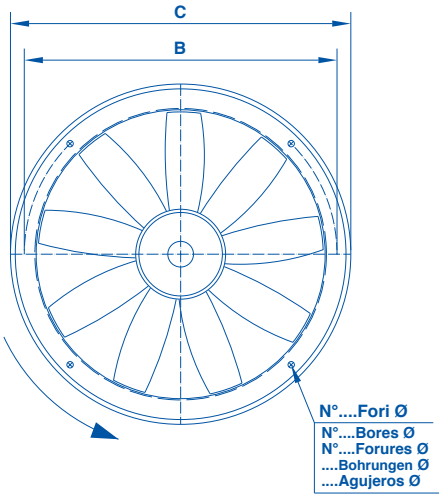

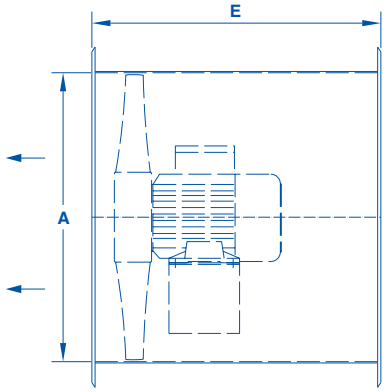

EVL

Tipo / Type / Typ / Tipo Ventilatore / Fan / Ventilateur / Ventilator / Ventilador	Motore / Motor / Moteur / Motor / Motor	mm A	B	C	E	N.	Ø	Peso / Weight / Poids / Gewicht / Peso Kg
EVL 315/C EVL 315/D	80 B2 71 A4	315	356	395	315	4	10	15 10
EVL 355/C EVL 355/D	90 S2 71 A4	355	395	435	315	4	10	16 12
EVL 400/C EVL 400/D	90 L2 71 B4	400	438	480	400	4	10	25 16
EVL 450/D	80 A4	450	487	530	450	4	10	20
EVL 500/D	90 S4	500	541	580	500	8	10	30
EVL 560/D	90 L4	560	605	645	560	8	12	37
EVL 630/E EVL 630/D	90 S6 100 L4	630	674	720	560	8	12	38 49
EVL 710/G EVL 710/H EVL 710/ I EVL 710/ L EVL 710/M EVL 710/N	100 L4 112 M4 132 S4 132 M4 100 L6 112 M6	710	751	800	710	8	12	74 79 84 91 70 74
EVL 800/H EVL 800/ I EVL 800/ L EVL 800/N EVL 800/O EVL 800/P EVL 800/M	132 S4 132 M4 160 M4 112 M6 132 S6 132 M6 160 L4	800	837	890	710	8	12	94 99 115 79 94 99
EVL 900/E EVL 900/F EVL 900/G EVL 900/H	160 M4 160 L4 132 M6 132 M6	900	944	1000	750	12	12	166 211 156 171
EVL 1000/E EVL 1000/F	132 M6 160 M6	1000	1043	1110	900	12	12	176 181
EVL 1120/D EVL 1120/E	180 L6 160 M8	1120	1174	1240	900	24	12	247 227
EVL 1250/D	180 L8	1250	1311	1370	1000	24	12	315
EVL 1400/C	225 S8	1400	1465	1520	1120	24	12	455

Tabella non impegnativa
The above date are unbinding
Tableay sans engagement
Maße unverbindlich
Los datos de la tabla no son vinculantes

Peso ventilatore in kg (completo di motore)
Fan weight in kg (including motor)
Poids du ventilateur en kg (complet avec moteurs)
Ventilator Gewicht in kg (mit Motor)
Peso del ventilador en kg (con motor)



IMPIEGO
Gli elettroventilatori elicoidali, serie EVc sono particolarmente adatti per aspirazione fumi, aria viziata, polverosa e umida. Questa serie trova il suo migliore impiego nelle cabine di verniciatura ove offre una notevole garanzia di sicurezza contro il pericolo d'incendio per la particolare costruzione con girante in materiale antiscintilla e il motore ancorato sull'esterno del ventilatore. Temperatura di esercizio minima - 20 °C, massima + 70 °C.
EVc: ventilatori assiali con girante con pale a profilo alare per i quali è previsto un Ntarget = 58.

USE
The helical electric fans, type EVc are partucularly suitable for the suction of fumes and for contaminated, dusty and damp air. This type of fan is mainly used in the spray booths where it offers a considerable safety guarantee against the danger of fire due to the particular construction with rotor of spark-proof material and the motor anchoraged on the outside of the fan. Minimum working temperature - 20 °C, maximum + 70 °C.
EVc: axial fan with impeller with aerofoil blades for which there is a Ntarget = 58.

EMPLOI
Les électroventilateurs hélicoïdaux, série EVC, sont spécialement conçus pour l'aspiration des fumées, de l'air vicié, poussiéreux et humide. Cette série trouve sameilleure application dans les cabines de peinture où elle garantit la plus grande sécurité contre le risque d'incendies grâce á la structure spéciale de l'hélice en matériau anti-étincelle et au moteur déporté. Température de service mini - 20 °C, maxi + 70 °C.
EVc: ventilateur axial avec roue à pales aérodynamiques pour lesquels il existe une Ntarget = 58.

ANWENDUNG
Die Axial Elektroventilatoren, Serie EVc, sind besonders für das Absaugen von Rauch, schlechter und staubiger. Luft und Dunst geeignet. Diese Serie findet eine hervorragende Verwendung für die Lackspritzkabinen, wo sie eine erhebliche Sicherheit gegen Brandgefahr aufgrund der besonderen Baubeschaffenheit des Laufrades aus funkensicherem Material und des Motors, der außerhalb des Ventilators verankert ist, garantiert. Mindest- Betriebstemperatur: - 20 °C, Hochsttemperatur + 70 °C.
EVc: Axiallüfter mit Laufrad mit Schaufeln ausgestattet, für die es eine nsoll = 58.

USO
Los electroventiladores helicoidales de la serie EVc son particularmente idóneos para aspirar humo, aire viciado, polvoroso y húmedo. Esta serie es ideal para trabajar en cabinas de pintura, en donde ofrece una notable garantía de seguridad contra el peligro de incendio, gracias a la fabricación especial con rueda de paletas de material a prueba de chispas y motor instaldo afuera del ventilador. Temperatura mínima de trabajo - 20 °C, máxima + 70 °C.
EVc: Ventilador axial con impulsor con álabes de perfil aerodinámico para los cuales hay un Ntarget = 58.

Legenda dati ErP - Legend data ErP - Données légende ErP - Eckdaten ErP - ErP Datos leyenda

Pn: Potenza nominale motore
n: Velocità di rotazione
Rapp. Spec.: Rapporto specifico
q: Portata volumetrica al punto di massimo rendimento
Pf: Pressione totale del ventilatore al punto di massimo rendimento
Pa: Potenza assorbita dal ventilatore al punto di massimo rendimento
Pe: Potenza elettrica in ingresso nel punto di massimo rendimento del ventilatore
ηe: Efficienza complessiva
ηe target 2015: Efficienza energetica obbiettivo 2015
N: Grado di efficienza del ventilatore calcolato

Pn: Nominal motor power
n: Rotational speed
Rapp. Spec.: Specific ratio
q: Flow rate of the fan to the point of maximum efficiency
Pf: Fan total pressure at the point of maximum efficiency
Pa: Power absorbed by the fan at the point of maximum efficiency
Pe: Electrical power input at the point of maximum efficiency of the fan
ηe: Overall efficiency
ηe target 2015: Target energy efficiency 2015
N: Efficiency grade of the fan calculated

Pn: Puissance nominale moteur
n: Vitesse de rotation
Rapp. Spec.: Rapport spécifique
q: Débit volumétrique au point maximal de rendement
Pf: Pression totale du ventilateur au point maximal de rendement
Pa: Puissance absorbée du ventilateur au point maximal de rendement
Pe: Puissance électrique absorbée au point de rendement maximum du ventilateur
ηe: Rendement global
ηe target 2015: Rendement énergétique objectif 2015
N: Niveau de rendement du ventilateur calculée

Pn: Motorennennleistung
n: Drehzahl
Rapp. Spec.: Spezifisches Verhältnis
q: Volumendurchsatz bei höchstem Wirkungsgrad
Pf: Gesamtdruck des Ventilators bei höchstem Wirkungsgrad
Pa: Vom Ventilator bei höchstem Wirkungsgrad entnommene Leistung
Pe: Vom Motor entnommene Leistung
ηe: Energieeffizienz
ηe target 2015: Zielenergieeffizienz 2015
N: Wirkungsgrad des Lüfters berechneten

Pn: Pn: Potencia nominal motor
n: Velocidad de rotación
Rapp. Spec.: Relación específica
q: Capacidad volumétrica en el punto de máximo rendimiento
Pf: Presión total del ventilador en el punto de máximo rendimiento
Pa: Potencia absorbida por el ventilador en el punto de máximo rendimiento
Pe: Entrada potencia eléctrica en el punto de eficiencia máxima del ventilador
ηe: Eficiencia global
ηe target 2015: Eficiencia energética objetivo de 2015
N: Grado de eficiencia del ventilador calculado

Dati riferiti all'assemblaggio definitivo con motori ad efficienza IE3 conformi alla IEC 60034-30, categoria di misura B-D e categoria di efficienza totale.

Data reported with final assembly efficiency motors IE3 according to IEC 60034-30, B-D measurement category and total efficiency category.

Données se rapportant à l'assemblage définitif avec moteurs à efficience IE3 conformes à la norme IEC 60034-30, catégorie de mesure B-D et catégorie d'efficience totale.

Daten rapportiert mit definitive Montage IE3 Wirkungsgrad Motoren nach IEC 60034-30, B-D Messung Kategorie und total Wirkungsgrad Kategorie.

Datos reportados con montaje de motores eficiencia IE3 según IEC 60034-30, categoría de medición B-D y categoría de eficiencia total.

PARTICOLARITÀ COSTRUTTIVE

VENTILATORE
Tamburo in lamiera d'acciaio stampato a doppia flangia forata per ancoraggio fra tubazioni completo di base per l'appoggio del rinvio; motore di comando piazzato su mensola con dispositivo tendicinghia all'esterno del tamburo. Girante pressofusa in lega leggera (antiscintilla) con pale a profilo alare, equilibrata dinamicamente, montata a sbalzo sull'albero del rinvio. Il senso dell'aria è dalla girante al rinvio (è sempre possibile invertire il flusso del l'aria, cioè dal rinvio alla girante, invertendo la rotazione del motore, smontando la girante e rimontandola capovolta). L'accoppiamento al motore e effettuato mediante una coppia di pulegge a gole per comando a mezzo cinghie trapezoidali.

ACCESSORI A RICHIESTA
Controflangia. Controflangia con rete antinfortunistica secondo norme UNI 9219.
EVP: senza possibilità di montaggio rete lato motore. EVF: possibile adattamento rete lato motore.

CARATTERISTICHE
Le caratteristiche riportate dalla tabella sono riferite al funzionamento con aria a + 15 °C alla pressione barometrica di 760 mm Hg., peso specifico 1,226 Kg/m³.

RUMOROSITÀ
I valori di pressione sonora indicati in catalogo sono espressi in decibel scala A (dB/A), **si intendono misurati in campo libero alla distanza di 2 m dal ventilatore**, funzionante alla portata di massimo rendimento, collegato a tubazione in aspirante e in premente secondo norme UNI (norme UNI EN ISO 3740-3744-3746-13347).

CONSTRUCTION FEATURES

FAN
Outside structure of pressed steel sheet with double perforated flange for anchorage between the pipes complete with base for placing the transmission; the drive motor placed on a bracket with a belt stretching device on the outside of the casing. Diecast rotor of light alloy (spark-proof) with blades with ring contour; dynamically balanced, assembled cantilevered on the transmission shaft. The air direction is from the rotor, by inverting the rotation of the motor, this is done by disassembling the rotor and reassembling it overturned.The connection to the motor is done by means of a pair of sheaves controlled by V-belts.

ACCESSORIES ON REQUEST
Counterflange. Counterflange with accident preventing net according to UNI 9219 standards.
EVP: no possibility of assembling protection net on motor side. EVF: possibility of adapting protection net on motor side.

FEATURES
The features indicated on the table, refer to the functioning with air at +15 °C at the barometrical pressure of 760 mm Hg. specific weight 1,226 Kg/m³.

NOISE LEVEL
The noise level values indicated are expressed in decibel A (dB/A) **they are understood measured in a free range at the distance of 2 m** from the fan operating with the highest output capacity, connected to inlet and outlet pipe connections according to UNI standards (rules UNI EN ISO 3740-3744-3746-13347).

CARACTÉRISTIQUES DE CONSTRUCTION

DU VENTILATEUR
Virole en tôle d'acier embouti avec deux brides percées pour la fixation entre deux tuyauteries, équipée d'un support de palier; moteur électrique sur support avec tendeur de courroie. Hélice coulée sous pression en alliage léger (anti-étincelle) avec pâles profilées ayant la forme d'une aile, équilibrée dynamiquement, accouplée sur l'arbre du palier. Le sens de l'air est de l'hélice au palier (il est toujours possible d'inverser le sens de l'air, à savoir du palier à l'hélice, en inversant la rotation du moteur, en démontant l'hélice et en la remontant à l'inverse. La transmission est du type poulies-courroies trapézoïdales.

ACCESSOIRES A LA DEMANDE
Contre-bride - contr-bride avec grillage anti-accident sélon les normes UNI 9219.
EVP: sans possibilite de montage de la grille cote moteur. EVF: possibilite d'adaptation de la grille cote moteur.

CARACTERISTIQUES
Les caractéristiques indiquees sur le tableau, se réfèrent au fonctionnement avec un air à + 15 °C à la pression barométrique de 760 mm. Hg. poids spécifique 1,226 Kg/m³.

NIVEAU SONORE
Les valeurs de niveau sonore indiquées sur le catalogue sont exprimées en décibel échelle A (dB/A) **elles sont mesurées en champ libre à la distance de 2 m du ventilateur**, fonctionnant au rendement maximum et raccordé à une tuyauterie d'aspiration et de refoulement sélon les normes UNI (sélon UNI EN ISO 3740-3744-3746-13347).

BAUBESCHAFFENHEIT

VENTILATOR
Trommel aus gestanztem Stahlbrech mit gebohrtem Doppelflansch für die Verankerung der Rohre, komplett mit Basis für die Motorauflage; Antriebsmotor auf Konsole mit Riemenspanner-Vorrichtung außerhalb der Trommel. Laufrad in Druckguß-Leichtmetall (funkensicher) mit flügelformigen Schaufeln, dynamisch ausgewuchtet, auf der Vorgelegewelle fliegend angeordnet. Die Luftrichtung erfolgt vom Laufrad zum vorgelege (eine Umkehrung, d.h. vom Vorgelege zum Laufrad, ist möglichl indem das Laufrad vom Motor abmontiert und umgekert wieder aufmontiert wird). Die Verbindung zum Motor erfolgt über ein Scheibenpaar mit Keilriemenbetrieb.

ZUBEHÖRTEILE (Auf Anfrage)
Gegenflansch, Gegenflansch mit Schutznetz (nach UNI 9219 - Normen).
EVP: ohne Möglichkeit der Schutzgittermontage auf der Motorseite. EVF: mögliche Schutzgitteranpassung auf der Motorseite.

EIGENSCHAFTEN
Die auf der Tabelle wiedergegebenen Eigenschaften beziehen sich auf eine Lufttemperatur von + 15 °C, barometrischen Druck 760 mmHg, spezifizes Gewicht der Luft 1,226 kg/m³.

SCHALLPEGEL
Die Schallwerte sind in Dezibel, Skala A dB (A) angegeben. **Sie wurden im Freifeld im Abstand von 2** m entfernten, unten Vollast arbeitenden, saug-und druckseitig angeschlossenem Ventilator entsprechend der UNI-Norm ermittelt (Normen UNI EN ISO 3740-3744-3746-13347).

CARACTERÍSTICAS DE FABRICACIóN

VENTILADOR
Tambor de chapa de acero estampado de doble brida agujereada, para colocarlo entre la tuberías; equipado con base de apoyo para la transmisíon; motor de accionamiento colocado sobre una ménsula con dispositivo tensor de correa afuera del tambor.
Rueda de paletas fundida a presión de aleación ligera (a prueba de chispa) con paletas de perfil alado, equilibrada dinámicamente, montada en saliente sobre el árbol del la trasmisión. La dirección del aire va desde la rueda de paletas hacia la transmisión (siempre es posible invertir el flujo de aire, es decir desde la trasmisíon hacia la rueda de paletas, invirtiendo la rotación del motor, desmontando la rueda de paletas y reinstalándola al revés). El acoplamiento al motor se efectúa mediante un par de poleas de garganta, para el accionamiento por medio de correas trapezoidales.

ACCESORIOS A PEDIDO
Contrabrida. Contrabrida con red de protección, de acuerdo con las normas UNI 9219.
EVP: sin posibilitad de montaje de la rejilla del lado motor. EVF: posibilidad de adaptación de la rejilla del lado motor.

CARACTERÍSTICAS
Las características indicadas en la tabla se refieren al funcionamiento con aire a + 15 °C, a una presión barométrica de 760 mm Hg. y con un peso especifico 1,226 kg/m³.

INTENSIDAD ACÚSTICA
Los valores de presión sonora, que están indicados en el catálogo, están expresados en decibel escala A (dB/A); **los mismos se entienden medidos en un campo libre a 2 m de distancia del ventilador**, funcionando al máximo y conectado a tuberías de aspiración e impulsión de acuerdo con las normas UNI (normas UNI EN ISO 3740-3744-3746-13347).

EVc 400/500

EVc 400
(α = 24°)

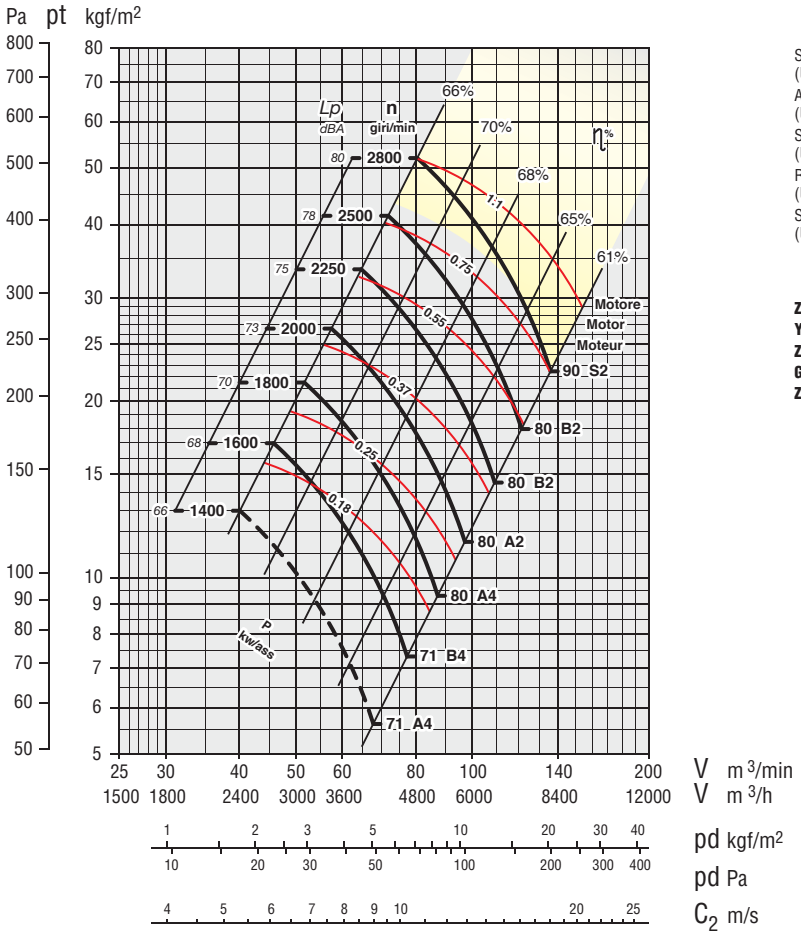

Secondo norme UNI EN ISO 5801:2009 (UNI 10531:1995)
According to the UNI EN ISO 5801:2009 (UNI 10531:1995)
Selon normes UNI EN ISO 5801:2009 (UNI 10531:1995)
Rohrleitung nach UNI EN ISO 5801:2009 (UNI 10531:1995)
Segun normas UNI EN ISO 5801:2009 (UNI 10531:1995)

ZONA IN GIALLO - Consultare ufficio tecnico
YELLOW ZONE - Consult technical office
ZONE EN JAUNE - Consulter le bureau technique
GELBE ZONE - Planungsbüro konsultieren
ZONA AMARILLA - Consultar la oficina técnica

EVc 500
(α = 31°)

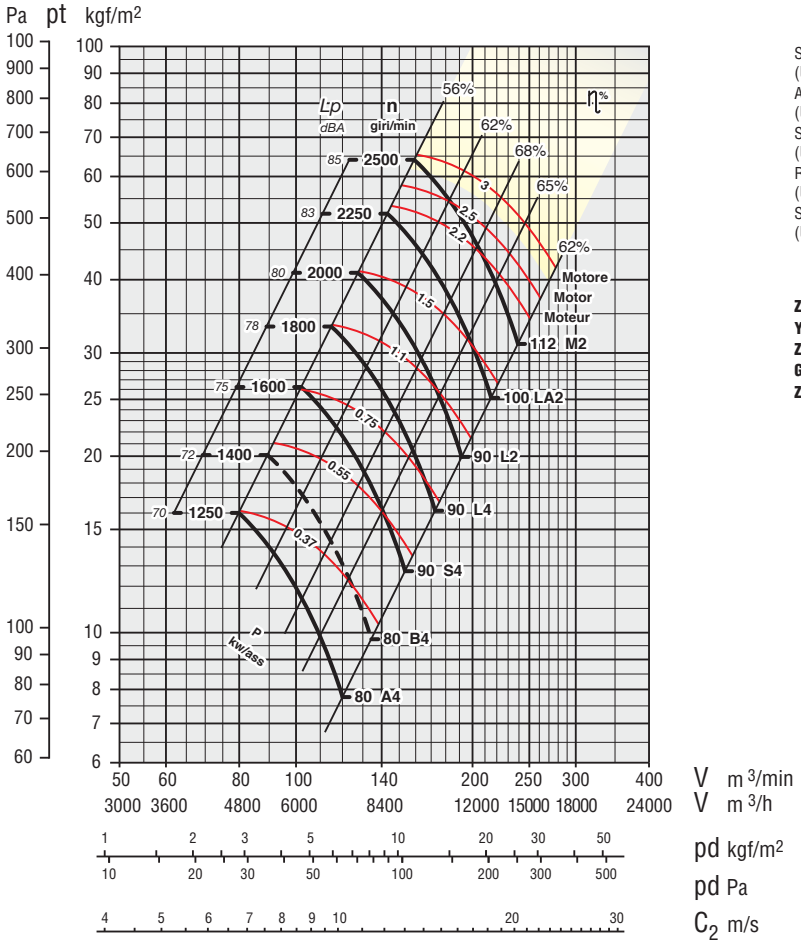

Secondo norme UNI EN ISO 5801:2009 (UNI 10531:1995)
According to the UNI EN ISO 5801:2009 (UNI 10531:1995)
Selon normes UNI EN ISO 5801:2009 (UNI 10531:1995)
Rohrleitung nach UNI EN ISO 5801:2009 (UNI 10531:1995)
Segun normas UNI EN ISO 5801:2009 (UNI 10531:1995)

ZONA IN GIALLO - Consultare ufficio tecnico
YELLOW ZONE - Consult technical office
ZONE EN JAUNE - Consulter le bureau technique
GELBE ZONE - Planungsbüro konsultieren
ZONA AMARILLA - Consultar la oficina técnica

KW assorbiti ventilatore tolleranza ± 3%
KW consumed fan tolerance ± 3%
Tolèrance su Pabs kW ± 3%
Toleranz der Wellenleistung ± 3%
KW absorbidos por el ventilador tolerancia ± 3%

Tolleranza sulla rumorosità ± 3 dBA
Noise level tolerance ± 3 dBA
Tolérance sur niveau sonore ± 3 dBA
Toleranz Schallpegel ± 3 dBA
Tolerancia sobre la intensidad acústica ± 3 dBA

EVc 630/710

EVc 630
(α = 25°)

Secondo norme UNI EN ISO 5801:2009
(UNI 10531:1995)
According to the UNI EN ISO 5801:2009
(UNI 10531:1995)
Selon normes UNI EN ISO 5801:2009
(UNI 10531:1995)
Rohrleitung nach UNI EN ISO 5801:2009
(UNI 10531:1995)
Segun normas UNI EN ISO 5801:2009
(UNI 10531:1995)

ZONA IN GIALLO - Consultare ufficio tecnico
YELLOW ZONE - Consult technical office
ZONE EN JAUNE - Consulter le bureau technique
GELBE ZONE - Planungsbüro konsultieren
ZONA AMARILLA - Consultar la oficina técnica

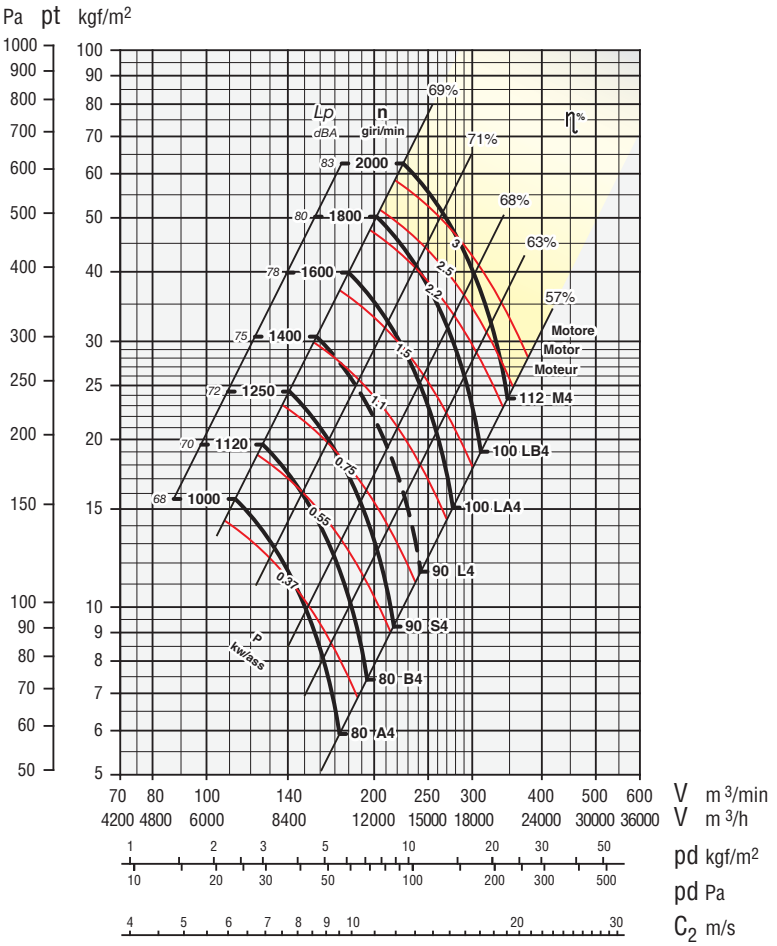

EVc 710
(α = 24°)

Secondo norme UNI EN ISO 5801:2009
(UNI 10531:1995)
According to the UNI EN ISO 5801:2009
(UNI 10531:1995)
Selon normes UNI EN ISO 5801:2009
(UNI 10531:1995)
Rohrleitung nach UNI EN ISO 5801:2009
(UNI 10531:1995)
Segun normas UNI EN ISO 5801:2009
(UNI 10531:1995)

ZONA IN GIALLO - Consultare ufficio tecnico
YELLOW ZONE - Consult technical office
ZONE EN JAUNE - Consulter le bureau technique
GELBE ZONE - Planungsbüro konsultieren
ZONA AMARILLA - Consultar la oficina técnica

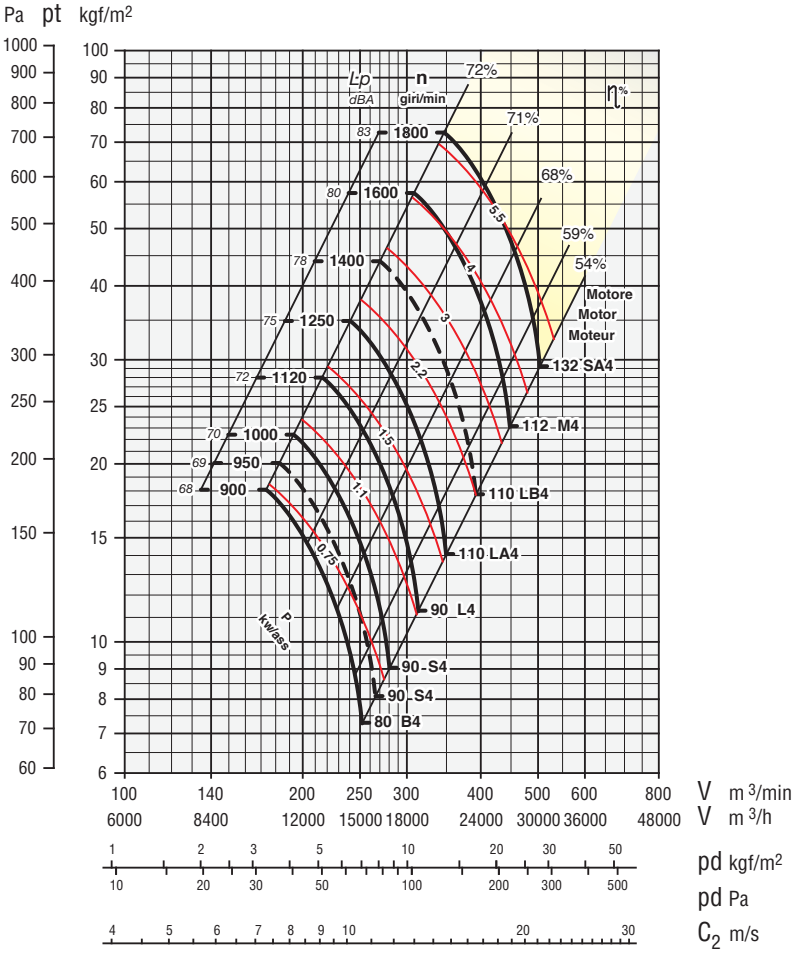

KW assorbiti ventilatore tolleranza ± 3%
KW consumed fan tolerance ± 3%
Tolèrance su Pabs kW ± 3%
Toleranz der Wellenleistung ± 3%
KW absorbidos por el ventilador tolerancia ± 3%

Tolleranza sulla rumorosità ± 3 dBA
Noise level tolerance ± 3 dBA
Tolérance sur niveau sonore ± 3 dBA
Toleranz Schallpegel ± 3 dBA
Tolerancia sobre la intensidad acústica ± 3 dBA

EVc 800/900

EVc 800
(α = 22°)

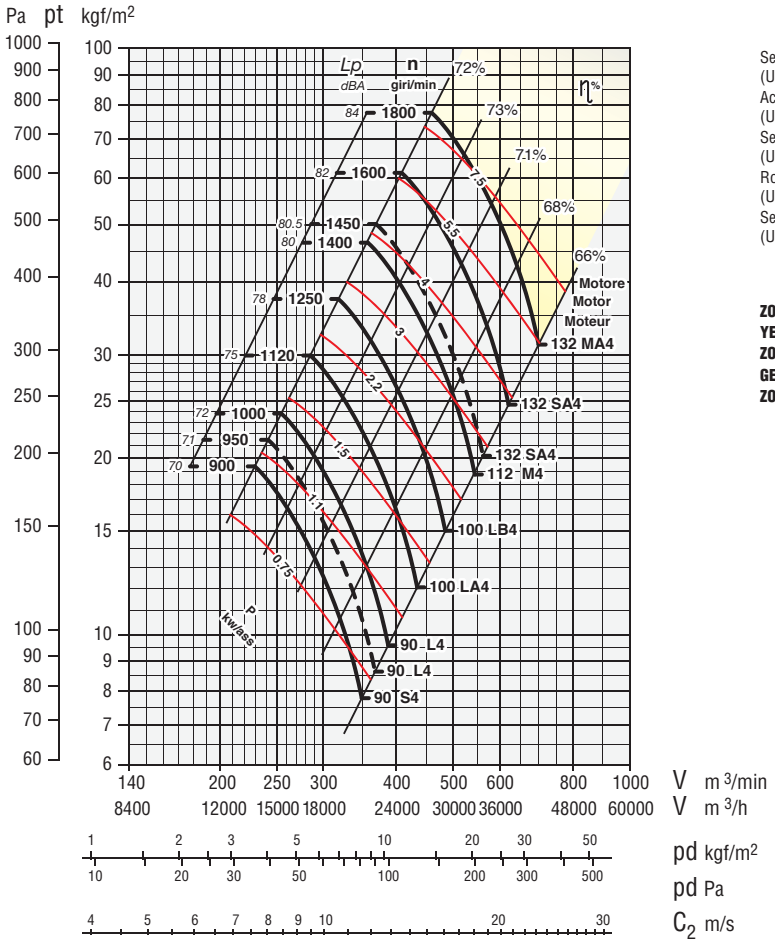

Secondo norme UNI EN ISO 5801:2009 (UNI 10531:1995)
According to the UNI EN ISO 5801:2009 (UNI 10531:1995)
Selon normes UNI EN ISO 5801:2009 (UNI 10531:1995)
Rohrleitung nach UNI EN ISO 5801:2009 (UNI 10531:1995)
Segun normas UNI EN ISO 5801:2009 (UNI 10531:1995)

ZONA IN GIALLO - Consultare ufficio tecnico
YELLOW ZONE - Consult technical office
ZONE EN JAUNE - Consulter le bureau technique
GELBE ZONE - Planungsbüro konsultieren
ZONA AMARILLA - Consultar la oficina técnica

EVc 900
(α = 24°)

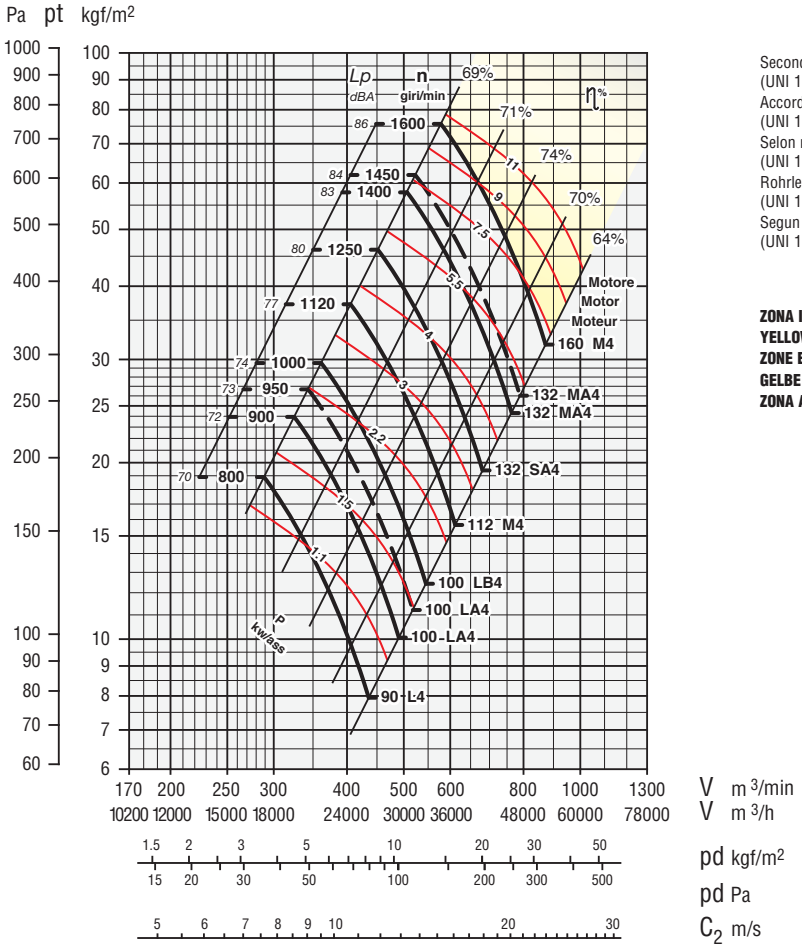

Secondo norme UNI EN ISO 5801:2009 (UNI 10531:1995)
According to the UNI EN ISO 5801:2009 (UNI 10531:1995)
Selon normes UNI EN ISO 5801:2009 (UNI 10531:1995)
Rohrleitung nach UNI EN ISO 5801:2009 (UNI 10531:1995)
Segun normas UNI EN ISO 5801:2009 (UNI 10531:1995)

ZONA IN GIALLO - Consultare ufficio tecnico
YELLOW ZONE - Consult technical office
ZONE EN JAUNE - Consulter le bureau technique
GELBE ZONE - Planungsbüro konsultieren
ZONA AMARILLA - Consultar la oficina técnica

KW assorbiti ventilatore tolleranza ± 3%
KW consumed fan tolerance ± 3%
Tolèrance su Pabs kW ± 3%
Toleranz der Wellenleistung ± 3%
KW absorbidos por el ventilador tolerancia ± 3%

Tolleranza sulla rumorosità ± 3 dBA
Noise level tolerance ± 3 dBA
Tolérance sur niveau sonore ± 3 dBA
Toleranz Schallpegel ± 3 dBA
Tolerancia sobre la intensidad acústica ± 3 dBA

EVc 1000/1120

EVc 1000
(α = 33°)

Secondo norme UNI EN ISO 5801:2009 (UNI 10531:1995)
According to the UNI EN ISO 5801:2009 (UNI 10531:1995)
Selon normes UNI EN ISO 5801:2009 (UNI 10531:1995)
Rohrleitung nach UNI EN ISO 5801:2009 (UNI 10531:1995)
Segun normas UNI EN ISO 5801:2009 (UNI 10531:1995)

ZONA IN GIALLO - Consultare ufficio tecnico
YELLOW ZONE - Consult technical office
ZONE EN JAUNE - Consulter le bureau technique
GELBE ZONE - Planungsbüro konsultieren
ZONA AMARILLA - Consultar la oficina técnica

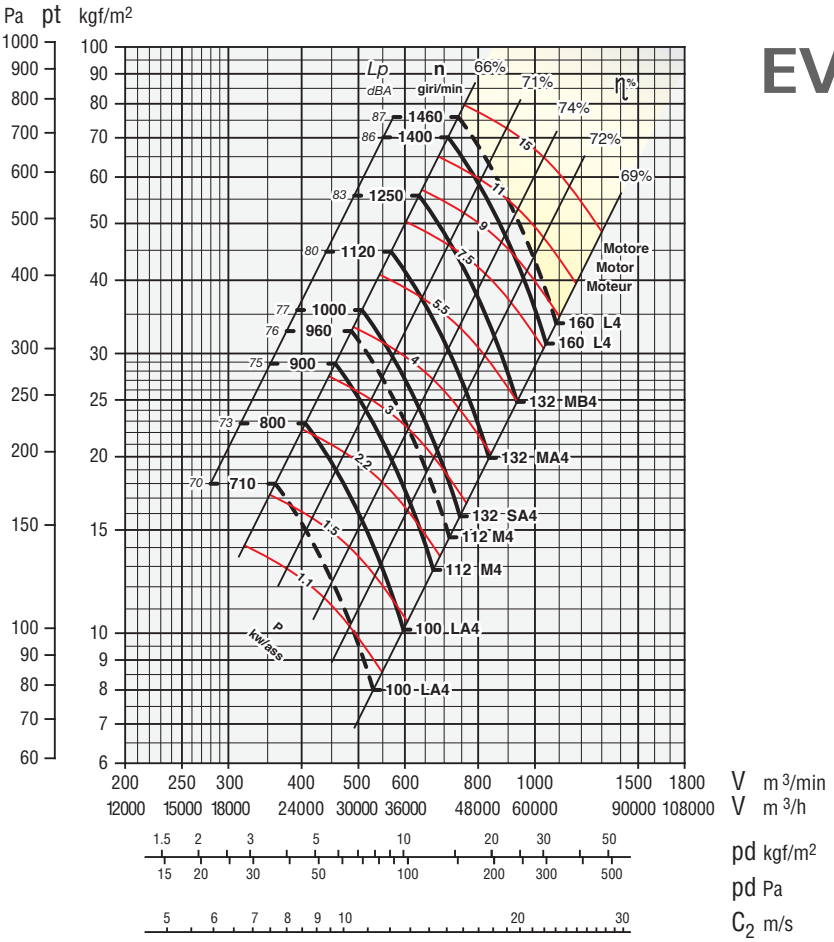

EVc 1120
(α = 33°)

Secondo norme UNI EN ISO 5801:2009 (UNI 10531:1995)
According to the UNI EN ISO 5801:2009 (UNI 10531:1995)
Selon normes UNI EN ISO 5801:2009 (UNI 10531:1995)
Rohrleitung nach UNI EN ISO 5801:2009 (UNI 10531:1995)
Segun normas UNI EN ISO 5801:2009 (UNI 10531:1995)

ZONA IN GIALLO - Consultare ufficio tecnico
YELLOW ZONE - Consult technical office
ZONE EN JAUNE - Consulter le bureau technique
GELBE ZONE - Planungsbüro konsultieren
ZONA AMARILLA - Consultar la oficina técnica

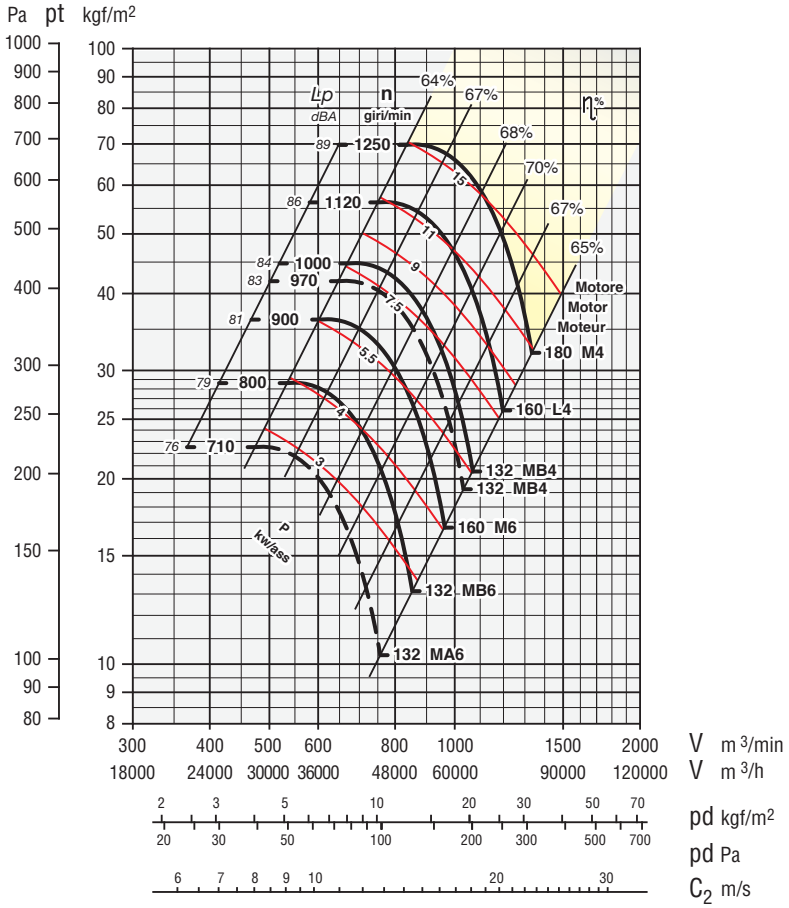

KW assorbiti ventilatore tolleranza ± 3%
KW consumed fan tolerance ± 3%
Tolèrance su Pabs kW ± 3%
Toleranz der Wellenleistung ± 3%
KW absorbidos por el ventilador tolerancia ± 3%

Tolleranza sulla rumorosità ± 3 dBA
Noise level tolerance ± 3 dBA
Tolérance sur niveau sonore ± 3 dBA
Toleranz Schallpegel ± 3 dBA
Tolerancia sobre la intensidad acústica ± 3 dBA

EVc 1250/1400

EVc 1250
(α = 37°)

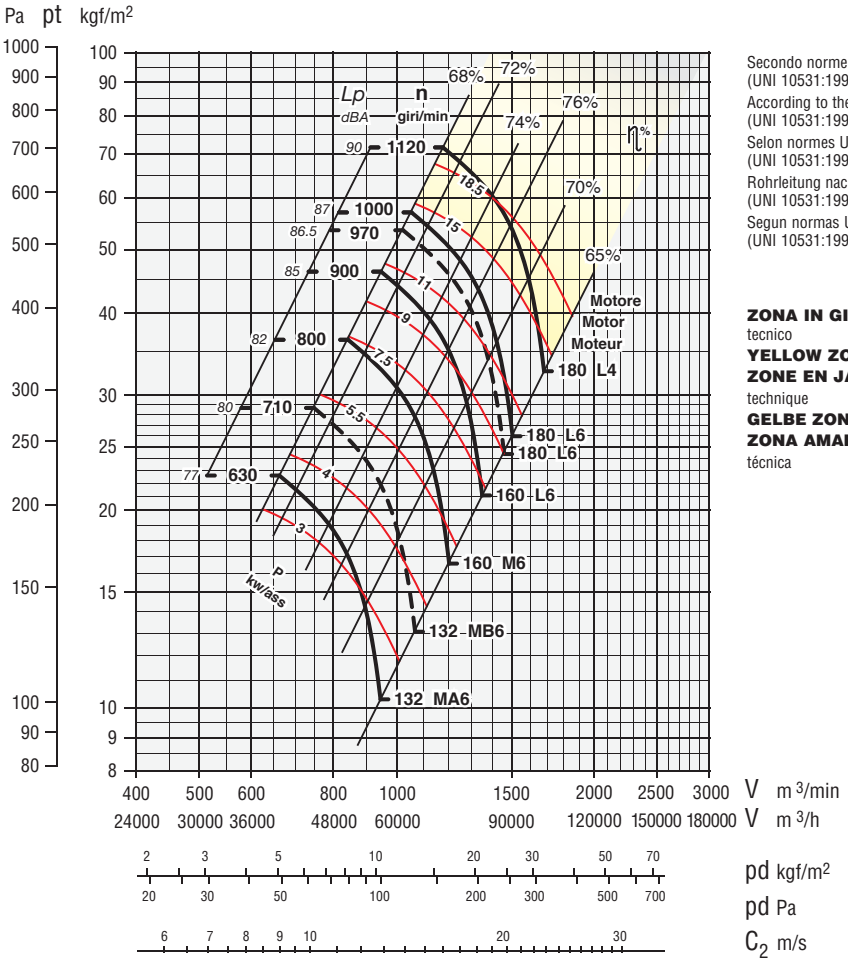

Secondo norme UNI EN ISO 5801:2009 (UNI 10531:1995)
According to the UNI EN ISO 5801:2009 (UNI 10531:1995)
Selon normes UNI EN ISO 5801:2009 (UNI 10531:1995)
Rohrleitung nach UNI EN ISO 5801:2009 (UNI 10531:1995)
Segun normas UNI EN ISO 5801:2009 (UNI 10531:1995)

ZONA IN GIALLO - Consultare ufficio tecnico
YELLOW ZONE - Consult technical office
ZONE EN JAUNE - Consulter le bureau technique
GELBE ZONE - Planungsbüro konsultieren
ZONA AMARILLA - Consultar la oficina técnica

EVc 1400
(α = 32°)

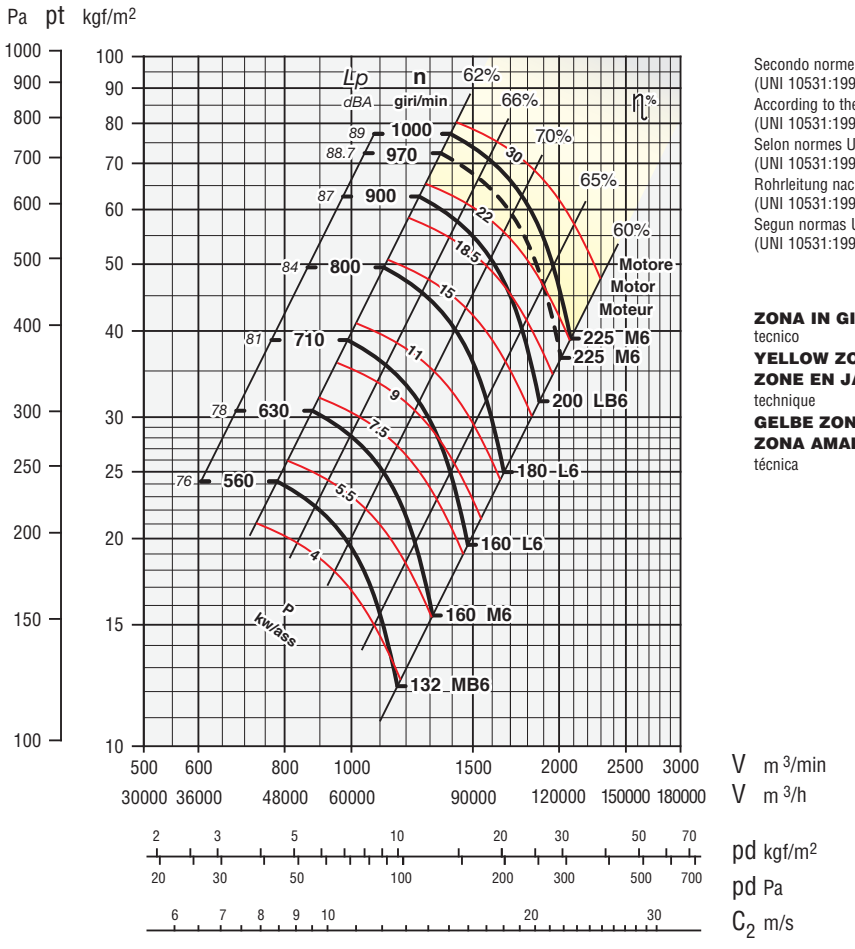

Secondo norme UNI EN ISO 5801:2009 (UNI 10531:1995)
According to the UNI EN ISO 5801:2009 (UNI 10531:1995)
Selon normes UNI EN ISO 5801:2009 (UNI 10531:1995)
Rohrleitung nach UNI EN ISO 5801:2009 (UNI 10531:1995)
Segun normas UNI EN ISO 5801:2009 (UNI 10531:1995)

ZONA IN GIALLO - Consultare ufficio tecnico
YELLOW ZONE - Consult technical office
ZONE EN JAUNE - Consulter le bureau technique
GELBE ZONE - Planungsbüro konsultieren
ZONA AMARILLA - Consultar la oficina técnica

KW assorbiti ventilatore tolleranza ± 3%
KW consumed fan tolerance ± 3%
Tolèrance su Pabs kW ± 3%
Toleranz der Wellenleistung ± 3%
KW absorbidos por el ventilador tolerancia ± 3%

Tolleranza sulla rumorosità ± 3 dBA
Noise level tolerance ± 3 dBA
Tolérance sur niveau sonore ± 3 dBA
Toleranz Schallpegel ± 3 dBA
Tolerancia sobre la intensidad acústica ± 3 dBA

Secondo norme UNI EN ISO 5801:2009
(UNI 10531:1995)
According to the UNI EN ISO 5801:2009
(UNI 10531:1995)
Selon normes UNI EN ISO 5801:2009
(UNI 10531:1995)
Rohrleitung nach UNI EN ISO 5801:2009
(UNI 10531:1995)
Segun normas UNI EN ISO 5801:2009
(UNI 10531:1995)

ZONA IN GIALLO - Consultare ufficio tecnico
YELLOW ZONE - Consult technical office
ZONE EN JAUNE - Consulter le bureau technique
GELBE ZONE - Planungsbüro konsultieren
ZONA AMARILLA - Consultar la oficina técnica

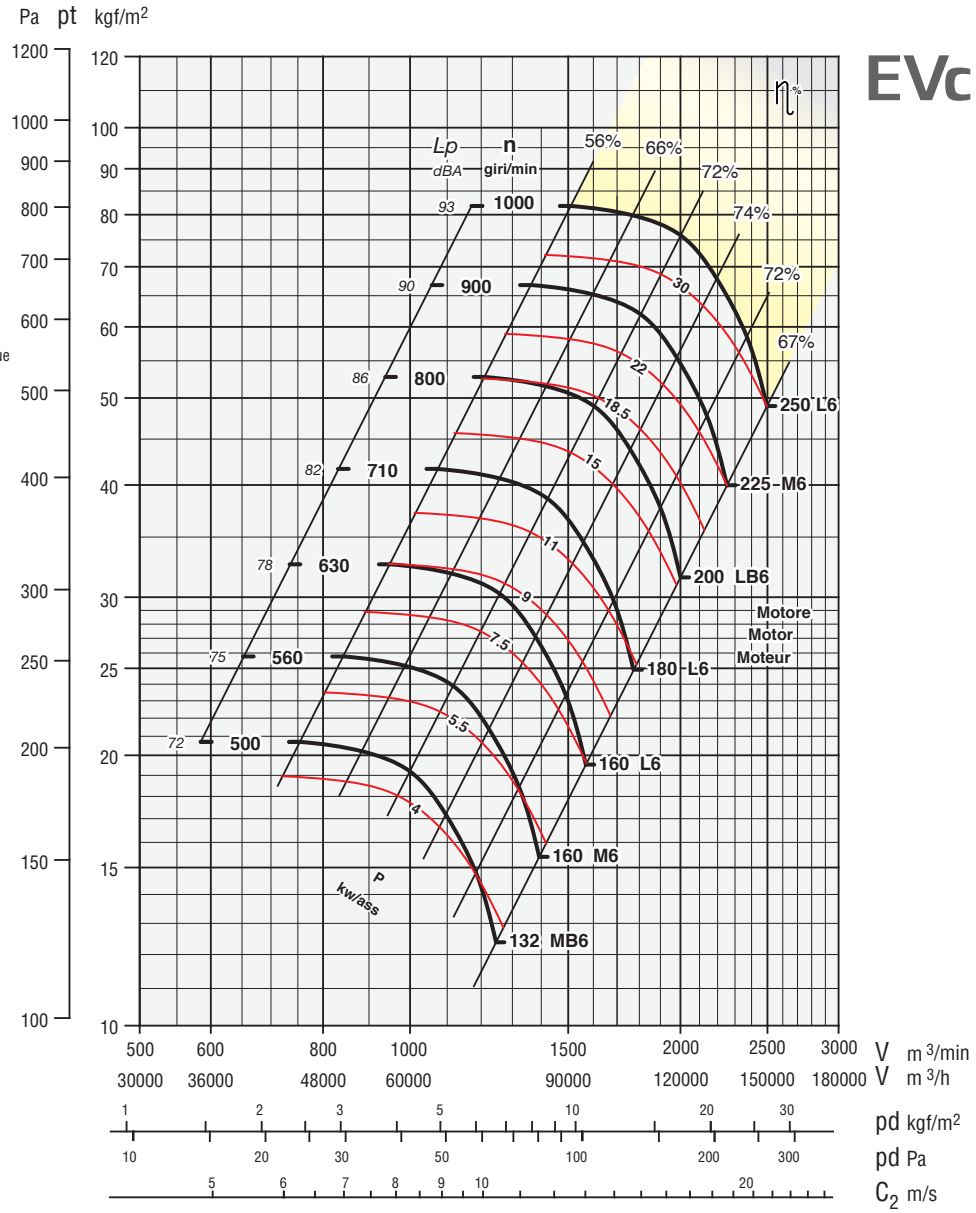

EVc 1600
(α = 34°)

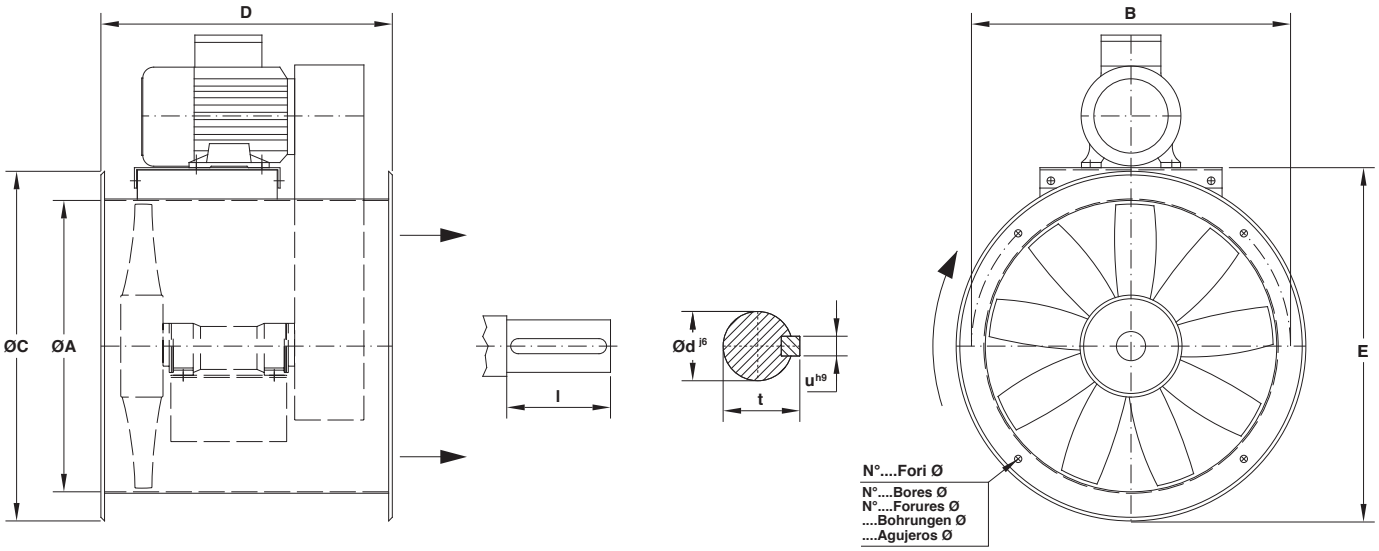

Tipo - Type - Typ - Tipo Ventilatore - Fan Ventilateur - Ventilator Ventilador	mm							Estremità d'albero Shaft extension Bout d'arbe Wellenmaße Extremos de árbol				Peso Weight Poids Gewicht Peso	Supporto normale Housing normal Support normale Lagerung normal Soporte normal	Cuscinetti Bearings Paliers Lager Cojinetes
	A	B	C	D	E	N.	Ø	d	l	t	u±0			
EVc 400	400	438	480	400	485	4	10	14 j6	30	16	5	21	20 A 14	6304Z
EVc 500	500	541	580	500	595	8	10	24 j6	50	27	8	38	25 A 24	6305Z
EVc 630	630	674	720	560	735	8	12	24 j6	50	27	8	48	25 A 24	6305Z
EVc 710	710	751	800	710	815	8	12	28 j6	60	31	8	85	35 A 28	6307Z
EVc 800	800	837	890	710	905	8	12	28 j6	60	31	8	96	35 A 28	6307Z
EVc 900	900	944	1000	750	1015	12	12	38 k6	80	41	12	145	40 A 38	6308Z
EVc 1000	1000	1043	1110	900	1140	12	12	42 k6	110	45	12	158	45 A 42	6309Z
EVc 1120	1120	1174	1250	900	1305	24	12	48 k6	110	51,5	14	205	50 A 48	6310Z
EVc 1250	1250	1311	1370	1000	1430	24	12	48 k6	110	51,5	14	270	55 A 48	6311Z
EVc 1400	1400	1465	1520	1060	1580	24	12	55 k6	110	59	16	310	60 A 55	6312Z
EVc 1600	1600	1663	1730	1060	1800	24	16	55 k6	110	59	16	520	60 AR 55	6312Z NU312 ECP

Tabella non impegnativa
The above date are unbinding
Tableay sans engagement
Maße unverbindlich
Los datos de la tabla no son vinculantes

Peso ventilatore in kg (senza motore)
Fan weight in kg (without motor)
Poids du ventilateur en kg (sans moteurs)
Ventilator Gewicht in kg (ohne Motor)
Peso del ventilador en kg (sin motor)

Campo di funzionamento - Operating range - Champe de Fonctionnement - Leistungsbereich - Campo de funcionamiento

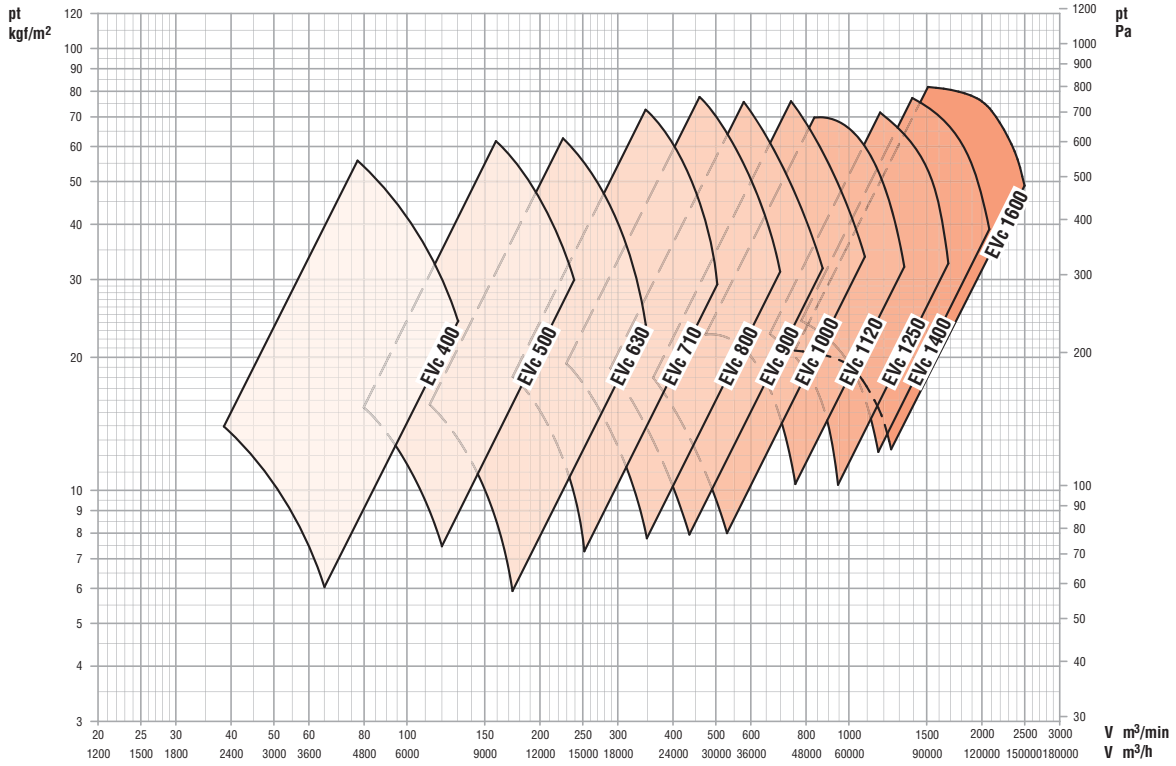

Grafico efficenza complessiva
Graph of overall efficiency

Diagramme de rendement global
Graphic gesamtwirkungsgrad

Grafico de la eficiencia global

Serie EVc

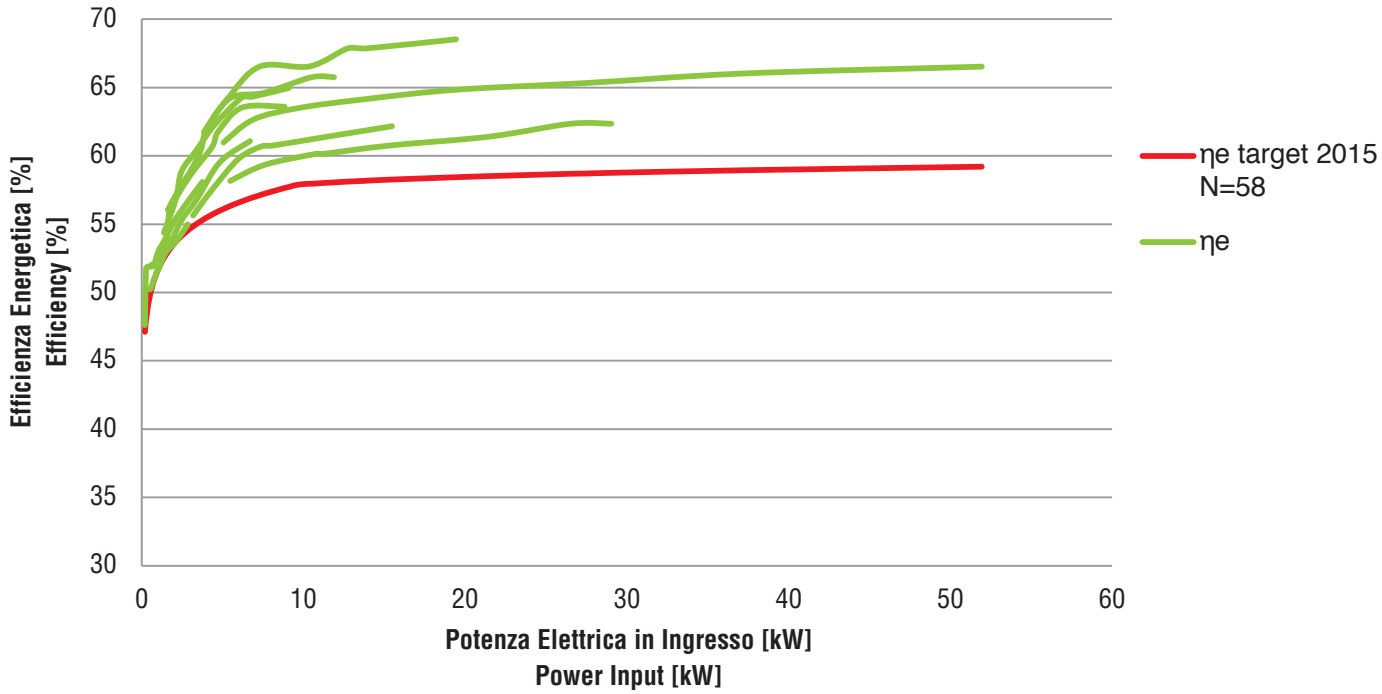

Tipo - Type - Typ - Tipo		Dati ErP										
Ventilatore Fan Ventilateur Ventilator Ventilador	Motore Motor Moteur Motor Motor	Pn kW	n. min.$^{-1}$	Rapp. Spec.	q m^3/min.	Pf kgf/m^2	Pa kW	Pe kW	ηe	ηe target 2015	N2015 = 58 TARGET N
EVc 400	80 A4	0,55	1400	1,00	57	10	0,13	0,19	47,6	47,1	58,5
	80 B4	0,75	1600	1,00	65	13	0,19	0,26	51,8	48,0	61,8
	80 B4	0,75	1800	1,00	73	16	0,27	0,37	51,9	48,9	61,0
	80 B4	0,75	2000	1,00	81	20	0,37	0,50	51,9	49,8	60,1
	80 B2	1,1	2250	1,00	91	25	0,53	0,71	52,1	50,7	59,4
	80 B2	1,1	2500	1,00	101	31	0,72	0,98	52,1	51,6	58,5
	90 S2	1,5	2800	1,00	113	39	1,01	1,35	53,0	52,5	58,6
EVc 500	80 B4	0,75	1250	1,00	102	12	0,29	0,39	50,3	49,1	59,2
	80 B4	0,75	1400	1,00	114	15	0,40	0,55	50,3	50,0	58,3
	90 S4	1,1	1600	1,00	130	19	0,60	0,80	51,1	51,1	58,1
	90 L4	1,5	1800	1,00	146	24	0,85	1,12	52,0	52,0	58,0
	100 L4	2,2	2000	1,00	163	30	1,17	1,51	53,0	52,8	58,2
	100 L2	3	2250	1,00	183	38	1,66	2,11	53,7	53,7	58,0
	112 M2	4	2500	1,00	203	47	2,28	2,83	55,0	54,5	58,5
EVc 630	80 B4	0,75	1000	1,00	135	12	0,39	0,52	51,9	49,9	60,0
	80 B4	0,75	1120	1,00	151	16	0,54	0,74	52,0	50,8	59,1
	90 S4	1,1	1250	1,00	169	19	0,75	1,00	53,0	51,7	59,3
	90 L4	1,5	1400	1,00	189	24	1,06	1,39	53,8	52,6	59,2
	100 L4	2,2	1600	1,00	216	32	1,58	2,02	55,3	53,6	59,7
	100 L4	3	1800	1,00	243	40	2,25	2,81	56,6	54,5	60,1
	112 M4	4	2000	1,00	270	49	3,08	3,75	58,1	55,3	60,8
EVc 710	100 L6	1,5	900	1,00	175	18	0,73	0,99	51,7	51,6	58,0
	100 L6	1,5	950	1,00	185	20	0,85	1,15	52,1	52,1	58,0
	90 L4	1,5	1000	1,00	195	22	1,00	1,31	53,4	52,4	59,0
	90 L4	1,5	1120	1,00	218	28	1,40	1,83	53,9	53,3	58,5
	100 L4	2,2	1250	1,00	243	34	1,95	2,47	55,3	54,2	59,2
	100 L4	3	1400	1,00	272	43	2,73	3,38	56,8	55,0	59,8
	132 S4	5,5	1600	1,01	311	56	4,08	4,82	59,5	56,0	61,6
	132 M4	7,5	1800	1,01	350	71	5,81	6,69	61,1	56,9	62,2
EVc 800	90 L6	1,1	900	1,00	258	17	0,96	1,33	52,8	52,5	58,3
	100 L6	1,5	950	1,00	272	19	1,13	1,53	53,9	52,8	59,0
	90 L4	1,5	1000	1,00	287	21	1,32	1,72	56,0	53,2	60,8
	100 L4	2,2	1120	1,00	321	26	1,85	2,36	57,4	54,0	61,4
	100 L4	3	1250	1,00	358	32	2,57	3,19	58,9	54,9	62,1
	112 M4	4	1400	1,00	401	40	3,61	4,35	60,7	55,7	63,0
	132 S4	5,5	1450	1,00	416	43	4,01	4,75	61,8	55,9	63,9
	132 M4	7,5	1600	1,01	459	53	5,39	6,21	63,5	56,7	64,9
	132 M4	9,2	1800	1,01	516	67	7,68	8,83	63,6	57,6	64,0
EVc 900	100 L6	1,5	800	1,00	370	12	1,00	1,36	54,4	52,5	59,9
	112 M6	2,2	900	1,00	416	16	1,42	1,88	56,0	53,4	60,6
	132 S6	3	950	1,00	439	17	1,67	2,17	57,1	53,8	61,4
	100 L4	3	1000	1,00	462	19	1,95	2,45	58,9	54,1	62,7
	112 M4	4	1120	1,00	517	24	2,74	3,36	60,4	55,0	63,4
	132 S4	5,5	1250	1,00	577	30	3,81	4,52	62,3	55,8	64,5
	132 M4	7,5	1400	1,00	647	38	5,36	6,16	64,3	56,7	65,6
	132 M4	9,2	1450	1,00	670	40	5,95	6,84	64,3	56,9	65,4
	160 M4	11	1600	1,00	739	49	8,00	9,10	65,0	57,7	65,3
EVc 1000	112 M6	2,2	710	1,00	452	12	1,21	1,60	56,1	53,0	61,1
	132 S6	3	800	1,00	509	15	1,73	2,24	57,4	53,9	61,6
	132 M6	4	900	1,00	573	20	2,46	3,10	59,1	54,8	62,3
	132 M6	5,5	960	1,00	611	22	2,99	3,67	60,5	55,2	63,3
	132 S4	5,5	1000	1,00	636	24	3,38	4,04	62,1	55,5	64,6
	132 M4	7,5	1120	1,00	713	30	4,75	5,49	64,2	56,3	65,9
	132 M4	9,2	1250	1,00	795	38	6,60	7,59	64,6	57,2	65,4
	160 L4	15	1400	1,00	891	47	9,28	10,48	65,8	58,0	65,8
	160 L4	15	1460	1,00	929	52	10,52	11,88	65,8	58,1	65,7
EVc 1121	132 M6	4	710	1,00	669	16	2,52	3,17	55,6	54,8	58,8
	132 M6	5,5	800	1,00	754	20	3,61	4,38	57,6	55,7	59,9
	160 M6	7,5	900	1,00	848	26	5,14	6,00	59,8	56,6	61,2
	132 M4	7,5	970	1,00	914	30	6,44	7,40	60,7	57,2	61,5
	132 M4	9,2	1000	1,00	943	32	7,05	8,10	60,8	57,4	61,4
	160 M4	11	1120	1,00	1056	40	9,91	11,27	61,4	58,0	61,4
	180 M4	18,5	1250	1,00	1178	50	13,77	15,47	62,2	58,3	61,9
EVc 1250	132 M6	4	630	1,00	837	17	3,09	3,84	61,8	55,4	64,4
	132 M6	5,5	710	1,00	944	22	4,42	5,29	64,2	56,2	65,9
	160 L6	11	800	1,00	1063	28	6,33	7,29	66,5	57,1	67,4
	160 L6	11	900	1,00	1196	35	9,01	10,38	66,6	58,0	66,6
	160 L4	15	970	1,00	1289	41	11,28	12,74	67,9	58,1	67,8
	160 L4	15	1000	1,00	1329	44	12,36	13,96	67,9	58,2	67,7
	180 L4	22	1120	1,01	1488	55	17,37	19,43	68,5	58,4	68,1
EVc 1400	132 M6	5,5	560	1,00	988	20	4,59	5,46	58,2	56,3	59,9
	160 M6	7,5	630	1,00	1111	25	6,53	7,63	59,4	57,2	60,1
	160 L6	11	710	1,00	1252	32	9,35	10,77	60,2	58,0	60,2
	160 L6	11	720	1,00	1270	33	9,75	11,23	60,2	58,0	60,1
	180 L6	15	800	1,00	1411	40	13,37	15,25	60,8	58,3	60,5
	200 L6	22	900	1,00	1588	51	19,04	21,48	61,4	58,5	60,9
	200 L4	30	970	1,01	1711	59	23,84	26,49	62,4	58,7	61,7
	200 L4	30	1000	1,01	1764	63	26,12	29,03	62,4	58,8	61,6
EVc 1600	132 M6	5,5	500	1,00	1093	17	4,20	5,04	61,0	56,1	62,9
	160 M6	7,5	560	1,00	1224	22	5,90	6,89	62,7	57,0	63,7
	160 L6	11	630	1,00	1377	27	8,41	9,68	63,5	57,9	63,6
	180 L6	15	710	1,00	1551	35	12,03	13,72	64,1	58,2	64,0
	200 L6	22	800	1,00	1748	44	17,21	19,42	64,8	58,4	64,4
	225 M6	30	900	1,01	1967	56	24,51	27,44	65,3	58,7	64,6
	225 S4	37	1000	1,01	2185	69	33,62	37,24	66,0	58,9	65,1
	250 M4	55	1120	1,01	2447	87	47,23	51,94	66,5	59,2	65,3

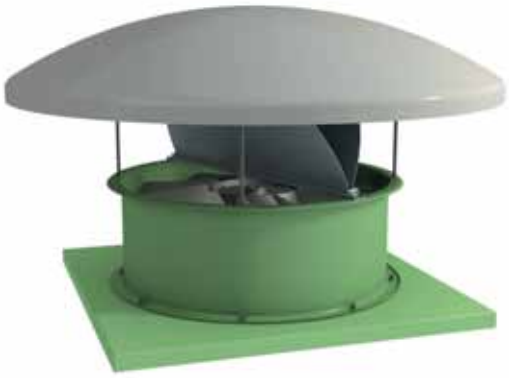

IMPIEGO:
I torrini di estrazione elicoidali sono adatti per l'aspirazione d'aria viziata, fumi, vapori degli ambienti. Utilissimi durante la stagione estiva in quei locali dove necessitano ricambi d'aria atti a conservare un ambiente arieggiato. Trovano largo impiego per l'aerazione delle officine, fonderie, cementerie, concerie, falegnamerie, industrie chimiche, meccaniche, siderurgiche dove occorre aspirare grossi volumi d'aria con bassa pressione. Temperatura d'esercizio minima - 20 °C, massima + 60 °C.
EVT: ventilatori assiali con girante con pale a profilo alare per i quali è previsto un Ntarget = 58.

USE:
The exhaust asial towers are suitable for the suctin of vitiated air flue gases and vapour from the environment. They are very useful during the summer season in those environments where air changes are necessary in order to keep the room ventilated.They are also used for the aeration of workshops, founderies, cement factories, tanneries, joineries, and for chemical mechanical and metallurgical industries where big air volumes have to be sucked at low pressure. Minimum working pressure - 20 °C, maximum + 60 °C.
EVT: axial fan with impeller with aerofoil blades for which there is a Ntarget = 58.

EMPLOI:
Les tourelles d'extraction hélioidales sont utilisées pour l'aspiration de l'air vicié, des fumées et des vapeurs ambiantes. Elles sont très utiles en été dan les pièces exigeant des renouvellements d'air pour garder le milieu aéré. Elles trouvent une application dans l'aération des usines, des fonderies, des cimenteries, des tanneries, des menuiseries, des industries chimiques, mécaniques, sidérurgiques où il faut aspirer de grands volumes d'air à basse pression. Température de service mini - 20 °C, maxi + 60 °C.
EVT: ventilateur axial avec roue à pales aérodynamiques pour lesquels il existe une Ntarget = 58.

ANWENDUNG:
Diese Entlüftungstürme, Serie EVT, sind für das Absaugen von verbrauchter Luft, rauch und Dampf geeignet. Besonders nützlich im Sommer überall wo man Lüften soll: in Werkstätten, Giessereien, Zementfabriken, Gerbereien, chemischen mechanischen und Eisenfabriken wo man grosse Luftmengen zu niederem Druck absaugen soll. Mindeste Betriebstemperatu: - 20 °C, höhste Temperatur + 60 °C.
EVT: Axiallüfter mit Laufrad mit Schaufeln ausgestattet, für die es eine nsoll = 58.

USO:
Las torres de extracción helicoidal son idóneas para la aspiración de aire viciado, humos y vapores de locales. Son sumamente útiles durante el verano en los locales que necesitan renovar el aire para conservar un ambiente ventilado. Pueden emplearse para la ventilación de talleres, fundiciones, fábricas de cemento, curtidurías, carpinterías, industrias químicas, mecánicas, siderúrgicas, en donde es necesario aspirar enormes volúmenes de aire a baja presión.
Temperatura mínima de trabajo - 20 °C, máxima + 60 °C.
EVT: Ventilador axial con impulsor con álabes de perfil aerodinámico para los cuales hay un Ntarget = 58.

Legenda dati ErP - Legend data ErP - Données légende ErP - Eckdaten ErP - ErP Datos leyenda

Pn: Potenza nominale motore
n: Velocità di rotazione
Rapp. Spec.: Rapporto specifico
q: Portata volumetrica al punto di massimo rendimento
Pf: Pressione totale del ventilatore al punto di massimo rendimento
Pa: Potenza assorbita dal ventilatore al punto di massimo rendimento
Pe: Potenza elettrica in ingresso nel punto di massimo rendimento del ventilatore
ηe: Efficienza complessiva
ηe target 2015: Efficienza energetica obbiettivo 2015
N: Grado di efficienza del ventilatore calcolato

Pn: Nominal motor power
n: Rotational speed
Rapp. Spec.: Specific ratio
q: Flow rate of the fan to the point of maximum efficiency
Pf: Fan total pressure at the point of maximum efficiency
Pa: Power absorbed by the fan at the point of maximum efficiency
Pe: Electrical power input at the point of maximum efficiency of the fan
ηe: Overall efficiency
ηe target 2015: Target energy efficiency 2015
N: Efficiency grade of the fan calculated

Pn: Puissance nominale moteur
n: Vitesse de rotation
Rapp. Spec.: Rapport spécifique
q: Débit volumétrique au point maximal de rendement
Pf: Pression totale du ventilateur au point maximal de rendement
Pa: Puissance absorbée du ventilateur au point maximal de rendement
Pe: Puissance électrique absorbée au point de rendement maximum du ventilateur
ηe: Rendement global
ηe target 2015: Rendement énergétique objectif 2015
N: Niveau de rendement du ventilateur calculée

Pn: Motorennennleistung
n: Drehzahl
Rapp. Spec.: Spezifisches Verhältnis
q: Volumendurchsatz bei höchstem Wirkungsgrad
Pf: Gesamtdruck des Ventilators bei höchstem Wirkungsgrad
Pa: Vom Ventilator bei höchstem Wirkungsgrad entnommene Leistung
Pe: Vom Motor entnommene Leistung
ηe: Energieeffizienz
ηe target 2015: Zielenergieeffizienz 2015
N: Wirkungsgrad des Lüfters berechneten

Pn: Pn: Potencia nominal motor
n: Velocidad de rotación
Rapp. Spec.: Relación específica
q: Capacidad volumétrica en el punto de máximo rendimiento
Pf: Presión total del ventilador en el punto de máximo rendimiento
Pa: Potencia absorbida por el ventilador en el punto de máximo rendimiento
Pe: Entrada potencia eléctrica en el punto de eficiencia máxima del ventilador
ηe: Eficiencia global
ηe target 2015: Eficiencia energética objetivo de 2015
N: Grado de eficiencia del ventilador calculado

Dati riferiti all'assemblaggio definitivo con motori ad efficienza IE3 conformi alla IEC 60034-30, categoria di misura B-D e categoria di efficienza totale.

Data reported with final assembly efficiency motors IE3 according to IEC 60034-30, B-D measurement category and total efficiency category.

Données se rapportant à l'assemblage définitif avec moteurs à efficience IE3 conformes à la norme IEC 60034-30, catégorie de mesure B-D et catégorie d'efficience totale.

Daten rapportiert mit definitive Montage IE3 Wirkungsgrad Motoren nach IEC 60034-30, B-D Messung Kategorie und total Wirkungsgrad Kategorie.

Datos reportados con montaje de motores eficiencia IE3 según IEC 60034-30, categoría de medición B-D y categoría de eficiencia total.

PARTICOLARITÀ COSTRUTTIVE:
TORRINO. Tamburo in lamiera d'acciaio stampata a doppia flangia forata per ancoraggio sul tetto oppure all'estremità di una tubazione, completo di mensola per l'appoggio del motore di comando. Girante elicoidale pressofusa in lega leggera (antiscintilla) con pale a profilo alare; equilibrata dinamicamente, montata a sbalzo sull'albero motore. L'angolazione delle pale della girante e regolabile a ventilatore fermo dal tipo 710 fino al 1000. Tetto parapioggia smontabile in vetroresina (resine poliestere). Il senso dell'aria è dal motore alla girante. É sempre possibile invertire il flusso dell'aria, cioè dalla girante al motore, invertendo la rotazione del motore, smontando la girante e rimontandola capovolta.
ACCESSORI A RICHIESTA. Base ancoraggio. Persianina ad apertura automatica con il passaggio del flusso d'aria.
CARATTERISTICHE. Le caratteristiche riportate dalla tabella sono riferite al funzionamento con aria a + 15 °C, alla pressione barometrica di 760 mm Hg., peso specifico 1,226 Kg./m³.
RUMOROSITÀ. I valori di pressione sonora indicati in catalogo sono espressi in decibel scala A (dB/A), **si intendono misurati in campo libero alla distanza di m. 2 dal ventilatore**.

CONSTRUCTION FEATURES:
TOWER. The outside structures is of pressed steel sheet with double perforate flange for anchorage on the roof or at the end of a pipe, complete with bracket for placing the driving motor. Diecast helical rotor in lighy alloy (spark-proof) with ring countour blades dynamically balanced, assembled caantilevered on the driving shaft. The rotor's blade angle is adjustable when the fan is stopped for the types from 710 to 1000. Rain shielding roof which can be disassembled, made of fiberglass-reinforced plastic (polyester resin). The air direction is from the motor to the rotor, (it is always prossible to invert the airflow, i.e. from the rotor to the motor, by inverting the rotation of the motor, by disassembling the rotor and reassembling it overturned).
ACCESSORIES ON REQUEST. Anchorage base. Automatic opening shutters with the passing of the airflow.
FEATURES. The features indicated in the table, refer to the operation with air at +15 °C, with the barometrical pressure of 760 mmHg., specific weight Kg./m³ 1,226.
NOISE LEVEL. The noise level values indicated are expressed in decibel scale A (dB/A) **they are understood measured in a free range at the distance of 2 m**.

CARACTERISTIQUES DE CONSTRUCTION DE LA TOUR.
Virole en tôle d'acier emboutie avec 2 brides percées pour la fixation en toiture ou sur une tuyauterie hélice hélicoïdale coulée sous pression en alliage léger (anti-étincelle) avec pâles profilées en forme d'aile; équilibrée dynamiquement, accouplée à l'arbre moteur. L'angle des pâles de l'hélice est réglable, le ventilateur à l'arrêt, du type 710 jusqu'à 1000. Toit anti-pluie démontable en fibre de verre (résine polyester). Le sens de l'air est du moteur à l'hélice (il est toujours possible d'inverser le sens de l'air, à savoir de l'hélice au moteur, en inversant le sens du moteur, démontant l'hélice et la remontant à l'inverse.
ACCESSOIRES A LA DEMANDE. Embase. Volet à l'ouverture automatique lors des passages du débit d'air.
CARACTÉRISTIOUES. Les caractéristiques indiquées sur le tableau concernent le fonctionnement avec un air à +15 °C, à la pression barométrique de 760 mm Kg, poids spécifique 1,226 Kg/m³.
NIVEAU SONORE. Les valeurs de niveau sonore indiquées sur le catalogue sont exprimées en decibel échelle A (dB/A) **elles sont mesurées en champ libre à la distance de 2 m du ventilateur**.

BAUEIGENSCHAFTEN:
TURM. Trommel aus gestanztem Stahlblec mit doppeltem Flansch gebohrt für Verankerung auf dem Dach oder an dem äußersten Ende einer Rohrleitung. Komplett mit Konsole zum Stützen des Antriebsmotors. Laufrad aus Leichtmetall (funkensicher), druckgegossen, mit flügelformigen Schaufeln, dynamisch ausgewuchtet. Sie ist fliegend auf der Motorwelle angeordnet. Die Abwicklung der Schaufeln ist einstellbar bei stillstehendem Ventilator bei den typen 710, bis 1000. Abnehmbarer Regendeckel auf Kunstglas (Polyesterkunstharz). Der Züfluß geht vom Motor zum Laufrad (Uhrzeigersinn vom Motor aus gesehen). Man kann den Zufluß umhehren, indem man den Motor umgekehrt drehen läßt und auch das Laufrad umgekehrt motiert.
ZUBEHÖRTEILE AUF ANFRAGE. Stütze der Verankerung, selbstöffnende Klappe, Selbstöffnende Rolladen für den Luftdurchgang.
EIGENSCHAFTEN. Die in der tabelle wiedergegebenen Eigenschaften beziehen sich auf eine Lufttemperatur von +15 °C,barometrischen Druck 760 mm/Hg, spezifisches Gewicht 1,226 Kg/m³.
SHCALLPEGEL. Die Schallwerte sind in Dezibel, Skala A dB (A) angegeben. **Sie wurden im Freifeld im Abstand von 2 m**.

CARACTERÍSTICAS DE FABRICACIÒN:
TORRE. Tambor de chapa de acero estampado de doble brida agujereada para fijarla sobre el techo, o en el extremo de una tubería; equipada con ménsula para apoyar el motor de accionamiento. Rueda de paletas fundida a presión de aleación ligera (a prueba de chispa) con paletas de perfil alado, equilibrada dinámicamente, montada en saliente sobre el árbol motor. La angulación de las paletas de la rueda de paletas puede regularse con el ventilador parado, desde el modelo 710 hasta el modelo 1000. Caperuza contra la llvia desmontable de fibra de vidrio. La dirección del flujo del aire va desde el motor hacia la rueda de paletas. Siempre es posible invertir el flujo de aire, es decir desde la rueda de paletas hacia el motor, invirtiendo la rotación del motor, desmontando la rueda de paletas y reinstalándola al revés.
ACCESORIOS A PEDIDO. Base de anclaje. Rejillas que se abren automaticamente con el flujo del aire
CARACTERÍSTICAS. Las características indicadas en la tabla se refieren al funcionamiento con aire a +15 °C, a una presión barométrica de 760 mm Hg. y con un peso especifico 1,226 kg/m³.
INTENSIDAD ACÙSTICA. Los valores de presión sonora, que están indicados en el catálogo, están expresados en decibel escala A (dB/A); **los mismos se entienden medidos en un campo libre a 2 m. de distancia del ventilador**.

Grafico efficenza complessiva
Graph of overall efficiency

Diagramme de rendement global
Graphic gesamtwirkungsgrad

Grafico de la eficiencia global

Serie EVT

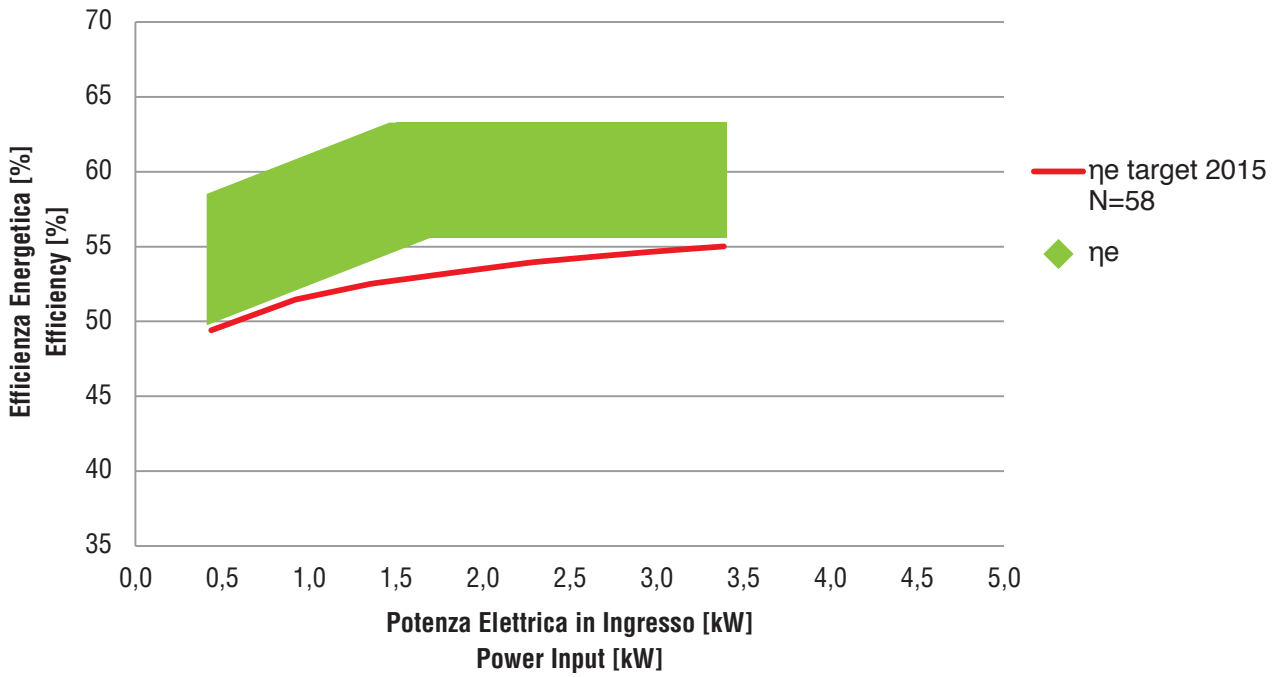

Tipo - Type - Typ - Tipo Ventilatore Fan Ventilateur Ventilator Ventilador	Motore Motor Moteur Motor Motor	kW inst.	n. min.$^{-1}$	Lp dB/A	ErP Rapp. Spec.	q m³/min.	Pf kgf/m²	Pa kW	Pe kW	ηe	ηe target 2013	N	Pt = kgf/m² 5	6	8	10	12	14	16	20	25	30	35	40	45
													V = m³/min												
EVT 560/A	80 B4	0,75	1380	72	1,00	145	22	0,75	0,94	54,6	43,5	61,1	-	-	-	-	190	183	175	155	-	-	-	-	-
EVT 630/B	90 S4	1,1	1400	74	1,00	175	27	1,08	1,33	58,6	44,5	64,2	-	-	-	-	250	242	233	215	190	-	-	-	-
EVT 710/D	100 L4	2,2	1420	76	1,00	255	33	2,05	2,43	56,8	46,1	60,7	-	-	-	-	-	335	328	315	297	275	245	190	-
EVT 800/D	100 L4	3	1420	78	1,00	370	35	2,90	3,39	62,4	47,0	65,4	-	-	-	-	-	-	470	450	426	400	370	330	-
EVT 630/A	80 A6	0,37	930	66	1,00	125	11	0,30	0,44	50,6	41,4	59,2	165	158	145	132	112	-	-	-	-	-	-	-	-
EVT 710/A	90 S6	0,75	930	67	1,00	181	17	0,69	0,91	54,8	43,4	61,4	-	-	245	232	220	206	190	-	-	-	-	-	-
EVT 800/A	90 L6	1,1	930	68	1,00	256	18	1,08	1,38	54,9	44,6	60,3	-	-	350	339	323	302	280	230	-	-	-	-	-
EVT 900/A	112 M6	2,2	950	70	1,00	422	19	1,82	2,23	57,5	45,9	61,6	-	-	-	-	485	468	450	405	310	-	-	-	-
EVT 1000/A	132 S6	3	950	73	1,00	496	21	2,46	2,96	58,8	46,6	62,2	-	-	-	-	600	580	558	512	450	-	-	-	-

Tolleranza sulla portata ± 5 %
Capacity tolerance ± 5 %
Tolèrance sur le débit ± 5 %

Fördertoleranz ± 5 %
Tolerancia en el caudal ± 5%

Tolleranza sulla rumorosità ± 3 dB
Noise level tolerance ± 3 dB
Tolérance sur niveau sonore ± 3 dB

Toleranz Schallpegel ± 3 dB
Tolerancia de la intensidad acústica ± 3 dB

N2015 = 58
TARGET

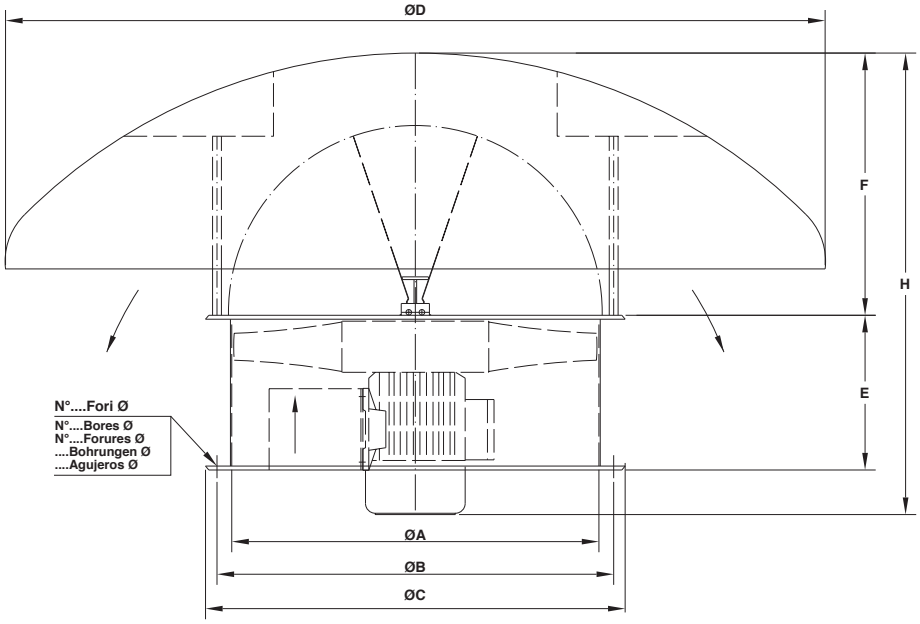

Persiana a gravità su rischiesta
Damffer on demand
Persianne à gravité sur demande
Verschlußklappe auf Wunsch
Rejillas por gravedad a pedido

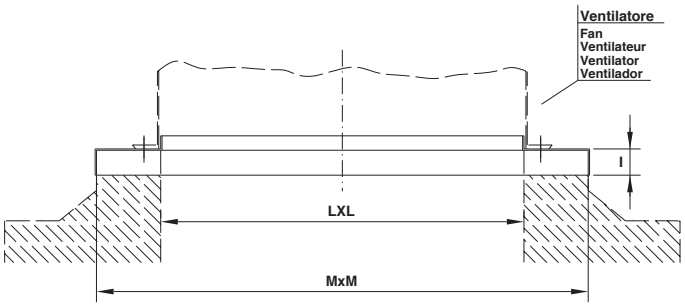

Tipo - Type - Typ - Tipo Ventilatore Fan Ventilateur Ventilator Ventilador	Motore Motor Moteur Motor Motor	mm A	B	C	D	E	F	H	N.	Ø	mm LxL	MxM	I	Peso Weight Poids Gewicht Peso Kg
EVT 560	80 B4	560	605	645	1250	236	400	705	8	12	560x560	750x750	40	27
EVT 630	90 S4	630	674	720	1250	236	400	705	8	12	630x630	800x800	40	38
	80 A6							740						29
EVT 710	100 LA4	710	751	800	1250	300	400	820	8	12	710x710	900x900	45	58
	90 S6							775						51
EVT 800	100 LB4	800	837	890	1500	315	400	835	8	12	800x800	1050x1050	45	75
	90 L6							790						60
EVT 900	112 M6	900	944	1000	1500	355	480	860	12	12	900x900	1150x1150	50	95
EVT 1000	132 SA6	1000	1043	1110	1500	400	480	910	12	12	1000x1000	1300x1300	50	125

Tabella non impegnativa
The above date are unbinding
Tableau sans engagement

Maße unverbindlich
Los datos de la tabla no son vinculantes.

Peso ventilatore in kg (completo di motore)
Fan weight in kg (including motor)
Poids du ventilateur en kg (complet avec moteur)

Ventilator Gewicht in kg (mit Motor)
Peso del ventilador en kg (equipado con el motor)

Regolatori di portata circolari "DAPÒ" Movimentazione manuale
Circular "DAPÒ" flow regulators Manual control
Régulateurs de débit circulaires "DAPÒ" Déplacement manuel
Runde Durchflußregler "DAPÒ" Manuelle Einstellung
Reguladores circulares de caudal "DAPO" Control manual

DIMENSIONI D'INGOMBRO in mm
OVERALL DIMENSIONS in mm
DIMENSIONS D'ENCOMBREMENT en mm
MASSE in mm
DIMENSIONES MÁXIMAS en mm

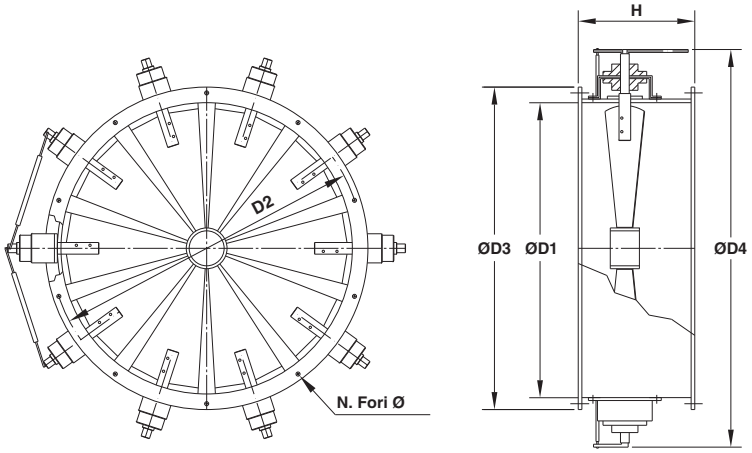

Tipo Type Typ Tipo	D_1	D_2	D_3	D_4	H	n°	fori Ø	Peso Weight Poids Gewicht Peso kg
280	280	332	366	450	280	8	11,5	24
315	321	366	400	570	280			30
355	361	405	440	610	280			33
400*	406	448	485	650	315	12		36
450	456	497	535	700	315			40
500	506	551	585	820	355			53
560	568	629	666	880	355	16		60
630	638	698	736	990	355			68
710	718	775	816	1070	355			75
800	808	861	906	1160	400		14	85
900	908	958	1006	1260	400			100
1000	1008	1067	1107	1360	400	24		130
1120	1130	1200	1248	1480	450			160
1250	1260	1337	1380	1610	450			180
1400	1420	1491	1540	1760	450		16	210
1600	1610	1663	1730	1960	500			230
1800	1810	1880	1950	2200	500	32	18	280
2000	2010	2073	2130	2380	500			340

* Mod. BP-BPR 401-402 n° 8 fori

Regolatori di portata rettangolari sulla mandata
Movimentazione manuale
Rectangular flow regulators, outflow end
Manual control
Régulateurs de débit rectangulaires sur le refoulement
Déplacement manuel
Rechteckige Durchflußregler der Förderleistund
Manuelle Einstellung
Reguladores rectangulares de caudal en el empuje
Control manual

DIMENSIONI D'INGOMBRO in mm
OVERALL DIMENSIONS in mm
DIMENSIONS D'ENCOMBREMENT en mm
MASSE in mm
DIMENSIONES MÁXIMAS en mm

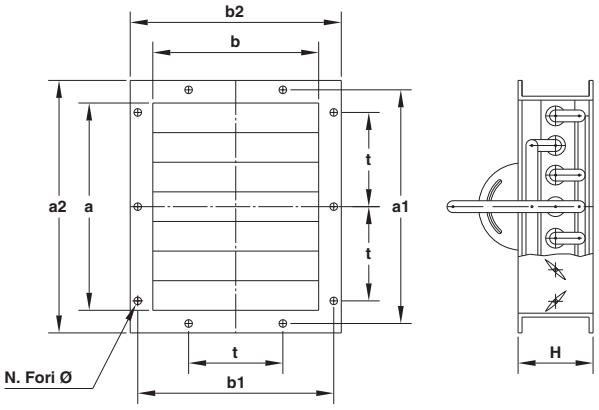

Tipo Type Typ Tipo	a	b	a_1	b_1	a_2	b_2	H	t	n°	fori Ø	Peso Weight Poids Gewicht Peso kg
90 x 63	90	63	112	90	150	123	130	-	4	9	2,2
100 x 71	100	71	125	100	160	131	130	-			2,5
112 x 80	112	80	140	112	172	140	130	112			2,7
125 x 90	125	90	165	130	185	150	130		6	11,5	3
140 x 100	140	100	182	141	210	170	130				3,3
160 x 112	160	112	200	153	230	182	130				3,8
180 x 125	180	125	219	167	250	195	130				4,5
200 x 140	200	140	241	182	270	210	130		8		5,3
224 x 160	224	160	265	200	294	230	130				6,5
250 x 180	250	180	292	219	320	250	130		10		7,5
280 x 200	280	200	332	249	360	280	130	125			8,5
315 x 224	315	224	366	273	395	304	130				9,6
355 x 250	355	250	405	300	435	330	130				11
400 x 280	400	280	448	332	484	368	130				13
450 x 315	450	315	497	366	533	402	130				18
500 x 355	500	355	551	405	587	441	150		14		21
560 x 400	560	400	629	464	669	504	150	160		14	26
630 x 450	630	450	698	513	738	553	180				30
710 x 500	710	500	775	567	815	607	180		16		34
800 x 560	800	560	871	639	921	689	200	200	14		42
900 x 630	900	630	968	708	1018	758	200		18		48
1000 x 710	1000	710	1077	785	1127	835	200				65
1120 x 800	1120	800	1210	881	1270	941	220		20	18	80
1250 x 900	1250	900	1347	978	1407	1038	220		24		95
1400 x 1000	1400	1000	1501	1087	1560	1160	250				110
1600 x 1120	1600	1120	1683	1220	1760	1280	250		28	22	150
1800 x 1250	1800	1250	1876	1357	1960	1410	280		32		200
2000 x 1400	2000	1400	2093	1511	2180	1580	280		34		280

Regolatori di portata esterni adatti anche per aria polverosa, costruzione robusta per usi industriali. **Classe 1** = fino a 120°C. **Classe 2** = da 120 a 350°C. + pressione ≥ 700 mm H_2O.
External **flow regulator** designed for dusty air, sturdy construction, for industrial use. **Layout 1** = max. temperature 120°C. **Layout 2** = from 120 to 350°C. + pression ≥ 700 mm H_2O.
Regulateurs de débit extérieurs indiqués même pour air poussiéreux; construction robuste pour usage industriel. **Classe 1** = jiusqu'à 120°C. **Classe 2** = de 120 a 350°C. + pression ≥ 700 mm H_2O.
Drallregler, geeignet auch für staubige Luft, robuste Bauweise für industriellen Gebrauch. **Klasse 1** = für temperature bis 120°C. **Klasse 2** = von 120 - 350°C. + druck ≥ 700 mm H_2O.
Reguladores de caudal externos adecuados incluso para aire polveriento, fabricación robusta para uso industrial. **Clase 1** = hasta 120°C. **Clase 2** = de 120 a 350°C. + presión ≥ 700 mm H_2O.

Rete di protezione
Protection Net
Grille de protection
Schutzgitter
Red de protección

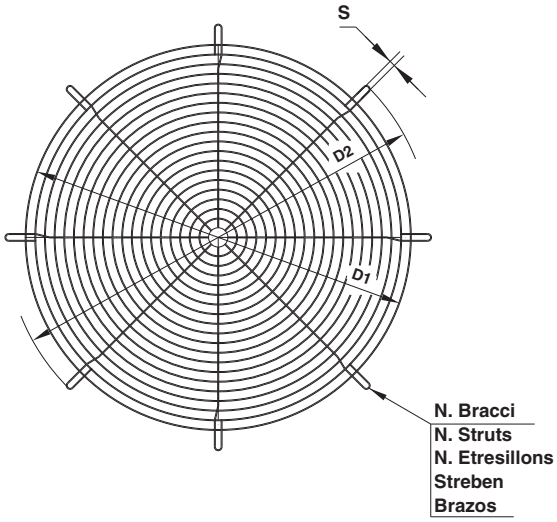

Tipo - Type Typ - Tipo Dn	D_1 (mm)	D_2 (mm)	S (mm)	N° Bracci
RP 125	140	220	12	4
RP 140				
RP 160				
RP 180	212	285	12	4
RP 200				
RP 224				
RP 250	312	385	12	4
RP 280				
RP 315				
RP 355	357	430	12	4
RP 400	408	470	12	4
RP 450	450	528	12	4
RP 500	500	580	16	4
RP 560	562	650	16	4
RP 630	620	720	16	8
RP 710	710	800	16	8
RP 800	795	895	16	8
RP 900	890	990	16	8
RP 1000	990	1130	18	8
RP 1120	1115	1250	18	8
RP 1250	1245	1400	20	8
RP 1400	1405	1560	20	8
RP 1600	1595	1750	20	8
RP 1800	1795	1950	20	8
RP 2000	1995	2150	20	8

Valvola a farfalla
Throttle valve
Soupape ronde
Drosselklappe Rund
Válvula de mariposa

DIMENSIONI D'INGOMBRO in mm
OVERALL DIMENSIONS in mm
DIMENSIONS D'ENCOMBREMENT en mm
MASSE in mm
DIMENSIONES MÁXIMAS en mm

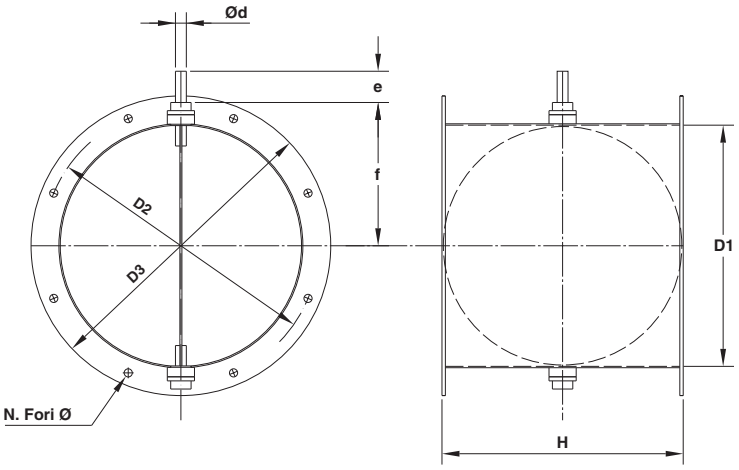

Tipo Type Typ Tipo	D_1	D_2	D_3	d	e	f	H	n° ...fori Ø	Peso Weight Poids Gewicht Peso kg
140	140	182	215	14	30	110	140	8 - 11,5	2,8
160	160	200	235	14	30	120	160	8 - 11,5	3,2
180	180	219	255	14	30	130	180	8 - 11,5	4
200	200	241	275	16	30	140	200	8 - 11,5	4,8
224	224	265	299	16	30	150	224	8 - 11,5	5,5
250	250	292	325	16	45	165	250	8 - 11,5	6,5
280	280	332	366	16	45	180	280	8 - 11,5	8,5
315	315	366	401	16	45	195	315	8 - 11,5	10,5
355	355	405	441	16	45	215	355	8 - 11,5	13,5
400*	400	448	486	16	45	240	400	12 - 11,5	18
450	450	497	535	20	60	280	450	12 - 11,5	23
500	500	551	585	20	60	305	500	12 - 11,5	29
560	560	629	666	20	60	335	560	16 - 11,5	36
630	630	698	736	20	60	370	630	16 - 13	47
710	710	775	816	20	60	410	710	16 - 13	61
800	800	861	906	30	70	455	800	16 - 13	80
900	900	958	1006	30	70	505	900	16 - 13	100
1000	1000	1067	1107	30	70	555	1000	24 - 14	155
1120	1120	1200	1248	30	70	615	1120	24 - 14	190

* Mod. BP-BPR 401-402 n° 8 fori

Giunti antivibranti in mandata
Vibration-damping couplings outflow-end
Joints antivibratoires refoulement
Elastische Verbindungen drückseitig
Juntas antivibrantes en el empuje

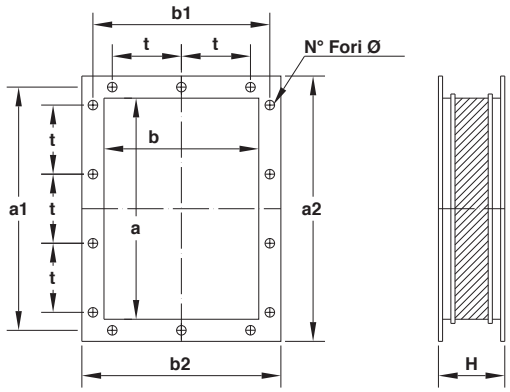

Tipo - Type Typ - Tipo	mm								Fori		Peso Weight Poids Gewicht Peso kg
	a	b	a_1	b_1	a_2	b_2	t	H	n°	Ø	
90 x 63	90	63	112	90	150	123	-	140	4	9	1
100 x 71	100	71	125	100	160	131	-	140	4	9	1,1
112 x 80	112	80	140	112	172	140	-	140	4	9	1,3
125 x 90	125	90	165	130	185	150	100	140	6	9,5	1,6
140 x 100	140	100	182	141	210	170	112	140	6	11,5	2,1
160 x 112	160	112	200	153	230	182	112	140	6	11,5	2,6
180 x 125	180	125	219	167	250	195	112	140	6	11,5	3,2
200 x 140	200	140	241	182	270	210	112	140	8	11,5	3,9
224 x 160	224	160	265	200	294	230	112	140	8	11,5	4,6
250 x 180	250	180	292	219	320	250	112	140	10	11,5	5,5
280 x 200	280	200	332	249	360	280	125	140	10	11,5	7
315 x 224	315	224	366	273	395	304	125	140	10	11,5	8,2
355 x 250	355	250	405	300	435	330	125	140	10	11,5	10
400 x 280	400	280	448	332	480	360	125	140	14	11,5	11,2
450 x 315	450	315	497	366	530	395	125	140	14	11,5	13
500 x 355	500	355	551	405	580	435	125	160	14	11,5	14,5
560 x 400	560	400	629	464	660	500	160	160	14	14	18
630 x 450	630	450	698	513	730	550	160	160	14	14	19,5
710 x 500	710	500	775	567	810	600	160	160	16	14	22
800 x 560	800	560	871	639	920	680	200	160	14	14	31
900 x 630	900	630	968	708	1020	750	200	160	18	14	37
1000 x 710	1000	710	1077	785	1120	830	200	200	18	14	45
1120 x 800	1120	800	1210	881	1260	940	200	200	20	18	56
1250 x 900	1250	900	1347	978	1390	1040	200	200	24	18	65
1400 x 1000	1400	1000	1501	1087	1560	1160	200	200	24	18	80
1600 x 1120	1600	1120	1683	1220	1760	1280	200	200	28	22	100
1800 x 1250	1800	1250	1876	1357	1960	1410	200	200	32	22	130
2000 x 1400	2000	1400	2093	1511	2180	1580	200	200	34	22	165

Giunti antivibranti in aspirazione
Vibration-damping couplings intake-end
Joints antivibratoires aspiration
Elastische Verbindungen saugseitig
Juntas antivibrantes en la aspiración

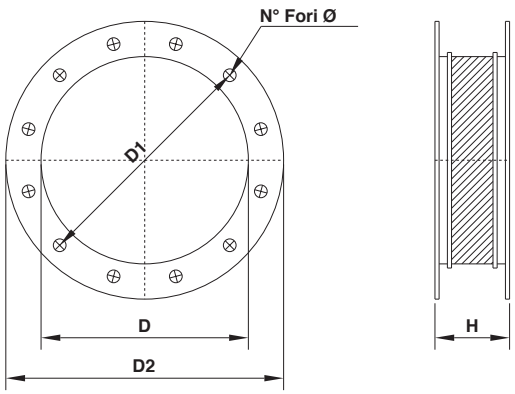

Tipo - Type Typ - Tipo	mm				Fori		Peso Weight Poids Gewicht Peso kg
	D	D_1	D_2	H	n°	Ø	
140	140	182	215	140	8	11,5	3
160	160	200	235	140	8	11,5	3,2
180	180	219	255	140	8	11,5	3,5
200	200	241	275	140	8	11,5	3,8
224	224	265	299	140	8	11,5	4,2
250	250	292	325	140	8	11,5	5
280	280	332	366	140	8	11,5	6,8
315	315	366	401	140	8	11,5	7,5
355	355	405	440	140	8	11,5	9
400*	400	448	485	140	12	11,5	10
450	450	497	535	140	12	11,5	11,5
500	500	551	585	160	12	11,5	13
560	560	629	666	160	16	11,5	16
630	630	698	736	160	16	13	17,5
710	710	775	816	160	16	13	20
800	800	861	906	160	16	13	22
900	900	958	1006	160	16	13	25
1000	1000	1067	1107	200	24	14	28
1120	1120	1200	1248	200	24	14	42
1250	1250	1337	1380	200	24	14	46
1400	1400	1491	1540	200	24	16	52
1600	1600	1663	1730	200	24	16	62
1800	1810	1880	1950	200	32	18	85
2000	2010	2073	2130	200	32	18	110

* Mod. BP-BPR 401-402 n° 8 fori

Giunto tipo 1: Fino ad 80° C bandella in PVC; da 80° a 350° C in fibra di vetro alluminizzato - **Giunto tipo 2**: Come tipo 1 più protezione antiusura.
Coupling 1: PVC hoop-iron max temperature 80° C; from 80° to 350° C fiber glass strap aluminium - **Coupling 2**: Like type 1 plus anti-wear protection.
Manchette souple type 1: Jusc'à 80° c, manchette en PVC; de 80° a 350° C manchette en fibre de verre entourée d'aluminium - **Manchette souple type 2**: Identique au type + une protection anti-abrasion.
Elast. Verbindung Typ 1: Für Temperaturen bis 80° C mit PVC-band, von 80°-350° C mit aluminiumbeschichtetem GFK-band - **Elast. Verbindung Typ 2**: Ausführung wie Typ 1, jedoch mit Leitblechen.
Acoplamiento tipo 1: Hasta 80° C banda de PVC; de 80° a 350° C de fibra de vidrio aluminizado - **Acoplamiento tipo 2**: Como tipo más protección antichoque.

Controflangia premente
Pressing counterflange
Contre - bride refoulement
Gegenflansch druckseitig
Contrabrida impelente

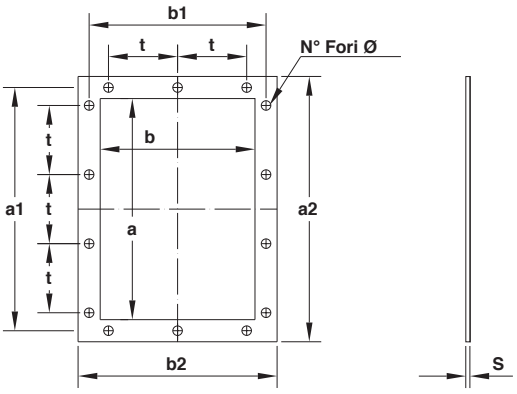

Tipo - Type Typ - Tipo	mm								Fori		Peso Weight Poids Gewicht Peso kg
	a	b	a_1	b_1	a_2	b_2	t	S	n°	Ø	
90 x 63	90	63	112	90	150	123	-	4	4	9,5	0,4
100 x 71	100	71	125	100	160	131	-	4	4	9,5	0,5
112 x 80	112	80	140	112	172	140	-	4	4	9,5	0,5
125 x 90	125	90	165	130	185	150	100	4	6	9,5	0,5
140 x 100	140	100	182	141	210	170	112	4	6	11,5	0,7
160 x 112	160	112	200	153	230	182	112	4	6	11,5	0,8
180 x 125	180	125	219	167	250	195	112	5	6	11,5	1
200 x 140	200	140	241	182	270	210	112	5	8	11,5	1,1
224 x 160	224	160	265	200	294	230	112	5	8	11,5	1,3
250 x 180	250	180	292	219	320	250	112	5	10	11,5	1,4
280 x 200	280	200	332	249	360	280	125	5	10	11,5	1,8
315 x 224	315	224	366	273	395	304	125	5	10	11,5	1,9
355 x 250	355	250	405	300	435	330	125	5	10	11,5	2,1
400 x 280	400	280	448	332	480	360	125	5	14	11,5	2,4
450 x 315	450	315	497	366	530	395	125	5	14	11,5	2,6
500 x 355	500	355	551	405	580	435	125	5	14	11,5	2,9
560 x 400	560	400	629	464	660	500	160	6	14	14	4,9
630 x 450	630	450	698	513	730	550	160	6	14	14	5,5
710 x 500	710	500	775	567	810	600	160	6	16	14	6,2
800 x 560	800	560	871	639	920	680	200	8	14	14	11,1
900 x 630	900	630	968	708	1020	750	200	8	18	14	12,2
1000 x 710	1000	710	1077	785	1120	830	200	8	18	14	13,6
1120 x 800	1120	800	1210	881	1260	940	200	8	20	18	17,7
1250 x 900	1250	900	1347	978	1390	1040	200	8	24	18	19,7
1400 x 1000	1400	1000	1501	1087	1560	1160	200	10	24	18	31,5
1600 x 1120	1600	1120	1683	1220	1760	1280	200	10	28	20	35,3
1800 x 1250	1800	1250	1880	1330	1960	1410	200	10	32	20	39,3
2000 x 1400	2000	1400	2093	1511	2180	1580	200	10	34	22	49,3

Controflangia aspirante
Sucking counterflange
Contre - bride aspirante
Gegenflansch saugseitig
Contrabrida aspirante

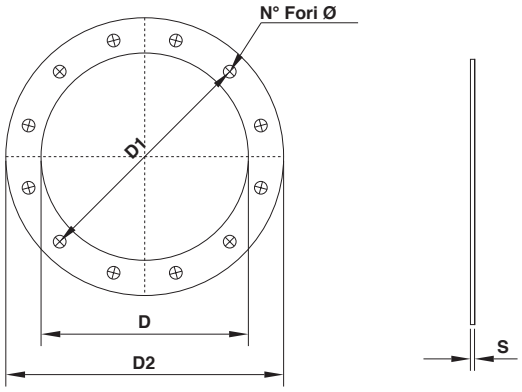

Tipo - Type Typ - Tipo	mm				Fori		Peso Weight Poids Gewicht Peso kg
	D	D_1	D_2	S	n°	Ø	
140	145	182	215	4	8	11,5	0,6
160	165	200	235	4	8	11,5	0,7
180	185	219	255	4	8	11,5	0,8
200	205	241	275	4	8	11,5	0,8
224	229	265	299	4	8	11,5	0,9
250	255	292	325	4	8	11,5	1
280	286	332	366	4	8	11,5	1,3
315	321	366	401	4	8	11,5	1,4
355	361	405	440	4	8	11,5	1,6
400*	406	448	485	4	12	11,5	1,8
450	456	497	535	4	12	11,5	2
500	506	551	585	4	12	11,5	2,1
560	568	629	668	4	16	11,5	3
630	638	698	738	4	16	13	3,4
710	718	775	818	5	16	13	4,7
800	808	861	908	5	16	13	5,2
900	908	958	1008	6	16	13	7
1000	1008	1067	1107	6	24	15	7,6
1120	1130	1200	1250	8	24	16	13,7
1250	1260	1337	1380	8	24	16	15,3
1400	1410	1491	1530	8	24	16	17
1600	1610	1663	1730	8	24	16	19,4
1800	1810	1880	1950	10	32	18	31,7
2000	2010	2073	2150	8	32	18	28,1

* Mod. BP-BPR 401-402 n° 8 fori

AMMORTIZZATORI ANTIVIBRANTI-VIBRATION DAMPERS-AMORTISSEURS DE VIBRATION SCHWINGUNGSDAMPFER-AMORTIGUADORES DE VIBRACIONES

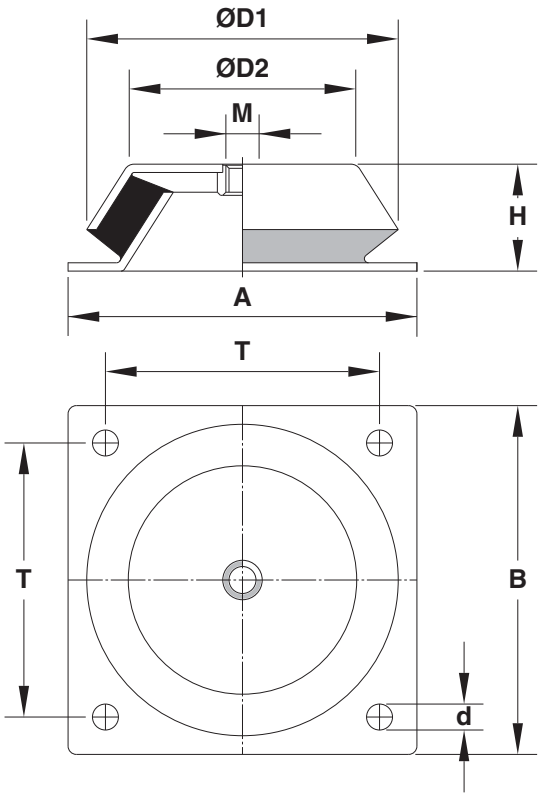

TIPO A FLANGIA

	A	B	H	M	T	d	D1	D2
MOD 58540	108	108	40	12	88	9	101	75
MOD 33629	168	168	50	16	132	13	136	125
MOD 58541	200	200	70	20	165	13	192	170

PUFFER

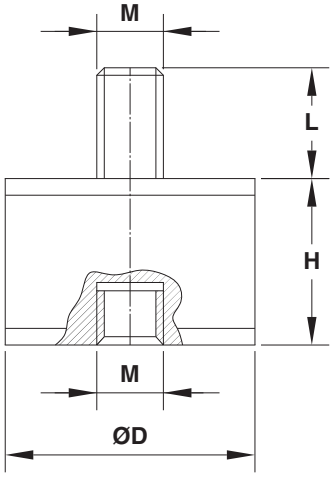

TIPO B

Tipo - Type - Typ - Tipo	D	H	M	L
B_D3020	30	20	8	20
B_D3030	30	30	8	20
B_D4030	40	30	8	23
B_D4040	40	40	8	23
B_D5020	50	20	10	28
B_D5030	50	30	10	28
B_D5045	50	45	10	28
B_D7045	70	45	10	30
B_D7540	75	40	12	37
B_D7555	75	55	12	37
B_D10040	100	40	16	45
B_D10055	100	55	16	45
B_D10075	100	75	16	45

(Quote = mm)

PERSIANE AUTOMATICHE DI GRAVITÀ
Impiego: Le persiane automatiche a gravità hanno forma quadra e vengono installate con i ventilatori elicoidali serie EVP - EVF - EVL - EVc come protezione dalle intemperie e per impedire la fuoriuscita dell'aria calda nella stagione fredda. L'apertura automatica avviene mediante la spinta provocata dal flusso dell'aria generato dal ventilatore in funzionamento. La chiusura avviene per gravità a ventilatore fermo ★(dal tipo 800x800 utilizzare solo per motori 6÷8 poli).
Particolarità costruttive. Le persiane automatiche a gravità sono costituite da un telaio in lamiera zincata (con flangia e foratura corrispondenti al ventilatore) e un certo numero di alette apribili in alluminio sostenute da perni d'acciaio fissati al telaio.

GRAVITY SHUTTERS
Use: The automatic gravity shutters have a squared shape and they are assembled with the helical fans type EVP - EVF - EVL - EVc as a protection against bad weather and also to avoid hot air to come out during the cold season. The automatic opening is effected by means of the thrust provoked by the airflow generated by the fan in operation. Closing is caused by the gravity when the fan is stopped ★(of an 800x800 type to be used only for 6-8 pole electrical motors).
Construction Features. The automatic gravity shutters are made of galvanized sheet iron frame (with flange and boring corresponding to the fan) and a certain number of aluminium opening fins supported by steel pivots fixed to the frame.

VOLET AUTOMATIQUE A GRAVITE
Applications: Les volets automatiques à gravité carrés sont utilisés avec les ventilateurs hélicoldaux séries EVP - EVF - EVL - EVc comme protection contre les intempéries et pour empêcher la sortie de l'air chaud en hiver. L'ouverture automatique s'effectue par la poussée provoquée par le débit de l'air engendré par le ventilateur en fonctionnement. La fermeture a lieu par gravité, le moteur arrêté ★(à partir du modèle 800x800, n'utiliser que pour les moteurs électriques 6-8 pôles).
Caractéristiques del construction: Les volets automatiques à gravité sont constitués par un châssis en tôle galvanisée (avec bride et perçage correspondant au ventilateur) et d'ailettes en aluminium fixées au châssis par pivots.

SELBSTÖFFNENDE SKLAPPEN, SERIE PG
Anwendung: Die selbtöffnende Klappen sind viereckig un werden zusammen mit del Axialventilatoren Serie EVP - EVF - EVL - EVc eingebaut. Sie schützen vor dem schlechten wetter und verhindern das Ausströmen warmer Luft in der kalten Jahreszeit. Die automatische Öffnung erfolgt durch den Schub der vom Ventilator erzeugten Luftströmung. Die Schliesslung erfolgt durch Schwerkraft bei stillstehendem Ventilator ★(vom Typ 800x800 nur für 6-8polige Elektromotoren verwenden).
Baueigenschaften. Diese Klappen bestehen aus einem Rahmen aus verzinktem Stahlblech (Mit Flansch und Bohrungen passend zum Ventilator) und einer bestimmten Anzahl von Flügelchen, welche um einen an dem Rahmen befestigtem Zapfen drehen.

REJILLAS AUTOMÁTICAS POR GRAVEDAD
Uso: Las rejillas automáticas por gravedad son cuadradas y se instalan con los ventiladores helicoidales de las series EVP - EVF - EVL - EVc, para proteger de la intemperie y para impedir que salga el aire caliente durante el invierno. La rejilla se abre automáticamente por la fuerza del flujo del aire generado por el ventilador en funcionamiento.
El cierre se produce por gravedad con el ventilador parado ★(del tipo 800x800 utilizar solo para motores eléctricos de 6-8 polos).
CARACTERÍSTICAS DE FABRICACIÓN. Las rejillas automáticas por gravedad están constituidas por un bastidor de chapa galvanizada (con brida y agujeros que corresponden al ventilador) y por un cierto número de aletas de aluminio que se abren, sujetas por pernos de acero fijados al bastidor.

EVP-EVF-EVL-EVc

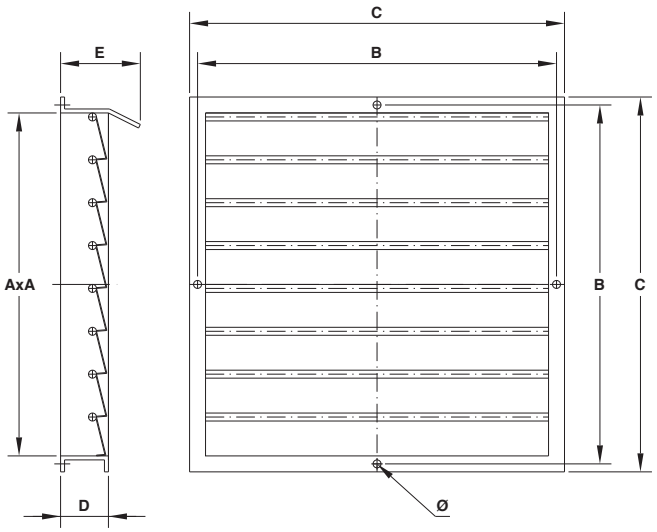

EVT

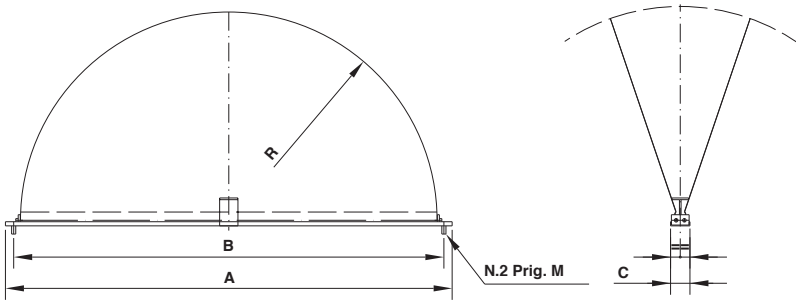

Persiana Tipo	A	B	C	M	R
PGC 560	640	605	47	10	285
PGC 630	710	675	47	10	320
PGC 710	775	750	47	10	358
PGC 800	870	840	47	10	402
PGC 900	975	944	47	10	450
PGC 1000	1083	1043	47	10	500

Tipo - Type - Typ - Tipo	mm						Peso Weight Poids Gewicht Peso Kg
	A	B	C	D	E	Ø	
PG 315 x 315	315	356	380	80	130	10	2,0
PG 355 x 355	355	395	420	80	130	10	2,3
PG 400 x 400	400	438	465	80	130	10	2,9
PG 450 x 450	450	487	515	80	130	10	3,3
PG 500 x 500	500	541	565	80	130	10	3,8
PG 560 x 560	560	605	630	80	130	12	5,0
PG 630 x 630	630	674	700	90	140	12	6,5
PG 710 x 710	710	751	790	100	150	12	8,0
PG 800 x 800 *	800	837	875	110	160	12	11,0
PG 900 x 900 *	900	934	980	120	170	12	15,0
PG 1000 x 1000 *	1000	1043	1080	130	180	12	18,0

Tabella non impegnativa
The above date are unbinding
Tableau sans engagement
Maße unverbindlich
Los datos de la tabla no son vinculantes.

RETE DI PROTEZIONE

Impiego: Viene montata sui ventilatori a scopo antinfortunistico e per evitare l'entrata di corpi estranei nelle canalizzazioni.

PROTECTION NET

Use: The protection nets are used to prevent accidents and to avoid that foreign substances get in the fan.

GRILLE DE PROTECTION

Utilisation: La grille de protection est montée sur les ventilateurs par mesure de sécurité et pour éviter l'entrée de corps étrangers.

SCHUTZGITTER

Anwendung: Sie dienen als Berührungsschutz und verhindern das Eindringen von Fremdkörpern in den Ventilator.

RED DE PROTECCIÓN

Uso: Se instala en los ventiladores para prevenir accidentes y para evitar que entren cuerpos extraños en las tuberías.

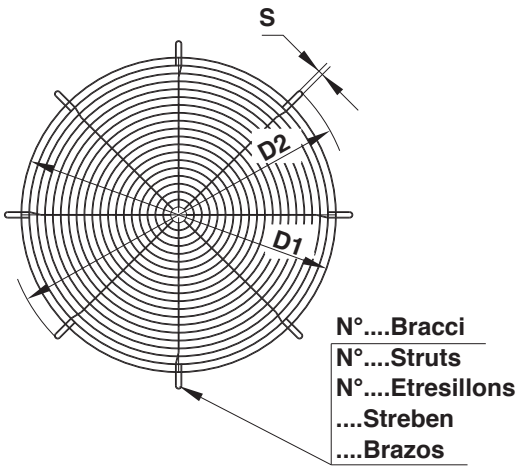

Tipo - Type Typ - Tipo Dn	D_1 (mm)	D_2 (mm)	S (mm)	N° Bracci N° Struts N° Etresillons Streben N° de brazos
RP 125	140	220	12	4
RP 140				
RP 160				
RP 180	212	285	12	4
RP 200				
RP 224				
RP 250	312	385	12	4
RP 280				
RP 315				
RP 355	357	430	12	4
RP 400	408	470	12	4
RP 450	450	528	12	4
RP 500	500	580	16	4
RP 560	562	650	16	4
RP 630	620	720	16	8
RP 710	710	800	16	8
RP 800	795	895	16	8
RP 900	890	990	16	8
RP 1000	990	1130	18	8
RP 1120	1115	1250	18	8
RP 1250	1245	1400	20	8
RP 1400	1405	1560	20	8
RP 1600	1595	1750	20	8

PIEDI DI SOSTEGNO E FISSAGGIO DEL VENTILATORE SUL TELAIO O BASAMENTO DI FONDAZIONE

FEET FOR SUPPORTING AND FIXING THE FAN TO THE FRAME OR FOUNDATION BASE

PIEDS SUPPORT ET FIXATION DU VENTILATEUR SUR CHASSIS OU PLATINE

FÜSSE UND BEFESTIGUNG DES VENTILATORS AM RAHMEN ODER GRUNDRAHMEN

PIES DE APOYO Y SUJECIÓN DEL VENTILADOR SOBRE EL BASTIDOR O BASE DU FUNDACIÓN

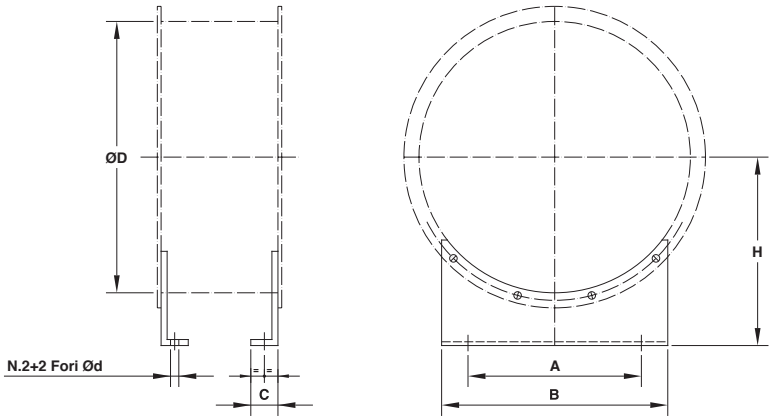

Ventilatore Fan Ventilateur Ventilator Ventilador	mm						Peso Weight Poids Gewicht Peso
	A	B	C	D	H	Ø d	Kg
EVF 315	200	280	40	315	225	10	1,2
EVF 355	225	300	40	355	250	10	1,5
EVF 400	250	335	40	400	280	10	1,9
EVF 450	280	380	40	450	315	10	2,2
EVF 500	315	420	50	500	355	10	3,8
EVF 560	355	450	50	560	400	12	4,8
EVF 630	400	500	56	630	450	12	6
EVF 710	450	560	56	710	500	12	9,5
EVF 800	500	630	56	800	560	12	11
EVF 900	560	710	80	900	630	14	19
EVF 1000	630	800	80	1000	710	14	25
EVF 1120	710	900	80	1120	800	14	40
EVF 1250	800	1000	100	1250	900	16	50
EVF 1400	900	1120	100	1400	1000	16	62

Controflangia
Counterflange
Contre - bride
Gegenflansch
Contrabrida

Tipo - Type Typ - Tipo	mm				Fori		Peso Weight Poids Gewicht Peso kg
	D	D_1	D_2	S	n°	Ø	
315	320	356	382	4	4	10	1,1
355	360	395	422	4	4	10	1,2
400*	405	438	465	4	4	10	1,3
450	455	487	515	4	4	10	1,5
500	505	541	565	4	8	10	1,6
560	565	605	635	4	8	12	2,1
630	635	674	705	5	8	12	2,9
710	715	751	785	5	8	12	3,2
800	805	837	895	5	8	12	3,6
900	905	944	985	5	12	12	4,6
1000	1006	1043	1096	5	12	12	5,8
1120	1126	1174	1216	5	24	12	6,4
1250	1256	1311	1346	6	24	12	7,1
1400	1408	1465	1528	8	24	12	17,1
1600	1600	1663	1730	8	24	16	20

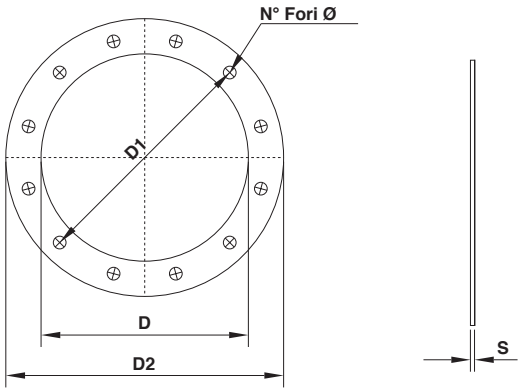

Giunti antivibranti
Vibration-damping couplings
Joints antivibratoires
Elastische Verbindungen
Juntas antivibrantes

Tipo - Type Typ - Tipo	mm				Fori		Peso Weight Poids Gewicht Peso kg
	D	D_1	D_2	H	n°	Ø	
315	320	356	382	140	4	10	7,5
355	360	395	422	140	4	10	9
450	455	487	515	140	4	10	11,5
500	505	541	565	160	8	10	13
560	565	605	635	160	8	12	16
630	635	674	705	160	8	12	17,5
710	715	751	785	160	8	12	20
800	805	837	895	160	8	12	22
900	905	944	985	160	12	12	25
1000	1006	1043	1096	200	12	12	28
1120	1126	1174	1216	200	24	12	42
1250	1256	1311	1346	200	24	12	46
1400	1408	1465	1528	200	24	12	52
1600	1600	1663	1730	200	24	16	62

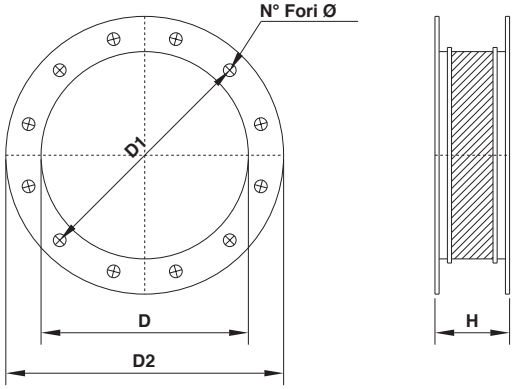

Giunto tipo 1: Fino ad 80° C bandella in PVC; da 80° a 100° C in fibra di vetro alluminizzato
Coupling 1: PVC hoop-iron max temperature 80° C; from 80° to 100° C fiber glass strap aluminium
Manchette souple type 1: Jusc'à 80° c, manchette en PVC; de 80° a 100° C manchette en fibre de verre entourée d'aluminium
Elast. Verbindung Typ 1: Für Temperaturen bis 80° C mit PVC-band, von 80°-100° C mit aluminiumbeschichtetem GFK-band
Acoplamiento tipo 1: Hasta 80° C banda de PVC; de 80° a 100° C de fibra de vidrio aluminizado

Basamento (Esec. 12) - Bedplate
Embase - Grundrahmen - Base

MOTORE TIPO MOTOR TYPE MOTEUR TYPE MOTOR TYP MOTOR TIPO	M 80-90-100 M 112-132	M 160-180 M 200-225	M 250-280 M 315
G	530	850	1120

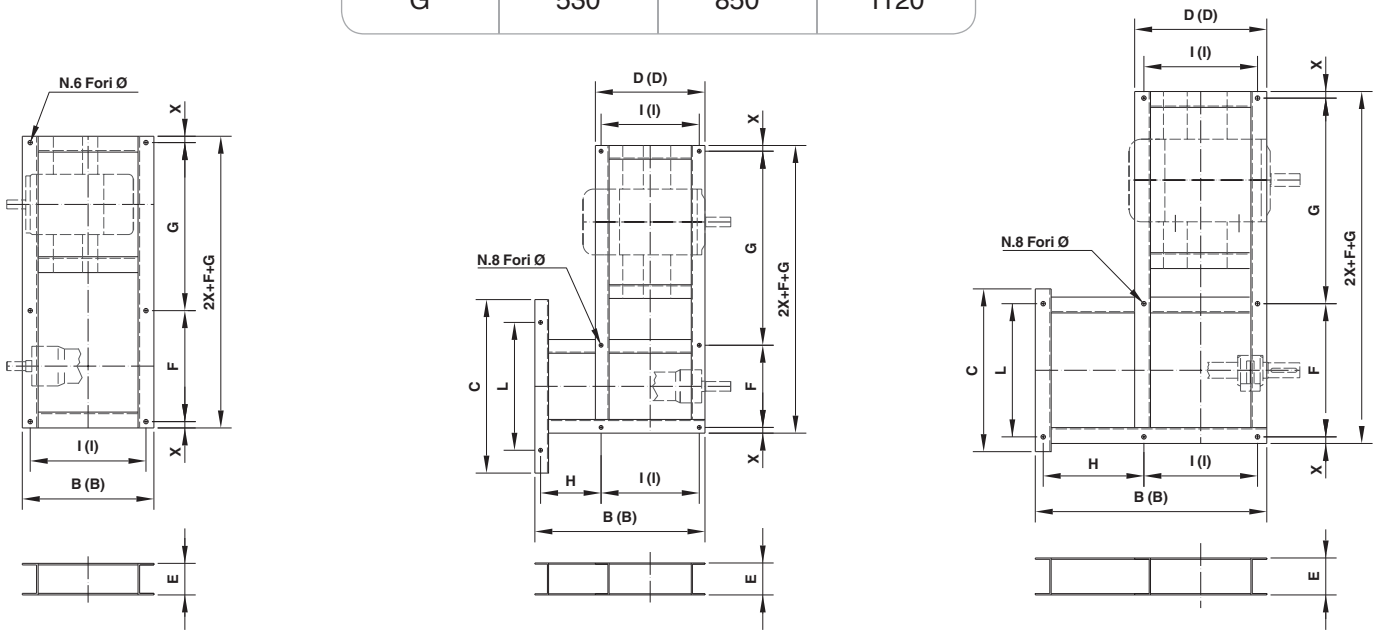

Dimensioni - Dimensions - Masse - Abmessungen - Dimensiones

Serie Series Série Serien Serie	Classe Classe Class Klasse Clase	mm													Peso Weight Poids Gewicht Peso
		B	(B)	C	D	(D)	E	F	X	H	I	(I)	L	Ø	kg
BPRc 401	1-2	455	455	–	–	–	100	350	20	–	405	405	–	14	18
BPRc 451	1-2	455	455	–	–	–	100	350	20	–	405	405	–	14	18
BPRc 501	1	455	455	–	–	–	100	350	20	–	405	405	–	14	18
BPRc 501	2	520	520	–	–	–	100	360	25	–	470	470	–	17	24
BPRc 561	1	455	455	–	–	–	100	350	20	–	405	405	–	14	18
BPRc 561	2	520	520	–	–	–	100	360	25	–	470	470	–	17	24
BPRc 631	1-2	1072	1072	770	520	520	120	360	25	552	470	470	710	17	35
BPRc 711	1-2	1123	1123	910	520	520	120	360	25	603	470	470	800	17	45
BPRc 801	1-2	1283	1283	990	615	615	140	870	30	668	555	555	870	17	76
BPRc 901	1-2	1286	1346	1090	555	615	160	970	30	731	495	555	970	19	85
BPRc 1001	1-2	1473	1473	1190	660	660	180	1060	35	813	600	600	1060	21	118
BPRc 1121	1-2	1578	1578	1350	670	670	180	1200	35	908	600	600	1200	24	127
BPRc 1251	1	1688	1688	1480	680	680	180	1320	40	1008	600	600	1320	24	130
BPRc 1251	2	1773	1773	1480	750	750	180	1320	40	1023	670	670	1320	24	140
BPRc 1401	–	1973	1973	1660	830	830	180	1500	40	1143	750	750	1500	24	190
BPRc 1601	–	2138	2138	1860	880	880	200	1700	40	1258	800	800	1700	24	240
BPRc 1801	–	2455	2455	2100	1000	1000	220	2 x 900	50	1455	900	900	2 x 900	10 x 28	380
BPRc 2001	–	2560	2560	2300	1050	1050	250	2 x 1000	50	1510	950	950	2 x 1000	10 x 28	450
BPc 251-281-311	–	320	320	–	–	–	100	280	20	–	270	270	–	14	12
BPc 351-401	–	455	455	–	–	–	100	350	20	–	405	405	–	14	18
BPc 451	–	455	455	–	–	–	100	350	20	–	405	405	–	14	18
BPc 501	–	520	520	–	–	–	100	360	25	–	470	470	–	17	18
BPc 561	–	520	520	–	–	–	100	360	25	–	470	470	–	17	18
BPc 631	–	1072	1072	770	520	520	120	360	25	552	470	470	710	17	35
BPc 711	–	1083	1123	910	480	520	120	360	25	603	430	470	800	17	45
BPc 801	–	1223	1283	990	555	615	140	870	30	668	495	555	870	17	76
BPc 901	–	1286	1346	1090	555	615	160	970	30	731	495	555	970	19	85
BPc 1001	–	1473	1473	1190	660	660	180	1060	35	813	600	600	1060	21	118

(B) - (D) - (I) Ventilatore con ventolina di raffreddamento
Fan with cooling fan
Ventilateur avec helice de refroidissement
Ventilator mit kleinem Kühflügel
Ventilador con hélice de refrigeración

Dimensioni - Dimensions - Masse - Abmessungen - Dimensiones

Serie Series Série Serien Serie	mm													Peso Weight Poids Gewicht Peso kg
	B	(B)	C	D	(D)	E	F	X	H	I	(I)	L	Ø	
MPRc 351	247	247	-	-	-	100	220	15	-	207	207	-	12	15
MPRc 401	320	320	-	-	-	100	280	20	-	270	270	-	12	18
MPRc 451	455	455	-	-	-	100	350	20	-	405	405	-	14	20
MPRc 501	455	455	-	-	-	100	350	20	-	405	405	-	14	20
MPRc 561	520	520	-	-	-	100	360	25	-	470	470	-	17	24
EUc 221	247	247	-	-	-	100	220	15	-	207	207	-	12	15
EUc 251	247	247	-	-	-	100	220	15	-	207	207	-	12	15
EUc 281	247	247	-	-	-	100	220	15	-	207	207	-	12	15
EUc 311	320	320	-	-	-	100	280	20	-	270	270	-	12	18
EUc 351	320	320	-	-	-	100	280	20	-	270	270	-	12	18
EUc 401	455	455	-	-	-	100	350	20	-	405	405	-	14	20
EUc 451	455	455	-	-	-	100	350	20	-	405	405	-	14	20
EUc 501	520	520	-	-	-	100	360	25	-	470	470	-	17	24
EUc 561	520	520	-	-	-	100	360	25	-	470	470	-	17	24
EUc 631	977	977	770	520	520	120	360	25	457	470	470	710	17	40
EUc 711	975	1015	910	490	530	120	800	25	490	430	470	800	17	45
EUc 801	1105	1165	990	555	615	140	870	30	550	495	555	870	17	75
EUc 901	1156	1216	1090	555	615	160	970	30	601	495	555	970	19	90
EUc 1001	1338	1338	1210	670	670	180	1060	35	668	600	600	1060	21	115
EUc 1121	1408	1408	1350	670	670	180	1200	35	738	600	600	1200	24	125
EUc 1251	1583	1583	1480	750	750	180	1320	40	833	670	670	1320	24	140
EUc 1401	1773	1773	1660	830	830	180	1500	40	943	750	750	1500	24	180
EUc 1601	1918	1918	1860	880	880	200	1700	40	1038	800	800	1700	28	225
EUc 1801	2205	2205	1900	1000	1000	220	2x900	50	1250	900	900	2x900	10x28	340
EUc 2001	2300	2300	2100	1050	1050	250	2x1000	50	1250	950	950	2x1000	10x28	405
EUMc 311	320	320	-	-	-	100	280	20	-	270	270	-	12	18
EUMc 351	320	320	-	-	-	100	280	20	-	270	270	-	12	18
EUMc 401	455	455	-	-	-	100	350	20	-	405	405	-	14	20
EUMc 451	455	455	-	-	-	100	350	20	-	405	405	-	14	20
EUMc 501	520	520	-	-	-	100	360	25	-	470	470	-	17	24
EUMc 561	520	520	-	-	-	100	360	25	-	470	470	-	17	24
EUMc 631	977	977	770	520	520	120	360	25	457	470	470	710	17	40
EUMc 711	975	1015	910	490	530	120	800	25	490	430	470	800	17	45
EUMc 801	1105	1165	990	555	615	140	870	30	550	495	555	870	17	75
EUMc 901	1156	1216	1090	555	615	160	970	30	601	495	555	970	19	90
EUMc 1001	1338	1338	1210	670	670	180	1060	35	668	600	600	1060	21	115
EUMc 1121	1503	1503	1350	750	750	180	1200	35	753	670	670	1200	24	132
EUMc 1251	1683	1683	1480	830	830	180	1320	40	853	750	750	1320	24	155
EUMc 1401	1818	1818	1660	880	880	180	1500	40	938	800	800	1500	24	200
EUMc 1601	2103	2103	1880	1000	1000	200	1700	50	1103	900	900	1700	28	245
EUMc 1801	2180	2180	1900	1050	1050	220	2x900	50	1130	950	950	2x900	10x28	320
EUMc 2001	2300	2300	2100	1050	1050	250	2x1000	50	1250	950	950	2x1000	10x28	405
TRc 401	455	455	-	-	-	100	350	20	-	405	405	-	14	20
TRc 451	455	455	-	-	-	100	350	20	-	405	405	-	14	20
TRc 501	520	520	-	-	-	100	360	25	-	470	470	-	17	24
TRc 561	520	520	-	-	-	100	360	25	-	470	470	-	17	24
TRc 631	902	902	770	520	520	120	360	25	382	470	470	710	17	36
TRc 711	890	930	910	490	530	120	800	25	405	430	470	800	17	45
TRc 801	1010	1070	990	555	615	140	870	30	455	495	555	870	17	70
TRc 901	1056	1116	1090	555	615	160	970	30	501	495	555	970	19	80
TRc 1001	1228	1228	1220	670	670	180	1060	35	558	600	600	1060	21	110
TRc 1121	1373	1373	1350	750	750	180	1200	35	623	670	670	1200	24	120
TRc 1251	1533	1533	1480	830	830	180	1320	40	703	750	750	1320	24	130
TRc 1401	1648	1648	1660	880	880	180	1500	40	768	800	800	1500	24	175
TRc 1601	1913	1913	1880	1000	1000	200	1700	40	913	900	900	1700	28	230
TRc 1801	1980	1980	1900	1050	1050	220	2x900	50	930	950	950	2x900	10x28	285
TRc 2001	2080	2080	2100	1050	1050	250	2x1000	50	1030	950	950	2x1000	10x28	355

(B) - (D) - (I) Ventilatore con ventolina di raffreddamento
Fan with cooling fan
Ventilateur avec helice de refroidissement
Ventilator mit kleinem Kühflügel
Ventilador con hélice de refrigeración

Basamento (Esec. 12) - Bedplate
Embase - Grundrahmen - Base

MOTORE TIPO MOTOR TYPE MOTEUR TYPE MOTOR TYP MOTOR TIPO	M 80-90-100 M 112-132	M 160-180 M 200-225	M 250-280 M 315
G	530	850	1120

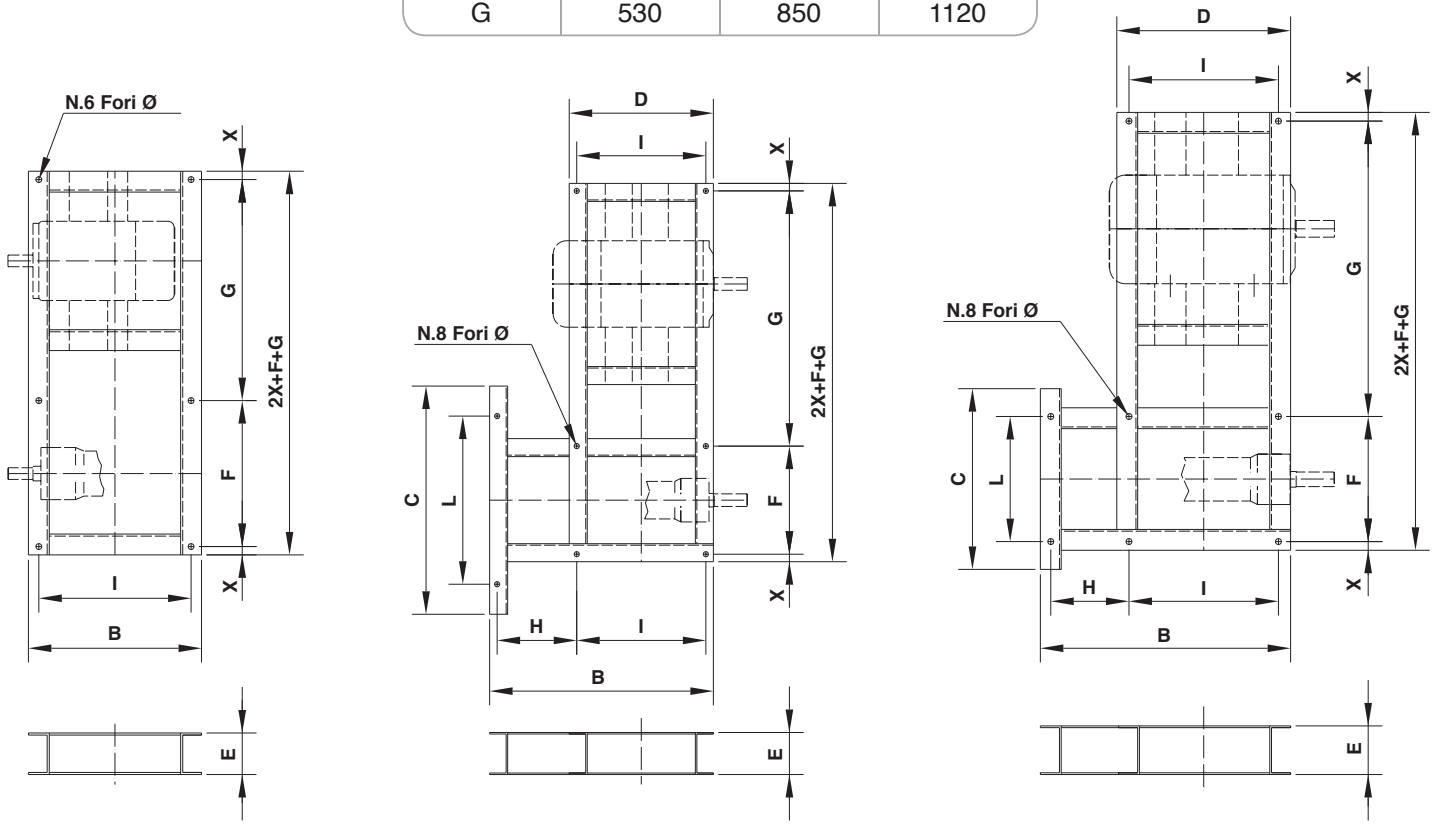

Dimensioni - Dimensions - Masse - Abmessungen - Dimensiones

Serie Series Série Serien Serie	mm										Peso Weight Poids Gewicht Peso kg
	B	C	D	E	F	X	H	I	L	Ø	
APEc 351	257	-	-	100	220	20	-	207	-	12	14
APEc 401	257	-	-	100	220	20	-	207	-	12	14
APEc 451	320	-	-	100	280	20	-	270	-	12	18
APEc 501	320	-	-	100	280	20	-	270	-	12	18
APEc 561	455	-	-	100	350	20	-	405	-	14	20
APEc 631	455	-	-	100	350	20	-	405	-	14	20
APEc 711	455	-	-	100	350	20	-	405	-	14	20
APEc 801	455	-	-	100	350	20	-	405	-	14	20
APEc 901	520	-	-	100	360	25	-	470	-	17	24
APEc 1001	765	520	530	140	360	25	235	470	360	17	34
APFc 502	455	-	-	100	350	20	-	405	-	14	20
APFc 561	455	-	-	100	350	20	-	405	-	14	20
APFc 631	455	-	-	100	350	20	-	405	-	14	20
APFc 711	520	-	-	100	360	25	-	470	-	17	24
APFc 801	520	-	-	100	360	25	-	470	-	17	24
APFc 901	520	-	-	100	360	25	-	470	-	17	24
APFc 1001	905	770	615	140	440	30	290	555	630	19	34
APGc 501	455	-	-	100	350	20	-	405	-	14	20
APGc 561	520	-	-	100	360	25	-	470	-	17	24
APGc 631	520	-	-	100	360	25	-	470	-	17	24
APGc 711	520	-	-	100	360	25	-	470	-	17	24
APGc 801	615	-	-	120	440	30	-	555	-	19	30
APGc 901	615	-	-	120	440	30	-	555	-	19	30
APGc 1001	1020	1190	660	160	1060	35	360	600	1060	21	60
APGc 1121	1050	1330	660	160	1200	35	390	600	1200	21	65

Dimensioni - Dimensions - Masse - Abmessungen - Dimensiones

Serie Series Série Serien Serie		mm										Peso Weight Poids Gewicht Peso kg
		B	C	D	E	F	X	H	I	L	Ø	
APRFc	631	455	-	-	100	350	20	-	405	-	14	20
APRFc	711	455	-	-	100	350	20	-	405	-	14	20
APRFc	801	520	-	-	100	360	25	-	470	-	17	24
APRFc	901	520	-	-	100	360	25	-	470	-	17	24
APRFc	1001	905	770	615	140	440	30	290	555	630	19	34
APRFc	1121	950	860	615	160	440	30	335	555	710	19	48
APRFc	1251	975	920	615	180	440	30	360	555	800	19	55
APRFc	1401	1068	1660	680	180	1500	40	393	600	1500	24	65
APRFc	1601	1105	1860	680	200	1700	40	430	600	1700	24	73
APRFc	1801	1260	2000	770	220	1800	50	490	670	1800	24	125
APRGc	501	455	-	-	100	350	20	-	405	-	14	20
APRGc	561	455	-	-	100	350	20	-	405	-	14	20
APRGc	631	520	-	-	100	360	25	-	470	-	17	24
APRGc	711	520	-	-	100	360	25	-	470	-	17	24
APRGc	801	615	-	-	120	440	30	-	555	-	19	30
APRGc	901	615	-	-	120	440	30	-	555	-	19	30
APRGc	1001	1030	1190	670	160	1060	35	360	600	1060	19	60
APRGc	1121	1060	1350	670	160	1200	35	390	600	1200	24	67
APRGc	1251	1108	1480	680	180	1320	40	428	600	1320	24	72
APRGc	1401	1328	1660	830	180	1500	40	498	750	1500	24	125
APRGc	1601	1428	1880	880	200	1700	40	548	800	1700	28	180
APRGc	1801	1655	2000	1000	220	1800	50	655	900	1800	28	225
APRHc	561	520	-	-	100	360	25	-	470	-	17	24
APRHc	631	520	-	-	100	360	25	-	470	-	17	24
APRHc	711	520	-	-	100	360	25	-	470	-	17	24
APRHc	801	615	-	-	120	440	30	-	555	-	19	30
APRHc	901	1040	890	615	160	440	30	425	555	710	19	50
APRHc	1001	1128	1190	670	160	1060	35	458	600	1060	21	70
APRHc	1121	1273	1350	750	160	1200	35	523	670	1200	24	85
APRHc	1251	1423	1500	830	180	1320	40	593	750	1320	28	170
APRHc	1401	1528	1680	880	180	1500	40	648	800	1500	28	185
APRHc	1601	1763	1880	1000	200	1700	50	763	900	1700	28	210
APRHc	1801	1810	2000	1050	220	1800	50	760	950	1800	28	260
APRIc	631	520	-	-	100	360	25	-	470	-	17	24
APRIc	711	520	-	-	100	360	25	-	470	-	17	24
APRIc	801	615	-	-	120	440	30	-	555	-	19	30
APRIc	901	1080	980	615	160	440	30	465	555	800	19	60
APRIc	1001	1193	1210	680	160	1060	35	513	600	1060	21	75
APRIc	1121	1323	1350	750	160	1200	35	573	670	1200	24	90
APRIc	1251	1473	1500	830	180	1320	40	643	750	1320	28	185
APRIc	1401	1588	1680	880	180	1500	40	708	800	1500	28	195
APRIc	1601	1835	1880	1000	200	1700	50	835	900	1700	28	225
APRIc	1801	1890	2000	1050	220	1800	50	840	950	1800	28	285
APRLc	631	977	770	520	120	360	25	457	470	710	17	40
APRLc	711	980 (1020)	910	490 (530)	120	800	25	490	430 (470)	800	17	40 (45)
APRLc	801	1105 (1165)	990	555 (615)	140	870	30	550	495 (555)	870	19	70 (75)
APRLc	901	1156 (1216)	1090	555 (615)	160	970	30	601	495 (555)	970	19	85 (90)
APRLc	1001	1338	1220	670	180	1060	35	668	600	1060	21	115
APRLc	1121	1503	1350	750	180	1200	35	753	670	1200	24	132
APRLc	1251	1683	1480	830	180	1320	40	853	750	1320	28	155
APRLc	1401	1818	1660	880	180	1500	40	938	800	1500	28	200
APRLc	1601	2103	1880	1000	200	1700	50	1103	900	1700	28	245
APRLc	1801	2180	1900	1050	220	2x900	50	1130	950	2x900	10x28	320

(B) - (D) - (I) Ventilatore con ventolina di raffreddamento
Fan with cooling fan
Ventilateur avec helice de refroidissement
Ventilator mit kleinem Kühflügel
Ventilador con hélice de refrigeración

Basamento (Esec. 12) - Bedplate
Embase - Grundrahmen - Base

MOTORE TIPO MOTOR TYPE MOTEUR TYPE MOTOR TYP MOTOR TIPO	M 80-90-100 M 112-132	M 160-180 M 200-225	M 250-280 M 315
G	530	850	1120

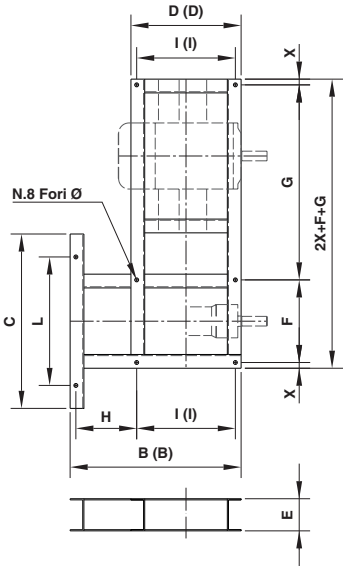

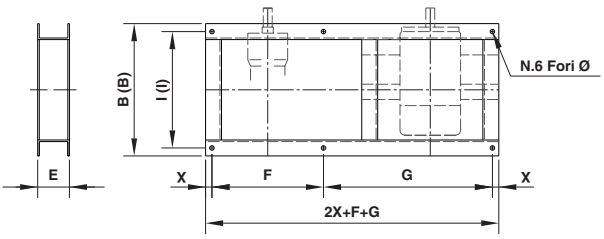

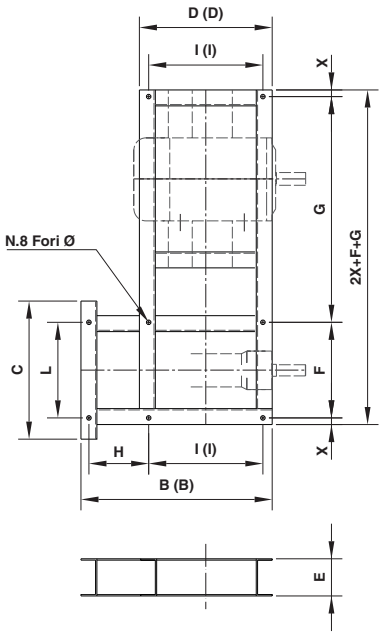

Dimensioni - Dimensions - Masse - Abmessungen - Dimensiones

Serie Series Série Serien Serie	mm													Peso Weight Poids Gewicht Peso kg
	B	(B)	C	D	(D)	E	F	X	H	I	(I)	L	Ø	
TTRc 401	455	455	-	-	-	100	350	20	-	405	405	-	14	20
TTRc 451	455	455	-	-	-	100	350	20	-	405	405	-	14	20
TTRc 501	520	520	-	-	-	100	360	25	-	470	470	-	17	24
TTRc 561	520	520	-	-	-	100	360	25	-	470	470	-	17	24
TTRc 631	902	902	770	520	520	120	360	25	382	470	470	710	17	36
TTRc 711	890	930	910	490	530	120	800	25	405	430	470	800	17	45
TTRc 801	1010	1070	990	555	615	140	870	30	455	495	555	870	17	70
TTRc 901	1056	1116	1090	555	615	160	970	30	501	495	555	970	19	80
TTRc 1001	1228	1228	1220	670	670	180	1060	35	558	600	600	1060	21	110
TTRc 1121	1373	1373	1350	750	750	180	1200	35	623	670	670	1200	24	120
TTRc 1251	1533	1533	1480	830	830	180	1320	40	703	750	750	1320	24	130
TTRc 1401	1648	1648	1660	880	880	180	1500	40	768	800	800	1500	24	175
TTRc 1601	1913	1913	1880	1000	1000	200	1700	40	913	900	900	1700	28	230
TFc 501	455	455	-	-	-	100	350	20	-	405	405	-	14	20
TFc 561	455	455	-	-	-	100	350	20	-	405	405	-	14	20
TFc 631	455	455	-	-	-	100	350	20	-	405	405	-	14	20
TFc 711	520	520	-	-	-	100	360	25	-	470	470	-	17	24
TFc 801	520	520	-	-	-	100	360	25	-	470	470		17	24
TFc 901	785	785	760	520	520	140	360	25	265	470	470	560	17	32
TFc 1001	905	905	770	615	615	160	440	25	290	555	550	630	19	45
TGc 401	455	455	-	-	-	100	350	20	-	405	405		14	20
TGc 451	455	455	-	-	-	100	350	20	-	405	405		14	20
TGc 501	455	455	-	-	-	100	350	20	-	405	405		14	20
TGc 561	520	520	-	-	-	100	360	25	-	470	470		17	24
TGc 631	520	520	-	-	-	100	360	25	-	470	470		17	24
TGc 711	615	615	-	-	-	120	440	30	-	555	555		19	30
TGc 801	615	615	-	-	-	120	440	30	-	555	555		19	32
TGc 901	948	948	690	615	615	140	440	30	333	555	555	560	19	60
TGc 1001	975	975	770	615	615	160	440	30	360	555	555	630	19	65
TGc 1121	1005	1005	860	615	615	160	440	30	390	555	555	710	19	70
THc 401	455	455	-	-	-	100	350	20	-	405	405		14	20
THc 451	455	455	-	-	-	100	350	20	-	405	405		14	20
THc 501	520	520	-	-	-	100	360	25	-	470	470		17	24
THc 561	520	520	-	-	-	100	360	25	-	470	470		17	24
THc 631	902	902	770	520	520	120	360	25	382	470	470	710	17	36
THc 711	890	930	910	490	530	120	800	25	405	430	470	800	17	45
THc 801	1010	1070	990	555	615	140	870	30	455	495	555	870	17	70
THc 901	1056	1116	1090	555	615	160	970	30	501	495	555	970	19	80
THc 1001	1228	1228	1220	670	670	180	1060	35	558	600	600	1060	21	110
THc 1121	1373	1373	1350	750	750	180	1200	35	623	670	670	1200	24	120

(B) - (D) - (I) Ventilatore con ventolina di raffreddamento
Fan with cooling fan
Ventilateur avec helice de refroidissement
Ventilator mit kleinem Kühflügel
Ventilador con hélice de refrigeración

Tipo di supporto e cuscinetti - Type of support and bearings
Sorte de support et paliers - Typ der lagerung und lager
Tipo de soporte y cojinetes

Ventilatore Fan Ventilateur Ventilator Ventilador	Supporto - Housing - Support Lagerung - Soporte		Cuscinetti Bearings Paliers Lager Cojinetes
	Normale Normal Normale Normal Normal	Con ventolina With cooling fan Avec helice Mit Kühlflügel Con hélice	
BPRc 401 cl.1 **BPRc 401 cl.2**	35 AL 28 40 AL 38	35 B 28 40 B 38	6307 Z 6308 Z
BPRc 451 cl.1 **BPRc 451 cl.2**	35 AL 28 40 AL 38	35 B 28 40 B 38	6307 Z 6308 Z
BPRc 501 cl.1 **BPRc 501 cl.2**	35 AL 28 45 AL 42	35 B 28 45 B 42	6307 Z 6309 Z
BPRc 561 cl.1 **BPRc 561 cl.2**	35 AL 28 45 AL 42	35 B 28 45 B 42	6307 Z 6309 Z
BPRc 631 cl.1 **BPRc 631 cl.2**	45 AL 42 50 AL 48	45 B 42 50 B 48	6309 Z 6310 Z
BPRc 711 cl.1 **BPRc 711 cl.2**	45 AL 42 50 ALR 48	45 B 42 50 BR 48	6309 Z 6310 Z / NU 310ECP
BPRc 801 cl.1 **BPRc 801 cl.2**	55 AL 48 55 ALR 48	55 B 48 55 BR 48	6311 Z 6311 Z / NU 311ECP
BPRc 901 cl.1 **BPRc 901 cl.2**	55 A 48 60 AR 55	55 B 48 60 BR 55	6311 Z 6312 Z / NU 312ECP
BPRc 1001 cl.1 **BPRc 1001 cl.2**	SNL 515 SNL 515	SNL 515 SNL 515	22215 EK 22215 EK
BPRc 1121 cl.1 **BPRc 1121 cl.2**	SNL 515 SNL 516	SNL 515 SNL 516	22215 EK 22216 EK
BPRc 1251 cl.1 **BPRc 1251 cl.2**	SNL 516 SNL 517	SNL 516 SNL 517	22216 EK 22217 EK
BPRc 1401	SNL 518	SNL 518	22218 EK
BPRc 1601	SNL 520	SNL 520	22220 EK
BPRc 1801	SNL 522	SNL 522	22222 EK
BPRc 2001	SNL 524	SNL 524	22224 EK
BPc 251 - 281 - 311	25 AL 24	25 B 24	6305 Z
BPc 351 - 401	35 AL 28	35 B 28	6307 Z
BPc 451	40 AL 38	40 B 38	6308 Z
BPc 501 - 561	45 AL 42	45 B 42	6309 Z
BPc 631 - 711	50 ALR 48	50 BR 48	6309 Z / NU310ECP
BPc 801	55 AR 48	55 BR 48	6311 Z / NU311ECP
BPc 901	60 AR 55	60 BR 55	6312 Z / NU312ECP
BPc 1001	SNL 515	SNL 515	22215 EK

Tipo di supporto e cuscinetti - Type of support and bearings
Sorte de support et paliers - Typ der lagerung und lager
Tipo de soporte y cojinetes

Ventilatore - Fan - Ventilateur Ventilator - Ventilador				Supporto - Housing - Support - Lagerung - Soporte		Cuscinetti - Bearings Paliers - Leger - Cojinetes
MPRc	EUc	EUMc	TRc	Normale - Normal Normale - Normal - Normal	Con ventolina - With cooling fan Avec helice - Mit Kühlflügel - Con hélice	
351	221 251 281			20 AL 19	20 B 19	6304 Z
401	311 351	311 351		25 AL 24	25 B 24	6305 Z
451	401	401	401	35 AL 28	35 B 28	6307 Z
501	451	451	451	40 AL 38	40 B 38	6308 Z
561	501 561	501 561	501 561	45 AL 42	45 B 42	6309 Z
	631		631	50 AL 48	50 B 48	6310 Z
		631		50 ALR 48	50 BR 48	6310 Z / NU 310 ECP
	711	711	711	50 AR 48	50 BR 48	6310 Z / NU 310 ECP
	801		801	55 AR 48	55 BR 48	6311 Z / NU 311 ECP
	901	801 901	901	60 AR 55	60 BR 55	6312 Z / NU 312 ECP
	1001 1121	1001	1001	SNL 516	SNL 516	22216 EK
	1251	1121	1121	SNL 517	SNL 517	22217 EK
	1401	1251	1251	SNL 518	SNL 518	22218 EK
	1601	1401	1401	SNL 520	SNL 520	22220 EK
	1801	1601	1601	SNL 522	SNL 522	22222 EK
	2001	1801 2001	1801 2001	SNL 524	SNL 524	22224 EK

Tipo di supporto e cuscinetti - Type of support and bearings
Sorte de support et paliers - Typ der lagerung und lager
Tipo de soporte y cojinetes

Supporto Housing Support Lagerung Soporte	VENTILATORE - FAN - VENTILATEUR - VENTILATOR - VENTILADOR								Cuscinetti Bearings Paliers Lager Cojinete
	APEc	APFc	APGc	APRFc	APRGc	APRHc	APRIc	APRLc	
20 AL 19 **20 B 19**	351 - 401								6304Z
25 AL 24 **25 B 24**	451 - 501								6305Z
35 AL 28 **35 B 28**	561 - 631	502 - 561		631	501				6307Z
40 AL 38 **40 B 38**	711 - 801	631	501	711	561				6308Z
45 AL 42 **45 B 42**	901 - 1001	711	561 - 631	801	631	561			6309Z
50 AL 48 **50 B 48**		801			711				6310Z
50 ALR 48 **50 BR 48**		901	711	901		631 - 711	631 - 711	631 - 711	6310Z NU 310 ECP
55 ALR 48 **55 BR 48**				1001	801	801	801	801	6311Z NU 311 ECP
60 ALR 55 **60 BR 55**		1001	801 - 901	1121 - 1251	901	901	901	901	6312Z NU 312 ECP
SNL 515			1001	1401	1001 - 1121				22215 EK
SNL 516			1121	1601	1251	1001	1001	1001	22216 EK
SNL 517				1801		1121	1121	1121	22217 EK
SNL 518					1401	1251	1251	1251	22218 EK
SNL 520					1601	1401	1401	1401	22220 EK
SNL 522					1801	1601	1601	1601	22222 EK
SNL 524						1801	1801	1801	22224 EK

Tipo di supporto e cuscinetti - Type of support and bearings
Sorte de support et paliers - Typ der lagerung und lager
Tipo de soporte y cojinetes

Ventilatore - Fan - Ventilateur Ventilator - Ventilador				Supporto - Housing - Support - Lagerung - Soporte		Cuscinetti - Bearings Paliers - Leger - Cojinetes
TFc	TGc	THc	TTRc	Normale - Normal Normale - Normal - Normal	Con ventolina - With cooling fan Avec helice - Mit Kühlflügel - Con hélice	
501 561	401 451			35 AL 28	35 B 28	6307 Z
631	501	401 451		40 AL 38	40 B 38	6308 Z
711 801	561 631	501	561	45 AL 42	45 B 42	6309 Z
901		561 631	631	50 AL 48	50 B 48	6310 Z
		711	711	50 AR 48	50 BR 48	6310 Z / NU 310 ECP
1001	711			55 AL 48	55 B 48	6311 Z
		801	801	55 AR 48	55 BR 48	6311 Z / NU 311 ECP
	801			60 AL 55	60 B 55	6312 Z
	901 1001 1121			60 ALR 55	60 BR 55	6312 Z / NU 312 ECP
		901	901	60 AR 55	60 BR 55	6312 Z / NU 312 ECP
		1001	1001	SNL 516	SNL 516	22216 EK
		1121	1121	SNL 517	SNL 517	22217 EK
			1251	SNL 518	SNL 518	22218 EK
			1401	SNL 520	SNL 520	22220 EK
			1601	SNL 522	SNL 522	22222 EK

Ventilatore Fan Ventilateur Ventilator Ventilador **N8**	Supporto Housing Support Lagerung Soporte	Cuscinetti Bearings Paliers Lager Cojinetes
APRF 1121	60 A/B 55	6312 Z
APRF 1251 - 1252	60 A/B 55	6312 Z
APRF 1401 - 1402	60 A/B 55	6312 Z
APRF 1601 - 1602	SNL 515	22215 EK
APRF 1801 - 1802	SNL 515	22215 EK
APRG 1121	60 A/B 55	6312 Z
APRG 1251 - 1252	60 A/B 55	6312 Z
APRG 1401 - 1402	SNL 515	22215 EK
APRG 1601 - 1602	SNL 517	22217 EK
APRG 1801 - 1802	SNL 518	22218 EK
APRH 1121	60 A/B 55	6312 Z
APRH 1251 - 1252	SNL 515	22215 EK
APRH 1401 - 1402	SNL 517	22217 EK
APRH 1601 - 1602	SNL 518	22218 EK
APRH 1801 - 1802	SNL 520	22220 EK
APRI 1121	SNL 515	22215 EK
APRI 1251 - 1252	SNL 515	22215 EK
APRI 1401 - 1402	SNL 517	22217 EK
APRI 1601 - 1602	SNL 520	22220 EK
APRI 1801 - 1802	SNL 522	22222 EK
APRL 1001 - 1002	60 A/B 55	6312 Z
APRL 1121 - 1122	SNL 515	22215 EK
APRL 1251 - 1252	SNL 517	22217 EK
APRL 1401 - 1402	SNL 520	22220 EK
APRL 1601 - 1602	SNL 522	22222 EK
APRL 1801 - 1802	SNL 522	22222 EK

Esec. 4

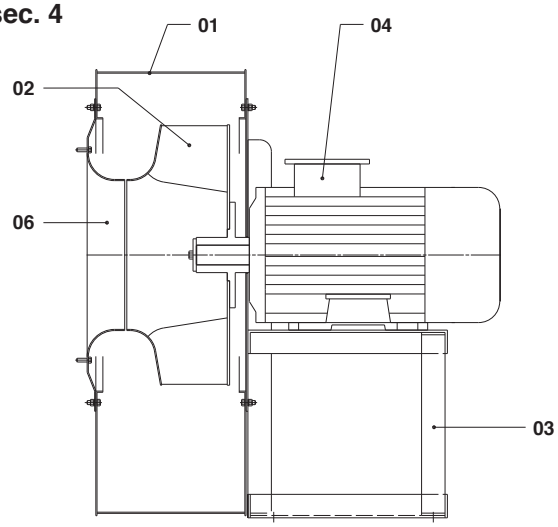

Esec. 4
(con ventolina)

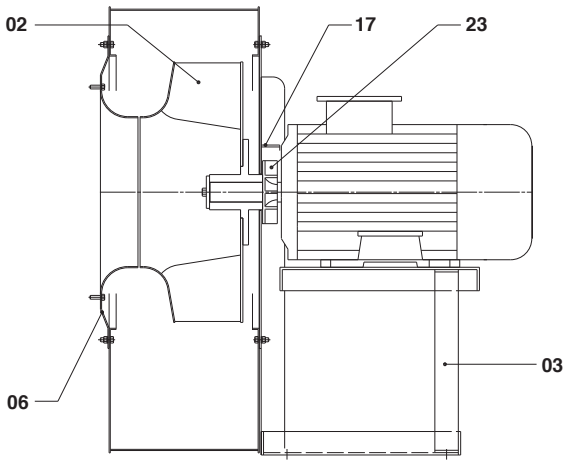

Esec. 5

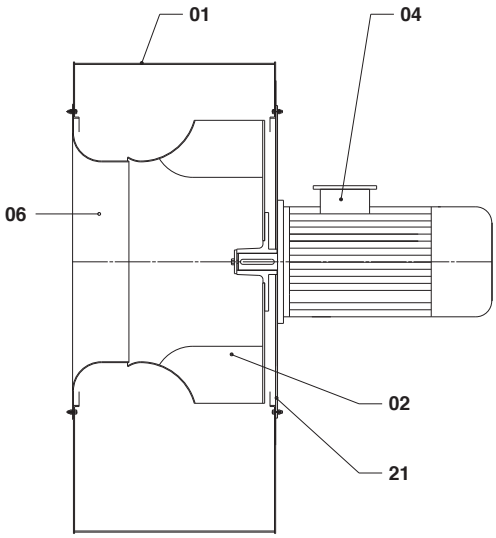

Esec. 4

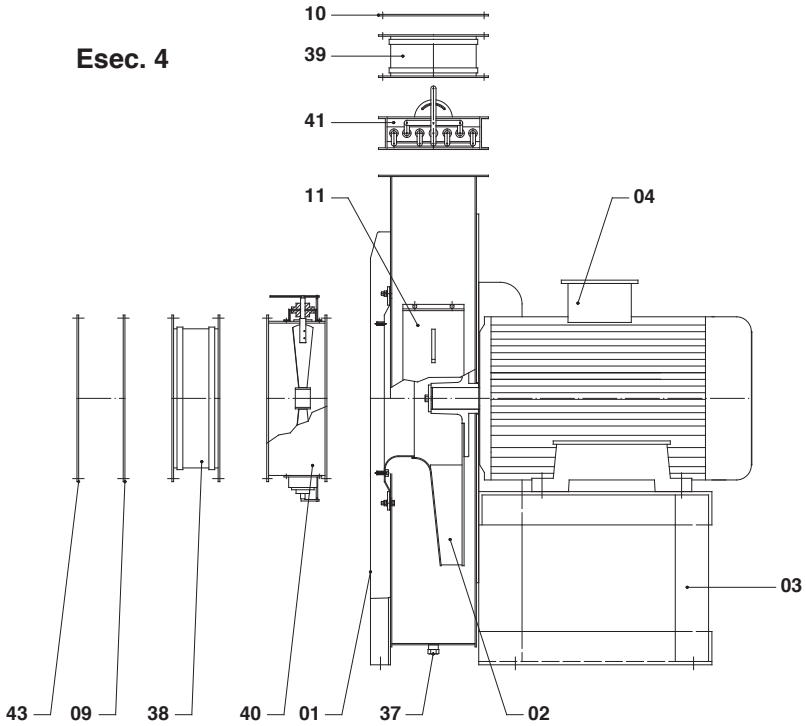

Esec. 4
(con ventolina)

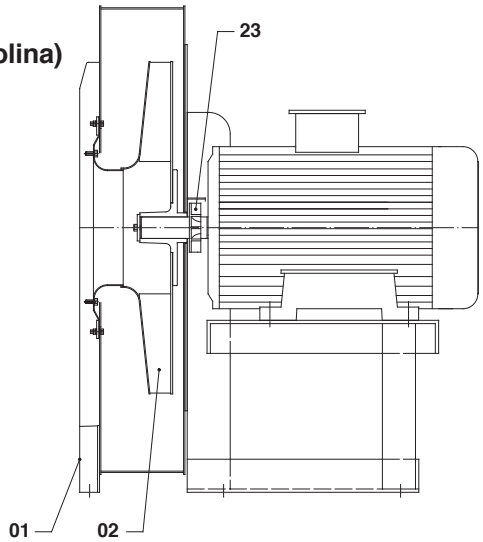

Esec. 5

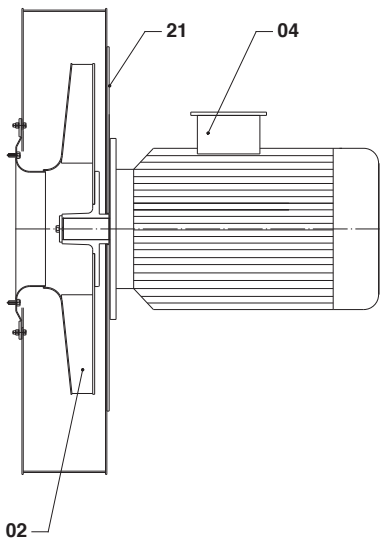

Esec. 1

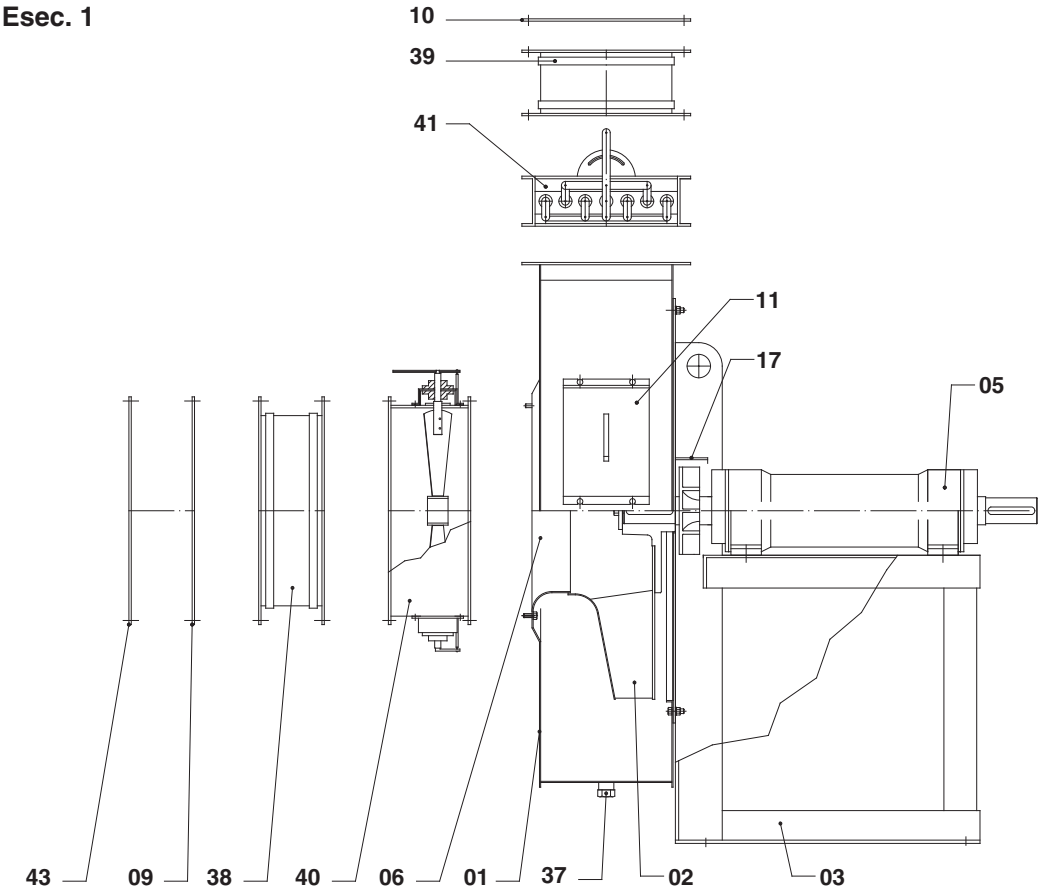

Esec. 9

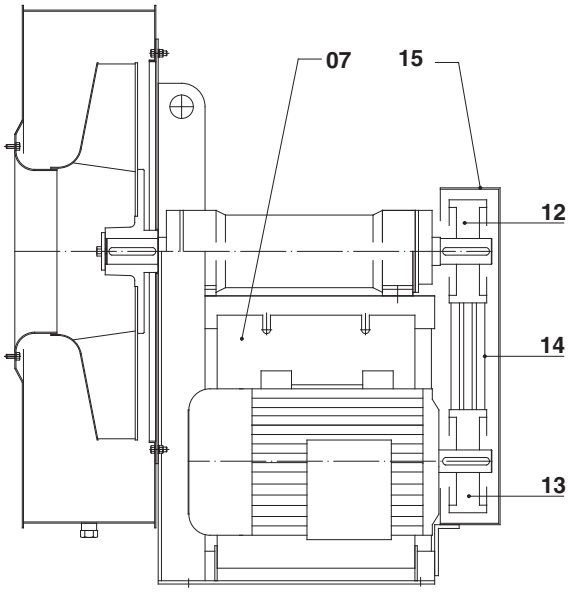

Esec. 12

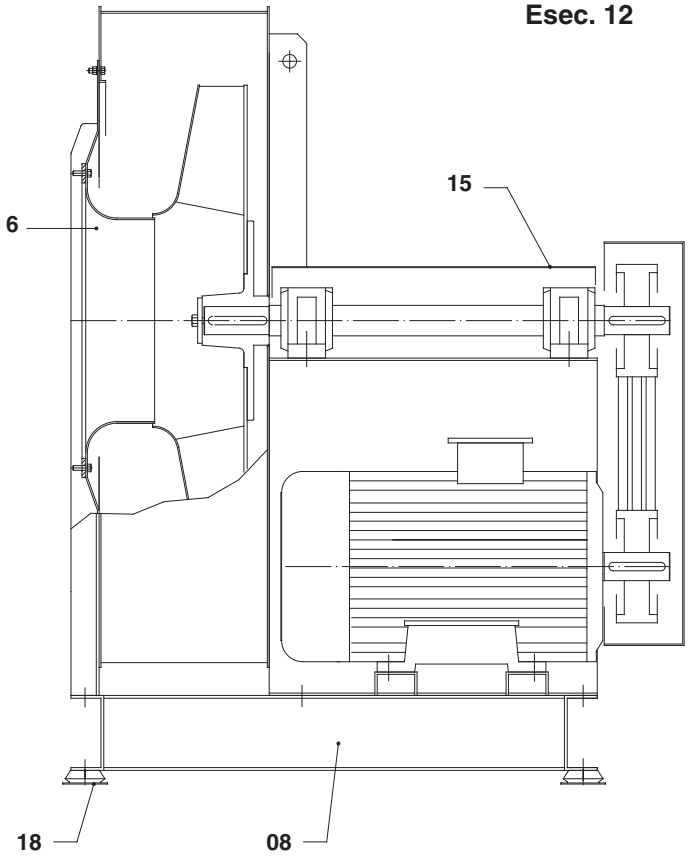

Esec. 1

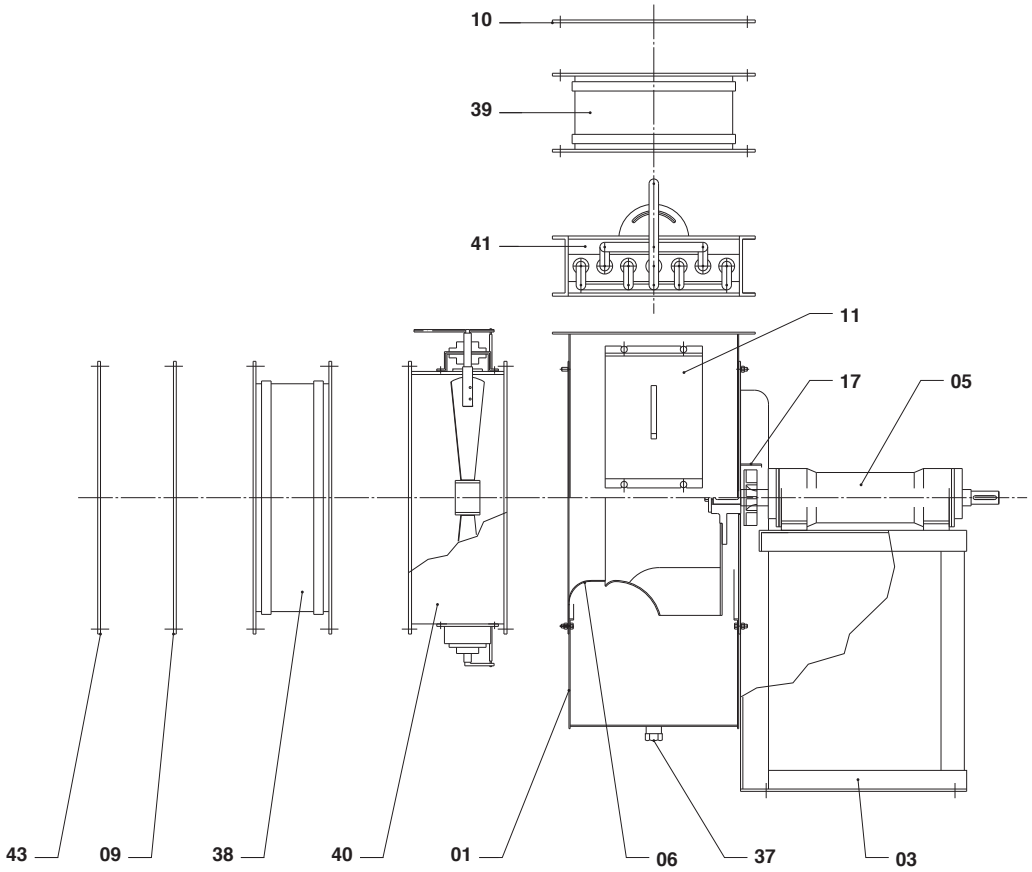

Esec. 12

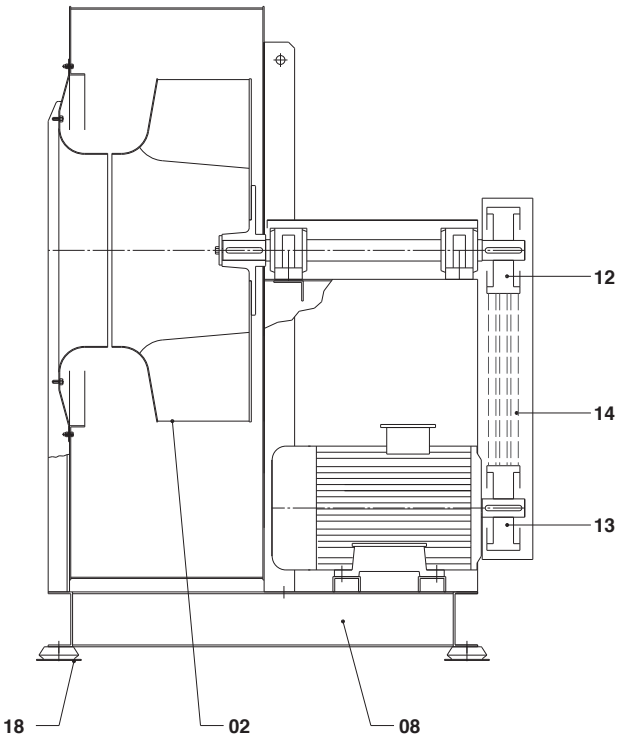

Esec. 9

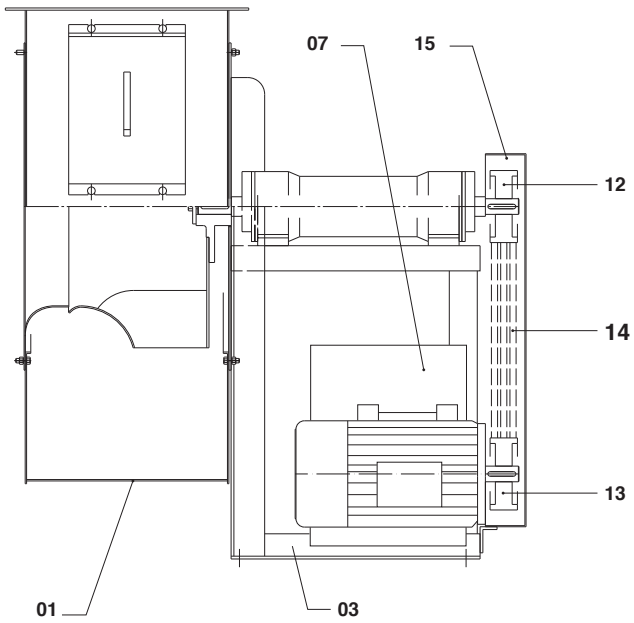

Esec. 8

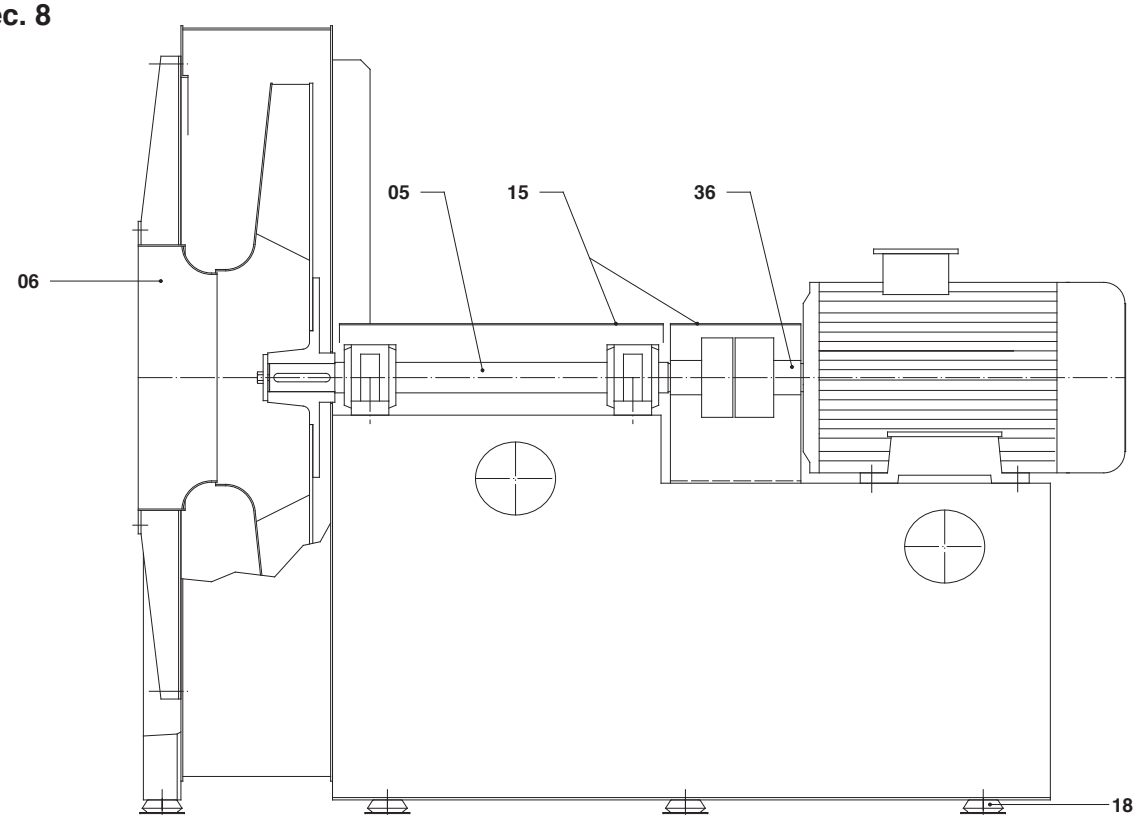

Esec. 4 (APR.D)

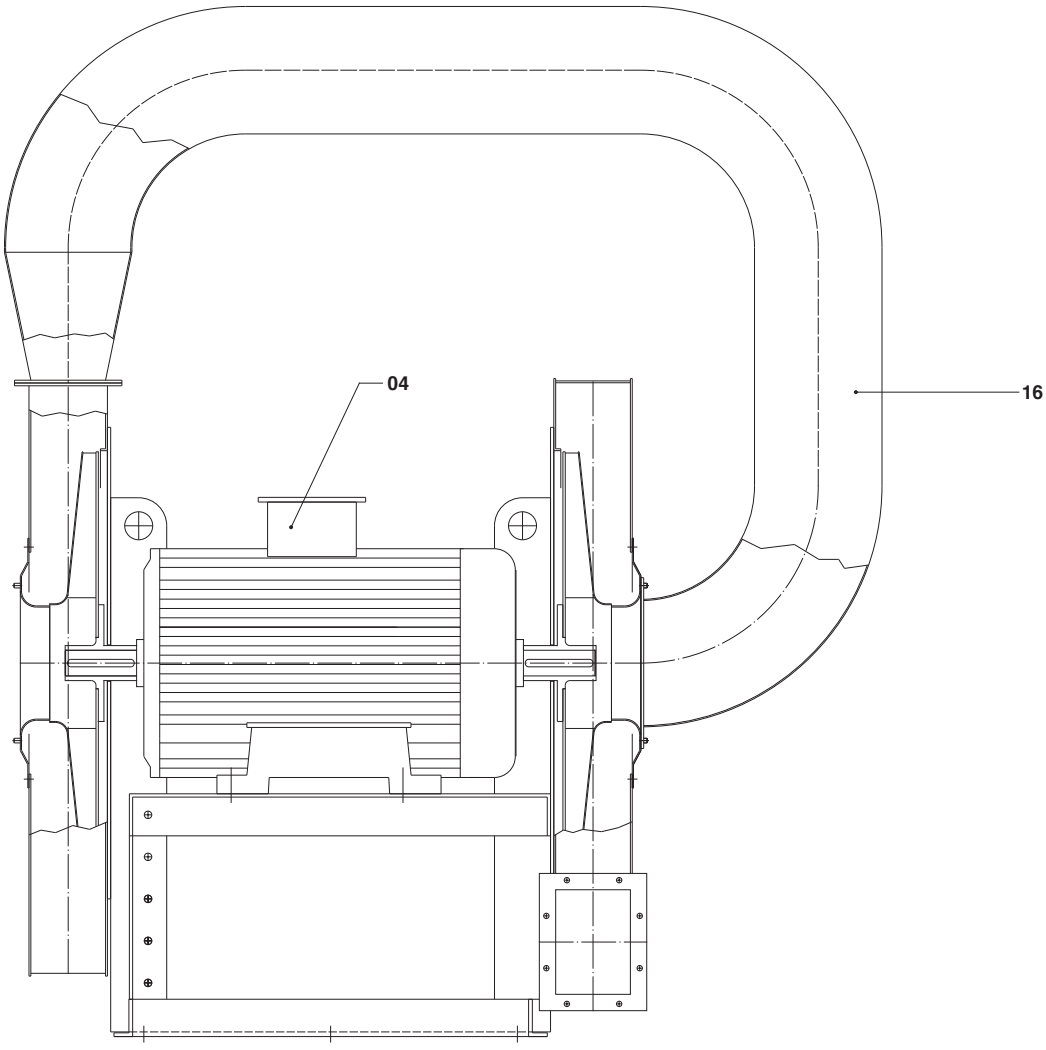

Esec. 4

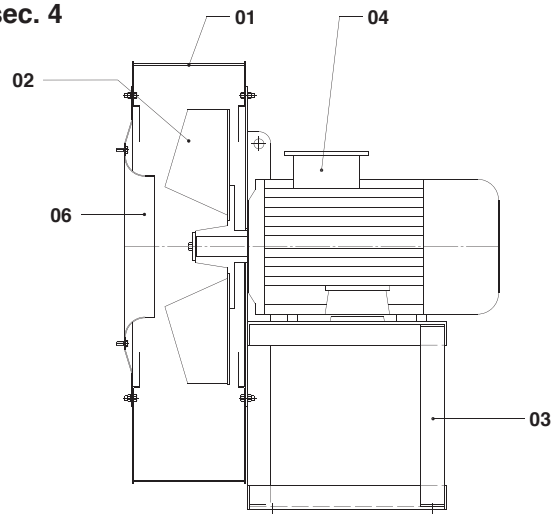

Esec. 4 (con ventolina)

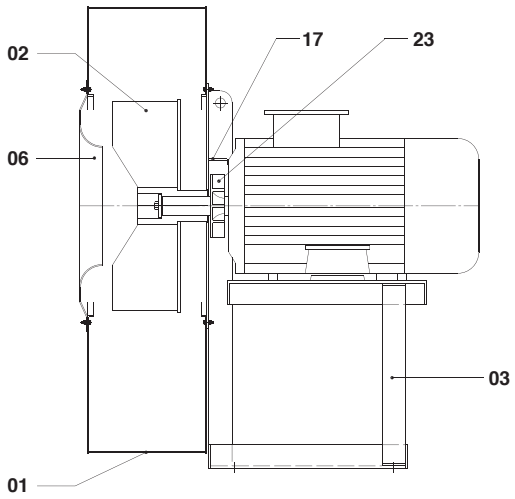

Esec. 5

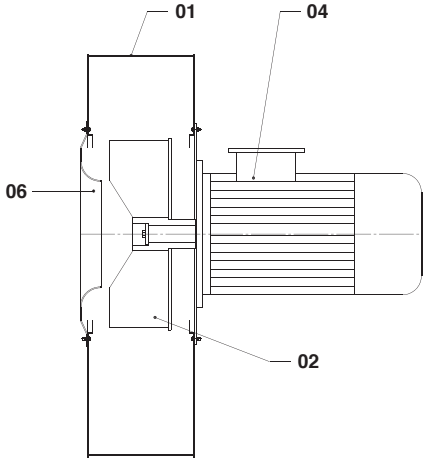

Esec. 1

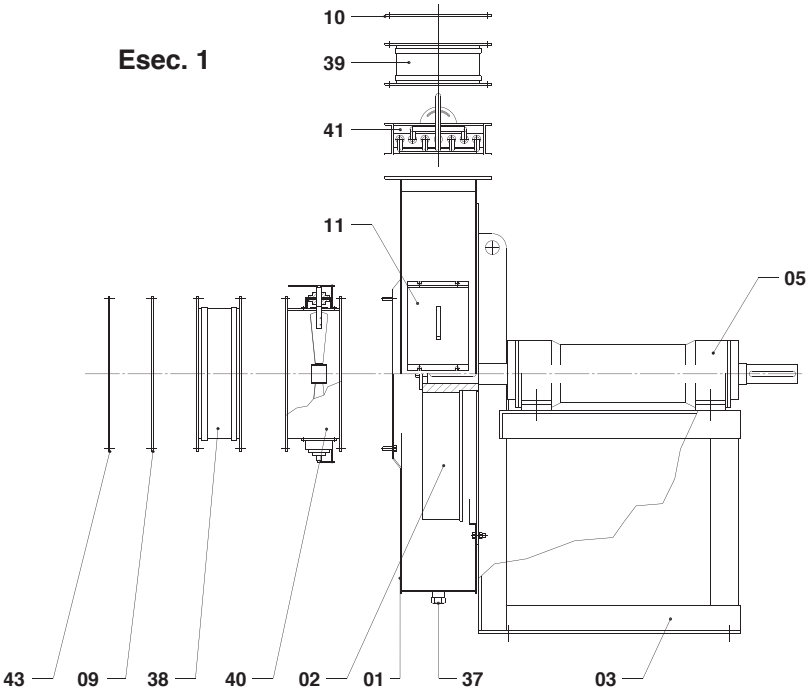

Esec. 9 STRACCIACARTA (CSC)

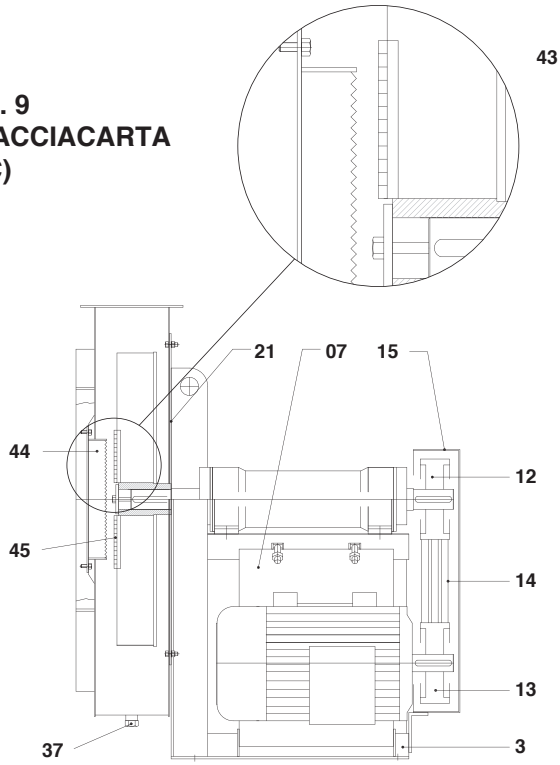

Esec. 12

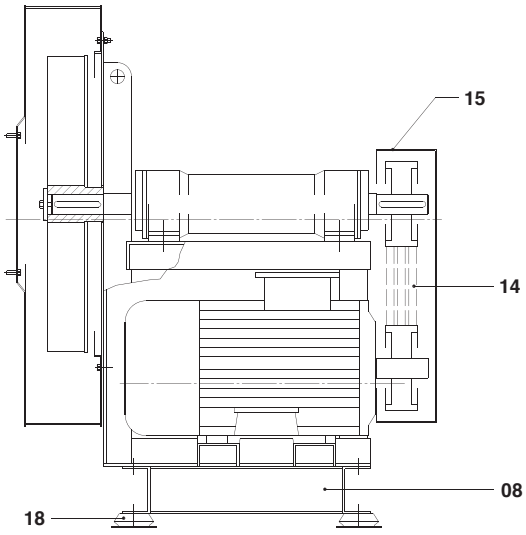

Esec. 4

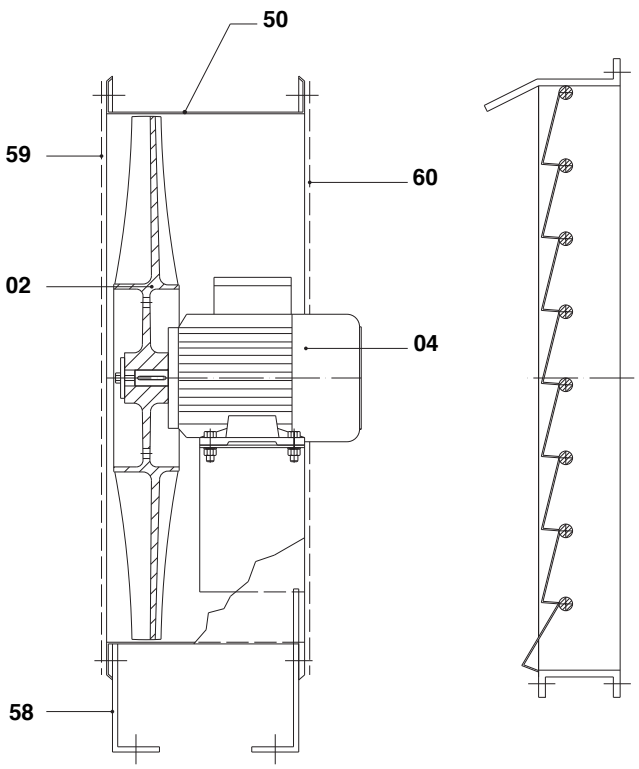

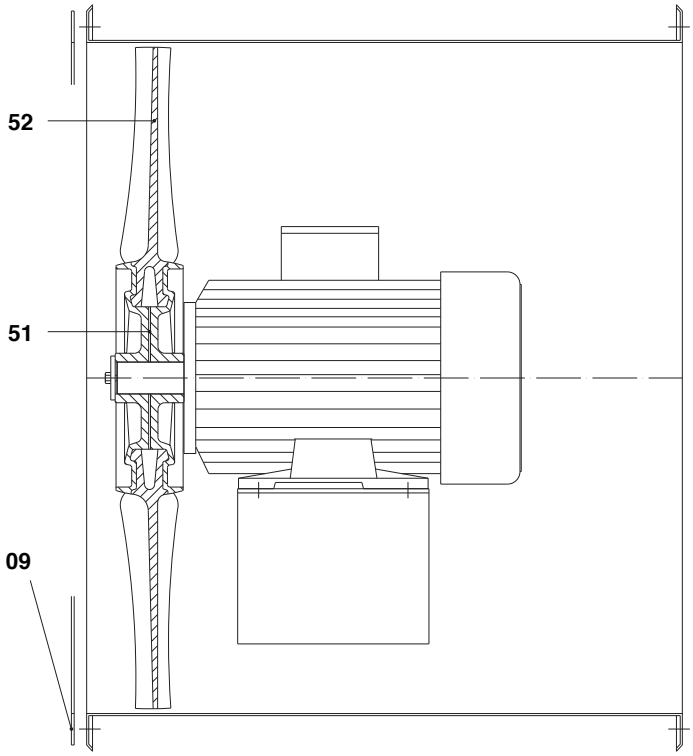

Esec. 9

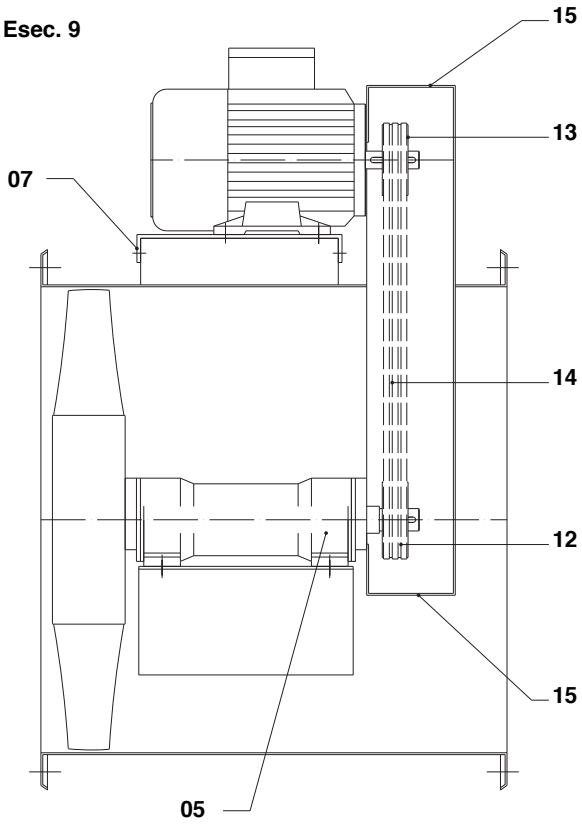

Esec. 12

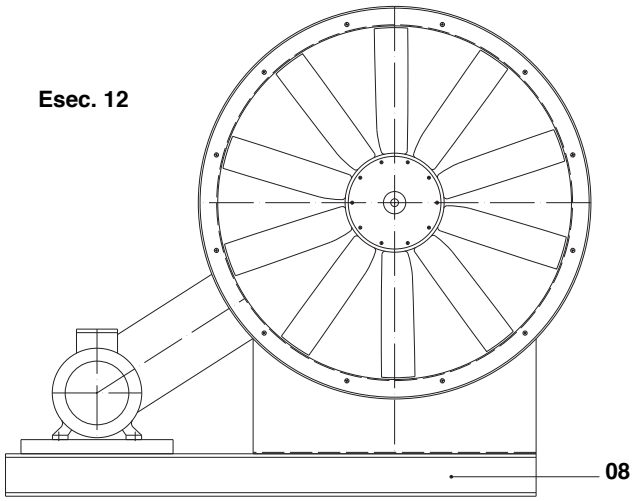

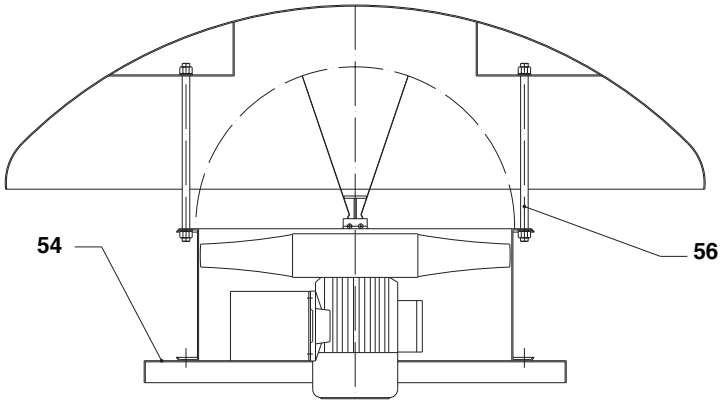

Supporto monoblocco - Monoblock housing - Support monobloc - Blocklager mit Welle - Soporte

Grandezza - Frame size - Taille - Baugröße - Tamaño

35 A/B 28 ÷ 60 A/B 55

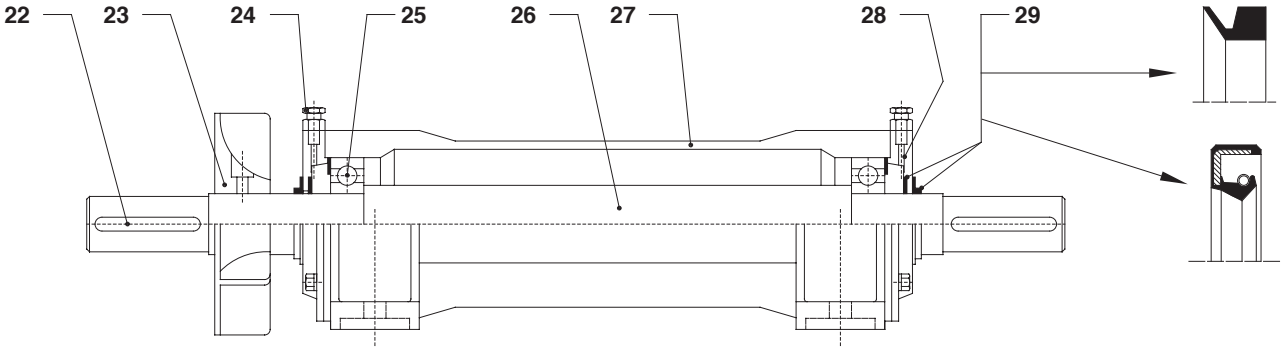

35 AL 28 ÷ 60 AL 55

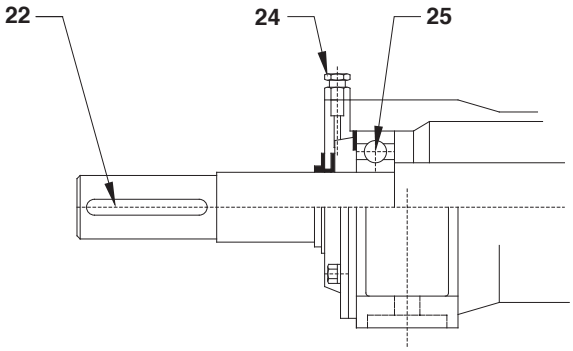

50 A/B R 48 ÷ 60 A/B R 55
50 AL R 48 ÷ 60 AL R 55

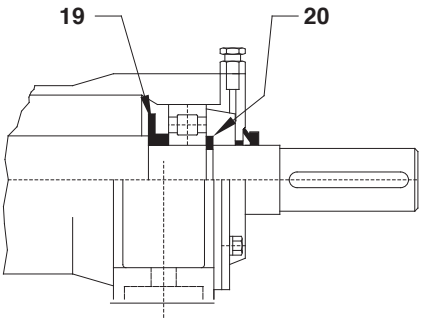

Grandezza - Frame size - Taille - Baugröße - Tamaño

SNL 515 ÷ SNL 524

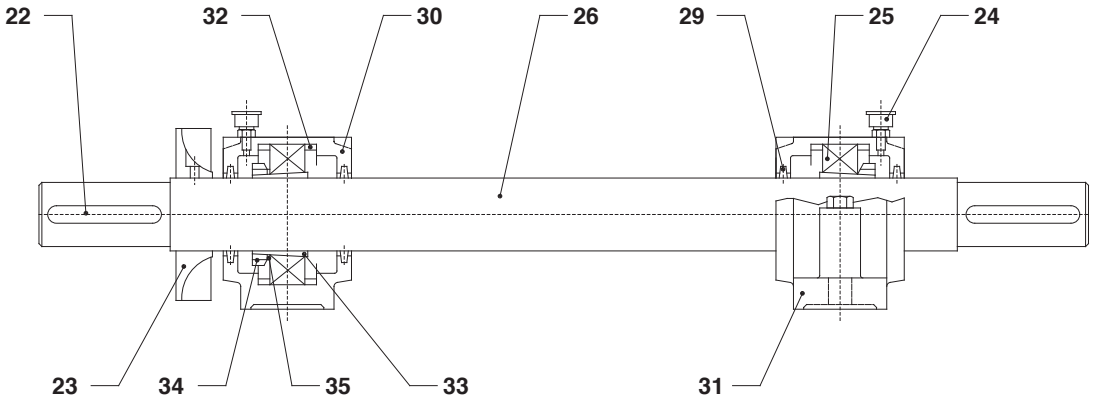

	01 - CASSA	CASE	COQUE	GEHÄUSE	CAJA
	02 - GIRANTE	IMPELLER	TURBINE	LAUFRAD	RUEDA DE PALETAS
	03 - SEDIA	BASE	CHAISE	SOCKEL	BASE
	04 - MOTORE	MOTOR	MOTEUR	MOTOR	MOTOR
	05 - SUPPORTO	SUPPORT	SUPPORT	LAGERUNG	SOPORTE
	06 - BOCCAGLIO	NOZZLE	PAVILLON	ANSAUGDÜSE	TOBERA
	07 - SEDIA A BANDIERA	TURNINGBASE	CHAISE PIVOTANTE	SOCKEL MIT MOTORWIPPE	BASE SOBRESALIENTE
	08 - BASAMENTO	BEDPLATE	EMBASE	GRUNDRAHMEN	BASE
*	09 - CONTROFLANGIA ASPIRANTE	SUCKING COUNTERFLANGE	CONTRE - BRIDE ASPIRANTE	GEGENFLANSCH SAUGSEITIG	CONTRABRIDA ASPIRANTE
*	10 - CONTROFLANGIA PREMENTE	PRESSING COUNTERFLANGE	CONTRE - BRIDE REFOULEMENT	GEGENFLANSCH DRUCKSEITIG	CONTRABRIDA IMPELENTE
*	11 - PORTELLA	INSPECTION DOOR	PORTE DE VISITE	REINIGUNGSÖFFNUNG	REGISTRO DE INSPECCIÓN
*	12 - PULEGGIA VENTILATORE	FAN PULLEY	POULIE DU VENTILATEUR	VENTILATOR KEILRIEMENSCHEIBE	POLEA VENTILADOR
*	13 - PULEGGIA MOTORE	MOTOR PULLEY	POULIE DU MOTEUR	MOTOR-KEILRIEMENSCHEIBE	POLEA MOTOR
*	14 - CINGHIE TRAPEZOIDALI	FAN BELTS	CORROIES TRAPEZOIDALES	KEILRIEMEN	CORREAS TRAPEZOIDALES
	15 - CARTER	BELT PROTECTION CASE	CARTER	KEILRIEMENSCHUTZVORRICHTUNG	CÁRTER
	16 - TUBO DI COLLEGAMENTO	CONNECTIME PIPE	TUYAUTERIES DE RACCORDEMENT	VERBINDUNGSÖFFNUNG	TUBO DE CONEXIÓN
	17 - PROTEZIONE VENTOLINA	COOLING FAN PROTECTION	PROTECTION DU ROTOR DE VENTILATION	KÜHLFLÜGELSCHUTZVORRICHTUNG	PROTECCIÓN VENTILADOR DE REFRIGERACIÓN
*	18 - SUPPORTI ANTIVIBRANTI	SHOCK ISOLATING MOUNTINGS	SUPPORTS ANTIVIBRANTS	SCHWINGUNGSDAMPFER	SOPORTES ANTIVIBRANTES
	19 - ANELLO PARAGRASSO	SEALING RING	ANNEAU D'ETANCHEITE	FETTMENGENREGLER	JUNTA DE ESTANQUEIDAD
	20 - ANELLO SEEGER	SEEGER RING	ANNEAU SEEGER	SEEGER-RING	ARANDELA SEEGER
	22 - CHIAVETTA	KEY	CLAVETTE	MOTORAUFNAHMEPLATTE	CHAVETA
	23 - VENTOLINA	COOLING FAN	TURBINE DE VENTILATION	KÜHLSCHEIBE	VENTILADOR DE REFRIGERACIÓN
	24 - INGRASSATORE	LUBRIFICATOR	GRAISSEUR	SCHMIERVASE-SCHMIERNIPPEL	ENGRASADOR
	25 - CUSCINETTO	BEARING	PALIER	LAGER	COJINETE
	26 - ALBERO	SHAFT	ARBRE	WELLE	ÁRBOL
	27 - CASSA	CASE	COUVERCLE	GEHÄUSE	CAJA
	28 - COPERCHIETTO	CAP	BAGUE DE PROTECTION	SCHUTZDECKEL	TAPA
	29 - PROTEZIONE	PROTECTION RING	VIS DE FIXATION	SCHUTZRING	PROTECCIÓN
	30 - COPERTINA	COVER	ENVELOPPE	DECKSCHEIBE ODER DICHTSCHEIBE	CUBIERTA
	31 - CORPO DEL SUPPORTO	HOUSING	CORPS DU PALLIER	GEHÄUSE	CUERPO DEL SOPORTE
	32 - ANELLI D'ARRESTO	FIXING COLLARS	ANNEAUX D'ARRÊT	SPRENGRING	ANILLO DE SEGURIDAD
	33 - BUSSOLA DI TRAZIONE	LOCKING COMPASS	DOUILLE DE TRACTION	SPANNHÜLSE	CASQUILLO DE TRACCIÓN
	34 - GHIERA	RING NUT	EMBOUT	SPANNRING	TUERCA
	35 - ROSETTA DI SICUREZZA	SECURITY WASHER	ROSACE DE SÈCURITÈ	SICHERUNGSBLECH	ARANDELA DE SEGURIDAD
	36 - GIUNTO SEMIELASTICO	SEMI-ELASTIC JOINT	JOINT SEMI-ÉLASTIQUE	ELASTICHER KUPPLUNG	JUNTA SEMIELÁSTICA
*	37 - TAPPO DI SCARICO	DISCHARGE CAP	BOUCHON DE PURGE	KONDESATSTUTZEN	TAPÓN DE DESCARGA
*	38 - GIUNTO FLESSIBILE ASPIRANTE	SUCKING FLEXIBLE JOINT	MANCHETTE SOUPLE À L'ASPIRATION	FLEXIBLER STUTZEN SAUGSEITIG	ARTICULACIÓN FLEXIBLE ASPIRANTE
*	39 - GIUNTO FLESSIBILE PREMENTE	PRESSING FLEXIBLE JOINT	MANCHETTE SOUPLE AU REFOULEMENT	FLEXIBLER STUTZEN DRUCKSEITIG	ARTICULACIÓN FLEXIBLE IMPELENTE
*	40 - REGOLATORE DI PORTATA CIRCOLARE	CIRCULAR FLOW REGULATOR	REGULATEUR DE DEBIT CIRCOLAIRE	DRALLREGLER SAUGSEITIG	REGULADOR CIRCULAR DE CAUDAL
*	41 - REGOLATORE DI PORTATA RETTANGOLARE	RECTANGULAR FLOW REGULATOR	REGULATEUR DE DEBIT RECTANGULAIRE	DROSSEKPLAPPE DRUCKSEITIG	REGULADOR RECTANGULAR DE CAUDAL
*	43 - RETE DI PROTEZIONE	PROTECTION NET	GRILLE DE PROTECTION	SCHUTZGITTER SAUGSEITIG	RED DE PROTECCIÓN
*	44 - COLTELLI STRACCIACARTA	PAPER CUTTERS	COUTEAUX DÈCHIQUETEURS	PAPIERSCNHEIDEMESSER	CUCHILLA RASGA-PAPEL
*	45 - BOCCAGLIO STRACCIACARTA	PAPER CUTTER NOZZLE	COUTEAUX DÈCHIQUETEURS PAVILLON	PAPIERSCNHEIDEMESSER ANSAUGDÜSE	TOBERA CUCHILLA RASGA-PAPEL
	50 - TAMBURO VENTILATORE	FAN DRUM	VIROLE VENTILATEUR	VENTILATORGEHÄUSE	TAMBOR VENTILADOR
	51 - SEMIMOZZI	SEMIHUBS	SEMI MOYEUX	NABE ZWEITEILIG	SEMICUBOS
	52 - PALE	BLADES	PÂLES	LAUFRADFLÜGEL	PALETAS
	53 - TETTUCCIO	COVER	CHAPEAU POLYESTER	DACHHAUBE	CAPERUZA
*	54 - BASE ANCORAGGIO	ANCORAGE BASE	BASE D'ANCRAGE	VERANKERUNGSSTÜTZE	BASE DE ANCLAJE
*	55 - PERSIANA A GRAVITÀ	GRAVITY SHUTTERS	VOLET A GRAVITE	VERSCHLUSSKLAPPE	REJLLAS POR GRAVEDAD
	56 - TIRANTI	TIE RODS	TIRANTS	DACHHAUBENBEFESTIGUNG	TENSORES
*	57 - PERSIANA A GRAVITÀ	GRAVITY SHUTTERS	VOLET A GRAVITE	JALOUSIE SELBSTSCHLIESSEND	REJLLAS POR GRAVEDAD
*	58 - PIEDI DI SOSTEGNO	FEET FOR SUPPORTING	PIEDS SUPPORT	FÜSSE UND BEFESTIGUNG	PL ES DE APOYO
*	59 - PROTEZIONE LATO GIRANTE	PROTECTION FAN WHEEL SIDE	GRILLE DE PROTECTION COTE TURBINE	SCHUTZGITTER LAUFRADSEITIG	PROTECCIÓN LADO RUEDA DE PALETAS
*	60 - PROTEZIONE LATO MOTORE	PROTECTION MOTOR SIDE	GRILLE DE PROTECTION COTE MOTEUR	SCHUTZGITTER MOTORSEITIG	PROTECCIÓN LADO MOTOR
	61 - BULLONI FISSAGGIO PALE	BOLTS AND NUTS FOR FIXING THE BLADES	BOULONS DE FIXATION DES PALES	BEFESTIGUNGSBOLZE FUR LAUFRADFLÜGEL	PERNOS DE SUJECIÓN PALETAS

***fornitura a richiesta - delivery on request - forniture sur demande - Auf Anfrage - suministro a pedido**

La marcatura CE attesta la conformità della macchina ai requisiti essenziali di sicurezza e di salute previsti dalle Direttive Europee riportate nella dichiarazione CE di conformità.

È costituita da due tipi di targhetta (STANDARD e ATEX) adesiva in alluminio serigrafata di colore nero, dove sono stampati in inglese i dati della macchina. È applicata generalmente sulla sedia del ventilatore o in una posizione ben visibile.

CE marking certifies the conformity of the machine with the essential safety and health requirements set forth by the European Directives mentioned on the Declaration of CE Conformity.

It consists of two types of adhesive aluminum black screen printed plates (STANDARD and ATEX), which bear the machine data in English. Usually it is applied on the base of the fan or in a well visible position.

Le marquage CE certifie la conformité de la machine aux conditions essentielles de sécurité et de santé prévues parles Directives Européennes indiquées dans la déclaration CE de conformité.

Elle se compose de deux types de plaque (STANDARD et ATEX) adhésive en aluminium imprimé en noir, où sont imprimées en anglais les données de la machine. Elle est généralement appliquée dans la chaise du ventilateur ou dans une position de premier plan.

Die CE-Kennzeichnung bestätigt die Konformität der Maschine mit den Anforderungen über Sicherheit und Gesundheit, welche von den in der EG-Konformitätserklärung angegebenen Europäischen Richtlinien vorgesehen sind.

Sie besteht aus zwei Arten von Klebeschildem (Standard- und ATEX-Schild) aus Aluminium mit schwarzem Siebdruck, auf welchem die Maschinendaten in englischer Sprache angegeben sind. Dieser Schild ist nommalerweise am Sockel des Ventilators oder in einer gut sichtbaren Stellung angebracht.

El marcado CE certifica la conformidad de la máquina a las condiciones esenciales de seguridad y de salud previstas por las Directivas Europeas indicadas en la declaración CE de conformidad.

Se compone de dos tipos de placa (ESTÁNDAR y ATEX) adhesiva de aluminio xerografiado en color negro, donde se imprimen en inglés los datos de la máquina. Se aplica generalmente en la base silla del ventilador o en un lugar bien visible.

STANDARD

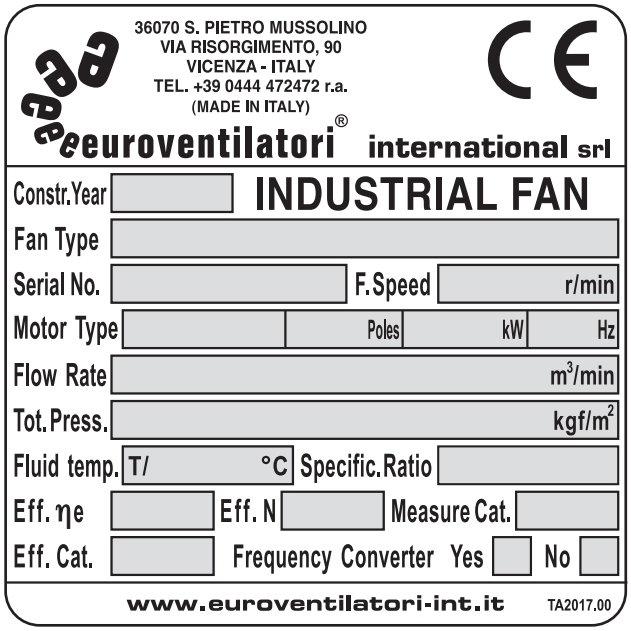

ATEX

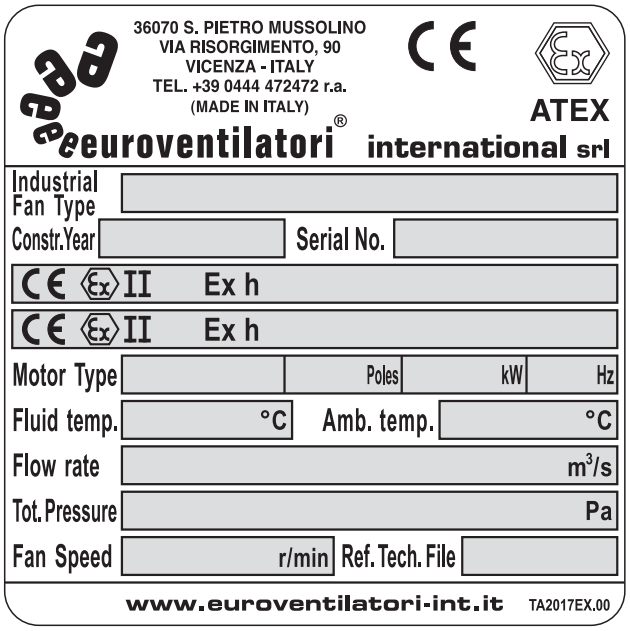

Targhetta STANDARD - STANDARD rating plate
Plaquette STANDARD - STANDARD-Kenndatenschild
Placa STANDARD

Nella targhetta "STANDARD" applicata su tutti i ventilatori non conformi alla direttiva ATEX, sono riportati in modo leggibile ed indelebile i seguenti dati:

The "STANDARD" plate applied on all fans not complying with the ATEX Directive, bears the following data in legible and indelible way:

Dans la plaquette "STANDARD" appliquée sur tous les ventilateurs non conforme à la Directive ATEX, sont présentées de manère lisible et indélébile les indications suivantes:

Der „STANDARD" Schild der an allen Ventilatoren angebracht ist, welche nicht mit der ATEX-Richtlinie übereinstimmen, gibt die folgenden Angaben auf lesbarer und unlöschbarer Weise an:

En la placa "ESTANDARD" aplicada a todos los ventiladores no conformes con la directiva ATEX, se muestran de forma legible e indeleble la siguiente información:

A • L'ANNO DI COSTRUZIONE
B • IL TIPO DI VENTILATORE (serie e modello)
C • IL NUMERO DI SERIE
D • LA VELOCITÀ DEL VENTILATORE (r/min - numero di giri al minuto)
• LE CARATTERISTICHE DEL MOTORE ELETTRICO:
E Tipo - **F** poli - **G** potenza (kW) - **H** frequenza (hz)
I • LA PORTATA (m^3/min)
L • LA PRESSIONE TOTALE (kgf/ m^2)
M • LA TEMPERATURA DEL FLUIDO (°C)
N • RAPPORTO SPECIFICO DEL VENTILATORE
O • EFFICIENZA COMPLESSIVA DEL VENTILATORE
P • GRADO DI EFFICIENZA DEL VENTILATORE AL PUNTO DI MASSIMO RENDIMENTO
Q • CATEGORIA DI MISURA
R • CATEGORIA DI EFFICIENZA
X • EVENTUALE PRESENZA DEL VARIATORE DI VELOCITÀ NEL CALCOLO DELL'EFFICIENZA DEL VENTILATORE (SI- NO)

A • YEAR OF CONSTRUCTION
B • TYPE OF FAN (series and model)
C • SERIAL NUMBER
D • FAN SPEED (r/min - number of revolutions per minute)
• CHARACTERISTICS OF THE ELECTRIC MOTOR:
E Type - **F** poles - **G** power (kW) - **H** frequency (Hz)
I • FLOW RATE (m^3/min)
L • TOTAL PRESSURE (kgf/ m^2)
M • TEMPERATURE OF THE FLUID (°C)
N • FAN SPECIFIC RATIO
O • FAN OVERALL EFFICIENCY
P • FAN EFFICIENCY DEGREE AT MAXIMUM EFFICIENCY
Q • MEASUREMENT CATEGORY
R • EFFICIENCY CATEGORY
X • POSSIBLE PRESENCE OF THE SPEED VARIATOR IN THE CALCULATION OF THE FAN EFFICIENCY (YES - NO)

A • L'ANNEE DE CONSTRUCTION
B • LE TYPE DE VENTILATEUR (série et modèle)
C • LE NUMERO DE SERIE
D • LA VITESSE DU VENTILATEUR (r/min - nombre de tours par minute)
• LES CARACTERISTIQUES DU MOTEUR ELECTRIQUE:
E Type - **F** pôles - **G** puissance (kW) - **H** fréquence (Hz)
I • LE DEBIT (m^3/min)
L • LA PRESSION TOTALE (kgf/ m^2)
M • LA TEMPERATURE DU LIQUIDE (°C)
N • LE RAPPORT SPECIFIQUE DU VENTILATEUR
O • L'EFFICACITÉ GLOBALE DU VENTILATEUR
P • L'EFFICACITE' DU VENTILATEUR AU POINT DE RENDEMENT MAXIMUM
Q • LA CATEGORIE DE MESURE
R • LA CATEGORIE DE PERFORMANCE
X • EVENTUELLE PRESENCE DU VARIATEUR DE VITESSE DANS LE CALCUL DU RENDEMENT DU VENTILATEUR (OUI - NON)

A • BAUJAHR
B • VENTILATORTYP (Serie und Typ)
C • SERIENNUMMER
D • GESCHWINDIGKEIT VOM VENTILATOR (UpM - Anzahl der Umdrehungen pro Minute)
• EIGENSCHAFTEN DES ELEKTROMOTORS:
E Art - **F** Pole - **G** Leistung (kW) - **H** Frequenz (Hz)
I • FÖRDERMENGE (m^3/min)
L • GESAMTDRUCK (kgf/ m^2)
M • TEMPERATUR DER FLÜSSIGKEIT (°C)
N • SPEZIFISCHES VERHÄLTNIS VOM VENTILATOR
O • GESAMTEFFIZIENZ VOM VENTILATOR
P • WIRKUNGSGRAD DES VENTILATORS BEI MAXIMALER LEISTUNGSFÄHIGKEIT
Q • MESSKATEGORIE
R • EFFIZIENZKATEGORIE
X • ETWAIGE ANWESENHEIT VOM GESCHWINDIGKEITSWANDLER IN DER BERECHNUNG DES WIRKUNGSGRADES VOM VENTILATOR (JA - NEIN)

A • EL AÑO DE CONSTRUCCION
B • EL TIPO DE VENTILADOR (serie y modelo)
C • EL NUMERO DE SERIE
D • LA VELOCIDAD DEL VENTILADOR (r/min - número de revoluciones por minuto)
• LAS CARACTERÍSTICAS DEL MOTOR ELECTRICO:
E Tipo - **F** polos - **G** potencia (kW) - **H** frecuencia (Hz)
I • EL CAUDAL (m^3/min)
L • LA PRESIÓN TOTAL (kgf/ m^2)
M • LA TEMPERATURA DEL FLUIDO (°C)
N • LA RELACION ESPECIFICA DEL VENTILADOR
O • LA EFICIENCIA GLOBAL DEL VENTILADOR
P • EL GRADO DE EFICIENCIA DEL VENTILADOR AL PUNTO DE MÁXIMA EFICIENCIA
Q • LA CATEGORÍA DE MEDICIÓN
R • LA CATEGORÍA DE EFICIENCIA
X • LA PRESENCIA EVENTUAL DEL VARIADOR DE VELOCIDAD EN EL DE CÁLCULO DE LA EFICIENCIA DEL VENTILADOR (SI - NO)

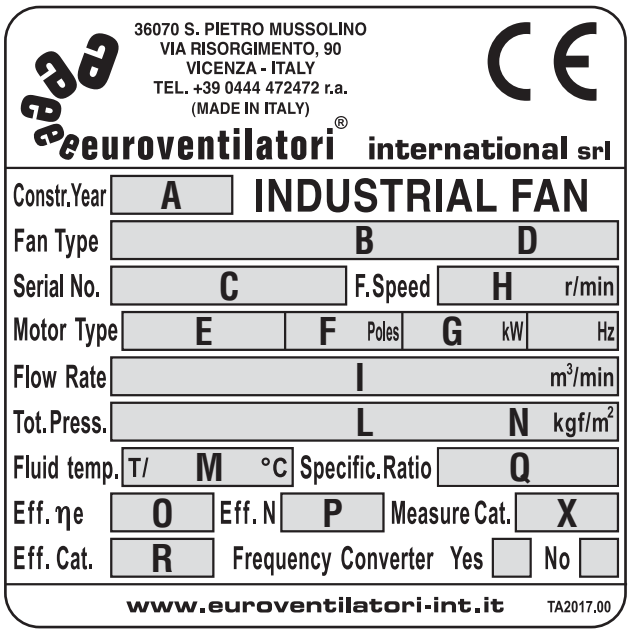

STANDARD

Targhetta ATEX - ATEX rating plate
Plaquette ATEX - ATEX-Kenndatenschild - Placa ATEX

Nella targhetta "ATEX" applicata su tutti i ventilatori conformi alla direttiva ATEX, sono riportati in modo leggibile ed indelebile i seguenti dati:

The "ATEX" plate applied on all fans complying with the ATEX Directive, bears the following data in legible and indelible way:

Dans la plaquette "ATEX" appliquée sur tous les ventilateurs conforme à la Directive ATEX, sont présentées de manère lisible et indélébile les indications suivantes:

Der „ATEX" Schild der an allen Ventilatoren angebracht ist, welche mit der ATEX-Richtlinie übereinstimmen, gibt die folgenden Angaben auf lesbarer und unlöschbarer Weise an:

En la placa "ATEX" aplicada a todos los ventiladores conformes con la directiva ATEX, se muestran de forma legible e indeleble la siguiente información:

A • IL TIPO DI VENTILATORE (serie e modello)
B • L'ANNO DI COSTRUZIONE
C • IL NUMERO DI SERIE
LA MARCATURA CE, IL SIMBOLO "EX"
D • CATEGORIA DI APPARTENENZA
E_1 • GRUPPO DI APPARTENENZA (gas o polveri)
E_2 • CLASSE DI TEMPERATURA (gas) O TEMPERATURA MASSIMA DEL PRODOTTO (polveri)
E_3 • LIVELLO DI PROTEZIONE
• LE CARATTERISTICHE DEL MOTORE ELETTRICO:
F Tipo - **G** poli - **H** potenza (kW) - **I** frequenza (hz)
L • LA TEMPERATURA DEL FLUIDO (°C)
M • LA TEMPERATURA AMBIENTE AMMISSIBILE (°C)
N • LA PORTATA (m^3/min)
O • LA PRESSIONE TOTALE (Pa)
P • LA VELOCITÀ DEL VENTILATORE (r/min - numero di giri al minuto)
Q • IL RIFERIMENTO AL FASCICOLO TECNICO

A • TYPE OF FAN (series and model)
B • YEAR OF CONSTRUCTION
C • SERIAL NUMBER
CE MARKING, "EX" SYMBOL
D • BELONGING CATEGORY
E_1 • BELONGING GROUP (gases or dust)
E_2 • TEMPERATURE CLASS (gas) OR MAXIMUM TEMPERATURE OF THE PRODUCT (dust)
E_3 • PROTECTION LEVEL
• CHARACTERISTICS OF THE ELECTRIC MOTOR:
F Type - **G** poles - **H** power (kW) - **I** frequency (Hz)
L • TEMPERATURE OF THE FLUID (°C)
M • ALLOWABLE AMBIENT TEMPERATURE (°C)
N • FLOW RATE (m^3/s)
O • TOTAL PRESSURE (Pa)
P • FAN SPEED (r/min - number of revolutions per minute)
Q • REFERENCE TO THE TECHNICAL DOSSIER

A • LE TYPE DE VENTILATEUR (série et modèle)
B • L'ANNEE DE CONSTRUCTION
C • LE NUMERO DE SERIE
LE MARQUAGE CE, LE SYMBOLE "EX"
D • CATEGORIE D'APPARTENANCE
E_1 • GROUPE D'APPARTENANCE (gaz ou poussières)
E_2 • CLASSE DE TEMPERATURE (gaz) OU TEMPERATURE MAXIMALE DU PRODUIT (poussières)
E_3 • NIVEAU DE PROTECTION
• LES CARACTERISTIQUES DU MOTEUR ELECTRIQUE:
F Type - **G** pôles - **H** puissance (kW) - **I** fréquence (Hz)
L • LA TEMPERATURE DU LIQUIDE (°C)
M • LA TEMPERATURE AMBIANTE ADMISSIBLE (°C)
N • LE DEBIT (m^3/s)
O • LA PRESSION TOTALE (Pa)
P • LA VITESSE DU VENTILATEUR (r/min - nombre de tours par minute)
Q • LA REFERENCE AU FASCICULE TECHNIQUE

A • VENTILATORTYP (Serie und Typ)
B • BAUJAHR
C • SERIENNUMMER
CE-KENNZEICHNUNG, "EX"-SYMBOL
D • KATEGORIEZUGEHÖRIGKEIT
E_1 • GRUPPENZUGEHÖRIGKEIT (gas oder pulver)
E_2 • TEMPERATURKLASSE (gas) ODER MAXIMALTEMPERATUR DES PRODUKTS (pulver)
E_3 • SCHUTZNIVEAU
• EIGENSCHAFTEN DES ELEKTROMOTORS:
F Art - **G** Pole - **H** Leistung (kW) - **I** Frequenz (Hz)
L • TEMPERATUR DER FLÜSSIGKEIT (°C)
M • ZULÄSSIGE UMGEBUNGSTEMPERATUR (°C)
N • FÖRDERMENGE (m^3/s)
O • GESAMTDRUCK (Pa)
P • GESCHWINDIGKEIT VOM VENTILATOR (UpM - Anzahl der Umdrehungen pro Minute)
Q • BEZUG AUF DIE TECHNISCHEN UNTERLAGEN

A • EL TIPO DE VENTILADOR (serie y modelo)
B • EL AÑO DE CONSTRUCCION
C • EL NUMERO DE SERIE
EL MARCADO CE, EL SIMBOLO "EX"
D • CATEGORIA DE PERTINENCIA
E_1 • EL GRUPO DE PERTINENCIA (gas o polvo)
E_2 • LA CLASE DE TEMPERATURA (gas) O LA TEMPERATURA MÁXIMA DEL PRODUCTO (polvo)
E_3 • NIVEL DE PROTECCIÓN
• LAS CARACTERÍSTICAS DEL MOTOR ELECTRICO:
F Tipo - **G** polos - **H** potencia (kW) - **I** frecuencia (Hz)
L • LA TEMPERATURA DEL FLUIDO (°C)
M • LA TEMPERATURA ADMISIBLE (°C)
N • EL CAUDAL (m^3/s)
O • LA PRESION TOTAL (Pa)
P • LA VELOCIDAD DEL VENTILADOR (r/min - número de revoluciones por minuto)
Q • LA REFERENCIA AL EXPEDIENTE TECNICO

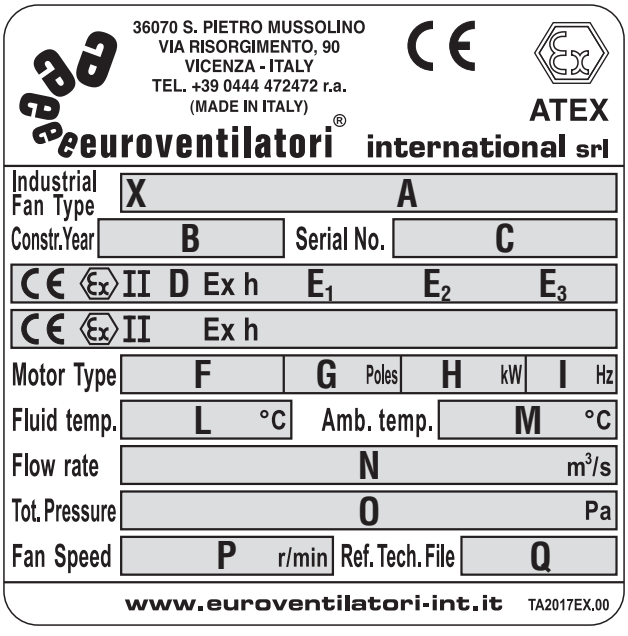

ATEX

Scheda RDO - Form RFP - Carte DP
Karte RFP - RFP Tarjeta

Dati del Ventilatore/Fan Datasheet*											
Ventilatore/Fan	Tipo/Type								Prezzo/Price		
Esecuzione/Arrangement		4		5		8		1		9	12
Orientamento/Discharge Pos.		RD				LG					
Posizione Mot./Motor Position		W		Z		X		Y			
Dati Motore / Motor Data											
Marca/Brand				Grandezza/Size							
Potenza/Power				Poli/Poles							
Fornitore/Supplier*		Euroventilatori		Client		No Motor					
	230/400V		400/690V		Altro/Other						
	50Hz		60Hz		UL-CSA		NEMA				
Forma/Frame		B3		B5		B3/B5					
Protezione/Protection		IP55		IP...		PTC					
Efficienza/Efficiency		IE3		IE2		ATEX[1]					

Esecuzione Materiale/Materials*			
	Tutto/Complete		
	Parti in contatto/Parts in contacts		
	Girante/Impeller		
	Boccaglio/Inlet cone		
	Pale e Fascia/Blades and Housing Band		
	Accessori/Accessories		
Tipo Materiale/Material Type			
	Fe360		AISI316
	AISI304		Fe510
	Hardox		

Caratteristiche di Lavoro/Working Data					Caratteristiche del Fluido/Type of Fluid*		
Q*=		m^3/h	Asp/Inlet			Aria Pulita/Clean Air	
Q=		kg/h	Prem/Outlet			Aria Umida/Wet Air	%
St. P* =		mmH_2O		°C		Aria Polverosa/Air with Dust	mg/m^3
Tot. P =		mmH_2O		°C		Materiale Solido/Solid Material	mm^3
n=		rpm				Altro/Other	
Abs. Power		Kw		°C	Altitudine/Altitude		m (a.s.l.)
Temp. Di Lavoro/Working temperature*				°C	Pb=		mmHg
Categoria Atex/Atex Category	zone 2/22		1/21		Ref. Scheda Tecnica Atex/Atex Datasheet[1]		

Accessorio Aspirante/Inlet Category	Nr	Prezzo/Price	Accessorio Premente/Outlet Category	Nr	Prezzo/Price
Controflangia Aspirante/Inlet Flange			Controflangia Premente/Outlet Flange		
Serranda a Farfalla Aspirante/Inlet Valve			Serranda Premente/Outlet valve		
Rete di Protezione/Protection Net			Ammortizzatori/Vibration Pads		
Valvola Dapò/Inlet Flow Regulator			Reg. Portata Prem/Outlet Flow Regulator		
Giunto Aspirante/Inlet Connection Standard / Antiusura/Wear Res.			Giunto Prem./Outlet Connection Standard / Antiusura/Wear Res.		
PVC / Fibra Vetro/Fiber Glass			PVC / Fibra Vetro/Fiber Glass		
Controsedia/Frontplate			Persiana Gravità/Gravity Shutter		

Costruzioni Speciali/Special Construction			Costruzioni Speciali/Special Construction		
Portello D'ispezione/Inspection Door(PI)			Spessore Maggiorato/Increased thickness		
Tappo Scarico/Drain Plug(TP)			Girante Speciale/Special Impeller		
Ventolina raffreddamento/Cooling impeller			Basamento/Unitary base(arr.12)(BAS)		
Tenuta PTFe/PTFe shaft seal			Es. 9 Base Motore/Arr. 9 Motor Frame(SBA)		
Tenuta Viton/Viton shaft seal			Trasmissione Completa/Complete Belt Set(TRA)		
Tenuta premitreccia/Graphite shaft seal			Carter/Protection cover(CAR)		
Alette retrosaldate/Blades behind imp.			Montaggio Motore /Motor Mounitng		
Coltelli Stracciacarta/Paper Cutter			Motore/Motor /Euroventilatori International)		
Girante/Impeller 60Hz			Colore Speciale/Special Colour		
Grand. Motore Fuori Std/Special motor			Solo girante/Only impeller		
Sedia Speciale/Special Motor Pedestal			Solo Sedia/Only motor Pedestal		
Cassa Saldata/Completely Welded Housing			Solo Cassa/Only Housing		
Ventilatore coibentato/Insulated fan			Solo Boccaglio/Only Inlet cone		

*Campi Obbligatori/Mandatory Field

ariaeterra / grafiche tipo



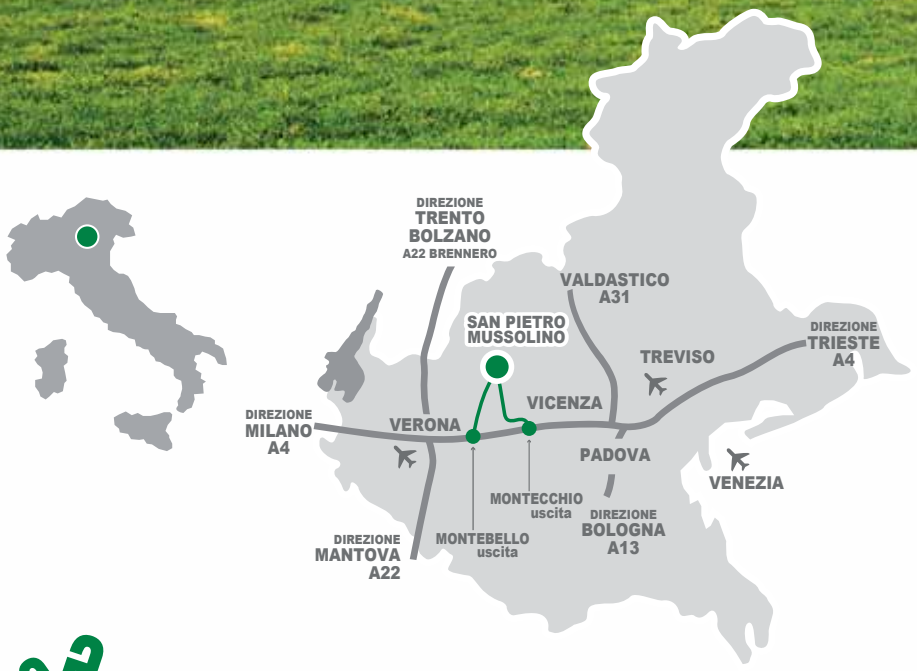

SEDE PRINCIPALE E STABILIMENTO

Euroventilatori International srl

via Risorgimento, 90
36070 S. Pietro Mussolino
(Vicenza) Italia

tel. 0444. 472 472 r.a.
www.euroventilatori-int.it
info@euroventilatori-int.it

fax Ufficio Commerciale
0444. 472 418

fax Ufficio Contabilità
0444. 472 415

fax Ufficio Tecnico
0444. 472 418

